Form No. 3377-454 Rev A

TORO®

Count on it.

Manuale dell'operatore

Soffiatore Pro Force

Nº del modello 44538—Nº di serie 313000001 e superiori

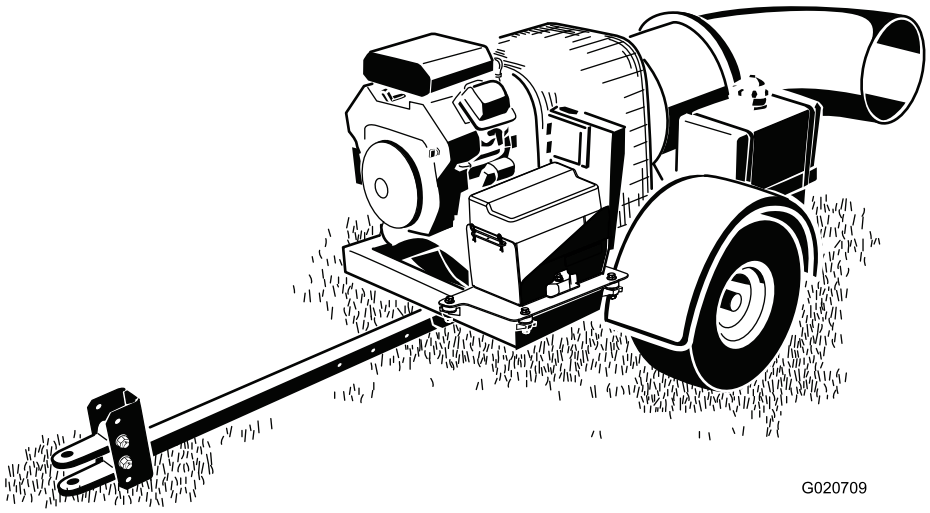

CE

Per registrare il vostro prodotto o scaricare gratuitamente un Manuale dell'operatore o il Catalogo ricambi, visitate www.Toro.com.

Traduzione dell'originale (IT)

Questo prodotto è conforme a tutte le direttive europee pertinenti; vedere i dettagli nella Dichiarazione di Conformità (DICO) specifica del prodotto, fornita a parte.

AVVERTENZA

CALIFORNIA
Avvertenza norma "Proposition 65"

Lo scarico del motore di questa macchina contiene prodotti chimici che nello Stato della California sono considerati cancerogeni, causa di anomalie e di altre problematiche della riproduzione.

Importante: Questo motore non è dotato di marmitta parascintille. L'utilizzo o l'azionamento di questo motore su terreno forestale, sottobosco o prateria costituisce una trasgressione al Codice delle Risorse Pubbliche della California, Sezione 4442. Altri stati o regioni federali possono disporre di leggi analoghe.

Compatibilità elettromagnetica

Domestico: Questo dispositivo è conforme al regolamento FCC Parte 15. Il funzionamento è soggetto alle due condizioni seguenti: (1) Questo dispositivo non può causare interferenze nocive e (2) questo dispositivo deve accettare qualunque interferenza che possa essere ricevuta, compresa l'interferenza che può causare il funzionamento indesiderato.

L'apparecchio genera e utilizza energia di frequenza radio e se non installato e utilizzato adeguatamente, ossia nel rigido rispetto delle istruzioni del produttore, può causare interferenze alla ricezione radiofonica e televisiva. E' stato collaudato e riscontrato conforme ai limiti previsti per un dispositivo di calcolo di Classe B FCC sulla base delle specifiche della Sottoparte J della Parte 15 del Regolamento FCC, che sono ideate per fornire una ragionevole protezione contro tali interferenze in un impianto residenziale. Tuttavia, non esiste alcuna garanzia che in un particolare impianto non si registrino interferenze. Qualora l'apparecchio causi interferenze alla ricezione radiofonica o televisiva, e questo possa essere determinato dallo spegnimento e accensione dell'apparecchio, l'utente è invitato a cercare di correggere l'interferenza con una delle seguenti misure:Riorientate l'antenna ricevente, riposizionate il ricevitore del telecomando rispetto all'antenna radio/TV oppure inserite il controller in una presa diversa in modo che il controller e la radio/TV si trovino su circuiti derivati diversi.All'occorrenza, l'utente può rivolgersi al rivenditore o a un tecnico radio/televisivo esperto per ulteriori consigli.L'utente può trovare utile il seguente libretto preparato dalla Commissione Federale delle Comunicazioni: "Come identificare e risolvere problemi di interferenze radio/televisive". Questo libretto è disponibile presso la Tipografia di Stato del Governo statunitense, Washington, DC 20402. Stock N. 004-000-00345-4.

ID FCC: LOBSBU200-Base, LOBSHH200-Hand Held

IC: 7955A-SBU200-Base, 7955A-SHH200-Hand Held

Il funzionamento è soggetto alle due condizioni seguenti: (1) questo dispositivo non può causare interferenze nocive e (2) questo dispositivo deve accettare qualunque interferenza, compresa l'interferenza che può causare il funzionamento indesiderato del dispositivo.

⚠ ATTENZIONE

Se un utente effettua cambiamenti o modifiche non espressamente approvate dalla parte responsabile della conformità, detta parte potrebbe invalidare l'autorizzazione dell'utente all'utilizzo dell'apparecchio.

Questo parascintille è conforme alla norma canadese ICES-002

Introduzione

Il soffiatore per detriti viene trainato dietro una macchina dotata di postazione per l'operatore, per l'utilizzo in applicazioni professionali da parte di operatori professionisti del verde. È stato concepito per liberare velocemente dai detriti ampie superfici di parchi, campi da golf, campi sportivi e aree verdi ben curate, sfruttando la potenza dell'aria.

Leggete attentamente queste informazioni al fine di utilizzare e mantenere correttamente il prodotto, ed evitare infortuni e danni. Voi siete responsabili del corretto utilizzo del prodotto, all'insegna della sicurezza.

Per informazioni su prodotti ed accessori, per la ricerca di un distributore o la registrazione del vostro prodotto, potete contattare Toro direttamente a www.Toro.com.

Per assistenza, ricambi originali Toro o ulteriori informazioni, rivolgetevi a un Distributore Toro autorizzato o ad un Centro Assistenza Toro, ed abbiate sempre a portata di mano il numero del modello ed il numero di serie del prodotto. Il numero del modello ed il numero di serie si trovano nella posizione riportata nella Figura 1. Scrivete i numeri nello spazio previsto.

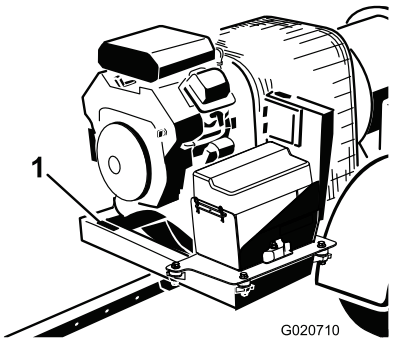

Figura 1

1. Posizione del numero del modello e del numero di serie

© 2013—The Toro® Company
8111 Lyndale Avenue South
Bloomington, MN 55420

Contattateci a www.Toro.com.
Stampato negli USA.
Tutti i diritti sono riservati

Nº del modello _____

Nº di serie _____

Questo manuale identifica pericoli potenziali e riporta messaggi di sicurezza evidenziati dal simbolo di avviso di sicurezza (Figura 2), che segnala un pericolo che può causare gravi infortuni o la morte se non osserverete le precauzioni raccomandate.

Figura 2

1. Simbolo di allarme

Per evidenziare le informazioni vengono utilizzate altre due parole. **Importante** indica informazioni di carattere meccanico di particolare importanza e **Nota** evidenzia informazioni generali di particolare rilevanza.

Indice

Introduzione 2
Sicurezza 4
Norme di sicurezza 4
Adesivi di sicurezza e informativi 7
Preparazione 8
1 Collegamento della batteria 8
2 Montaggio dell'attacco di traino al soffiatore di detriti 9
3 Collegamento del soffiatore di detriti al veicolo trainante 9
Quadro generale del prodotto 11
Comandi 11
Funzionamento 12
Rifornimento di carburante 12
Controllo del livello dell'olio motore 13
Controllo della pressione dei pneumatici 13
Verifica della coppia di serraggio dei dadi ad alette delle ruote 13
Avviamento e spegnimento del motore 13
Timeout di avvio, arresto e inattività 15
Modalità risparmio energetico 15
Regolazione della direzione dell'ugello 15
Suggerimenti 16
Manutenzione 17
Programma di manutenzione raccomandato 17
Lista di controllo della manutenzione quotidiana 18
Revisione del filtro dell'aria 19
Revisione del canister a carboni attivi 20
Cambio dell'olio motore 20
Associazione telecomando e macchina 22
Manutenzione delle candele 23
Sostituzione del filtro del carburante 24
Revisione del serbatoio del carburante 24
Pulizia della griglia del motore e del radiatore dell'olio 24
Verifica dell'ugello 24
Regolazione della cinghia 25
Manutenzione delle parti elettriche 25
Rimessaggio 27
Smaltimento dei rifiuti 28
Schemi 29

Sicurezza

La gestione dei pericoli e la prevenzione degli infortuni dipendono dalla consapevolezza, dall'attenzione e dal corretto addestramento del personale responsabile dell'utilizzo, trasferimento, manutenzione e rimessaggio della macchina. L'errato uso o manutenzione della macchina può causare infortuni o la morte. Il rischio di infortuni o incidenti mortali può essere limitato osservando le seguenti istruzioni per la sicurezza.

Norme di sicurezza

Le seguenti norme sono conformi allo standard ANSI B71.4-2004.

Addestramento

- Leggete il Manuale dell'operatore e ogni altro materiale di addestramento. Nel caso in cui l'operatore o il meccanico non siano in grado di capire la lingua, spetta al proprietario spiegare loro il contenuto del materiale illustrativo.
- Acquisite familiarità con il funzionamento sicuro dell'apparecchiatura, dei comandi dell'operatore e dei segnali di sicurezza.
- Tutti gli operatori e i meccanici devono essere addestrati all'uso della macchina. Il proprietario è responsabile dell'addestramento degli operatori.
- Non permettete mai che bambini o persone non addestrate azionino l'apparecchiatura o effettuino interventi di manutenzione su di essa. Le normative locali possono imporre limiti all'età dell'operatore.
- Il proprietario/operatore può impedire che si verifichino incidenti o infortuni a se stesso, a terzi e danni, e ne è responsabile.

Preparazione

- Esaminate il terreno per determinare quali accessori e quali attrezzi siano necessari per eseguire il lavoro in modo corretto e sicuro. Usate soltanto accessori e attrezzi approvati dal produttore.
- Indossate un abbigliamento idoneo, comprendente elmetto, occhiali di protezione e protezione dell'udito. Capelli lunghi, abiti svolazzanti e gioielli possono impigliarsi nelle parti mobili.
- Ispezionate l'area in cui deve essere utilizzata l'apparecchiatura, e sgombratela da oggetti come pietre, giocattoli e fili, che possono venire raccolti e scagliati dalla macchina.
- Tenere lontano gli astanti dall'area di lavoro.
- Non rimuovere i carter e i dispositivi di sicurezza. Qualora una protezione, un dispositivo di sicurezza o un adesivo fossero illeggibili o danneggiati, ripararli o sostituirli prima di riutilizzare la macchina. Serrare inoltre dadi, bulloni e viti allentate, per garantire condizioni operative sicure della macchina.
- Prestate la massima attenzione nel maneggiare la benzina e altri carburanti, che sono infiammabili e i cui vapori sono esplosivi.
  - Utilizzate soltanto taniche approvate.
  - Non fate mai rifornimento di carburante, né spurgate la macchina in luoghi chiusi.
  - Non togliete mai il tappo della benzina né aggiungete carburante mentre il motore è in funzione. Fate raffreddare il motore prima di eseguire il rifornimento di carburante. Non fumate.
- Controllate che gli interruttori di sicurezza e le protezioni siano collegati e correttamente funzionanti. Se non funzionano correttamente, non azionate la macchina.

Funzionamento

- Non utilizzate mai il soffiatore se non è collegato a un veicolo trainante.
- Siate vigili, rallentate e procedete con cautela quando svoltate. Prima di cambiare direzione guardate indietro e ai lati.
- Prestate attenzione alla direzione dell'ugello del soffiatore, e non puntatelo verso terzi.
- Prestate la massima attenzione durante il carico e lo scarico della macchina da un rimorchio o un autocarro.
- Prestate la massima attenzione quando vi avvicinate a curve cieche, cespugli, alberi o altri oggetti che possano impedire la vista.
- Non avviate il motore o dirigete l'ugello del soffiatore in un'area confinata senza ventilazione adeguata. I gas di scarico sono pericolosi e possono essere mortali.
- Il prodotto può superare i livelli acustici di 85 dB(A) nella posizione dell'operatore. Si consiglia di utilizzare protezioni auricolari in caso di esposizione prolungata in modo da ridurre il rischio di danni permanenti all'udito.
- L'utilizzo della macchina richiede la vostra attenzione. Per evitare di perdere il controllo:
  - utilizzate la macchina solamente alla luce del giorno o con illuminazione artificiale adeguata.

- Guidare lentamente e prestare attenzione a buche o altri pericoli nascosti.
- Non guidare nelle vicinanze di banchi di sabbia, fossati, torrenti o altri potenziali pericoli.
- Rallentare prima di eseguire curve brusche e di svoltare su pendii.
- Evitare avviamenti e arresti improvvisi.
- Prima di muovervi in retromarcia, guardare indietro e assicurarsi che non vi siano persone dietro la macchina.
- fate attenzione al traffico nelle vicinanze di strade o quando le attraversate, e date sempre la precedenza.

- Allontanatevi dall'apertura dell'ugello quando la macchina è in funzione. Tenete lontano gli astanti dall'apertura dell'ugello e non scaricate direttamente in direzione degli astanti.
- Non utilizzate la macchina se siete sotto l'effetto di alcol o droghe.
- I lampi possono causare lesioni gravi o morte. Se vedete lampi o udite tuoni vicini all'area in cui vi trovate, non utilizzate la macchina; cercate un riparo.
- Se il motore del veicolo trainante stalla o la macchina perde terreno e non riesce a raggiungere la sommità del pendio, non invertite direzione; fate sempre marcia indietro con il veicolo trainante, lentamente e direttamente giù dal pendio.
- **Evitate rischi di lesioni!** Interrompete la tosatura se una persona o un animale domestico si presentano improvvisamente nell'area da tosare o nelle sue vicinanze**.** L'utilizzo imprudente della macchina, abbinato alle irregolarità del terreno ed agli sbalzi, o a protezioni posizionate in modo errato, può causare infortuni dovuti al lancio di oggetti. Non riprendere l'operazione finché l'area non è sgombra.
- Non toccare il motore o la marmitta di scarico quando il motore è in funzione o subito dopo averlo arrestato; questi componenti potrebbero essere abbastanza caldi da causare ustioni.

Funzionamento con telecomando

- Leggete e attenetevi alle seguenti istruzioni.
- Il mancato rispetto delle precauzioni di sicurezza può causare guasti all'attrezzatura, perdita dell'autorizzazione all'utilizzo dell'attrezzatura e lesioni personali.
- Utilizzate e mantenete il cablaggio corretto. Osservate le istruzioni del produttore dell'attrezzatura. Il cablaggio errato, allentato e usurato può causare guasti al sistema, danni all'attrezzatura e funzionamento intermittente.
- Variazioni o modifiche all'attrezzatura non approvate esplicitamente dal produttore invalideranno la garanzia.
- Il proprietario/l'operatore dell'attrezzatura deve attenersi alle leggi federali, nazionali e locali applicabili relative all'installazione e al funzionamento dell'attrezzatura. Il mancato rispetto può provocare penali e rendere nulla l'autorizzazione dell'utente all'utilizzo dell'attrezzatura.
- Prima di operare, verificate che il macchinario e l'area circostante siano sgombri. Prima di attivare il sistema di comando a distanza, accertate di agire in sicurezza.
- Spegnete il telecomando ed escludete l'alimentazione della macchina prima di procedere alla manutenzione. Questo eviterà eventuali incidenti di funzionamento del macchinario controllato.
- Per escludere l'alimentazione dalla macchina, staccate i cavi a 12 perni dal connettore della macchina P1, o rimuovete la fonte di alimentazione dal circuito.
- Usate un panno umido per tenere pulita la macchina. Dopo l'uso, rimuovete fango, cemento, sporco, ecc. per prevenire le ostruzioni o il blocco di pulsanti, leve, cavi e interruttori.
- Evitate la penetrazione di liquidi nelle coperture della macchina o del telecomando. Non utilizzate attrezzatura ad alta pressione per la pulizia del telecomando o della macchina.
- Staccate la base radio prima di eseguire saldature sulla macchina. Il mancato distacco della macchina può distruggere o danneggiare la macchina stessa.
- Azionate e riponete le unità solo secondo il funzionamento indicato e le temperature di stoccaggio definite nelle relative Specifiche del presente documento.

Manutenzione e Rimessaggio

- Fate raffreddare il motore prima del rimessaggio, e non riponetelo vicino a fiamme.
- Chiudete il carburante in caso di rimessaggio o trasferimento. Non conservate il carburante vicino a fiamme né eseguite drenaggi in luoghi chiusi.
- Parcheggiate la macchina su terreno pianeggiante. Non affidate la manutenzione della macchina a personale non addestrato.
- Quando necessario, utilizzate cavalletti metallici per sostenere i componenti.

- Prima di eseguire qualsiasi riparazione, scollegate la batteria o rimuovete i cappellotti delle candele. Scollegate prima il morsetto negativo, per ultimo quello positivo. Ricollegate prima il morsetto positivo, per ultimo quello negativo.
- Togliere la chiave dall'interruttore di accensione per evitare avviamenti accidentali del motore durante gli interventi di manutenzione, regolazione o rimessaggio della macchina.
- Eseguite solamente gli interventi di manutenzione indicati in questo manuale. Qualora siano necessari interventi di assistenza o di riparazione importanti, rivolgetevi ad un distributore Toro autorizzato.
- Per ridurre il rischio di incendio, eliminare eccessive quantità di grasso, erba, foglie e i residui accumulatisi nell'area del motore. Non lavare mai un motore caldo o componenti elettrici con acqua.
- Accertarsi che la macchina si trovi in condizioni operative sicure serrando dadi, bulloni e viti. Controllare frequentemente i bulloni e i dadi di fissaggio dei cuscinetti dell'albero della ventola per accertarsi che siano serrati secondo le specifiche.
- Se per l'esecuzione di un intervento di regolazione occorre mantenere in funzione il motore, tenere mani, piedi, indumenti e altre parti del corpo distanti dalla ventola e da parti in movimento.
- Non utilizzare il motore a regime eccessivo alterando la taratura del regolatore. Per garantire condizioni di sicurezza e precisione, fate controllare la velocità massima del motore con un tachimetro da un Distributore Toro autorizzato.
- Prima di controllare l'olio o di rabboccare la coppa, spegnere il motore.
- Tenete mani e piedi a distanza dalle parti mobili. Se possibile, non eseguire regolazioni mentre il motore è in funzione.
- Caricate le batterie in un luogo aperto, ben ventilato e distante da scintille e fiamme. Togliete la spina del caricabatterie prima di collegarlo o scollegarlo dalla batteria. Indossate indumenti di protezione e utilizzate attrezzi isolati.
- Mantenete tutte le parti in buone condizioni operative e la bulloneria ben serrata. Sostituite tutti gli adesivi usurati o danneggiati.
- Utilizzate soltanto attrezzi approvati da Toro. L'utilizzo di accessori non approvati può rendere nulla la garanzia.

Adesivi di sicurezza e informativi

Gli adesivi di sicurezza e di istruzione sono chiaramente visibili, e sono affissi accanto a zone particolarmente pericolose. Sostituite gli adesivi danneggiati o smarriti.

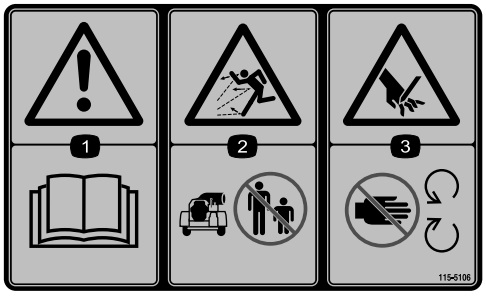

115-5106

1. Avvertenza – Leggete il *Manuale dell'operatore.*
2. Pericolo di lancio di oggetti – Tenete gli astanti a distanza di sicurezza dalla macchina.
3. Pericolo di ferita o smembramento di mani – Tenetevi a distanza dalle parti in movimento. Non rimuovete i carter e le protezioni.

115-5113

1. Attenzione – Leggete il *Manuale dell'operatore,* indossate protezioni per le orecchie e gli occhi.

115-5105

1. Avvertenza – Leggete il *Manuale dell'operatore.*
2. Avvertenza – Non usate questa macchina senza addestramento.
3. Avvertenza – Spegnete il motore, togliete la chiave di accensione e leggete le istruzioni prima di eseguire interventi di revisione o manutenzione.
4. Pericolo di lancio di oggetti – Tenete gli astanti a distanza di sicurezza dalla macchina.
5. Attenzione – Tenetevi a distanza dalle parti in movimento. Non rimuovete le protezioni.
6. Attenzione – Non avviate il motore quando la macchina è scollegata dal veicolo trainante. Attaccate la macchina al veicolo trainante prima di avviare il motore.

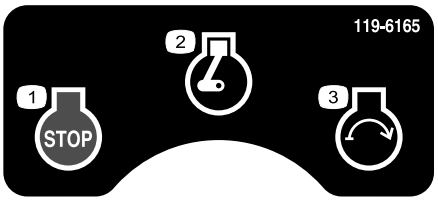

119–6165

1. Motore – Spento
2. Motore – Acceso
3. Motore – Avviamento

Preparazione

Parti sciolte

Verificate che sia stata spedita tutta la componentistica, facendo riferimento alla seguente tabella.

Procedura	Descrizione	Qté	Uso
1	Vaselina (non fornita)	A/R	Collegate la batteria
2	Gruppo soffiatore di detriti Attacco di traino Bullone, 3/8 x 3 pollici Dado flangiato (3/8 pollice) Uncino dell'attacco di traino Bullone (5/8 x 4-1/2 pollici) Rondella di sicurezza (5/8 poll.)	1 1 2 2 1 2 2	Montate l'attacco di traino al soffiatore di detriti
3	Perno di traino Uncino	1 1	Collegate il soffiatore al veicolo trainante

Strumenti e parti aggiuntive

Descrizione	Qté	Uso
Catalogo dei pezzi Manuale dell'operatore	1 1	Leggete prima di mettere in funzione.
Manuale del motore	1	Da utilizzare per riferimenti al funzionamento e alla manutenzione del motore
Materiale di addestramento dell'operatore	1	Da visualizzare prima di mettere in funzione la macchina
Telecomando	1	Da utilizzare per azionare a distanza il soffiatore
Certificato di conformità	1	Verificate la conformità alle norme europee.

Nota: Determinare i lati sinistro e destro della macchina dalla normale posizione di funzionamento.

1

Collegamento della batteria

Parti necessarie per questa operazione:

A/R	Vaselina (non fornita)

Procedura

1. Rimuovete i ganci che fissano il coperchio della batteria alla cassetta (Figura 3). Rimuovete il coperchio dalla cassetta.

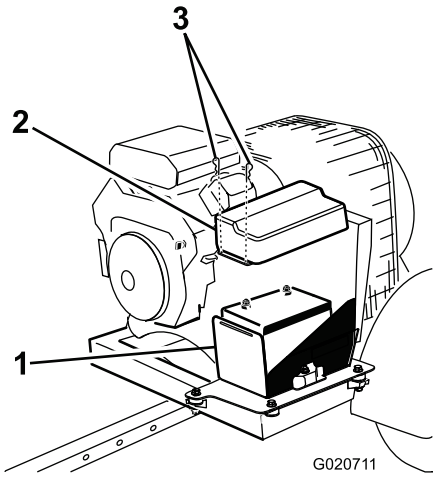

Figura 3

1. Cassetta batteria
2. Coperchio batteria
3. Ganci di fissaggio della batteria

⚠ AVVERTENZA

I morsetti della batteria o gli attrezzi metallici possono creare cortocircuiti contro i componenti metallici e provocare scintille. che possono fare esplodere i gas delle batterie e causare infortuni.

- **In sede di rimozione o montaggio della batteria, impedite ai morsetti di toccare le parti metalliche della macchina.**
- **Non lasciate che gli attrezzi metallici creino cortocircuiti fra i morsetti e le parti metalliche della macchina.**

2. Collegate il cavo positivo (rosso) al morsetto positivo (+).

⚠ AVVERTENZA

Se il percorso dei cavi della batteria è errato, le scintille possono danneggiare il soffiatore e i cavi, che possono fare esplodere i gas delle batterie e causare infortuni.

- **Scollegate sempre il cavo negativo (nero) della batteria prima di quello positivo (rosso).**
- **Collegate sempre il cavo positivo (rosso) della batteria prima di quello negativo (nero).**

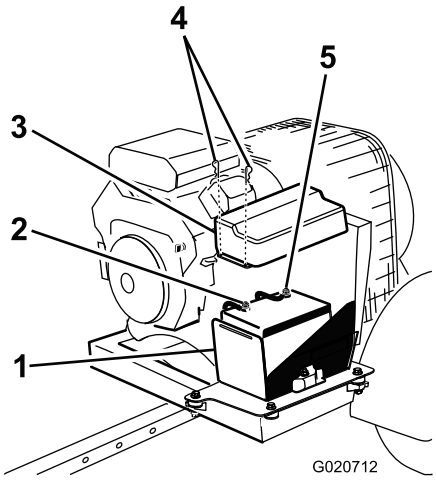

Figura 4

1. Cassetta batteria
2. Polo negativo
3. Coperchio batteria
4. Ganci di fissaggio della batteria
5. Polo positivo

3. Collegate il cavo negativo (nero) al morsetto negativo (–) della batteria.
4. Spalmate della vaselina sui morsetti e sui dispositivi di fissaggio per impedirne la corrosione.
5. Montate il coperchio della batteria e fissatelo con i ganci.

2

Montaggio dell'attacco di traino al soffiatore di detriti

Parti necessarie per questa operazione:

1	Gruppo soffiatore di detriti
1	Attacco di traino
2	Bullone, 3/8 x 3 pollici
2	Dado flangiato (3/8 pollice)
1	Uncino dell'attacco di traino
2	Bullone (5/8 x 4-1/2 pollici)
2	Rondella di sicurezza (5/8 poll.)

Procedura

1. Collocate il soffiatore di detriti su una superficie piana e orizzontale.
2. Inserite il tubo dell'attacco di traino nelle staffe del telaio (Figura 5). Fissate il tubo al telaio con 2 bulloni (3/8 x 3 pollici) e dadi flangiati (3/8 pollice).

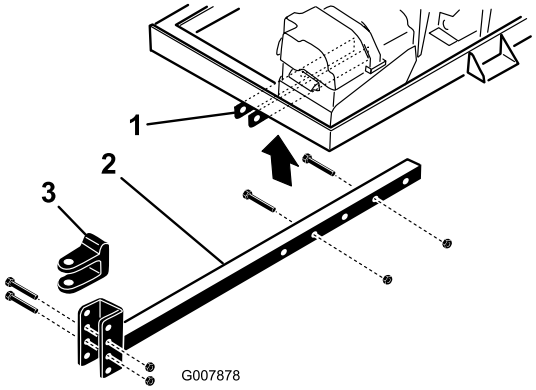

Figura 5

1. Staffe del telaio
2. Tubo dell'attacco di traino
3. Uncino dell'attacco di traino

Nota: Il tubo dell'attacco di traino può ruotare di 180 gradi per ospitare diverse altezze dell'attacco di traino.

3

Collegamento del soffiatore di detriti al veicolo trainante

Parti necessarie per questa operazione:

1	Perno di traino
1	Uncino

Procedura

1. In retromarcia, portate il veicolo trainante fino al soffiatore.
2. Regolate l'uncino dell'attacco di traino del soffiatore allo stesso livello dell'attacco di traino del veicolo trainante, nel seguente modo:
   - Posizionate il tubo dell'attacco di traino su un cavalletto per mantenerlo parallelo al suolo.
   - Togliete i bulloni e i dadi di bloccaggio che fissano l'uncino dell'attacco di traino (Figura 5) al tubo dell'attacco stesso.
   - Sollevate o abbassate l'uncino dell'attacco di traino nella posizione più o meno a livello dell'attacco di traino del veicolo trainante.
   - Fissate l'uncino all'attacco di traino con i bulloni e i dadi di bloccaggio precedentemente rimossi. Accertatevi che il telaio del soffiatore di detriti sia parallelo al suolo.
3. Regolate la lunghezza del tubo dell'attacco di traino in modo da assicurare che il soffiatore non venga a contatto con il veicolo trainante quando gira, nel seguente modo:
   - Rimuovete i bulloni e i dadi che fissano il tubo dell'attacco di traino alle staffe del telaio (Figura 5).
   - Fissare il tubo al telaio con i bulloni e i dadi flangiati.
4. Collegate l'uncino dell'attacco di traino del soffiatore all'attacco di traino del veicolo trainante con il perno e l'uncino di traino (Figura 6).

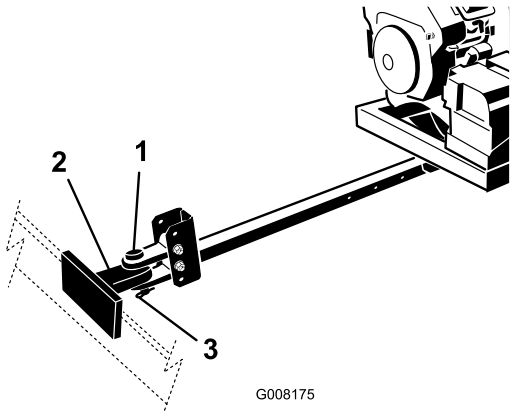

Figura 6

1. Perno di traino
2. Attacco del veicolo trainante
3. Uncino

Quadro generale del prodotto

Comandi

Arresto motore

Premere il pulsante di Arresto motore per arrestare il motore (Figura 7).

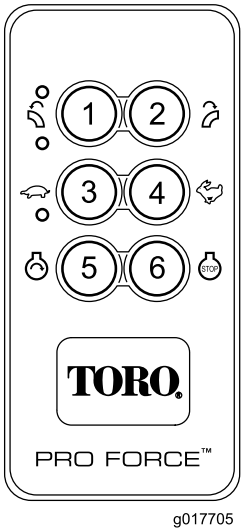

Figura 7

1. Ruotate l'ugello verso sinistra
2. Ruotate l'ugello verso destra
3. Riduzione dell'uscita del soffiatore (Premendo contemporaneamente 3 e 4 il motore torna al minimo)
4. Aumento dell'uscita del soffiatore
5. Avviamento del motore
6. Spegnimento del motore

Avviamento del motore

Dopo avere completato la sequenza di avviamento, premere il pulsante di Avvio motore per avviare il motore (Figura 7). Vedere Avviamento del motore per la sequenza di avviamento.

Direzione ugello

Premere il pulsante destro o sinistro per ruotare l'ugello nella direzione desiderata (Figura 7).

Regime del motore

Premere il pulsante Veloce (coniglio) o Lento (tartaruga) per aumentare o diminuire il regime del motore (Figura 7).

Interruttore di accensione

L'interruttore di accensione (Figura 8), utilizzato per avviare e arrestare il motore, presenta tre posizioni: OFF, RUN e START (spento, marcia e avvio). Girate la chiave in senso orario, in posizione di avvio (START), per azionare il motorino di avviamento. Rilasciate la chiave una volta avviato il motore. La chiave ritorna automaticamente in posizione di marcia (ON). Per spegnere il motore, girate la chiave in senso antiorario in posizione di spegnimento (OFF).

Comando dello starter

Per avviare un motore a freddo, spostare la leva di comando dello starter (Figura 8) in posizione ON.

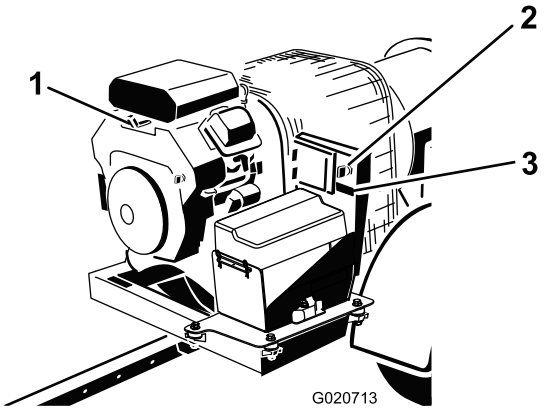

Figura 8

1. Comando dello starter
2. Interruttore di accensione
3. Contaore

Contaore

Il contaore (Figura 8) indica le ore totali di funzionamento della macchina.

Funzionamento

Nota: Determinare i lati sinistro e destro della macchina dalla normale posizione di funzionamento.

Rifornimento di carburante

- Per ottenere risultati ottimali utilizzate solo benzina senza piombo fresca e pulita, di 87 o più ottani (metodo di classificazione (R+M)/2).
- È accettabile il carburante ossigenato con etanolo fino al 10% o 15% di MTBE per volume.
- **Non** utilizzate miscele di benzina con etanolo (come E15 o E85) superiore al 10% per volume. Possono verificarsi problemi di prestazioni e/o danni al motore non coperti dalla garanzia.
- **Non** utilizzate benzina contenente metanolo.
- Nella stagione invernale, **non** conservate il carburante nel serbatoio o nei contenitori senza utilizzare un apposito stabilizzatore.
- **Non** aggiungete olio alla benzina.

⚠ PERICOLO

In talune condizioni la benzina è estremamente infiammabile ed altamente esplosiva. Un incendio o un'esplosione possono ustionare voi ed altre persone, e causare danni.

- **Fate il pieno di carburante all'aria aperta, a motore freddo. Tergete la benzina versata.**
- **Non riempite mai il serbatoio del carburante all'interno di un rimorchio cintato.**
- **Non riempite completamente il serbatoio. Versate benzina nel serbatoio fino a 6–13 mm sotto la base del collo del bocchettone di riempimento. Questo spazio servirà ad assorbire l'espansione della benzina.**
- **Non fumate mai quando maneggiate benzina, e state lontani da fiamme libere e da dove i fumi di benzina possano essere accesi da una scintilla.**
- **Conservate la benzina in taniche omologate, e tenetela lontano dalla portata dei bambini. Acquistate benzina in modo da utilizzarla entro 30 giorni.**
- **Non utilizzate la macchina senza l'impianto di scarico completo, o se quest'ultimo non è in perfette condizioni d'impiego.**

⚠ PERICOLO

In talune condizioni, durante il rifornimento, vengono rilasciate scariche elettrostatiche che causano scintille in grado di fare incendiare i vapori di benzina. Un incendio o un'esplosione possono ustionare voi ed altre persone, e causare danni.

- **Prima del rabbocco, posizionate sempre le taniche di benzina sul pavimento, lontano dal veicolo.**
- **Non riempite le taniche di benzina all'interno di un veicolo oppure su un camion o un rimorchio, in quanto il tappetino del rimorchio o le pareti di plastica del camion possono isolare la tanica e rallentare la dispersione delle cariche elettrostatiche.**
- **Se possibile, scaricate la macchina dal camion o dal rimorchio ed effettuate il rifornimento con le ruote sul pavimento.**
- **Qualora ciò non sia possibile, rabboccate l'apparecchiatura sul camion o sul rimorchio mediante una tanica portatile, anziché con una normale pompa del carburante.**
- **Qualora sia necessario utilizzare una pompa del carburante, tenete sempre l'ugello a contatto con il bordo del serbatoio del carburante oppure sull'apertura della tanica fino al termine del rifornimento.**

⚠ AVVERTENZA

Se ingerita, la benzina è nociva o mortale. L'esposizione a lungo termine ai vapori di benzina può causare gravi danni e malattie.

- **Evitate di respirare a lungo i vapori.**
- **Tenete il viso lontano dall'ugello e dall'apertura del serbatoio di benzina o del condizionatore.**
- **Tenete il carburante lontano dagli occhi e dalla pelle.**

Uso dello stabilizzatore/condizionatore

L'uso di un additivo/stabilizzatore nella macchina offre i seguenti vantaggi:

- Mantiene fresca la benzina durante il rimessaggio (fino a 90 giorni o meno). In caso di rimessaggi più lunghi si consiglia di scaricare il serbatoio del carburante.
- Mantiene pulito il motore durante l'uso.
- Elimina i depositi gommosi nell'impianto di alimentazione che possono provocare problemi di avviamento.

Importante: **Non utilizzate additivi per carburante contenenti metanolo o etanolo.**

Aggiungete la quantità corretta di stabilizzatore/condizionatore.

Nota: Lo stabilizzatore/condizionatore è più efficace se mescolato a benzina fresca. Per ridurre al minimo la morchia nell'impianto di alimentazione, utilizzate sempre lo stabilizzatore.

Riempimento del serbatoio del carburante

1. Spegnete il motore.
2. Pulite l'area circostante il tappo del serbatoio del carburante, e togliete il tappo (Figura 9).

   Nota: Il tappo del serbatoio del carburante contiene uno strumento che indica il livello del carburante.

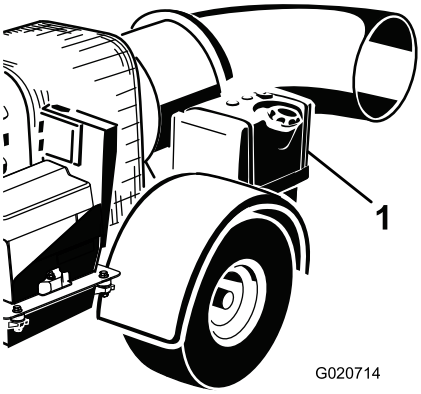

Figura 9

1. Serbatoio del carburante

3. Riempite il serbatoio fino a 6–13 mm dall'orlo del foro di rifornimento con benzina normale senza piombo.

   Questo spazio permette l'espansione della benzina nel serbatoio. Non riempite completamente i serbatoi del carburante.
4. Inserite saldamente il tappo.
5. Tergete la benzina versata.

Controllo del livello dell'olio motore

Prima di avviare il motore e di utilizzare la macchina, controllate il livello dell'olio nel carter; consultate Controllo del livello dell'olio.

Controllo della pressione dei pneumatici

Controllate la pressione dei pneumatici (Figura 10).

La corretta pressione degli pneumatici è di 96,5 kPa.

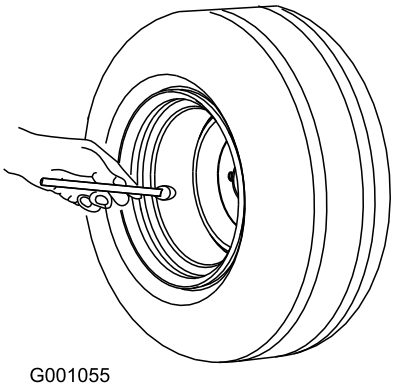

Figura 10

Verifica della coppia di serraggio dei dadi ad alette delle ruote

Intervallo tra gli interventi tecnici: Dopo le prime 10 ore

Verificate la coppia di serraggio dei dadi ad alette delle ruote all'inizio e dopo le prime 10 ore di funzionamento.

⚠ AVVERTENZA

Se la coppia corretta non viene mantenuta, si possono causare guasti o perdita della ruota, e pregiudicare l'integrità fisica delle persone. Serrate i dadi ad alette delle ruote a 5,1-7,3 Nm.

Avviamento e spegnimento del motore

Avviamento del motore

⚠ AVVERTENZA

LE PARTI ROTANTI POSSONO CAUSARE GRAVI INFORTUNI

- **Tenete mani e piedi a distanza dalla macchina quando è in funzione**
- **Tenete mani, piedi, capelli e abiti a distanza da tutte le parti in movimento per prevenire infortuni.**
- **Non usate MAI la macchina se è stata rimossa una copertura, un diaframma o una protezione.**

1. Il soffiatore deve essere attaccato al veicolo trainante prima di poter essere azionato.
2. Prima di avviare il motore a freddo spostate lo starter in posizione ON.

   Nota: Con il motore tiepido o caldo **non** è sempre necessario strozzare l'afflusso dell'aria. Una volta avviato il motore spostate lo starter in posizione off.
3. Girate la chiave di accensione sulla posizione "START" e rilasciatela rapidamente nella posizione "ON" (Figura 11). In tal modo si attiva il ricevitore .

   Nota: Qualora la chiave sia stata lasciata in posizione ON per lungo tempo, portatela in posizione OFF prima di passare alla procedura di avviamento.

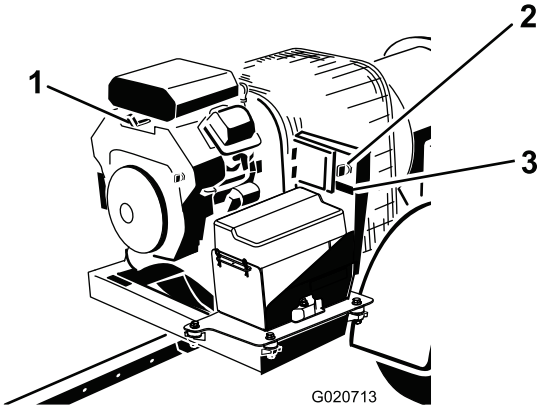

Figura 11

1. Comando dello starter
2. Interruttore di accensione
3. Contaore

4. Per eccitare l'accensione del motore premete il pulsante Avvio con la condizione di abilitazione di avvio motore attiva. Tale attivazione avviene solo dopo avere eseguito la sequenza di abilitazione di avvio motore indicata (Figura 12).
   - Premete il pulsante AVVIO.
   - Quindi, premete il pulsante per ruotare a sinistra.
   - Poi, premete il pulsante per ruotare a destra.
   - A questo punto, premete e tenete premuto il pulsante AVVIO fino all'avviamento del motore.

   Nota: Il tempo limite tra le pressioni del motore è di 3 secondi. Se il pulsante successivo nella sequenza non viene premuto entro 3 secondi dopo l'ultima pressione, la sequenza viene annullata e deve essere ripresa dall'inizio.

   Nota: Se si preme un pulsante diverso da quello corretto, la sequenza viene annullata.

   Nota: Se non si preme il pulsante di avvio entro 25 secondi dalla pressione del pulsante per ruotare a destra o si preme un altro pulsante in questo intervallo di tempo, la condizione di abilitazione di avvio motore decade.

   Nota: La condizione di abilitazione di avvio motore dura 25 secondi dalla pressione del pulsante per ruotare a destra, consentendo la temporanea attivazione dell'avvio motore premendo il pulsante Avvio. La pressione del pulsante Avvio non amplia tale intervallo di tempo: la durata massima di attivazione del controllo del relè di avvio è di 25 secondi dalla pressione del pulsante per ruotare a destra. Si può premere più volte il pulsante Avvio mentre la condizione di abilitazione di avvio motore è attiva. Quando decade la condizione di abilitazione di avvio motore, eseguite la sequenza di abilitazione di avvio motore per eccitare il controllo del relè di avvio con il pulsante Avvio.

   Nota: Se la sequenza viene annullata o la condizione di abilitazione di avvio motore decade, il normale funzionamento dei pulsanti per ruotare a destra e sinistra ripristinerà il controllo del motore di scarico.

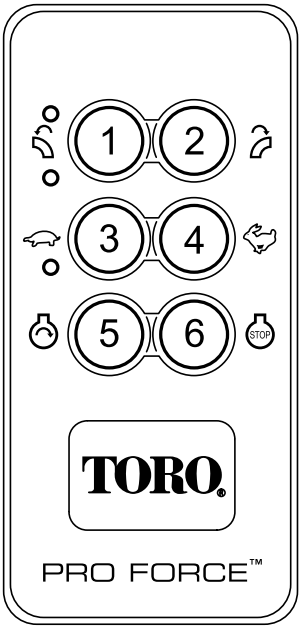

Figura 12

1. Ruotate l'ugello verso sinistra
2. Ruotate l'ugello verso destra
3. Riduzione dell'uscita del soffiatore (Premendo contemporaneamente 3 e 4 il motore torna al minimo)
4. Aumento dell'uscita del soffiatore
5. Avviamento del motore
6. Spegnimento del motore

Importante: Non utilizzate il motorino di avviamento per più di 10 secondi alla volta. Se il

motore non si avvia, attendete 30 secondi prima di riprovare, per consentire il raffreddamento. La mancata osservanza di queste istruzioni può fare bruciare il motorino di avviamento.

5. Una volta avviato il motore spostate lo starter in posizione off. Se il motore stalla o esita, riportate lo starter in posizione ON per qualche secondo, e impostate il regime del motore alla regolazione desiderata. All'occorrenza, ripetete il procedimento.

Spegnimento del motore

1. Diminuite il regime del motore al centro tra le posizioni minima e massima.
2. Lasciate girare il motore alla minima per 20 secondi.
3. Premete il pulsante STOP sul telecomando.
4. Se lasciate la macchina, girate la chiave in posizione OFF e toglietela dal motore (Figura 11).

Timeout di avvio, arresto e inattività

Il telecomando si attiva (accende) premendo qualsiasi pulsante. I LED TX e RX lampeggiano per indicare che il telecomando è attivo e comunica con la macchina. Per conservare l'energia della batteria, il telecomando resta attivo per circa tre (3) secondi prima di spegnersi automaticamente in assenza di attività sui pulsanti entro il limite dei tre secondi. Trascorso il tempo indicato, l'unità si spegne e l'attività dei LED del telecomando si interrompe (Figura 13). Premete un pulsante per riattivare il telecomando.

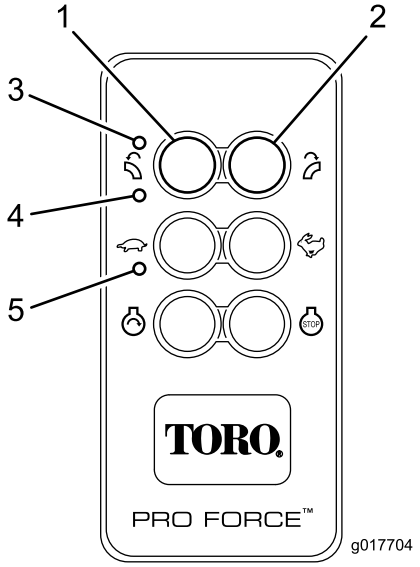

Figura 13

1. Associazione
2. Dissociazione
3. TX
4. RX
5. LINK

Modalità risparmio energetico

Se resta attiva per oltre due ore e mezza senza comunicare con il telecomando, la macchina ritorna alla modalità risparmio energetico — finché non si verifica un ciclo di alimentazione—. La modalità di risparmio energetico è lo stato a corrente ridotta della macchina. In modalità risparmio energetico, la macchina non comunica con il telecomando, non attiva le uscite e, in genere, non funziona normalmente.

- In modalità time-out, il motore non gira (o smette di girare) e il telecomando non comanda alcuna funzione.
- Per attivare il controller nella modalità di temporizzazione, ruotate l'interruttore a chiave in posizione OFF, quindi portatelo momentaneamente in posizione di avvio (il motore inizierà a girare).
- Per evitare che il controller entri in modalità time-out durante il funzionamento della macchina, mediante il telecomando ruotate il condotto di scarico o modificate il regime del motore almeno ogni 2,5 ore.

Regolazione della direzione dell'ugello

La direzione dell'apertura dell'ugello può essere modificata da destra a sinistra premendo l'apposito pulsante sul telecomando (Figura 14).

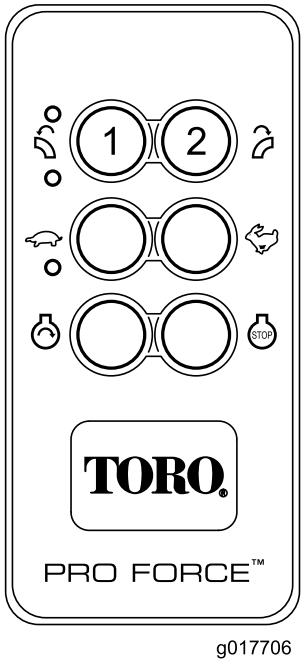

Figura 14

1. Direzione ugello, sinistra
2. Direzione ugello, destra

Suggerimenti

⚠ AVVERTENZA

L'aria di scarico viene espulsa con una forza considerevole e può provocare lesioni o perdita di equilibrio.

- **Allontanarsi dall'apertura dell'ugello quando la macchina è in funzione.**
- **Tenere lontano gli astanti dall'apertura dell'ugello quando la macchina è in funzione.**

⚠ PERICOLO

IL RIBALTAMENTO PUÒ CAUSARE GRAVI FERITE O LA MORTE.

- **Non lavorate MAI su versanti molto scoscesi.**
- **Tosate le pendenze verso l'alto e il basso, mai con movimento laterale.**
- **Evitate partenze e frenate brusche procedendo in salita o in discesa.**
- **Prestate attenzione a fosse e ad altri pericoli nascosti. Non guidate nelle vicinanze di fossati, corsi d'acqua o scarpate, per evitare il rischio di ribaltamento o perdita di controllo.**
- **Se il veicolo trainante si arresta mentre va in salita, fare lentamente retromarcia in discesa. Non cercate di svoltare.**

- Non utilizzate mai il soffiatore se non è collegato a un veicolo trainante.
- Esercitatevi a far funzionare il soffiatore. Si consiglia di soffiare il materiale nella stessa direzione del vento, onde evitare che il materiale venga rigettato nell'area pulita.
- Siate vigili, rallentate e procedete con cautela quando svoltate. Prima di cambiare direzione guardate indietro e ai lati.
- Prestate attenzione alla direzione dell'ugello del soffiatore, e non puntatelo verso terzi.
- Prestate la massima attenzione quando vi avvicinate a curve cieche, cespugli, alberi o altri oggetti che possano impedire la vista.
- Rallentare prima di eseguire curve brusche e di svoltare su pendii
- Prima di muovervi in retromarcia, guardate indietro e assicuratevi che non vi siano persone dietro la macchina.
- Non avviate il motore o dirigete l'ugello del soffiatore in un'area confinata senza ventilazione adeguata. I gas di scarico sono pericolosi e possono essere mortali.
- Lanciate il motore a pieno regime durante il funzionamento.
- Regolate l'apertura dell'ugello in modo che soffi sotto i detriti.
- Usate cautela nel soffiare attorno a zolle d'erba appena piantate, perché la forza dell'aria potrebbe alterare il prato.
- Non utilizzare su autostrade.
- Allontanatevi dall'apertura dell'ugello quando la macchina è in funzione. Tenete lontano gli astanti dall'apertura dell'ugello e non scaricate direttamente in direzione degli astanti.
- Se il motore del veicolo trainante stalla o la macchina perde terreno e non riesce a raggiungere la sommità del pendio, non invertite direzione; fate sempre marcia indietro con il veicolo trainante, lentamente e direttamente giù dal pendio.
- **Evitate rischi di lesioni!** Interrompete la tosatura se una persona o un animale domestico si presentano improvvisamente nell'area da tosare o nelle sue vicinanze**.** L'utilizzo imprudente della macchina, abbinato alle irregolarità del terreno ed agli sbalzi, o a protezioni posizionate in modo errato, può causare infortuni dovuti al lancio di oggetti. Non riprendere l'operazione finché l'area non è sgombra.
- Non superate i 30 km/h quando trasportate il soffiatore.
- Non toccare il motore o la marmitta di scarico quando il motore è in funzione o subito dopo averlo arrestato; questi componenti potrebbero essere abbastanza caldi da causare ustioni.

Importante: Sollevate l'ugello prima di trasportare il soffiatore. Se l'ugello viene lasciato abbassato durante il trasporto, l'ugello può venire a contatto del suolo e potrebbe danneggiarsi.

Nota: Nell'improbabile eventualità di un evento di scarica elettrica statica importante, il controller può abbassare il regime del motore alla minima inferiore. La velocità massima può essere ripristinata premendo il pulsante veloce (coniglio) sul telecomando.

Manutenzione

Programma di manutenzione raccomandato

Cadenza di manutenzione	Procedura di manutenzione
Dopo le prime 8 ore	• Controllate lo stato e la tensione della cinghia
Dopo le prime 10 ore	• Verificate la coppia di serraggio dei dadi ad alette delle ruote
Prima di ogni utilizzo o quotidianamente	• Controllate il livello dell'olio motore. • Pulizia della griglia del motore e del radiatore dell'olio. • Verificate il morsetto dell'ugello e le guide dell'ugello
Ogni 25 ore	• Pulite l'elemento in schiuma sintetica del filtro dell'aria e controllate che l'elemento di carta non abbia subito danni.
Ogni 50 ore	• Controllate lo stato e la tensione della cinghia
Ogni 100 ore	• Sostituite l'elemento di carta del filtro dell'aria. • Cambiate l'olio motore.
Ogni 200 ore	• Sostituite il filtro dell'aria del canister a carboni attivi (eseguite la manutenzione più di frequente se gli ambienti sono estremamente polverosi o sabbiosi) • Sostituite il filtro della linea di spurgo del canister a carboni attivi • Sostituite il filtro dell'olio. • Controllate le candele.
Ogni 500 ore	• Sostituite il filtro del carburante.

Lista di controllo della manutenzione quotidiana

Fotocopiate questa pagina e utilizzatela quando opportuno.

Punto di verifica per la manutenzione	**Per la settimana di:**						
	Lun	**Mar**	**Mer**	**Gio**	**Ven**	**Sab**	**Dom**
Verificate il funzionamento degli strumenti							
Controllate il livello del carburante.							
Controllate il livello dell'olio motore.							
Pulite le alette di raffreddamento del motore.							
Controllate il prefiltro del filtro dell'aria.							
Controllate eventuali rumori insoliti del motore.							
Verificate che non ci siano perdite di liquido.							
Controllate la pressione dei pneumatici.							
Controllate la coppia di bloccaggio del supporto ugello							
Ritoccate la vernice danneggiata.							

Nota sulle aree problematiche		
Ispezione effettuata da:		
N.	Data	Informazioni

Revisione del filtro dell'aria

Intervallo tra gli interventi tecnici: Ogni 25 ore—Pulite l'elemento in schiuma sintetica del filtro dell'aria e controllate che l'elemento di carta non abbia subito danni.

Ogni 100 ore—Sostituite l'elemento di carta del filtro dell'aria.

Nota: Eseguite la manutenzione del filtro dell'aria più di frequente in ambienti molto inquinati o sabbiosi.

Rimozione dei filtri

1. Pulite intorno al filtro dell'aria per evitare che la morchia possa penetrare nel motore provocando gravi danni.
2. Svitate la manopola e togliete il coperchio del filtro dell'aria (Figura 15).

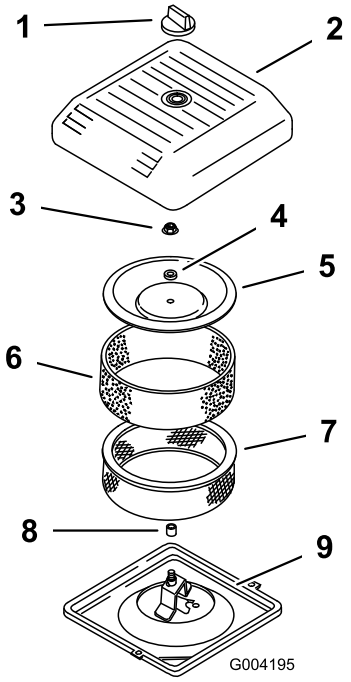

Figura 15

1. Manopola
2. Coperchio del filtro dell'aria
3. Dado del coperchio
4. Distanziale
5. Carter
6. Prefiltro in schiuma sintetica
7. Filtro di carta
8. Tenuta di gomma
9. Base del filtro dell'aria

3. Fate scorrere attentamente il prefiltro in schiuma sintetica fuori dall'elemento di carta (Figura 15).
4. Svitate il dado del coperchio e togliete il coperchio, il distanziale e il filtro di carta (Figura 15).

Pulizia del prefiltro in schiuma sintetica

Importante: Sostituite l'elemento in schiuma sintetica se fosse danneggiato o usurato.

1. Lavate il prefiltro in schiuma sintetica con acqua tiepida e sapone; quando è pulito, risciacquatelo accuratamente.
2. Asciugate il prefiltro premendolo in un panno pulito (senza strizzare).
3. Applicate 29,6 o 59,1 ml d'olio sul prefiltro (Figura 16).

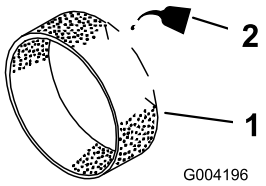

Figura 16

1. Elemento in schiuma sintetica
2. Olio

4. Comprimete il prefiltro per distribuire l'olio.
5. Controllate che il filtro in carta non sia strappato, cha non abbia strati untuosi e che la guarnizione in gomma non sia danneggiata (Figura 17).

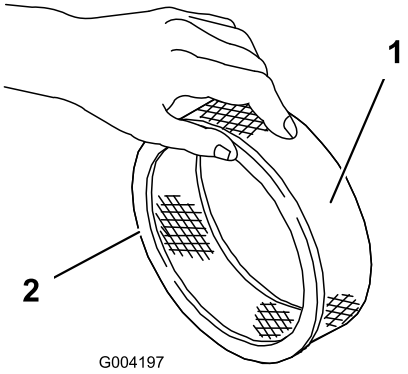

Figura 17

1. Elemento di carta
2. Tenuta di gomma

Importante: Non pulite mai l'elemento di carta. Sostituite l'elemento di carta se sporco o danneggiato (ad esempio, dopo circa 100 ore di servizio).

Montaggio dei filtri

Importante: Per prevenire danni al motore, utilizzatelo sempre con gli elementi di carta e schiuma montati.

1. Fate scorrere attentamente il prefiltro in schiuma sintetica sul filtro di carta (Figura 17).

2. Montate il gruppo filtro dell'aria sulla relativa base (Figura 15).
3. Montate il coperchio, il distanziale e fissatelo con il dado del coperchio (Figura 15). Serrate il dado ad una coppia di 10,7 Nm.
4. Montate il coperchio del filtro dell'aria e fissatelo con la manopola (Figura 15).

Revisione del canister a carboni attivi

Sostituzione del filtro dell'aria del canister a carboni attivi

Intervallo tra gli interventi tecnici: Ogni 200 ore

1. Prima di scendere dalla postazione di guida, spegnete il motore, togliete la chiave di accensione e attendete che si fermino tutte le parti in movimento.
2. Scollegate il tubo dal filtro dell'aria del canister a carboni attivi (Figura 18).
3. Togliete il filtro dell'aria del canister a carboni attivi e gettatelo (Figura 18).

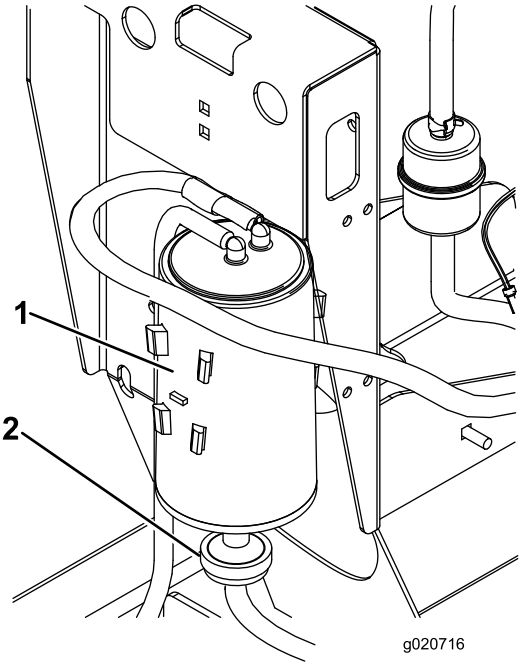

Figura 18

1. Canister a carboni attivi
2. Filtro dell'aria del canister a carboni attivi

4. Montate il nuovo filtro dell'aria.
5. Collegate il tubo al filtro dell'aria del canister a carboni attivi.

Sostituzione del filtro della linea di spurgo del canister a carboni attivi

Intervallo tra gli interventi tecnici: Ogni 200 ore

Nota: Controllate di tanto in tanto che non vi siano accumuli di detriti nella linea di spurgo. Se il filtro appare sporco, sostituitelo.

1. Prima di scendere dalla postazione di guida, spegnete il motore, togliete la chiave di accensione e attendete che si fermino tutte le parti in movimento.
2. Spostate le fascette stringitubo del tipo a molla su entrambi i lati del filtro della linea di spurgo del canister a carboni attivi lontano dal filtro (Figura 19).

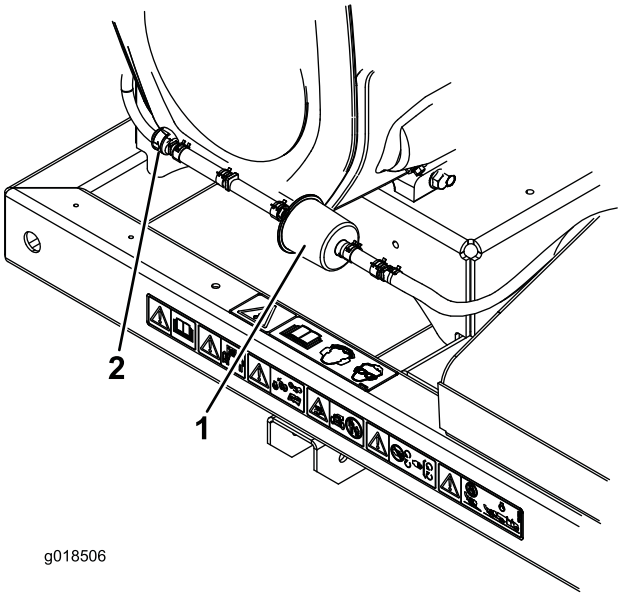

Figura 19

1. Filtro della linea di spurgo del canister a carboni attivi
2. Valvola di ritenuta

3. Togliete il filtro a carboni attivi e gettatelo (Figura 19)
4. Montate un nuovo filtro nel flessibile con la freccia del filtro rivolta verso la valvola di ritenuta e fissatelo con le fascette stringitubo (Figura 19).

Cambio dell'olio motore

Nota: Cambiate l'olio più spesso in ambienti particolarmente polverosi o sabbiosi.

Tipo di olio: olio detergente (API service SG, SH, SJ o superiore)

Capacità della coppa dell'olio: con filtro, 2 l

Viscosità: consultate la tabella seguente.

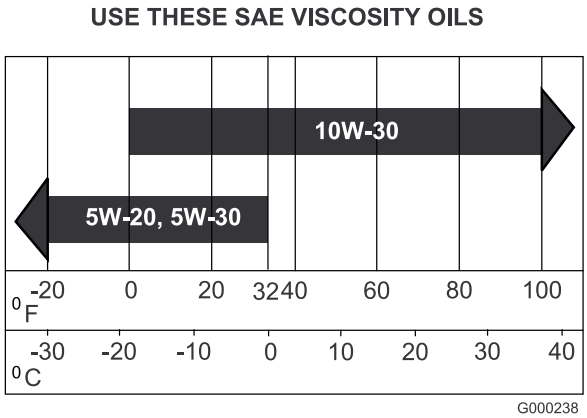

Figura 20

Controllo del livello dell'olio motore

Intervallo tra gli interventi tecnici: Prima di ogni utilizzo o quotidianamente

Nota: Il momento migliore per controllare l'olio del motore è a motore freddo prima che venga avviato per la giornata. Se è già stato avviato, lasciate che l'olio ritorni nel pozzetto per almeno 10 minuti prima di controllarlo. Se il livello dell'olio corrisponde o è inferiore al segno di aggiunta ('add') sull'asta, rabboccate l'olio per portare il livello dell'olio al segno 'pieno' (full). NON RIEMPITE TROPPO. Se il livello dell'olio è tra i segni 'pieno' e 'aggiunta', non è necessario rabboccare l'olio.

1. Parcheggiate la macchina su terreno pianeggiante.
2. Girate la chiave di accensione in posizione Off e toglietela.
3. Pulite attorno all'asta di livello (Figura 21) in modo che la morchia non possa penetrare nel foro di rifornimento e danneggiare il motore.

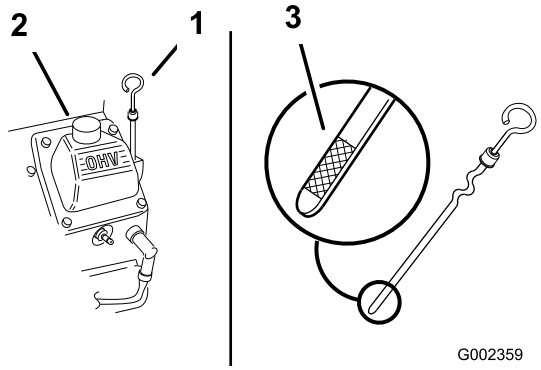

Figura 21

1. Asta di livello dell'olio
2. Bocchettone di rifornimento

4. Svitate l'asta di livello dell'olio e pulitene l'estremità (Figura 21).
5. Inserite a fondo l'asta di livello nel tubo di rifornimento, senza avvitarla (Figura 21).
6. Estraete l'asta e controllate l'estremità metallica. Se il livello dell'olio è basso, versate lentamente dell'olio nel tubo di rifornimento, quanto basta per portarlo al segno Full.

Importante: Non riempite eccessivamente d'olio il carter e avviate il motore. Questo potrebbe danneggiarsi.

Cambio dell'olio

Intervallo tra gli interventi tecnici: Ogni 100 ore

1. Avviate il motore e lasciatelo funzionare per cinque minuti. L'olio caldo defluisce con maggiore facilità.
2. Parcheggiate la macchina in modo che il lato di spurgo sia leggermente più basso rispetto al lato opposto, per garantire l'efflusso completo dell'olio.
3. Prima di lasciare la postazione di guida, spegnete il motore, togliete la chiave di accensione e attendete che si fermino tutte le parti in movimento.
4. Collocate una bacinella sotto lo spurgo. Girate la valvola di spurgo dell'olio per lasciare defluire l'olio (Figura 22).

   Nota: È possibile inserire un tubo flessibile nella valvola di scarico per dirigere la portata dell'olio. Il tubo flessibile non è incluso nella macchina.
5. Quando l'olio è defluito completamente, chiudete la valvola di spurgo.

   Nota: Consegnate l'olio usato presso un centro di raccolta.

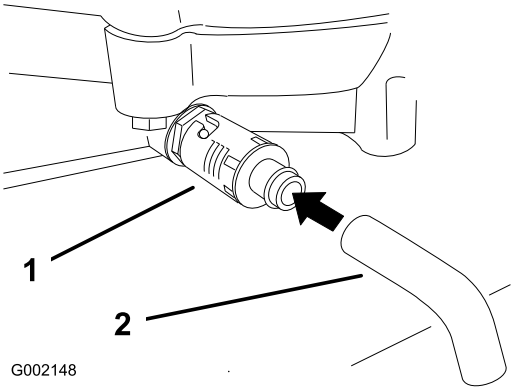

Figura 22

1. Valvola di spurgo dell'olio
2. Tubo di spurgo dell'olio (**Non incluso**)

6. Versate lentamente nel tubo di rifornimento (Figura 21) l'80% circa dell'olio indicato.

7. Controllate il livello dell'olio; vedere Controllo del livello dell'olio motore.
8. Rabboccate lentamente finché l'olio non raggiunge il segno di **Full** (pieno).

Cambio del filtro dell'olio

Intervallo tra gli interventi tecnici: Ogni 200 ore

Nota: Cambiate il filtro dell'olio più spesso in ambienti particolarmente polverosi o sabbiosi.

1. Spurgate l'olio dal motore; fate riferimento a Cambio dell'olio motore.
2. Togliete il filtro usato e tergete la superficie della guarnizione dell'adattatore del filtro (Figura 23).

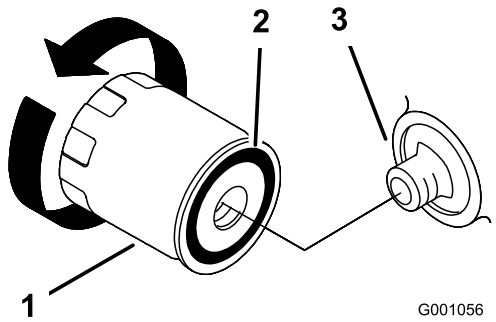

Figura 23

1. Filtro dell'olio
2. Guarnizione del riduttore
3. Riduttore

3. Spalmate un velo di olio nuovo sulla guarnizione di gomma del filtro di ricambio (Figura 23).
4. Montate il nuovo filtro dell'olio nell'adattatore, giratelo in senso orario finché la guarnizione di gomma non sfiora l'adattatore, quindi serrate il filtro di altri 2/3 di giro o 1 giro (Figura 23).
5. Riempite il carter con olio nuovo adatto; consultate Cambio dell'olio motore.
6. Fate girare il motore per tre minuti circa, spegnetelo e verificate che attorno al filtro dell'olio non vi siano perdite.
7. Controllate il livello dell'olio motore e, all'occorrenza, rabboccate.

Associazione telecomando e macchina

Importante: Leggete l'intera procedura prima di avviare il processo di associazione.

Il telecomando deve stabilire la comunicazione con la macchina prima che il sistema possa essere utilizzato.

Il telecomando è associato alla macchina del sistema in stabilimento. Ciò avviene applicando la procedura di associazione. Laddove sia necessario ristabilire la comunicazione telecomando-macchina (esempio: inserimento di un telecomando nuovo o di ricambio su una macchina preesistente), eseguite la procedura di associazione indicata.

Nota: L'associazione del telecomando a una macchina diversa provoca la dissociazione del telecomando dalla macchina originale.

1. Escludete l'alimentazione dalla macchina.
2. Posizionatevi vicino alla macchina in un punto bene in vista e senza ostacoli, con il telecomando in mano.
3. Tenete premuti contemporaneamente i pulsanti di associazione e dissociazione. Le luci fisse TX diventano verdi.
4. Continuate a tenere premuti i pulsanti finché il LED LINK inizia a lampeggiare in giallo.

   Nota: Se il LED LINK lampeggiante diventa fisso, la procedura di associazione viene annullata ed è necessario avviarne una nuova per stabilire il collegamento di comunicazione.
5. Quando il LED LINK lampeggia in giallo, rilasciate i due pulsanti. I tre LED lampeggiano lasciando all'operatore (2) secondi per eseguire la fase successiva.

   Nota: Se non si preme il pulsante successivo entro due secondi, la procedura di associazione viene annullata ed è necessario avviarne una nuova per stabilire il collegamento di comunicazione.
6. Tenete premuto il pulsante di associazione. Il LED RX si spegne, il LED TX si accende fisso in verde e il LED LINK si accende fisso in giallo.
7. Alimentate la macchina continuando a tenere premuto il pulsante di associazione.

   Il telecomando e la macchina inizia a stabilire un collegamento di comunicazione, mentre si preme il pulsante di associazione. Completato il processo, il LED LINK giallo resta fisso, il LED RX interrompe il lampeggio in rosso e il LED TX si accende fisso in verde (pulsante premuto) fino al rilascio del pulsante, quando TX inizia a lampeggiare in verde per indicare che il telecomando sta trasmettendo.
8. Rilasciate il pulsante di associazione.

   RX si spegne e TX lampeggia in verde per un breve intervallo di tempo, quindi si spegne.

   Il sistema è pronto all'uso con quel particolare telecomando.

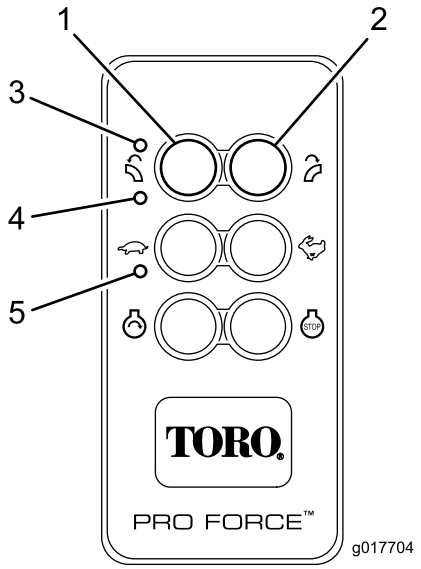

Figura 24

1. Associazione
2. Dissociazione
3. TX
4. RX
5. LINK

Manutenzione delle candele

Prima di montare la candela accertatevi che la distanza tra gli elettrodi centrali e laterali sia corretta. Utilizzate una chiave per candele per la rimozione e il montaggio delle candele e un calibro/spessimetro per il controllo e la regolazione della distanza fra gli elettrodi. Se necessario, montate delle candele nuove.

Tipo: Champion® RC12YC, Champion® Platinum 3071 o equivalente

Distanza tra gli elettrodi: 0,76 mm.

Controllo delle candele

Intervallo tra gli interventi tecnici: Ogni 200 ore

1. Controllate il centro delle candele (Figura 25). Se l'isolatore è di color marrone chiaro o grigio, il motore funziona correttamente. Una patina nera sull'isolatore significa in genere che il filtro dell'aria è sporco.

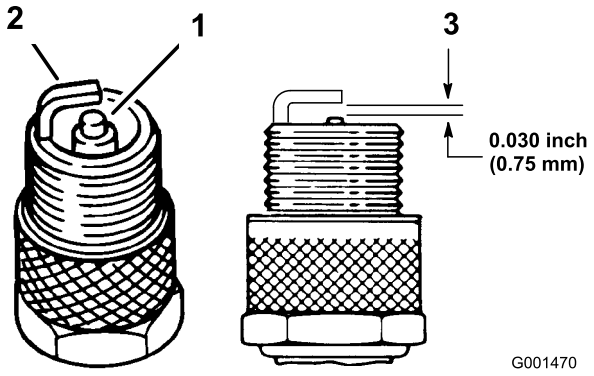

Figura 25

1. Isolatore dell'elettrodo centrale
2. Elettrodo laterale
3. Distanza fra gli elettrodi (non in scala)

Importante: Sostituite sempre le candele in caso di patina nera sull'isolatore, elettrodi usurati, pellicola d'olio o incrinature.

2. Controllate la distanza tra gli elettrodi centrale e laterale (Figura 25). Piegate l'elettrodo laterale (Figura 25) se la distanza non è corretta.

Rimozione delle candele

1. Prima di lasciare la postazione di guida, spegnete il motore, togliete la chiave di accensione e attendete che si fermino tutte le parti in movimento.
2. Scollegate i cappellotti dalle candele (Figura 26).

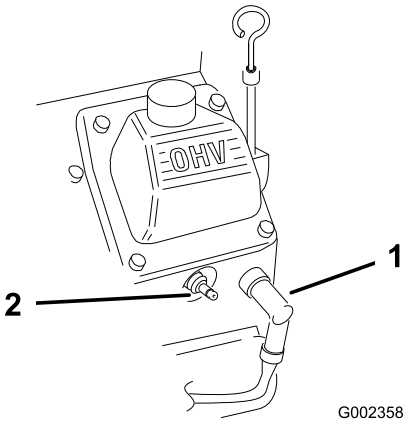

Figura 26

1. Cappellotto della candela
2. Candela

3. Pulite l'area intorno alle candele per evitare che la morchia penetri nel motore e lo danneggi.
4. Togliete le candele e le rondelle metalliche.

Montaggio delle candele

1. Montate le candele e le rondelle metalliche. Verificate che la distanza fra gli elettrodi sia corretta.

2. Serrate le candele ad un valore compreso tra 24 e 30 Nm.
3. Collegate i cappellotti alle candele (Figura 25).

Sostituzione del filtro del carburante

Intervallo tra gli interventi tecnici: Ogni 500 ore

Non montate mai un filtro sporco qualora sia stato tolto dall'impianto di alimentazione.

1. Prima di lasciare la postazione di guida, spegnete il motore, togliete la chiave di accensione e attendete che si fermino tutte le parti in movimento.
2. Lasciate raffreddare la macchina.
3. Premete le estremità delle fascette stringitubo ed allontanatele dal filtro (Figura 27).

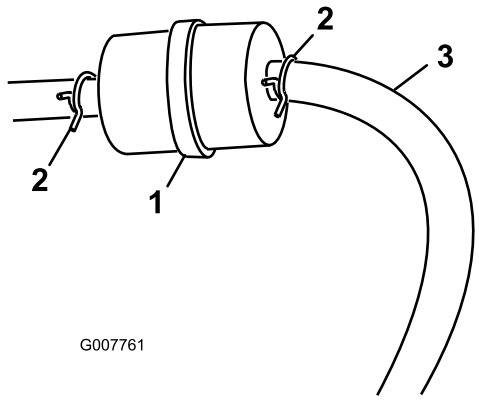

Figura 27

1. Filtro del carburante
2. Fascetta stringitubo

4. Togliete il filtro dai tubi del carburante.
5. Montate un nuovo filtro ed avvicinate le fascette stringitubo al filtro (Figura 27).

Revisione del serbatoio del carburante

⚠ PERICOLO

In talune condizioni la benzina è estremamente infiammabile ed altamente esplosiva. Un incendio o un'esplosione possono ustionare voi ed altre persone, e causare danni.

- **Spurgate la benzina dal serbatoio carburante a motore freddo. Eseguite questa operazione all'aperto. Tergete la benzina versata.**
- **Non fumate mai durante lo spurgo della benzina e tenetevi lontano da fiamme vive o dove una scintilla possa accendere i fumi di benzina.**

1. Parcheggiate la macchina su una superficie pianeggiante, per garantire che i serbatoi del carburante si svuotino completamente.
2. Spegnete il motore e togliete la chiave.
3. Allentate la fascetta stringitubo e spostatela in alto sul tubo del carburante, lontano dal filtro del carburante (Figura 27).
4. Scollegate il tubo del carburante dal filtro del carburante (Figura 27).

   Nota: Lasciate spurgare la benzina in una tanica apposita o in una bacinella (Figura 27).

   Nota: Questo è il momento più opportuno per montare un nuovo filtro, in quanto il serbatoio del carburante è vuoto.
5. Collegate il tubo del carburante al filtro del carburante. Infilate la fascetta vicino al filtro del carburante, per fissare il tubo del carburante (Figura 27).

Pulizia della griglia del motore e del radiatore dell'olio

Intervallo tra gli interventi tecnici: Prima di ogni utilizzo o quotidianamente

Controllate e pulite sempre la griglia del motore e il radiatore dell'olio prima dell'uso. Eliminate erba, morchia ed altri detriti accumulatisi sul radiatore dell'olio e sulla griglia della presa d'aria del motore (Figura 28).

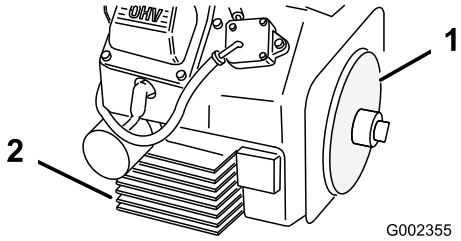

Figura 28

1. Griglia del motore
2. Radiatore dell'olio

Verifica dell'ugello

Intervallo tra gli interventi tecnici: Prima di ogni utilizzo o quotidianamente

Verifica del morsetto dell'ugello

Verificate giornalmente il morsetto dell'ugello (Figura 29) per controllare che sia serrato. Se l'ugello viene trascinato su ostacoli o attraverso aree basse del terreno, potrebbe

urtare e allentarsi dal morsetto Serrate i dispositivi di fissaggio del morsetto ad una coppia di 5,1-5,7 Nm.

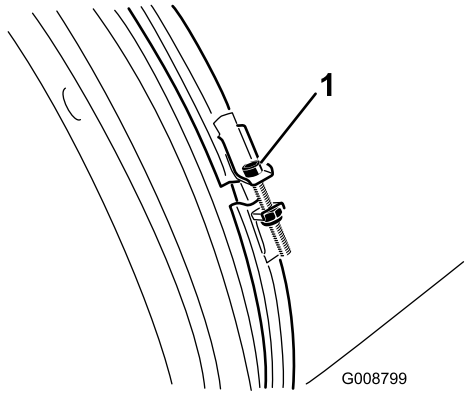

Figura 29

1. Morsetto dell'ugello

Pulizia delle guide dell'ugello

Verificate ed eliminate erba, morchia o accumuli di detriti in prossimità e all'interno delle guide dell'ugello (Figura 30). Se le guide dell'ugello non sono libere da detriti, l'ugello potrebbe non ruotare liberamente e questo potrebbe fermare il motore.

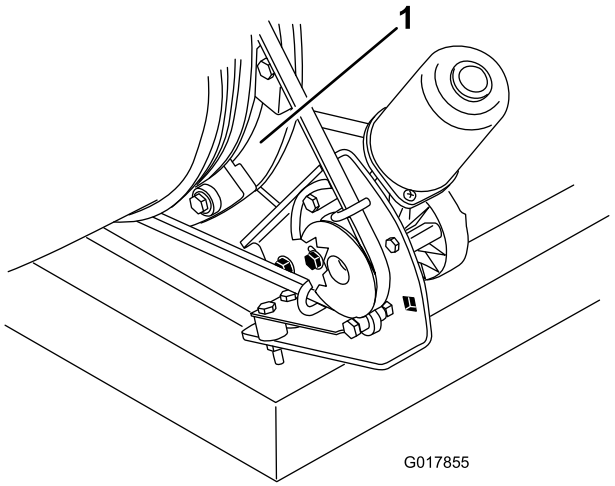

Figura 30

1. Guide dell'ugello

Regolazione della cinghia

Intervallo tra gli interventi tecnici: Dopo le prime 8 ore

Ogni 50 ore

Se la cinghia scivola quando si cambia la direzione dell'ugello, è necessario regolare la cinghia.

1. Allentate i bulloni che fissano la staffa di supporto della puleggia al telaio del soffiatore (Figura 31).

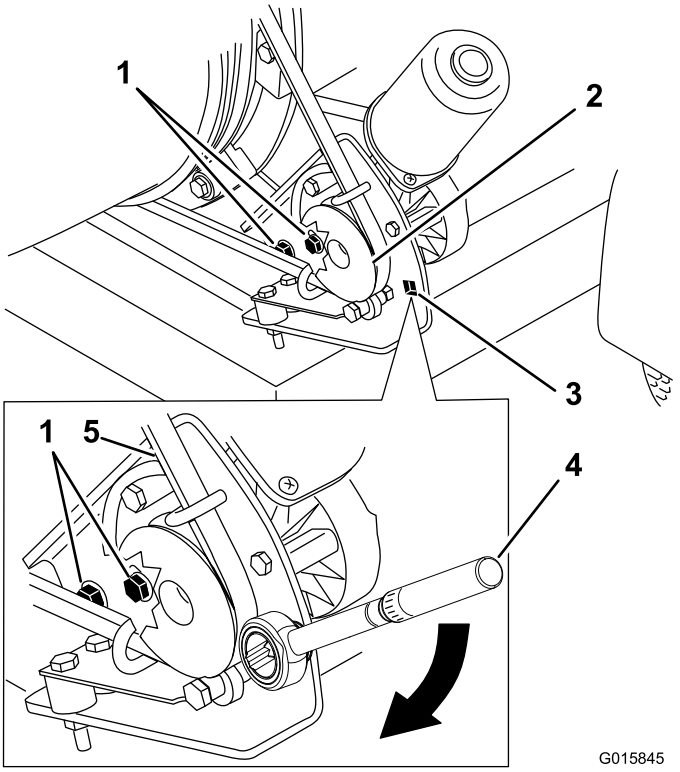

Figura 31

1. Bulloni di fissaggio
2. Puleggia
3. Foro per chiave torsiometrica
4. Chiave torsiometrica nella staffa di supporto della puleggia (da 22,6 a 26,0 N-m)
5. Cinghia

2. Posizionate una chiave torsiometrica nella staffa di supporto della puleggia (Figura 31).
3. Girare la staffa di supporto della puleggia allontanandola dall'ugello finché la chiave torsiometrica non registra un valore tra 22,6 e 26,0 Nm (Figura 31).
4. Serrate i bulloni di fissaggio.

Manutenzione delle parti elettriche

Importante: Prima di effettuare interventi di saldatura sulla macchina, scollegate il controller e il cavo negativo dalla batteria per evitare di danneggiare l'impianto elettrico.

Ricarica della batteria

⚠ PERICOLO

L'elettrolito della batteria contiene acido solforico, veleno mortale che può causare gravi ustioni.

- **Non bevete l'elettrolito, e non lasciate che venga a contatto con la pelle, gli occhi o gli indumenti. Indossate occhiali di protezione per proteggere gli occhi, e guanti di gomma per proteggere le mani.**
- **Riempite la batteria nelle vicinanze di acqua pulita, per lavare accuratamente la pelle.**

AVVERTENZA

CALIFORNIA
Avvertenza norma "Proposition 65"

I poli della batteria, i morsetti e gli accessori attinenti contengono piombo e relativi composti, sostanze chimiche che nello Stato della California sono considerate cancerogene e causa di anomalie della riproduzione. Lavate le mani dopo avere maneggiato questi componenti.

1. Rimuovete i ganci che fissano il coperchio della batteria alla relativa cassetta e togliete il coperchio dalla cassetta (Figura 32).

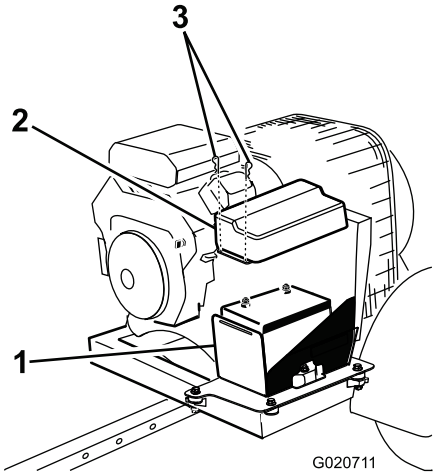

Figura 32

1. Cassetta batteria
2. Coperchio batteria
3. Ganci di fissaggio della batteria

2. Collegate un caricabatterie da 3 – 4 A ai poli della batteria (Figura 33). Caricate la batteria a 3 – 4 ampere per 4 – 8 ore.

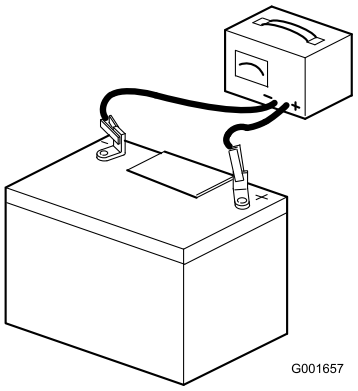

Figura 33

⚠ AVVERTENZA

Durante la ricarica della batteria si sviluppano gas esplosivi.

Non fumate mai nelle adiacenze della batteria, e tenetela lontano da scintille e fiamme.

3. Quando la batteria è carica, staccate il caricabatterie dalla presa elettrica e dai poli della batteria.
4. Montate il coperchio della batteria e fissatelo con i ganci.

Inserimento/Sostituzione della batteria del telecomando

I telecomandi sono alimentati da tre batterie AAA. Durante l'installazione, rispettate la polarità corretta indicata all'interno del vano per evitare danni all'unità. Per sostituire o inserire le batterie nel telecomando:

1. Togliete le quattro viti Phillips piccole dal coperchio del vano batteria e sollevate il coperchio del telecomando.
2. Se il vano batteria è vuoto, inserite tre batterie AAA nuove. Posizionate le batterie come illustrato nella Figura 34.
3. Per sostituire le batterie scariche, rimuovete le vecchie batterie e inserite tre batterie AAA nuove. Posizionate le batterie come illustrato nella Figura 34.
4. Riposizionate il coperchio del vano e serrate le quattro viti Phillips. Non serrate le viti eccessivamente, ma quanto basta per garantire una tenuta adeguata della guarnizione.

Nota: Quando posizionate le batterie nel relativo vano del telecomando, rispettante la polarità corretta.

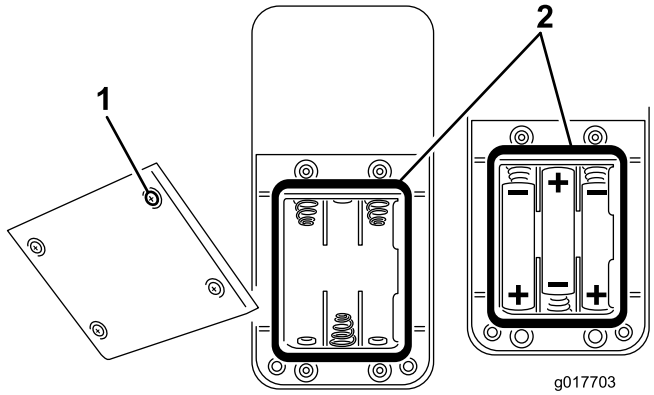

Figura 34

1. Vite del coperchio
2. Guarnizione di tenuta

Fusibili

Motore

Un fusibile in linea da 15 amp è incorporato nel cablaggio preassemblato del motore (Figura 35).

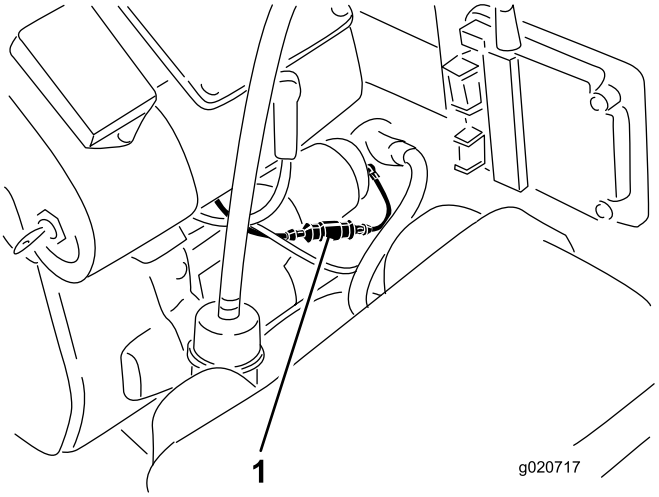

Figura 35

1. Fusibile
2. Ricevitore

Ricevitore

Un fusibile in linea da 15 amp è incorporato nel cablaggio preassemblato del ricevitore. Si trova dietro il ricevitore nella parte posteriore della torre di controllo (Figura 35).

Rimessaggio

1. Girate la chiave su Off. Scollegate il cappellotto dalla candela. Togliete la chiave.
2. Eliminate residui d'erba, morchia e fanghiglia dalle parti esterne della macchina, in particolare dal motore. Pulite accuratamente da pula e morchia le alette esterne della testata e l'alloggiamento della ventola.

   Importante: La macchina può essere lavata con detersivo neutro ed acqua. Non utilizzate lance ad alta pressione. Non usate una quantità d'acqua eccessiva.
3. Eseguite la manutenzione del filtro dell'aria; consultate Manutenzione del filtro dell'aria.
4. Cambiate l'olio della coppa; consultate Manutenzione dell'olio motore.
5. Controllate la pressione dei pneumatici; vedere Controllo della pressione dei pneumatici.
6. Caricate la batteria; consultate Manutenzione della batteria.
7. Preparate la macchina per il rimessaggio in caso di pause di utilizzo superiori a 30 giorni. Preparate la macchina per il rimessaggio come segue.
   A. Aggiungete un additivo/stabilizzante a base di petrolio al carburante nel serbatoio; osservate le istruzioni per la miscelazione riportate dal produttore dello stabilizzatore. Non utilizzate stabilizzatori a base di alcool (etanolo o metanolo).

      Nota: L'additivo/stabilizzatore del carburante è più efficace se viene utilizzato sempre, insieme a benzina fresca.

   B. Fate funzionare il motore per distribuire la benzina condizionata nel sistema di alimentazione (5 minuti).
   C. Spegnete il motore, lasciatelo raffreddare e spurgate il serbatoio del carburante; vedere Revisione del serbatoio del carburante.
   D. Riavviate il motore e fatelo funzionare finché non si spegne.
   E. Chiudete l'aria al motore. Avviate il motore e lasciatelo girare finché non si avvia più.
   F. Smaltite il carburante nel rispetto dell'ambiente. Riciclatelo in conformità alle leggi locali.

   Importante: Non conservate per più di 90 giorni il carburante stabilizzato/condizionato.
8. Togliete la candela (o candele) e controllatene lo stato; vedere Revisione delle candele. Con la candela (o candele) staccata dal motore, versate due cucchiaiate d'olio motore nel foro della candela. Ora attivate il motorino di avviamento per avviare il motore e distribuire l'olio nel cilindro. Montate la candela (o candele), Non montate il cappellotto sulla candela (o candele).
9. Controllate e serrate tutti i bulloni, i dadi e le viti. Riparate o sostituite le parti difettose o danneggiate.

10. Ritoccate tutti i graffi e le superfici metalliche sverniciate. La vernice può essere ordinata al Centro di Assistenza autorizzato di zona.

11. Riponete la macchina in una rimessa o in un deposito pulito ed asciutto. Togliete la chiave di accensione e riponetela fuori della portata dei bambini e delle persone non autorizzate all'uso. Coprite la macchina con un telo per proteggerla e mantenerla pulita.

Smaltimento dei rifiuti

L'olio motore, il motore e le batterie del telecomando sono inquinanti per l'ambiente. Smaltiteli nel pieno rispetto dei regolamenti del vostro stato e regionali.

Schemi

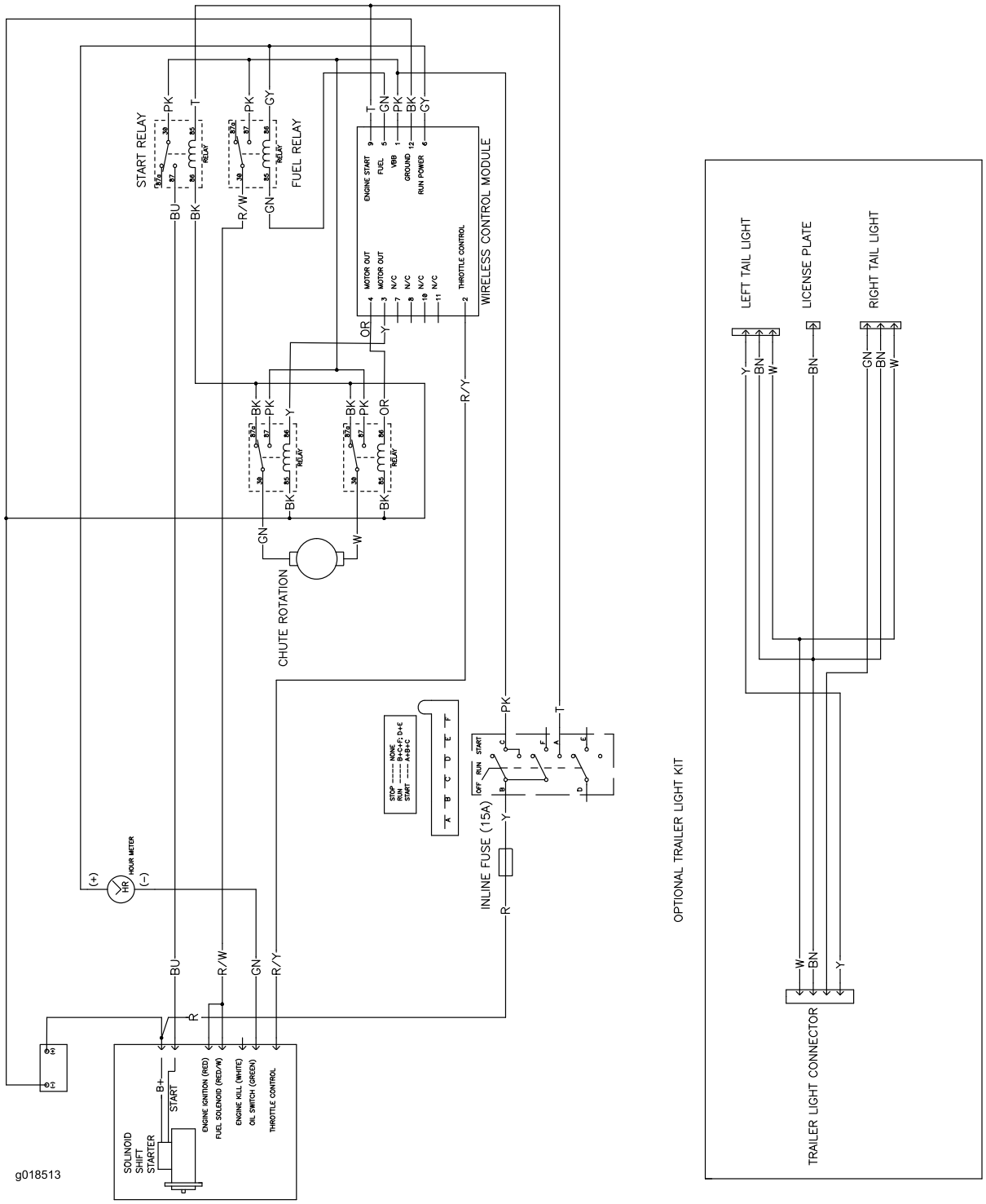

Schema elettrico (Rev. C)

Note:

Note:

Garanzia Toro a copertura totale

Garanzia limitata

Condizioni e prodotti coperti

La Toro Company e la sua affiliata, Toro Warranty Company, ai sensi dell'accordo tra di loro siglato, garantiscono che il vostro Prodotto Commerciale Toro (il "Prodotto") è esente da difetti di materiale e lavorazione per il periodo più breve tra due anni o 1500 ore di servizio*. Questa garanzia si applica a tutti i prodotti ad eccezione degli arieggiatori (per questi prodotti vedere le dichiarazioni di garanzia a parte). Nei casi coperti dalla garanzia, provvederemo alla riparazione gratuita del Prodotto, ad inclusione di diagnosi, manodopera, parti e trasporto. La presente garanzia è valida con decorrenza dalla data di consegna del Prodotto all'acquirente iniziale.
* Prodotto provvisto di contaore.

Istruzioni per ottenere il servizio in garanzia

Voi avete la responsabilità di notificare il Distributore Commerciale dei Prodotti o il Concessionario Commerciale Autorizzato dei Prodotti da quale avere acquistato il Prodotto, non appena ritenete che esista una condizione prevista dalla garanzia. Per informazioni sul nominativo di un Distributore Commerciale dei Prodotti o di un Concessionario Autorizzato, e per qualsiasi chiarimento in merito ai vostri diritti e responsabilità in termini di garanzia, potrete contattarci a:

Toro Commercial Products Service Department
Toro Warranty Company
8111 Lyndale Avenue South
Bloomington, MN 55420-1196

+1–952–888–8801 o +1–800–952–2740
E-mail: commercial.warranty@toro.com

Responsabilità del proprietario

Quale proprietario del Prodotto siete responsabile della manutenzione e delle regolazioni citate nel *Manuale dell'operatore*. La mancata esecuzione della manutenzione e delle regolazioni previste può rendere nullo il reclamo in garanzia.

Articoli e condizioni non coperti da garanzia

Non tutte le avarie o i guasti che si verificano durante il periodo di garanzia sono difetti di materiale o lavorazione. Quanto segue è escluso dalla presente garanzia.

- Avarie del prodotto risultanti dall'utilizzo di parti di ricambio non originali Toro, o dal montaggio e utilizzo di parti aggiuntive, o dall'impiego di accessori e prodotti modificati non a marchio Toro. Una garanzia a parte può essere fornita dal produttore dei suddetti articoli.
- Avarie del prodotto risultanti dalla mancata esecuzione della manutenzione e/o delle regolazioni consigliate. Qualora non venga eseguita una corretta manutenzione del Prodotto, secondo le procedure consigliate, elencate nel *Manuale dell'operatore*, eventuali richieste di intervento in garanzia potrebbero essere respinte.
- Avarie risultanti dall'utilizzo del prodotto in maniera errata, negligente o incauta.
- Le parti consumate dall'uso, salvo quando risultino difettose. I seguenti sono alcuni esempi di parti di consumo che si usurano durante il normale utilizzo del prodotto: pastiglie e segmenti dei freni, ferodi della frizione, lame, cilindri, rulli e cuscinetti (con guarnizione o da lubrificare), controlame, candele, ruote orientabili e cuscinetti, pneumatici, filtri, nastri e alcuni componenti di irrigatori, come membrane, ugelli, valvole di ritegno, ecc.
- Avarie provocate da cause esterne. I seguenti sono solo alcuni esempi di cause esterne: condizioni atmosferiche, metodi di rimessaggio, contaminazione, utilizzo di carburanti, refrigeranti, lubrificanti, additivi, fertilizzanti, acqua o prodotti chimici non autorizzati, ecc.
- Avarie o problemi prestazionali dovuti all'utilizzo di carburanti (per es. benzina, diesel o biodiesel) non conformi ai rispettivi standard industriali.
- Rumore, vibrazione, usura e deterioramento normali.
- I seguenti sono alcuni esempi di "normale usura": danni ai sedili a causa di usura o abrasione, superfici verniciate consumate, adesivi o finestrini graffiati, ecc.

Parti

Le parti previste per la sostituzione come parte della manutenzione sono garantite per il periodo di tempo fino al tempo previsto per la sostituzione di tale parte. Le parti sostituite ai sensi della presente garanzia sono coperte per tutta la durata della garanzia del prodotto originale e diventano proprietà di Toro. Toro si riserva il diritto di prendere la decisione finale in merito alla riparazione di parti o gruppi esistenti, o alla loro sostituzione. Per le riparazioni in garanzia Toro può utilizzare parti ricostruite.

Garanzia sulla batteria agli ioni di litio e deep cycle:

Le batterie agli ioni di litio e deep cycle hanno uno specifico numero totale di kilowattora erogabili durante la loro vita. Il modo in cui vengono utilizzate, caricate e in cui vengono effettuate le operazioni di manutenzione può prolungare o ridurre la vita totale della batteria. Man mano che le batterie di questo prodotto si consumano, la quantità di lavoro utile tra gli intervalli di carica si ridurrà lentamente, fino a che la batteria sarà del tutto usurata. La sostituzione di batterie che, a seguito del normale processo di usura, risultano inutilizzabili, è responsabilità del proprietario del prodotto. Durante il normale periodo di garanzia del prodotto potrebbe essere necessaria la sostituzione delle batterie, a spese del proprietario. Nota: (Solo batteria agli ioni di litio): Una batteria agli ioni di litio ha soltanto una garanzia prorata parziale da 3 a 5 anni in base alla durata di servizio e ai kilowattora utilizzati. Per ulteriori informazioni si rimanda al *Manuale dell'operatore*.

La manutenzione è a spese del proprietario.

La messa a punto, la lubrificazione e la pulizia del motore, la sostituzione dei filtri, il refrigerante e l'esecuzione delle procedure di manutenzione consigliata sono alcuni dei normali servizi richiesti dai prodotti Toro a carico del proprietario.

Condizioni generali

La riparazione da parte di un Distributore o Concessionario Toro autorizzato è l'unico rimedio previsto dalla presente garanzia.

Né The Toro Company né la Toro Warranty Company sono responsabili di danni indiretti, incidentali o consequenziali in merito all'utilizzo dei Prodotti Toro coperti dalla presente garanzia, ivi compresi costi o spese per apparecchiature sostitutive o assistenza per periodi ragionevoli di avaria o di mancato utilizzo in attesa della riparazione ai sensi della presente garanzia. Ad eccezione della garanzia sulle emissioni, citata di seguito, se pertinente, non vi sono altre espresse garanzie. Tutte le garanzie implicite di commerciabilità e idoneità all'uso sono limitate alla durata della presente garanzia esplicita.

In alcuni stati non è permessa l'esclusione di danni incidentali o consequenziali, né limitazioni sulla durata di una garanzia implicita; di conseguenza, nel vostro caso le suddette esclusioni e limitazioni potrebbero non essere applicabili. La presente garanzia concede diritti legali specifici; potreste inoltre godere di altri diritti, che variano da uno stato all'altro.

Nota relativa alla garanzia del motore:

Il Sistema di Controllo delle Emissioni presente sul vostro Prodotto può essere coperto da garanzia a parte, rispondente ai requisiti stabiliti dall'Environmental Protection Agency (EPA) degli Stati Uniti e/o dal California Air Resources Board (CARB). Le limitazioni di cui sopra, in termini di ore, non sono applicabili alla garanzia del Sistema di Controllo delle Emissioni. I particolari sono riportati nella Dichiarazione di Garanzia sul Controllo delle Emissioni del motore, fornita con il prodotto o presente nella documentazione del costruttore del motore

Paesi oltre gli Stati Uniti e il Canada.

I clienti acquirenti di prodotti Toro esportati dagli Stati Uniti o dal Canada devono contattare il proprio Distributore (Concessionario) Toro per ottenere le polizze di garanzia per il proprio paese, regione o stato. Se per qualche motivo non siete soddisfatti del servizio del vostro Distributore o avete difficoltà nell'ottenere informazioni sulla garanzia, siete pregati di rivolgervi all'importatore Toro.