Form No. 3377-541 Rev A

TORO®

Count on it.

Manuel de l'utilisateur

Compacteur à plaque vibrante réversible RP-500/700/1200

N° de modèle 68071—N° de série 313000001 et suivants

N° de modèle 68072—N° de série 313000001 et suivants

N° de modèle 68073—N° de série 313000001 et suivants

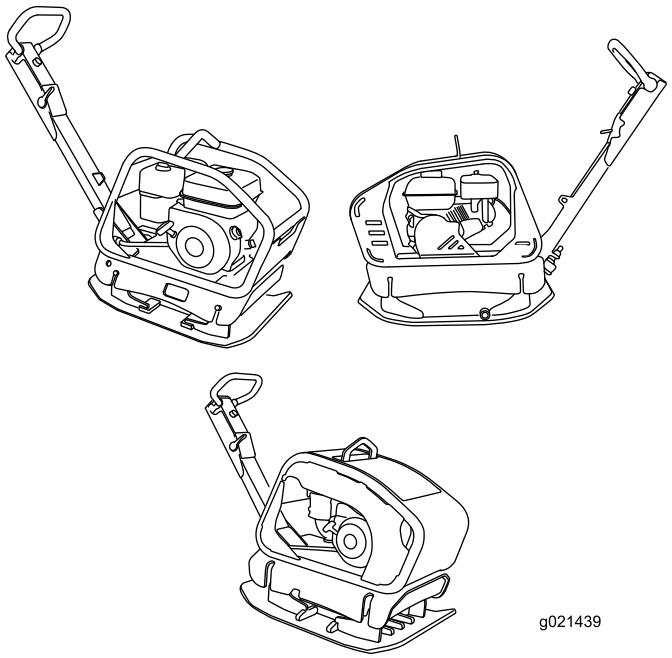

Enregistrez votre produit à www.Toro.com.
Traduction du texte d'origine (FR)

3377-541 A

Introduction

⚠ ATTENTION

CALIFORNIE
Proposition 65 - Avertissement

Ce produit contient une ou des substances chimiques considérées par l'état de Californie comme capables de provoquer des cancers, des anomalies congénitales ou d'autres troubles de la reproduction.

Les gaz d'échappement de ce produit contiennent des substances chimiques considérées par l'état de Californie comme susceptibles de provoquer des cancers, des malformations congénitales et autres troubles de la reproduction.

L'utilisation de ce produit peut entraîner une exposition à des substances chimiques considérées pas l'état de Californie comme capables de provoquer des cancers, des anomalies congénitales ou d'autres troubles de la reproduction.

Lisez attentivement ces informations pour apprendre comment utiliser et entretenir correctement votre produit, et éviter de l'endommager ou de vous blesser. Vous êtes responsable de l'utilisation sûre et correcte du produit.

Vous pouvez contacter Toro directement à www.Toro.com pour tout renseignement concernant un produit ou un accessoire, pour obtenir l'adresse d'un dépositaire ou pour enregistrer votre produit.

Lorsque vous contactez un dépositaire-réparateur agréé ou le service après-vente Toro pour l'entretien de votre machine, pour vous procurer des pièces Toro d'origine ou pour obtenir des renseignements complémentaires, munissez-vous des numéros de modèle et de série du produit. Figure 1 indique l'emplacement des numéros de modèle et de série du produit. Inscrivez les numéros dans l'espace réservé à cet effet.

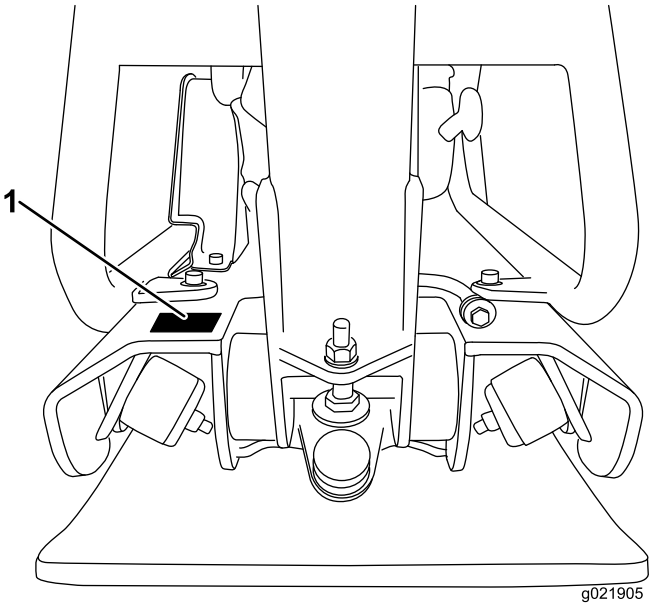

Figure 1

N° de modèle _____

N° de série _____

Les mises en garde de ce manuel soulignent les dangers potentiels et sont signalées par le symbole de sécurité (Figure 2), qui indique un danger pouvant entraîner des blessures graves ou mortelles si les précautions recommandées ne sont pas respectées.

Figure 2

1. Symbole de sécurité

Deux autres termes sont également utilisés pour faire passer des informations essentielles. **Important**, pour attirer l'attention sur des informations mécaniques spécifiques et **Remarque**, pour insister sur des informations d'ordre général méritant une attention particulière.

© 2013—The Toro® Company
8111 Lyndale Avenue South
Bloomington, MN 55420

Contactez-nous sur www.Toro.com.
Imprimé aux États-Unis.
Tous droits réservés

Table des matières

Introduction 2
Sécurité 3
Consignes de sécurité 3
Autocollants de sécurité et d'instruction 5
Mise en service 7
Contrôle du niveau d'huile moteur 7
Contrôle du niveau d'huile d'excentrique 7
Vue d'ensemble du produit 7
Caractéristiques techniques 8
Utilisation 9
Contrôle du niveau d'huile moteur 9
Nettoyage des débris sur la machine 9
Ajout de carburant 9
Démarrage et arrêt du moteur 11
Utilisation du compacteur 12
Transport de la machine 13
Entretien 14
Programme d'entretien recommandé 14
Débranchement du fil de la bougie 14
Entretien du filtre à air 14
Vidange et remplacement de l'huile moteur 15
Vidange et remplacement de l'huile d'excentrique 16
Nettoyage de la cuvette de décantation 17
Entretien de la courroie 17
Entretien de la bougie 17
Remisage 18
Dépistage des défauts 19

Sécurité

Cette machine peut occasionner des accidents si elle n'est pas utilisée ou entretenue correctement. Pour réduire les risques d'accidents et de blessures, respectez les consignes de sécurité qui suivent. Tenez toujours compte des mises en garde signalées par le symbole de sécurité et la mention *Prudence*, *Attention* ou *Danger*. Ne pas les respecter, c'est risquer de vous blesser, parfois mortellement.

Consignes de sécurité

Ce produit est capable d'écraser et de sectionner les mains et les pieds. Respectez toujours toutes les consignes de sécurité pour éviter des blessures graves ou mortelles.

⚠ ATTENTION

Les gaz d'échappement contiennent du monoxyde de carbone, un gaz inodore mortel.

Ne faites pas tourner le moteur à l'intérieur d'un local fermé.

Apprendre à se servir de la machine

- Lisez le *Manuel de l'utilisateur* et toute autre documentation de formation. Il appartient au propriétaire de la machine d'expliquer le contenu du manuel aux personnes (utilisateurs, mécaniciens, etc.) qui ne maîtrisent pas suffisamment la langue dans laquelle il est rédigé.
- Familiarisez-vous avec le maniement correct du matériel, les commandes et les symboles de sécurité.
- Les utilisateurs et mécaniciens doivent tous posséder les compétences nécessaires. Le propriétaire de la machine doit assurer la formation des utilisateurs.
- Ne confiez jamais l'utilisation ou l'entretien de la machine à des enfants ou des personnes non qualifiées. Certaines législations imposent un âge minimum pour l'utilisation de ce type de machine.
- Le propriétaire/l'utilisateur est responsable des dommages matériels ou corporels et peut les prévenir.

Avant d'utiliser la machine

- Examinez la zone de travail pour déterminer comment exécuter votre tâche correctement et en toute sécurité. Utilisez uniquement les accessoires et équipements agréés par le fabricant.
- Portez des vêtements appropriés, y compris un casque, des lunettes de protection, un pantalon, des chaussures de sécurité et des protège-oreilles. Les cheveux longs, les vêtements amples et les bijoux peuvent se prendre dans les pièces mobiles.
- Examinez la zone de travail et enlevez tout objet qui pourrait être endommagé par la machine (outils, matériaux de construction, objets personnels, etc.).

- Soyez particulièrement prudent lorsque vous manipulez du carburant, en raison de son inflammabilité et du risque d'explosion des vapeurs qu'il dégage.
  - N'utilisez que des récipients homologués
  - N'enlevez jamais le bouchon du réservoir de carburant et n'ajoutez jamais de carburant quand le moteur est en marche. Laissez refroidir le moteur avant de faire le plein de carburant. Ne fumez pas.
  - Ne faites jamais le plein et ne vidangez jamais le réservoir de carburant à l'intérieur.
- Vérifiez toujours que les commandes de présence de l'utilisateur, les contacteurs de sécurité et les capots de protection sont en place et fonctionnent correctement. N'utilisez pas la machine en cas de mauvais fonctionnement.

Utilisation

- Ne faites jamais tourner le moteur dans un local fermé.
- N'utilisez la machine que sous un bon éclairage et méfiez-vous des trous et autres dangers cachés.
- N'utilisez pas la machine dans des flaques d'eau.
- Ralentissez et changez de direction avec prudence.
- Vérifiez que personne ne se trouve dans la zone de travail avant d'utiliser la machine. Arrêtez la machine si quelqu'un entre dans la zone de travail.
- Tenez les personnes et les animaux à distance.
- N'approchez pas les pieds du compacteur.
- Le port de protecteurs d'oreilles est obligatoire pour utiliser cette machine.
- N'utilisez pas la machine sous l'emprise de l'alcool, de drogues ou de médicaments.
- Portez des chaussures de sécurité renforcées d'acier ou des embouts en acier.
- N'utilisez jamais la machine si les capots de protection ne sont pas en place.
- Ne modifiez pas le réglage du régulateur et ne faites pas tourner le moteur à un régime excessif.
- Procédez avec prudence pour charger la machine sur une remorque ou un camion, ainsi que pour la décharger.
- Ne laissez jamais la machine en marche sans surveillance. Avant de quitter la machine, réglez la commande d'accélérateur sur bas régime, coupez le moteur et attendez l'arrêt de toutes les pièces mobiles.
- Ne touchez aucune des pièces de la machine juste après l'arrêt, car elles peuvent être très chaudes. Laissez-les refroidir avant d'entreprendre des réparations, des réglages ou des entretiens.
- Avant de compacter le sol, repérez et marquez l'emplacement des conduites souterraines.
- La foudre peut provoquer des blessures graves ou mortelles. Si vous voyez des éclairs ou que vous entendez le tonnerre à proximité, n'utilisez pas la machine et mettez-vous à l'abri.

Entretien et remisage

- Garez la machine sur une surface plane et horizontale, réglez la commande d'accélérateur sur bas régime et arrêtez le moteur. Attendez l'arrêt complet de toutes les pièces mobiles avant de régler, de nettoyer ou de réparer la machine.
- Pour éviter les risques d'incendie, éliminez les débris qui se trouvent sur les entraînements, les silencieux et le moteur. Nettoyez les coulées éventuelles d'huile et de carburant.
- Laissez refroidir le moteur avant de remiser la machine à l'écart de toute flamme.
- Ne stockez pas le carburant près d'une flamme et ne le vidangez pas à l'intérieur d'un local.
- Garez la machine sur un sol plat et horizontal. Ne confiez jamais l'entretien de la machine à des personnes non qualifiées.
- Débranchez la bougie avant d'entreprendre des réparations.
- N'approchez jamais les mains ou les pieds des pièces mobiles. Dans la mesure du possible, évitez d'effectuer des réglages sur la machine moteur en marche.
- Maintenez toutes les pièces en bon état de marche et toutes les fixations bien serrées. Remplacez tous les autocollants usés ou endommagés.
- Gardez les écrous et boulons bien serrés. Maintenez le matériel en bon état de marche.
- Ne laissez pas la boue, les pierres ou autres débris s'accumuler sur la machine. Nettoyez les coulées éventuelles d'huile ou de carburant. Laissez refroidir la machine avant de la remiser.
- Soyez particulièrement prudent lorsque vous manipulez du carburant, en raison de son inflammabilité et du risque d'explosion des vapeurs qu'il dégage.
  - N'utilisez que des récipients homologués.
  - N'enlevez jamais le bouchon du réservoir de carburant et n'ajoutez jamais de carburant quand le moteur est en marche. Laissez refroidir le moteur avant de faire le plein de carburant. Ne fumez pas.
  - Ne faites jamais le plein à l'intérieur d'un local.
  - Ne remisez jamais la machine ou les bidons de carburant dans un local où se trouve une flamme nue, telle la veilleuse d'un chauffe-eau ou d'une chaudière.
  - Ne remplissez jamais les bidons de carburant à l'intérieur d'un véhicule, dans le coffre, à l'arrière d'une fourgonnette ou ailleurs que sur le sol.
  - Le bec verseur du bidon doit rester en contact avec le bord du réservoir pendant le remplissage.
- Arrêtez-vous et examinez la machine après avoir heurté un obstacle. Effectuez les réparations nécessaires avant de remettre le moteur en marche.
- Pour préserver les normes d'origine, n'utilisez que des pièces de rechange Toro d'origine.

Autocollants de sécurité et d'instruction

Des autocollants de sécurité et des instructions bien visibles sont placés près de tous les endroits potentiellement dangereux. Remplacez tout autocollant endommagé ou manquant.

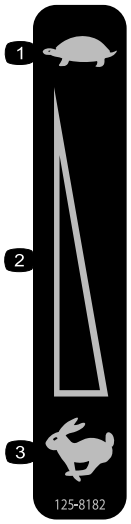

125–8182

1. Petite vitesse
2. Commande de régime variable
3. Grande vitesse

125–8207

1. Huile moteur

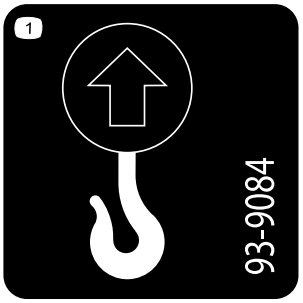

93–9084

1. Point de levage

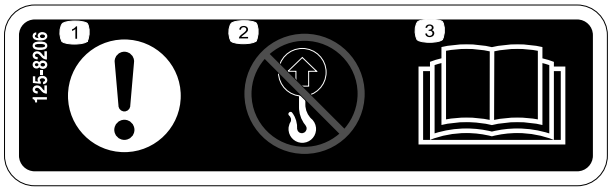

125–8206

1. Prudence
2. Ne soulevez pas le compacteur par la poignée.
3. Lisez le *Manuel de l'utilisateur* pour tout renseignement sur le levage de la machine.

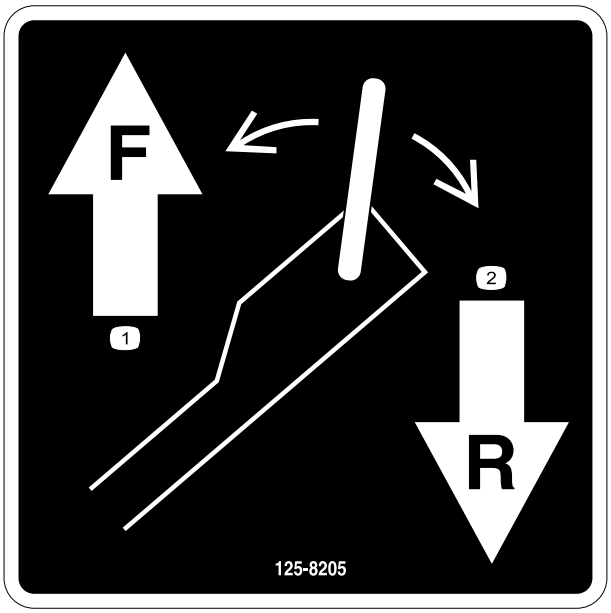

125–8205

1. Poussez la poignée en avant pour faire avancer le compacteur.
2. Tirez la poignée en arrière pour faire reculer le compacteur.

CALIFORNIA SPARK ARRESTER WARNING

Operation of this equipment may create sparks that can start fires around dry vegetation. A spark arrester may be required. The operator should contact local fire agencies for laws or regulations relating to fire prevention requirements. 117-2718

117–2718

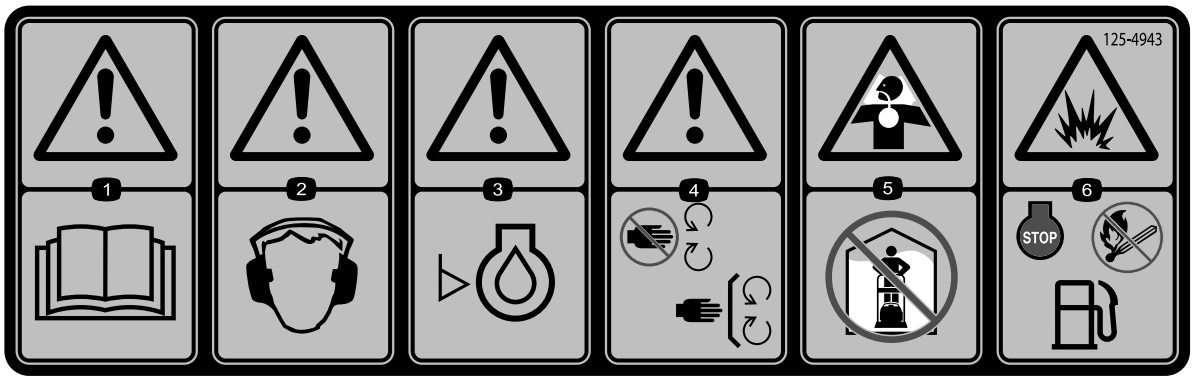

125–4943

1. Attention – Lisez le *Manuel de l'utilisateur*.
2. Attention – portez des protecteurs d'oreilles.
3. Attention – vérifiez le niveau d'huile moteur avant d'utiliser la machine.
4. Attention – ne vous approchez pas des pièces mobiles; gardez toutes les protection et tous les capots en place.
5. Risque d'asphyxie – n'utilisez pas la machine à l'intérieur d'un local.
6. Risque d'explosion – coupez le moteur et éteignez complètement les flammes avant de faire le plein de carburant.

Mise en service

Contrôle du niveau d'huile moteur

À la livraison, le carter moteur de la machine contient de l'huile. Cependant, il peut être nécessaire de faire l'appoint d'huile. Voir la Vidange et remplacement de l'huile moteur (page 15). Ajoutez suffisamment d'huile pour faire monter le niveau jusqu'au repère maximum (Full) sur la jauge.

Contrôle du niveau d'huile d'excentrique

À la livraison, le carter de l'excentrique contient de l'huile, mais il peut être nécessaire de faire l'appoint d'huile. Voir la Vidange et remplacement de l'huile d'excentrique (page 16). Ajoutez une quantité d'huile suffisante pour qu'elle arrive au niveau du bouchon d'huile sur le côté du carter d'excentrique.

Vue d'ensemble du produit

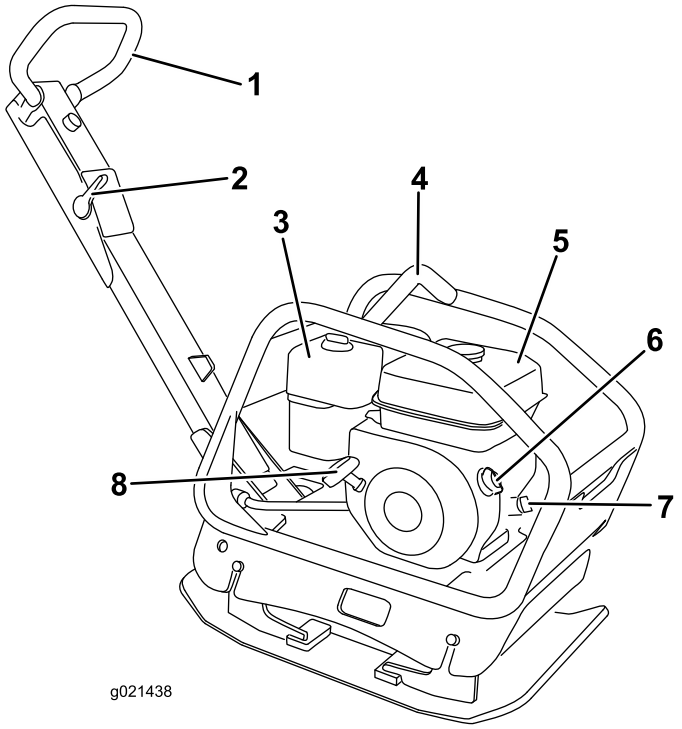

Figure 3
RP–500

1.	Poignée	5.	Réservoir de carburant
2.	Commande d'accélérateur	6.	Commande Marche/Arrêt du moteur
3.	Filtre à air	7.	Jauge d'huile
4.	Point de levage	8.	Poignée du lanceur

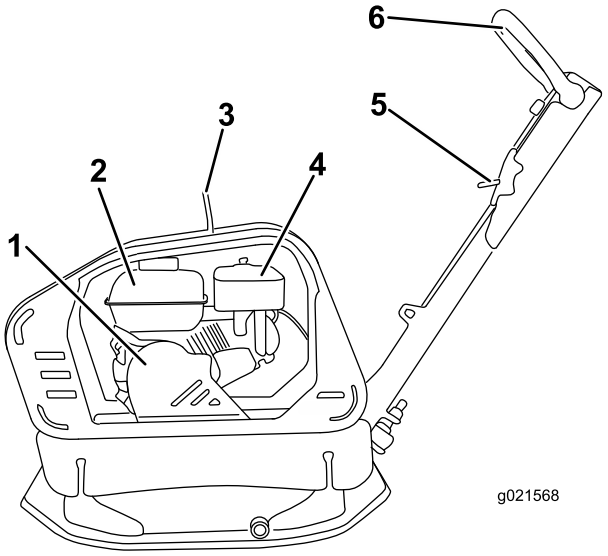

Figure 4
RP-700

1. Couvercle de la courroie
2. Réservoir de carburant
3. Point de levage
4. Filtre à air
5. Commande d'accélérateur
6. Poignée

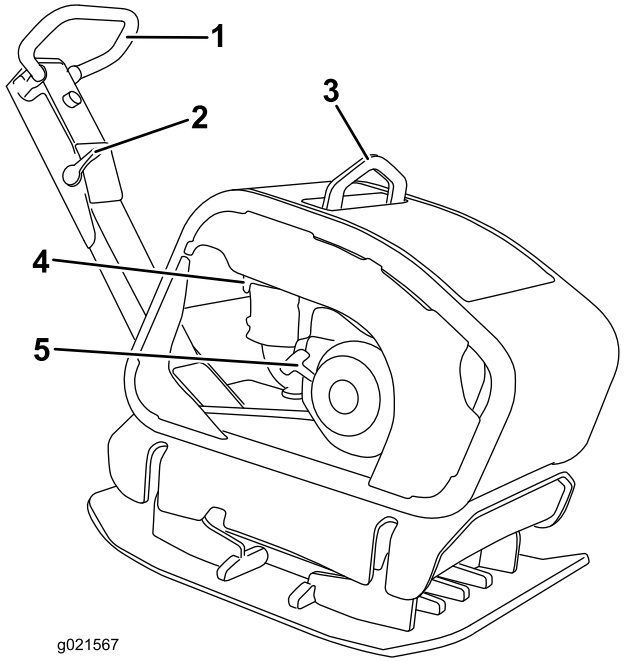

Figure 5
RP-1200

1. Poignée
2. Commande d'accélérateur
3. Point de levage
4. Filtre à air
5. Poignée du lanceur

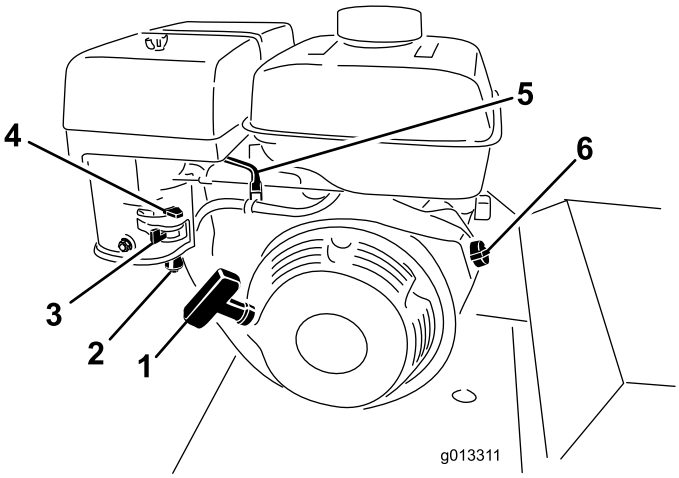

Figure 6

1. Démarreur à lanceur
2. Cuvette de décantation
3. Robinet d'arrivée de carburant
4. Commande de starter
5. Commande d'accélérateur
6. Commande Marche/Arrêt du moteur

Caractéristiques techniques

Numéro de modèle :	RP-500	RP-700	RP-1200
Largeur	40 cm (15,7 po)	50 cm (19,7 po)	60 cm (23,6 po)
Longueur	118 cm (46,5 po)	128 cm (50,8 po)	142 cm (55,9 po)
Hauteur (poignée relevée)	109 cm (42,9 po)	113 cm (44,5 po)	115 cm (45,3 po)
Hauteur (poignée abaissée)	99 cm (39 po)	104 cm (40,9 po)	105,5 cm (41,5 po)
Poids	120 kg (264,6 lb)	210 kg (463 lb)	330 kg (727,5 lb)

Utilisation

Remarque: Les côtés gauche et droit de la machine sont déterminés d'après la position d'utilisation.

Contrôle du niveau d'huile moteur

Périodicité des entretiens: À chaque utilisation ou une fois par jour

1. Arrêtez la machine sur une surface plane et horizontale.
2. Réglez la commande d'accélérateur sur bas régime, coupez le moteur et attendez l'arrêt complet de toutes les pièces mobiles.
3. Nettoyez la surface autour de la jauge d'huile (Figure 7) pour éviter que des impuretés ne s'introduisent dans le goulot de remplissage, ce qui risquerait d'endommager le moteur.

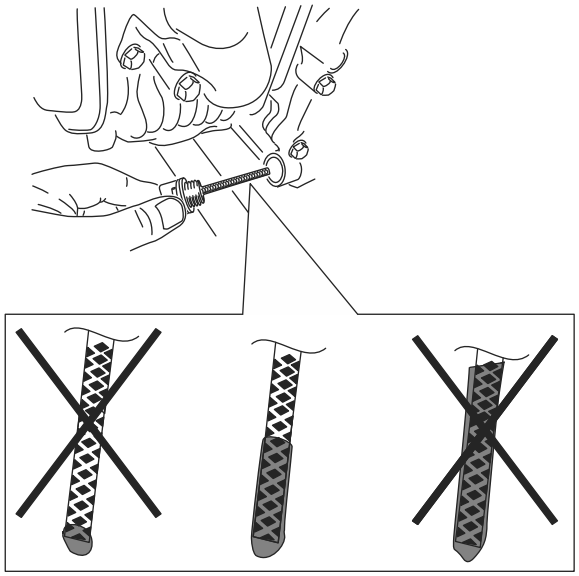

g021437

Figure 7

1. Jauge de niveau

4. Dévissez la jauge d'huile et essuyez soigneusement l'extrémité (Figure 7).
5. Revissez la jauge complètement dans le goulot de remplissage (Figure 7).
6. Dévissez de nouveau la jauge et examinez son extrémité. Si le niveau est bas, versez lentement juste assez d'huile dans le goulot de remplissage pour amener le niveau au repère maximum (Full) sur la jauge.

   Important: Ne faites pas tourner le moteur avec un carter d'huile trop rempli, sous peine d'endommager le moteur.

Nettoyage des débris sur la machine

Périodicité des entretiens: À chaque utilisation ou une fois par jour

1. Réglez la commande d'accélérateur sur bas régime, coupez le moteur et attendez l'arrêt de toutes les pièces mobiles.

   ⚠ ATTENTION

   Un contact avec les pièces chaudes de la machine peut causer de graves brûlures.

   Laissez refroidir toutes les pièces avant de toucher la machine.

2. Brossez la saleté et les débris déposés sur les ouvertures du filtre à air et du moteur.

Ajout de carburant

- Pour assurer le fonctionnement optimal de la machine, utilisez uniquement de l'essence sans plomb propre et fraîche avec un indice d'octane de 87 ou plus (méthode de calcul (R+M)/2).
- L'utilisation de carburant oxygéné contenant jusqu'à 10 % d'éthanol ou 15 % de MTBE par volume est tolérée.
- N'utilisez **pas** de mélanges d'essence à l'éthanol (E15 ou E85 par exemple) avec plus de 10 % d'éthanol par volume. Cela peut entraîner des problèmes de performances et/ou des dommages au moteur qui peuvent ne pas être couverts par la garantie.
- N'utilisez **pas** d'essence contenant du méthanol.
- Ne stockez **pas** le carburant dans le réservoir ou dans des bidons de carburant pendant l'hiver à moins d'utiliser un stabilisateur de carburant.
- N'ajoutez **pas** d'huile à l'essence.

⚠ DANGER

Dans certaines circonstances, l'essence est extrêmement inflammable et hautement explosive. Un incendie ou une explosion causé(e) par de l'essence peut vous brûler, ainsi que d'autres personnes, et causer des dommages matériels.

- **Faites le plein du réservoir de carburant à l'extérieur, dans un endroit bien dégagé, lorsque le moteur est froid. Essuyez toute essence répandue.**
- **Ne faites jamais le plein du réservoir de carburant à l'intérieur d'une remorque fermée.**
- **Ne remplissez pas le réservoir de carburant complètement. Ajoutez de l'essence dans le réservoir de carburant jusqu'à ce que le niveau se situe entre 6 et 13 mm (1/4 et 1/2 po) en dessous de la base du goulot de remplissage. L'espace au-dessus doit rester vide pour permettre à l'essence de se dilater.**
- **Ne fumez jamais en manipulant de l'essence et tenez-vous à l'écart des flammes nues ou des sources d'étincelles qui pourraient enflammer les vapeurs d'essence.**
- **Conservez l'essence dans un récipient homologué et hors de la portée des enfants. N'achetez et ne stockez jamais plus que la quantité d'essence consommée en un mois.**
- **N'utilisez pas la machine sans l'équiper du système d'échappement complet et en bon état de marche.**

⚠ DANGER

Dans certaines circonstances, de l'électricité statique peut se former lors du ravitaillement, produire une étincelle et enflammer les vapeurs d'essence. Un incendie ou une explosion causé(e) par de l'essence peut vous brûler, ainsi que d'autres personnes, et causer des dommages matériels.

- **Posez toujours les bidons d'essence sur le sol, à l'écart du véhicule, avant de les remplir.**
- **Ne remplissez pas les bidons d'essence à l'intérieur d'un véhicule ou sur le plateau d'une remorque, car la moquette intérieure ou le revêtement en matière plastique du plateau risque d'isoler le bidon et de freiner l'élimination de l'électricité statique éventuellement produite.**
- **Dans la mesure du possible, descendez la machine du véhicule ou de la remorque et posez-la à terre avant de remplir le réservoir de carburant.**
- **Si ce n'est pas possible, laissez la machine dans le véhicule ou sur la remorque, mais remplissez le réservoir à l'aide d'un bidon, et non directement à la pompe.**
- **En cas de remplissage à la pompe, maintenez le pistolet en contact avec le bord du réservoir ou du bidon jusqu'à la fin du ravitaillement.**

Utilisation d'un stabilisateur/conditionneur

Utilisez un additif stabilisateur/conditionneur dans la machine pour :

- Que l'essence reste fraîche pendant une période maximale de 90 jours. Au-delà de cette durée, il est recommandé de vidanger le réservoir de carburant.
- Nettoyer le moteur lorsqu'il tourne.
- Éviter la formation d'un dépôt gommeux dans le circuit d'alimentation, qui pourrait entraîner des problèmes de démarrage.

Important: N'utilisez pas d'additifs contenant du méthanol ou de l'éthanol.

Ajoutez à l'essence une quantité appropriée de stabilisateur/conditionneur.

Remarque: L'efficacité des stabilisateurs/conditionneurs est optimale lorsqu'ils sont ajoutés à de l'essence fraîche. Pour réduire les risques de formation de dépôts visqueux dans le circuit d'alimentation, utilisez toujours un stabilisateur dans l'essence.

Remplissage du réservoir de carburant

1. Réglez la commande d'accélérateur sur bas régime, coupez le moteur et attendez l'arrêt complet de toutes les pièces mobiles.
2. Laissez refroidir le moteur.
3. **Modèles 68072 et 68073 seulement :** soulevez le couvercle (Figure 8).

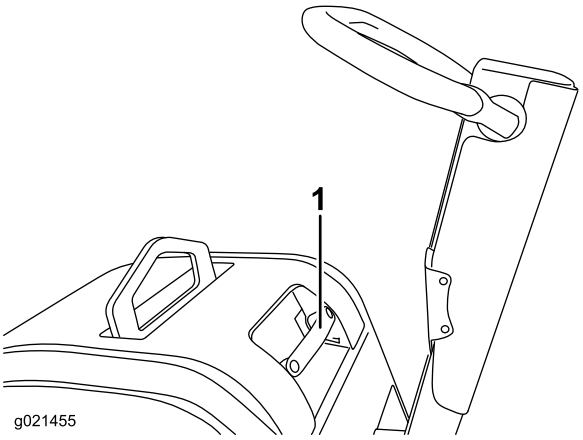

Figure 8

1. Poignée du couvercle

4. Nettoyez la surface autour du bouchon du réservoir de carburant et enlevez le bouchon (Figure 9).

   Remarque: Le bouchon est attaché au réservoir de carburant.

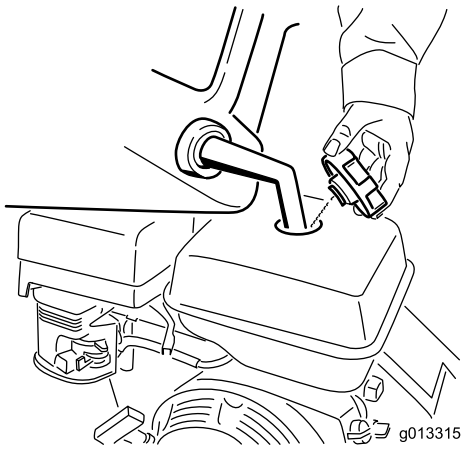

Figure 9

5. Ajoutez de l'essence sans plomb dans le réservoir de carburant.

   Important: Ne remplissez pas le réservoir de carburant complètement. L'espace au-dessus doit rester vide pour permettre à l'essence de se dilater.
6. Revissez fermement le bouchon du réservoir de carburant.
7. Essuyez l'essence éventuellement répandue.

Démarrage et arrêt du moteur

Démarrage du moteur

1. Tournez le robinet d'arrivée de carburant en position ouverte (Figure 10).

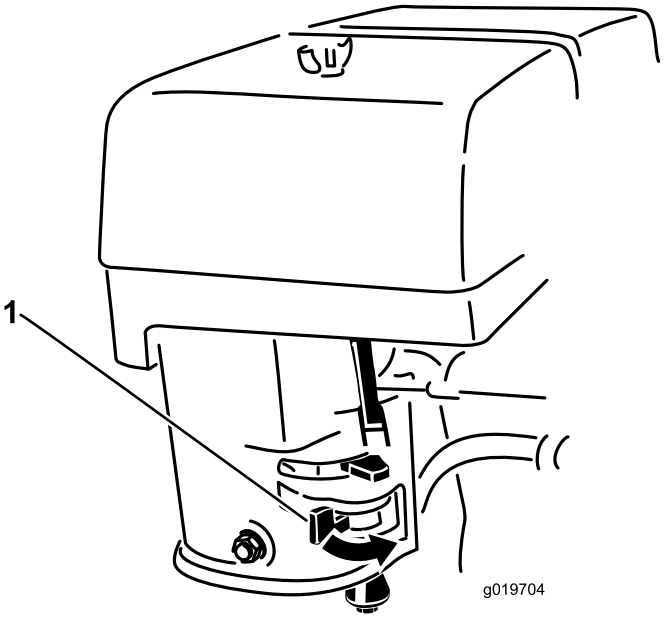

Figure 10

1. Robinet d'arrivée de carburant

2. Placez la commande du moteur en position Marche (Figure 11).

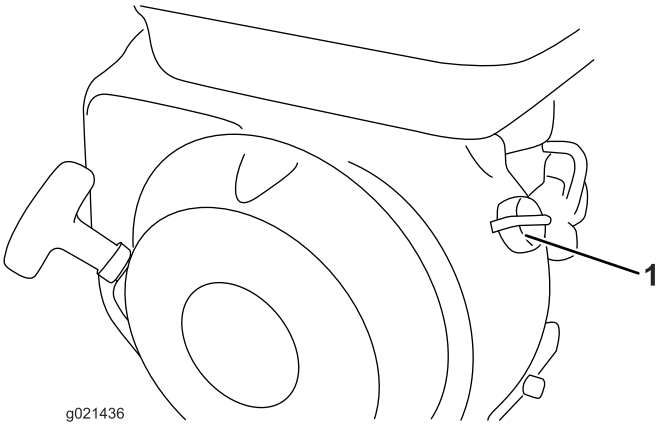

Figure 11

1. Commande du moteur

3. Déplacez la commande de starter vers la gauche pour démarrer le moteur à froid (Figure 12).

   Remarque: L'usage du starter n'est généralement pas requis si le moteur est chaud.

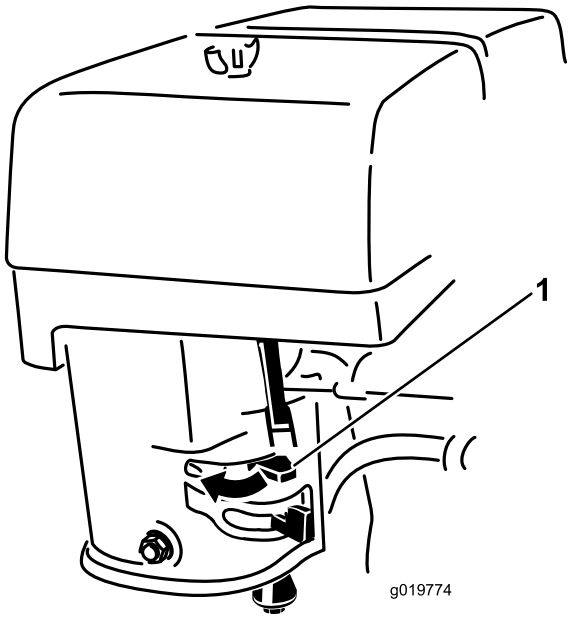

Figure 12

1. Starter

4. Tirez lentement la poignée du lanceur jusqu'à ce que vous sentiez une résistance, puis tirez vigoureusement pour démarrer le moteur.
5. Lorsque le moteur a démarré, poussez progressivement la commande de starter vers la droite. Si le moteur cale ou hésite, déplacez de nouveau la commande vers la gauche jusqu'à ce que le moteur soit chaud.
6. Réglez la commande d'accélérateur sur haut régime.

   Remarque: Le compacteur commence à vibrer lorsque l'accélérateur est réglé en position haut régime.

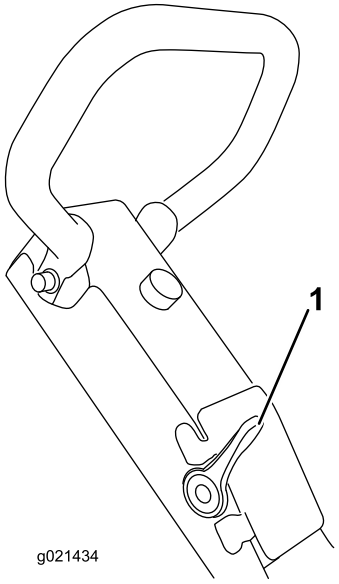

Figure 13

1. Commande d'accélérateur

Arrêt du moteur

1. Placez la commande d'accélérateur à la position bas régime (Figure 14).

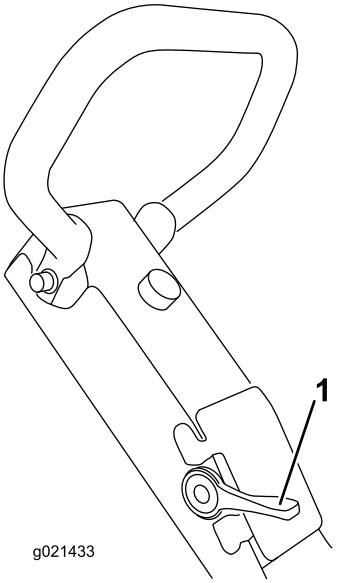

Figure 14

1. Commande d'accélérateur

2. Coupez le moteur et fermez le robinet d'arrivée de carburant.

Utilisation du compacteur

Commande de la direction de déplacement

- La poignée bouge automatiquement vers l'avant et la machine se met à avancer (Figure 17).

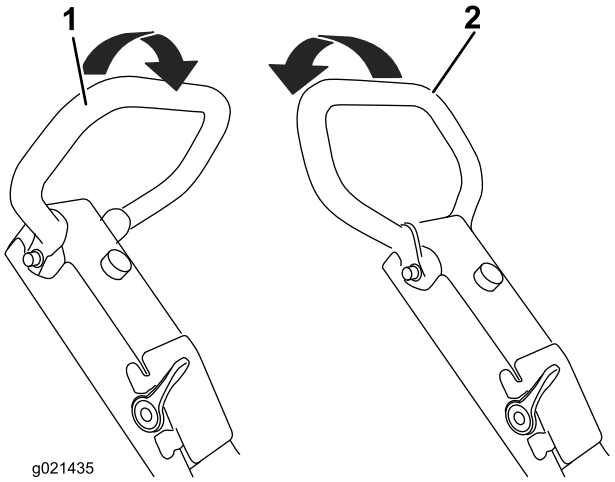

Figure 15

1. Poignée en position avant 2. Poignée en position arrière

- Tirez la poignée en arrière pour faire reculer la machine (Figure 17).

Transport de la machine

L'anneau de levage de la cage de sécurité peut être utilisé pour soulever et transporter la machine avec des sangles ou une grue (Figure 16).

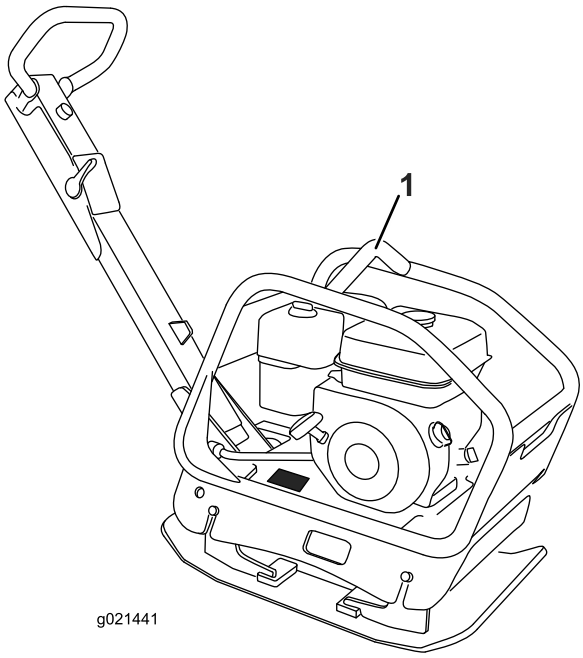

Figure 16
RP-500 montré

1. Point de levage de cage de sécurité

Entretien

Programme d'entretien recommandé

Périodicité d'entretien	Procédure d'entretien
Après les 25 premières heures de fonctionnement	• Vidangez et remplacez l'huile moteur.
À chaque utilisation ou une fois par jour	• Contrôlez le niveau d'huile moteur. • Nettoyez le filtre à air pour enlever les débris. • Examinez les éléments du filtre à air.
Toutes les 50 heures	• Nettoyez les éléments du filtre à air. Nettoyez-les plus souvent s'il y a beaucoup de poussière.
Toutes les 100 heures	• Vidangez et remplacez l'huile moteur. • Réglez la courroie. • Examinez, nettoyez et réglez la bougie; remplacez-la au besoin.
Toutes les 200 heures	• Remplacez la bougie.
Toutes les 300 heures	• Remplacez l'élément en papier du filtre à air. Remplacez-le plus souvent s'il y a beaucoup de poussière. • Vidangez et remplacez l'huile d'excentrique.
Chaque mois	• Contrôlez le niveau d'huile d'excentrique.
Une fois par an	• Vidangez et remplacez l'huile d'excentrique.

Débranchement du fil de la bougie

Avant tout entretien du moteur, débranchez le fil de la bougie (Figure 16).

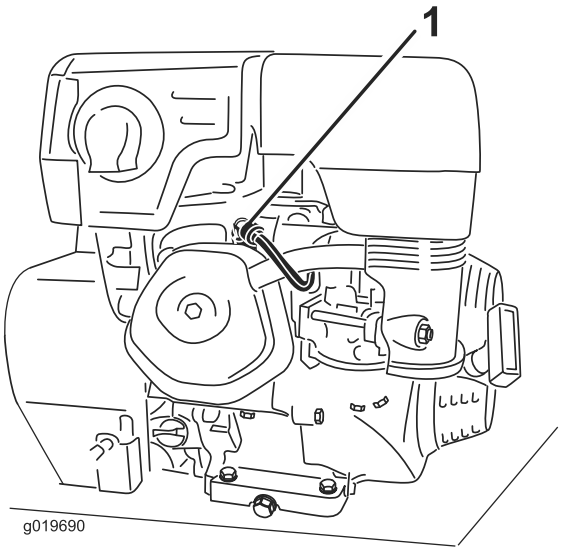

Figure 17

1. Fil de bougie

Entretien du filtre à air

Périodicité des entretiens: À chaque utilisation ou une fois par jour—Examinez les éléments du filtre à air.

Toutes les 50 heures—Nettoyez les éléments du filtre à air. Nettoyez-les plus souvent s'il y a beaucoup de poussière.

Toutes les 300 heures/Une fois par an (la première échéance prévalant)—Remplacez l'élément en papier du filtre à air. Remplacez-le plus souvent s'il y a beaucoup de poussière.

Important: Ne faites pas tourner le moteur sans le filtre à air au complet, sous peine d'endommager gravement le moteur.

1. Réglez la commande d'accélérateur sur bas régime, coupez le moteur et attendez l'arrêt de toutes les pièces mobiles.
2. **Modèles 68072 et 68073 seulement :** soulevez le couvercle (Figure 8).
3. Débranchez le fil de la bougie.
4. Retirez l'écrou de fixation du couvercle (Figure 18).

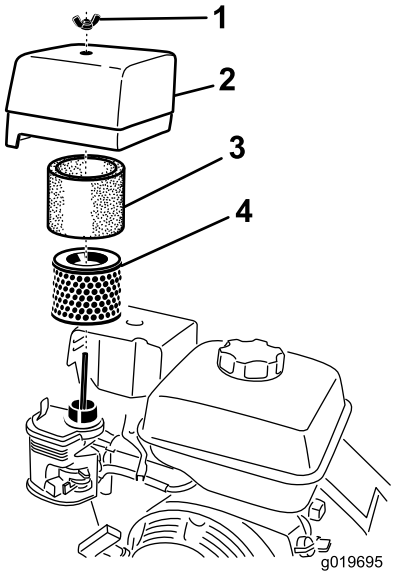

Figure 18

1. Écrou
2. Couvercle
3. Élément en papier
4. Élément en mousse

5. Déposez le couvercle.

   Remarque: Veillez à ne pas faire tomber de saleté ni de débris dans la base du filtre.

6. Déposez les éléments en mousse et papier de la base (Figure 18).
7. Sortez l'élément en mousse de l'élément en papier (Figure 18).
8. Examinez les éléments en mousse et en papier; remplacez-les s'ils sont endommagés ou très encrassés.
9. Remplacez l'élément en papier s'il est très encrassé.

   Remarque: Ne tentez jamais de nettoyer l'élément en papier avec une brosse, car cela a pour effet d'incruster la saleté dans les fibres.

10. Lavez l'élément en mousse dans de l'eau chaude savonneuse ou un solvant **ininflammable**.

    Remarque: Ne nettoyez pas l'élément en mousse avec de l'essence car cela présente un risque d'incendie ou d'explosion.

11. Rincez et séchez soigneusement l'élément en mousse.
12. Trempez l'élément en mousse dans de l'huile moteur propre, puis pressez-le pour éliminer l'excédent d'huile.

    Remarque: Un excédent d'huile dans l'élément en mousse réduit le débit d'air à l'intérieur et peut atteindre et colmater l'élément en papier.

13. Essuyez les saletés présentes sur la base et le couvercle avec un chiffon humide.

    Remarque: Veillez à ne pas faire pénétrer de saletés ou de débris dans le conduit d'air relié au carburateur.

14. Posez les éléments du filtre à air et vérifiez qu'ils sont correctement positionnés.
15. Fixez le couvercle en place avec l'écrou.

Vidange et remplacement de l'huile moteur

Type d'huile : huile détergente (classe de service API SJ ou supérieure)

Capacité du carter : RP-500 et RP-700 – 0,6 l (20,3 oz)

Capacité du carter : RP-1200 – 1,1 l (37 oz)

Viscosité : voir le tableau ci-dessous.

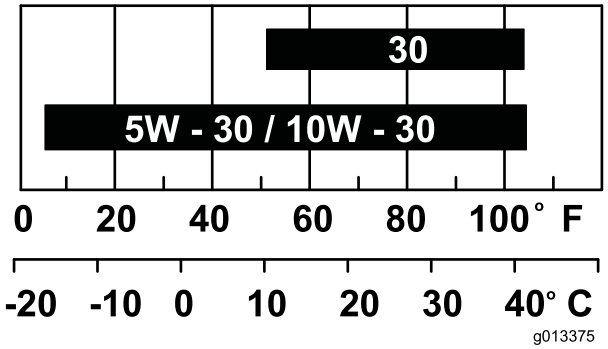

Figure 19

Vidange et remplacement de l'huile moteur

Périodicité des entretiens: Après les 25 premières heures de fonctionnement

Toutes les 100 heures

⚠ ATTENTION

L'huile peut être chaude lorsque le moteur vient de tourner et peut causer des blessures graves au contact de la peau.

Évitez tout contact avec l'huile moteur chaude lors de la vidange.

1. Arrêtez le moteur et attendez l'arrêt de toutes les pièces mobiles.
2. Débranchez le fil de la bougie.
3. Enlevez le bouchon de vidange (Figure 20).

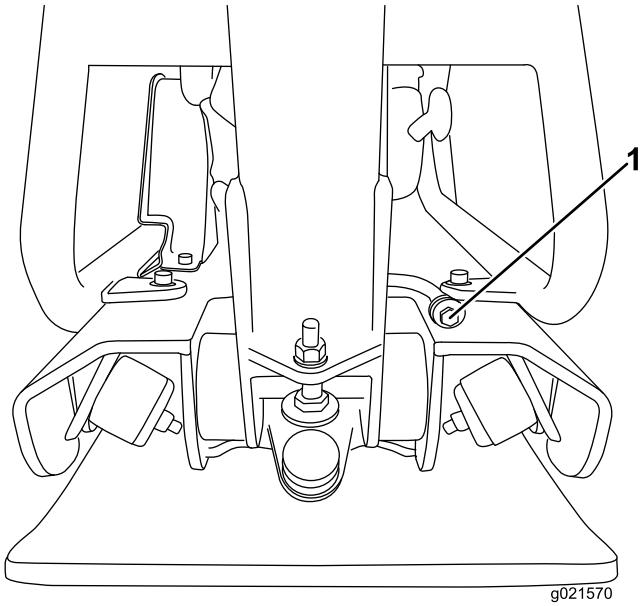

Figure 20

1. Bouchon de vidange

Remarque: Il pourra être nécessaire d'incliner le compacteur en arrière pour vidanger l'huile.

4. Quand toute l'huile s'est écoulée, remettez le bouchon de vidange en place.

Remarque: Débarrassez-vous de l'huile usagée dans un centre de recyclage agréé.

5. Sortez la jauge (Figure 7) et versez de l'huile avec précaution dans l'orifice de remplissage jusqu'à ce qu'elle déborde.
6. Revissez la jauge en place.
7. Essuyez l'huile éventuellement répandue.

Vidange et remplacement de l'huile d'excentrique

Type d'huile : huile détergente (classe de service API SJ ou supérieure)

Capacité du carter : RP-500 et RP-700 – 0,4 l (13,5 oz)

Capacité du carter : RP-1200 – 0,5 l (16,9 oz)

Viscosité : 15W-40

Contrôle du niveau d'huile d'excentrique

Périodicité des entretiens: Chaque mois

1. Réglez la commande d'accélérateur sur bas régime, coupez le moteur et attendez l'arrêt de toutes les pièces mobiles.
2. Placez un bac de vidange sous le bouchon d'huile et retirez la vis du bouchon d'huile sur le côté du carter d'excentrique (Figure 21).

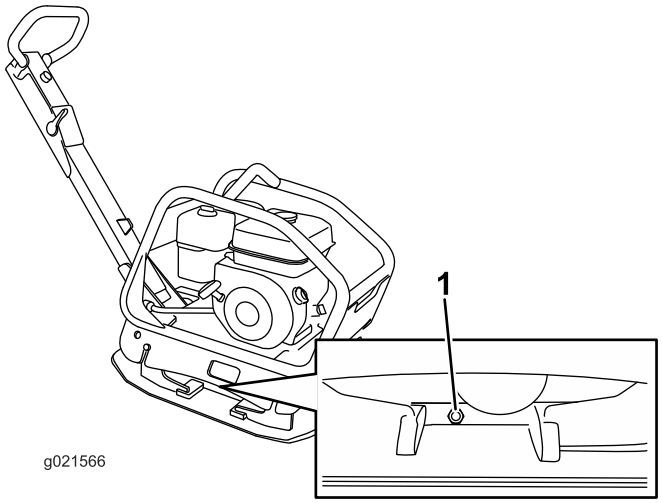

Figure 21
RP-500 montré

1. Bouchon d'huile

3. Assurez-vous que le niveau d'huile atteint le trou de la vis. Si un appoint d'huile est nécessaire, reportez-vous à la Vidange et remplacement de l'huile d'excentrique (page 16).
4. Essuyez l'huile éventuellement répandue.
5. Replacez la vis du bouchon d'huile.

Vidange et remplacement de l'huile d'excentrique

Périodicité des entretiens: Une fois par an

Toutes les 300 heures

1. Réglez la commande d'accélérateur sur bas régime, coupez le moteur et attendez l'arrêt de toutes les pièces mobiles.
2. Placez un bac de vidange sous le bouchon d'huile et retirez la vis du bouchon d'huile (Figure 21). Placez un bac de vidange sous le bouchon d'huile.
3. Inclinez le compacteur légèrement vers la droite et utilisez un pistolet à aspiration pour aspirer l'huile par l'orifice du bouchon d'huile (Figure 21).
4. Basculez le compacteur légèrement vers la gauche et versez lentement de l'huile dans l'orifice du bouchon d'huile (Figure 21).

Remarque: Au besoin, utilisez un entonnoir pour verser l'huile dans l'orifice.

5. Le niveau d'huile est correct quand une petite quantité d'huile sort de l'orifice du bouchon d'huile quand le compacteur est de niveau.
6. Essuyez l'huile éventuellement répandue.
7. Replacez la vis du bouchon d'huile.

Nettoyage de la cuvette de décantation

⚠ DANGER

Dans certaines circonstances, l'essence est extrêmement inflammable et hautement explosive. Un incendie ou une explosion causé(e) par de l'essence peut vous brûler, ainsi que d'autres personnes, et causer des dommages matériels.

- **Réglez la commande d'accélérateur sur bas régime, coupez le moteur et n'approchez pas la machine des sources de chaleur, des étincelles ou des flammes.**
- **Manipulez le carburant à l'extérieur uniquement.**
- **Essuyez immédiatement le carburant éventuellement répandu.**
- **Ne fumez pas lorsque vous manipulez du carburant.**

1. Arrêtez le moteur et attendez l'arrêt de toutes les pièces mobiles.
2. Débranchez le fil de la bougie.
3. Fermez le robinet d'arrivée de carburant.
4. Déposez la cuvette de décantation et le joint torique (Figure 22).

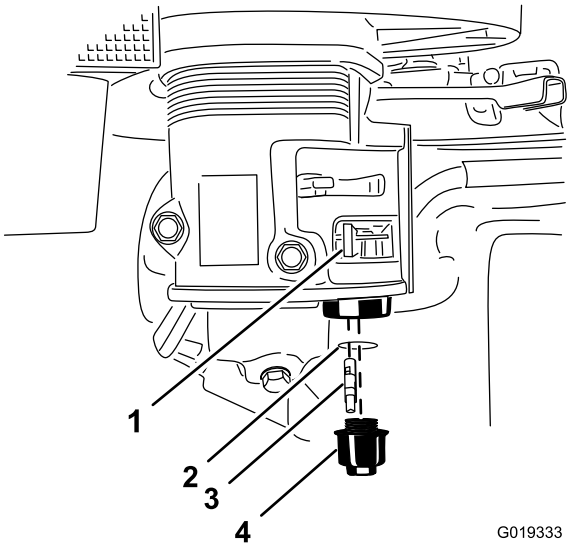

Figure 22

1. Robinet d'arrivée de carburant (fermé)
2. Joint torique
3. Filtre à carburant
4. Cuvette de décantation

5. Lavez la cuvette de décantation dans un solvant non inflammable, puis séchez-la soigneusement.
6. Placez le joint torique dans le robinet d'arrivée de carburant, reposez la cuvette de décantation et serrez-la solidement (Figure 22).
7. Ouvrez le robinet d'arrivée de carburant.

   En cas de fuite de carburant, répétez cette procédure et remplacez le joint torique.

Entretien de la courroie

Vérification de la tension de la courroie

1. Retirez les boulons qui fixent le couvercle de la courroie en place (Figure 23).

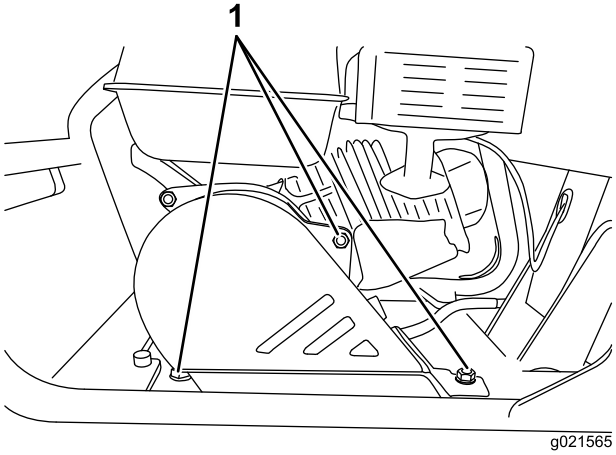

Figure 23

1. Boulons

2. Exercez une pression de 1 kg (2,2 lb) au centre de la courroie. Si la tension est correcte, la courroie doit avoir une flèche de 0,5 cm (0,2 po).
3. Si la tension de la courroie n'est pas correcte, voir Réglage de la tension de la courroie (page 17).
4. Remettez le couvercle de la courroie.

Réglage de la tension de la courroie

Périodicité des entretiens: Toutes les 100 heures

1. Retirez les boulons qui fixent le couvercle de la courroie en place (Figure 23).
2. Desserrez les boulons de fixation du moteur.
3. Réglez la position du moteur jusqu'à ce que la courroie soit correctement tendue.
4. Resserrez les boulons de fixation du moteur et remettez le couvercle de la courroie en place.

Entretien de la bougie

Périodicité des entretiens: Toutes les 100 heures—Examinez, nettoyez et réglez la bougie; remplacez-la au besoin.

Toutes les 200 heures—Remplacez la bougie.

Utilisez une bougie **NGK BPR6ES** ou équivalente.

1. Arrêtez le moteur et attendez l'arrêt de toutes les pièces mobiles.
2. Débranchez le fil de la bougie.
3. Nettoyez la surface autour de la bougie.
4. Retirez la bougie de la culasse.

   Important: Remplacez la bougie si elle est fissurée, calaminée ou encrassée. Ne nettoyez pas les électrodes, car des particules risquent de tomber dans la culasse et d'endommager le moteur.

5. Réglez l'écartement des électrodes à 0,76 mm (0,030 po) (Figure 24).

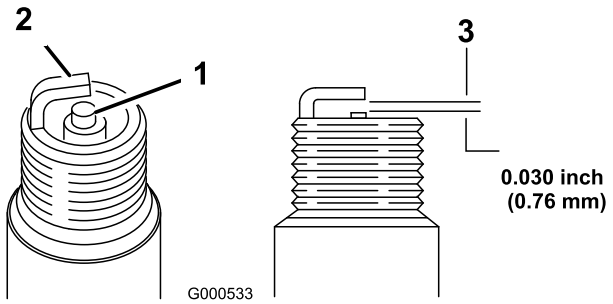

Figure 24

1. Bec isolant d'électrode centrale
2. Électrode latérale
3. Écartement (pas à l'échelle)

6. Posez et serrez la bougie à la main avec précaution (pour éviter de fausser le filetage).
7. Serrez la bougie de 1/2 tour supplémentaire si elle est neuve, sinon serrez-la de 1/8 à 1/4 de tour supplémentaire.

   Important: Si la bougie n'est pas serrée suffisamment, elle peut devenir très chaude et endommager le moteur, tandis que si elle est trop serrée, le filetage peut être endommagé dans la culasse.

8. Branchez le fil à la bougie.

Remisage

1. Coupez le moteur et débranchez le fil de la bougie.
2. Nettoyez soigneusement la machine.

   Important: La machine peut être lavée avec de l'eau et un détergent doux. N'utilisez pas de nettoyeur haute pression. N'utilisez pas trop d'eau, surtout près du du moteur.

3. Faites l'entretien du filtre à air; voir Entretien du filtre à air (page 14).
4. Vidangez et remplacez l'huile moteur, voir Contrôle du niveau d'huile moteur (page 9).
5. Si vous ne comptez pas utiliser la machine avant plus d'un mois, préparez-la au remisage comme suit :

   A. Ajoutez un additif stabilisateur/conditionneur à base de pétrole dans le réservoir de carburant. Respectez les proportions spécifiées par le fabricant du stabilisateur (8 ml/l [1 oz/gal]). **N'utilisez pas de stabilisateur à base d'alcool (éthanol ou méthanol).**

   Remarque: L'efficacité des stabilisateurs/conditionneurs est optimale lorsqu'ils sont mélangés à de l'essence fraîche et sont utilisés de manière systématique.

   B. Laissez tourner le moteur jusqu'à ce qu'il s'arrête faute de carburant.

   C. Actionnez le starter.

   D. Remettez le moteur en marche et faites-le tourner jusqu'à ce qu'il ne veuille plus démarrer.

   E. Débarrassez-vous du carburant correctement. Recyclez-le conformément à la réglementation locale en matière d'environnement.

   Important: Ne conservez pas l'essence traitée/additionnée de stabilisateur plus de 3 mois.

6. Contrôlez et resserrez tous les boulons, écrous et vis. Réparez ou remplacez toute pièce endommagée.
7. Peignez toutes les surfaces métalliques éraflées ou mises à nu. Une peinture pour retouches est disponible chez les dépositaires-réparateurs agréés.
8. Rangez la machine dans un endroit propre et sec, comme un garage ou une remise.
9. Couvrez la machine pour la protéger et la garder propre.

Dépistage des défauts

Problème	Cause possible	Mesure corrective
Le moteur ne démarre pas, démarre difficilement ou cale.	1. Le réservoir de carburant est vide. 2. La bougie est piquée ou encrassée, ou l'écartement des électrodes est incorrect. 3. Le filtre à air est encrassé.	1. Faites le plein d'essence. 2. Montez une bougie neuve, à écartement correct. 3. Nettoyez ou remplacez les éléments du filtre à air.
La plaque ne vibre pas au régime maximum.	1. Le niveau d'huile est trop élevé dans le carter d'excentrique. 2. La courroie est détendue.	1. Vérifiez le niveau d'huile et vidangez au besoin. 2. Réglez la tension de la courroie.
L'embrayage est extrêmement chaud.	1. Un corps étranger est coincé contre la poulie d'excentrique. 2. Le niveau d'huile est trop élevé dans le carter d'excentrique. 3. L'embrayage a glissé. 4. Le régime moteur n'atteint pas le maximum.	1. Retirez l'obstruction. 2. Vérifiez le niveau d'huile et vidangez au besoin. 3. Réglez le carburateur. 4. Réglez la commande d'accélérateur pour faire tourner le moteur entre 3 600 et 3 800 tr/min.
La plaque ne vibre pas quand le moteur est en marche.	1. La courroie est cassée. 2. L'embrayage est cassé ou usé. 3. L'excentrique est grippé.	1. Remplacez la courroie. 2. Remplacez l'embrayage. 3. Vérifiez que l'excentrique tourne librement.

Matériel de bétonnage, maçonnerie et compactage

La garantie Toro

Garantie limitée (voir les périodes de garantie ci-dessous)

Conditions et produits couverts

The Toro Company et sa filiale, Toro Warranty Company, en vertu d'un accord commun, certifient conjointement que le matériel de bétonnage, maçonnerie et compactage Toro ne présente aucun défaut de matériau ni vice de fabrication.

Cette garantie couvre le coût des pièces et de la main-d'œuvre, mais le transport est à votre charge.

Durées de la garantie à compter de la date d'achat :

Produits	Période de garantie
Malaxeurs à béton	1 an
• Roulements de fusée	À vie* (propriétaire d'origine uniquement)
Malaxeurs à mortier	1 an
• Paliers et joints de cuve	À vie* (propriétaire d'origine uniquement)
Compacteurs à plaque vibrante avant	2 ans
Plaques réversibles	1 an
Pilons compacteurs	2 ans
Buggy à boue	1 an
Rouleau de tranchée vibrant	2 ans
Scies à béton	1 an
Scies à maçonnerie	1 an
Talocheuses-lisseuses mécaniques	1 an
Règles pour béton	1 an
Vibrateurs de béton	1 an

Lorsqu'une condition couverte par la garantie existe, nous nous engageons à réparer le Produit gratuitement, frais de diagnostic, pièces et main-d'œuvre compris.

*Garantie à vie - Si le(s) roulement(s) ou joint(s) de votre malaxeur sont défectueux, ils seront remplacés gratuitement dans le cadre de la garantie, pièces et main-d'œuvre comprises.

Comment faire intervenir la garantie

Si vous pensez que votre produit Toro présente un vice de matériau ou de fabrication, procédez comme suit** :

1. Demandez à un dépositaire-réparateur agréé de prendre en charge votre produit. Pour trouver le dépositaire le plus proche, consultez notre site web sur www.Toro.com. Sélectionnez « Points de vente » puis « Entreprise » sous le type de produit. Vous pouvez aussi téléphoner gratuitement au numéro ci-dessous.
2. Lorsque vous vous rendez chez le réparateur, apportez le produit et une preuve d'achat (reçu).
3. Si, pour une raison quelconque, vous n'êtes pas satisfait du diagnostic de votre réparateur ou des conseils prodigués, n'hésitez pas à nous contacter à l'adresse suivante :

   SWS Customer Care Department
   Toro Warranty Company
   8111 Lyndale Avenue South
   Bloomington, MN 55420-1196, États-Unis
   Numéro vert : 800-888-9926

**Les clients de location autorisés par Toro qui ont acheté les produits directement auprès de Toro et ont signé le contrat client de location Toro ont la possibilité d'effectuer leurs propres travaux dans le cadre de la garantie. Consultez le portail de location de Toro pour en savoir plus sur les procédures de soumission électronique de réclamation en vertu de la garantie ou téléphonez au numéro gratuit ci-dessus.

Responsabilités du propriétaire

L'entretien de votre produit Toro doit être conforme aux procédures décrites dans le *Manuel de l'utilisateur*. Cet entretien courant est à vos frais, qu'il soit effectué par vous-même ou par un dépositaire-réparateur. Les pièces à remplacer dans le cadre de l'entretien courant (« Pièces de rechange ») seront couvertes par la garantie jusqu'à la date du premier remplacement prévu. Ne pas effectuer les entretiens et réglages requis peut constituer un motif de rejet d'une réclamation au titre de la garantie.

Ce que la garantie ne couvre pas

Les défaillances ou anomalies de fonctionnement survenant au cours de la période de garantie ne sont pas toutes dues à des défauts de matériaux ou des vices de fabrication. Cette garantie expresse ne couvre pas :

- Les défaillances du produit dues à l'utilisation de pièces qui ne sont pas d'origine ou au montage et à l'utilisation d'accessoires ajoutés, modifiés ou non approuvés
- Les défaillances du produit dues au non-respect du programme d'entretien et/ou des réglages requis
- Les défaillances du produit dues à une utilisation abusive, négligente ou dangereuse
- Les pièces non durables, sauf si elles sont défectueuses. Par exemple, les pièces consommées ou usées durant le fonctionnement normal du produit, notamment mais pas exclusivement courroies, essuie-glace, bougies, pneus, filtres, joints, plaques d'usure, joints toriques, chaînes d'entraînement, embrayages.
- Les défaillances dues à une influence extérieure. Les éléments constituant une influence extérieure comprennent, sans y être limités, les conditions atmosphériques, les pratiques de remisage, la contamination, l'utilisation de liquides de refroidissement, lubrifiants, additifs ou produits chimiques, etc. non agréés.
- Les éléments sujets à usure normale. L'usure normale comprend, mais pas exclusivement, l'usure des surfaces peintes, les autocollants rayés, etc.
- Toute pièce couverte par une garantie fabricant séparée
- Les frais de prise à domicile et de livraison

Conditions générales

La réparation par un réparateur agréé ou une entreprise de location agréée est le seul dédommagement auquel cette garantie donne droit.

The Toro Company et Toro Warranty Company déclinent toute responsabilité en cas de dommages secondaires ou indirects liés à l'utilisation des produits Toro couverts par cette garantie, notamment quant aux coûts et dépenses encourus pour se procurer un équipement ou un service de substitution durant une période raisonnable pour cause de défaillance ou d'indisponibilité en attendant la réparation sous garantie. Toutes les garanties implicites de qualité marchande et d'aptitude à l'emploi sont limitées à la durée de la garantie expresse. L'exclusion de la garantie des dommages secondaires ou indirects, ou les restrictions concernant la durée de la garantie implicite, ne sont pas autorisées dans certains états et peuvent donc ne pas s'appliquer dans votre cas.

Cette garantie vous accorde des droits spécifiques, auxquels peuvent s'ajouter d'autres droits qui varient selon les états.

Il n'existe aucune autre garantie expresse, à part la garantie du moteur et la garantie du système antipollution mentionnées ci-dessous, le cas échéant. Le système antipollution de votre Produit peut être couvert par une garantie séparée répondant aux exigences de l'agence américaine de défense de l'environnement (EPA) ou de la direction californienne des ressources atmosphériques (CARB). Pour de plus amples détails, reportez-vous à la Déclaration de garantie de conformité à la réglementation antipollution de Californie fournie avec votre Produit ou figurant dans la documentation du constructeur du moteur.

Autres pays que les États-Unis et le Canada

Pour les produits Toro achetés hors des États-Unis ou du Canada, demandez à votre distributeur (dépositaire) Toro la police de garantie applicable dans votre pays, région ou état. Si, pour une raison quelconque, vous n'êtes pas satisfait des services de votre distributeur, ou si vous avez du mal à vous procurer les informations de garantie, adressez-vous à l'importateur Toro. En dernier recours, adressez-vous à Toro Warranty Company.

Droit australien de la consommation : Les clients australiens trouveront des informations concernant le Droit australien de la consommation à l'intérieur du carton ou auprès de leur dépositaire Toro local.