Form No. 3378-158 Rev A

Газонокосилка TimeMaster 76 см

Номер модели 20975—Заводской номер 313000001 и до

Номер модели 20977—Заводской номер 313000001 и до

Руководство оператора

Введение

Данная самоходная газонокосилка с вращающимися ножами и с пешеходным управлением предназначена для использования в личном хозяйстве. Данная машина предназначена главным образом для стрижки травы на благоустроенных территориях жилых объектов. Машина не предназначена для срезания кустарника или для использования в сельском хозяйстве.

Прочитайте внимательно данное руководство для того, чтобы научиться правильно использовать и обслуживать оборудование, не допуская его повреждения и предотвращения травмирования. Вы несете ответственность за правильное и безопасное использование устройства.

Вы можете связаться с компанией Toro непосредственно через веб-сайт www.Toro.com для получения информации о машинах и принадлежностях, чтобы найти дилера или зарегистрировать вашу машину.

При возникновении необходимости в техническом обслуживании, запасных частях, выпущенных фирмой Toro, или в дополнительной информации вам следует обратиться к уполномоченному дилеру по техническому обслуживанию или в отдел технического обслуживания фирмы Toro. Будьте готовы указать модель и заводской номер машины. Рисунок 1 указывает место на машине, где представлена ее модель и серийный номер. Запишите номера в предусмотренном для этого месте.

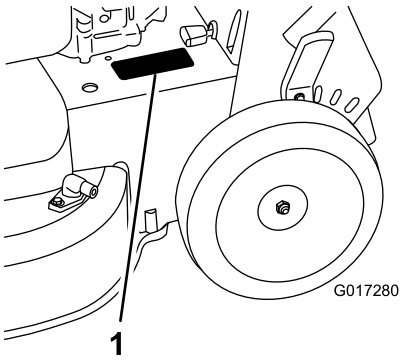

Рисунок 1

1. Табличка с названием модели и серийным номером

Номер модели _____

Заводской номер _____

В настоящем руководстве содержатся описание потенциальных факторов опасности, связанных с машиной, и предупреждающие сообщения, обозначенные предупреждающим символом (Рисунок 2). Этот символ указывает на наличие опасности, которая может привести к травме или летальному исходу, если пользователь не будет соблюдать рекомендуемые меры предосторожности.



Рисунок 2

1. Символ предупреждения об опасности

Для выделения информации в данном руководстве используются два слова. **Внимание** – привлекает внимание к специальной информации, относящейся к механической части машины, и **Примечание** – выделяет общую информацию, требующую специального внимания.

Данное изделие соответствует требованиям всех релевантных директив, действующих в Европе. Дополнительные сведения содержатся в отдельном документе Декларации соответствия (DOC) конкретного изделия.

У моделей с указанной мощностью (в л.с.) полная мощность была установлена на основании лабораторных испытаний, проведенных изготовителем двигателя в соответствии с SAE J1940. Так как конфигурация двигателя была изменена для удовлетворения требований по безопасности, составу выхлопа и эксплуатации, фактическая мощность двигателя газонокосилки этого класса будет значительно ниже.

Не изменяйте положение органов управления двигателем и настройки регулятора оборотов; эти действия могут привести к возникновению опасной ситуации и, как следствие, к получению травмы.

© 2013—The Toro® Company
8111 Lyndale Avenue South
Bloomington, MN 55420

Регистрация в www.Toro.com.

Перевод исходного документа (RU)
Напечатано в США
Все права защищены
3378-158 A

Содержание

Введение 1
Общие правила техники безопасности по эксплуатации газонокосилки 2
Уровень звукового давления 4
Уровень звукового давления 4
Уровень вибраций, воздействующих на руки и кисти оператора..... 4
Наклейки с правилами техники безопасности и инструкциями 5
Сборка 6
1 Сборка рукоятки 6
2 Установка штанги управления ножом..... 7
3 Заправка двигателя маслом 7
4 Зарядка аккумулятора 8
Знакомство с изделием 9
Технические характеристики 10
Эксплуатация 10
Заправка топливного бака 10
Проверка уровня масла в двигателе 11
Регулировка высоты скашивания 11
Регулировка высоты рукоятки.....12
Запуск двигателя.....13
Использование самоходного привода.....13
Останов двигателя 13
Включение ножа 14
Выключение ножа.....14
Проверка работы системы останова ножей.....14
Утилизация срезанной травы и листьев.....15
Сбор скошенной травы и листьев в мешки 15
Выброс скошенной травы и листьев с боковой стороны.....16
Советы по эксплуатации 17
Техническое обслуживание 19
Рекомендуемый график(и) технического обслуживания 19
Подготовка к операциям технического обслуживания.....19
Техническое обслуживание воздушного фильтра 20
Замена масла в двигателе.....20
Зарядка аккумулятора.....21
Замена плавкого предохранителя 22
Замена аккумулятора.....22
Регулировка троса самоходного привода.....23
Техническое обслуживание системы привода ножей.....23
Техническое обслуживание ножей 23
Промывка донной части машины.....26
Хранение 27
Общие сведения.....27
Подготовка топливной системы 27
Подготовка двигателя 28
Расконсервация машины после хранения.....28

Техника безопасности

Нарушение установленных правил эксплуатации или технического обслуживания газонокосилки может стать причиной несчастного случая. Для того, чтобы уменьшить вероятность несчастного случая, соблюдайте данные инструкции по технике безопасности.

Компания Toro спроектировала и испытала эту машину для обеспечения приемлемой безопасности в эксплуатации; однако несоблюдение данных инструкций может стать причиной несчастного случая.

Для обеспечения максимальной безопасности, оптимальных рабочих характеристик, а также для получения более подробной информации об изделии, вам и другому оператору газонокосилки перед запуском двигателя необходимо прочесть данное руководство, и усвоить его содержание. Особое внимание обращайте на символы предупреждения об опасности (Рисунок 2), которые означают следующее: Предостережение, Предупреждение, или Опасность – «указание по личной безопасности». Прочтите и изучите данную инструкцию, поскольку она касается безопасности. Несоблюдение данных инструкций может стать причиной несчастного случая.

Общие правила техники безопасности по эксплуатации газонокосилки

Представленные далее инструкции соответствуют стандарту EN 836.

Несоблюдение правил техники безопасности при эксплуатации данной машины, снабженной режущим блоком, может привести к травматической ампутации конечностей, а также к выбросу посторонних предметов. Несоблюдение приведенных далее инструкций по безопасности может привести к получению серьезной травмы и даже к смерти.

Обучение

- Внимательно изучите данные инструкции. Подробно ознакомьтесь с органами управления и правилами использования оборудования.
- Не разрешайте пользоваться газонокосилкой детям, а также лицам, не ознакомленным с настоящими инструкциями. Дозволенный возраст пользователя газонокосилки устанавливается местными правилами и нормами.

- Ответственность за несчастные случаи и возникновение опасных ситуаций для людей и имущества несет оператор.
- Изучите описание всех условных обозначений, имеющихся на газонокосилке, или использованных в инструкциях.

Бензин

ПРЕДУПРЕЖДЕНИЕ!Бензин является чрезвычайно огнеопасной жидкостью. Примите следующие меры безопасности.

- Для хранения топлива используйте контейнеры, специально предназначенные для этой цели.
- Заправку горючим осуществляйте вне помещения, не курите во время дозаправки.
- Доливайте топливо перед пуском двигателя. Никогда не снимайте крышку топливного бака, или не доливайте топливо во время работы двигателя, или когда двигатель нагрет.
- В случае утечки бензина не пытайтесь запустить двигатель – сначала переместите газонокосилку из зоны разлива и проследите за тем, чтобы не возник источник загорания, до тех пор, пока пролитый бензин не испарится.
- Плотно завинчивайте крышки всех топливных баков и контейнеров.

Подготовка

- Во время работы газонокосилки ноги оператора должны быть защищены брюками полной длины и прочной обувью. Запрещается работать с газонокосилкой без обуви, а также в открытых сандалиях.
- Тщательно осмотрите площадку, на которой будет использоваться данное оборудование, и удалите из рабочей зоны камни, палки, провода, кости и другие посторонние предметы.
- Перед использованием машины произведите ее визуальный осмотр и убедитесь в том, что ограждения и защитные устройства, такие как дефлекторы и/или травосборники, находятся на месте и правильно работают.
- Перед использованием машины обязательно произведите ее осмотр на отсутствие износа и повреждений ножей, болтов ножа и резака в сборе. Замену изношенных или поврежденных ножей и болтов производите комплектами, во избежание нарушения балансировки.

Пуск двигателя

- Наклонять газонокосилку во время запуска разрешается только при наличии соответствующего указания в руководстве по эксплуатации. В данном случае наклонять машину следует ровно настолько, насколько это необходимо, приподнимая только ту часть, которая находится дальше от оператора.
- При пуске двигателя или включении электродвигателя соблюдайте осторожность и следуйте инструкциям. Ноги должны находиться на безопасном удалении от ножей, а не перед разгрузочным желобом.

Эксплуатация

- Запрещается использовать газонокосилку, если в непосредственной близости находятся посторонние люди (в особенности дети), а также домашние животные.
- Скашивание травы следует производить только при дневном свете или при достаточном искусственном освещении.
- Будьте готовы к тому, что в земле могут быть ямы и другие скрытые опасности.
- Держите руки и ноги на безопасном удалении от вращающихся частей машины. Никогда не загораживайте отверстие для выброса материала.
- Запрещается приподнимать газонокосилку и переносить ее с работающим электродвигателем.
- Соблюдайте повышенную осторожность при изменении направления движения и при перемещении газонокосилки в направлении на себя.
- Двигайтесь шагом; никогда не переходите на бег.
- Работа на склонах:
  - Запрещается пользоваться газонокосилкой на очень крутых склонах.
  - Соблюдайте особую осторожность при изменении направления движения, находясь на склоне.
  - Двигайтесь поперек поверхности склонов, никогда не двигайтесь вверх или вниз по склону. При изменении направления движения на склонах будьте предельно осторожны.
  - При работе на склонах обеспечьте себе устойчивое положение.
- Во избежание переворачивания или потери контроля над машиной снижайте скорость на склонах и при выполнении резких поворотов.
- Останавливайте ножи, если газонокосилку необходимо наклонить для пересечения поверхностей, где нет травы, а также при транспортировке газонокосилки к скашиваемому участку и обратно.
- Не включайте двигатель в стесненном пространстве, где могут скапливаться опасные пары окиси углерода.
- Выключите двигатель
  - оставляя газонокосилку без присмотра.
  - перед дозаправкой топливом.

- перед демонтажем устройства для подбора травы.
- перед регулировкой по высоте, если только регулировку невозможно выполнить с рабочего места оператора.

- Остановите двигатель и отсоедините провод свечи зажигания
  - перед очисткой засорений или прочисткой желоба.
  - перед проверкой, очисткой и выполнением работ на газонокосилке;
  - после столкновения газонокосилки с посторонним предметом проверьте ее на отсутствие повреждений и при необходимости произведите ремонт перед запуском и возобновлением эксплуатации;
  - в случае появления аномальной вибрации при запуске газонокосилки (немедленно произведите проверку).
- Грозовой разряд может стать причиной тяжелых травм, в том числе с летальным исходом. Если вы видите неподалеку молнию или слышите раскаты грома, не эксплуатируйте машину; постарайтесь найти укрытие.
- Находясь поблизости или при пересечении дорог, следите за движением по дороге.

Техническое обслуживание и хранение

- Для обеспечения безопасного рабочего состояния оборудования следите за тем, чтобы все гайки и болты были надежно затянуты.
- Не используйте оборудование под давлением для очистки машины.
- Если в баке оборудования есть бензин, не храните оборудование в здании, где пары бензина могут взаимодействовать с открытым огнем или искрами.
- Дайте двигателю остыть перед постановкой его на хранение в каком-либо помещении.
- Для уменьшения опасности возникновения пожара следите за тем, чтобы в двигателе, глушителе, аккумуляторном отсеке, а также в месте хранения бензина не было травы, листьев, или чрезмерного количества смазки.
- Регулярно производите проверку деталей травосборника и ограждения выброса, заменяйте детали, рекомендованные к замене изготовителем, когда это необходимо.
- Для обеспечения безопасности своевременно заменяйте изношенные и поврежденные детали.
- Замените неисправный глушитель.
- Если необходимо опорожнить топливный бак, делайте это вне помещения.
- Не изменяйте настройку регулятора оборотов двигателя и не превышайте его допустимую частоту вращения. Работа двигателя на повышенных оборотах повышает опасность несчастного случая.
- Соблюдайте осторожность, выполняя регулировку газонокосилки, с тем, чтобы предотвратить защемление пальцев между подвижными ножами и неподвижными частями газонокосилки.
- **Для обеспечения наилучших рабочих характеристик и безопасности всегда приобретайте только штатные запасные части и принадлежности компании Toro. Не используйте *нештатные* детали и принадлежности**; они могут создать угрозу безопасности.

Уровень звукового давления

Уровень звукового давления на органы слуха оператора во время работы данного устройства составляет 89 дБА с погрешностью (K) 1 дБА.

Определение уровня звукового давления производилось согласно методикам, описанным в EN 836.

Уровень звукового давления

Гарантированный уровень звуковой мощности во время работы данного устройства составляет 100 дБА с погрешностью (K) 1 дБА.

Определение уровня звуковой мощности производилось согласно методикам, описанным в ISO 11094.

Уровень вибраций, воздействующих на руки и кисти оператора

Измеренный уровень вибрации, воздействующей на правую руку = 7,5 м/с

Измеренный уровень вибрации, воздействующей на левую руку = 5,5 м/с

Погрешность (K) = 3,0 м/с2

Измеренные величины были определены в соответствии с процедурами, описанными в EN 836.

Наклейки с правилами техники безопасности и инструкциями

Внимание: Таблички с указаниями и инструкциями по технике безопасности располагаются рядом с частями машины, являющимися потенциальными источниками опасности. Заменяйте поврежденные таблички.

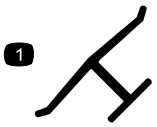

Логотип изготовителя

1. Означает, что нож изготовлен производителем машины.

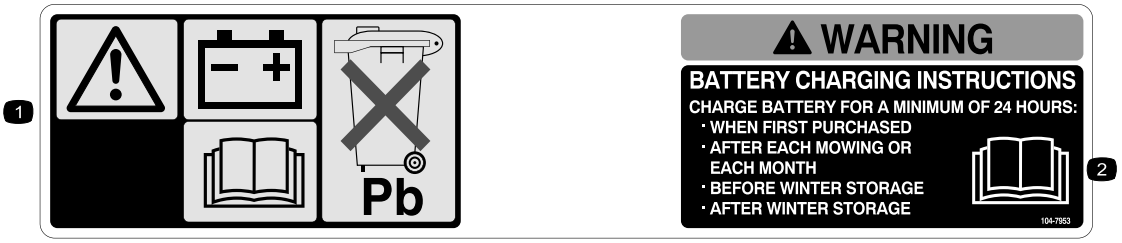

104-7953

Только для моделей с электрическим запуском

1. Предупреждение – прочитайте сведения о зарядке аккумуляторов в *Руководстве для оператора*; аккумуляторы содержат свинец, не удаляйте в бытовые отходы.
2. Прочтите *Руководство для оператора.*

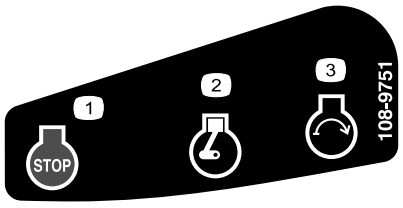

108-9751

Только для моделей с электрическим запуском

1. Двигатель — останов
2. Двигатель — работа
3. Двигатель — пуск

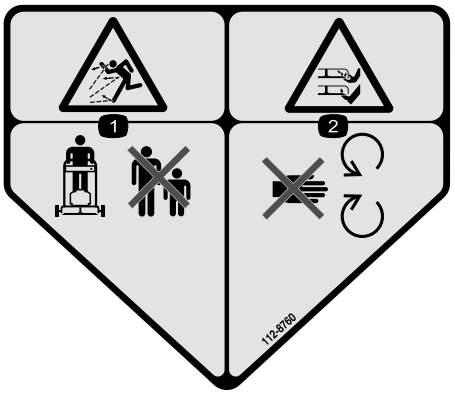

112-8760

1. Опасность выброса посторонних предметов. Посторонние лица должны находиться на безопасном расстоянии от машины.
2. Опасность травмирования и увечий рук или ног – держитесь подальше от движущихся частей.



114-7982

1. Предупреждение – прочтите *Руководство для оператора*.
2. Опасность выброса посторонних предметов. Посторонние лица должны находиться на безопасном расстоянии от машины.
3. Существует опасность травмирования и увечий рук и ног ножами косилки. Вынимайте ключ зажигания и изучите инструкции перед выполнением операций по уходу и техническому обслуживанию.
4. Опасность травмирования и увечий рук или ног от ножа газонокосилки – держитесь на расстоянии от движущихся частей.
5. Во избежание травматической ампутации или повреждения верхних и нижних конечностей ножами косилки не перемещайте ее вверх или вниз по склону, а только вдоль поверхности склона. Перед уходом с обработанного участка заглушите двигатель. При движении задним ходом визуально контролируйте путь перемещения машины.



120-9570

1. Внимание! Держитесь на безопасном расстоянии от движущихся частей машины. Демонтировать защитные кожухи и щитки запрещено.

Сборка

Внимание: Снимите и удалите в отходы защитную пластиковую пленку, покрывающую двигатель.

1

Сборка рукоятки

Детали не требуются

Процедура

⚠ ПРЕДУПРЕЖДЕНИЕ

Неправильная сборка и выдвижение рукоятки могут привести к повреждению кабелей и небезопасному рабочему состоянию.

- **Не повредите кабели, раскладывая рукоятку.**
- **Если какой-либо кабель поврежден, свяжитесь с уполномоченным дилером по техническому обслуживанию.**

1. Поверните верхнюю рукоятку, чтобы она сложилась вместе с нижней рукояткой (Рисунок 3), и затяните обе ручки на рукоятке, чтобы зафиксировать верхнюю рукоятку на месте (Рисунок 4).

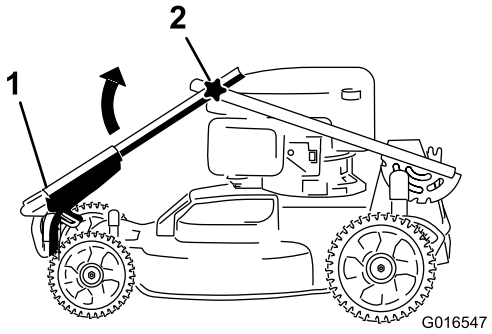

Рисунок 3

1. Верхняя рукоятка
2. Ручка (2)

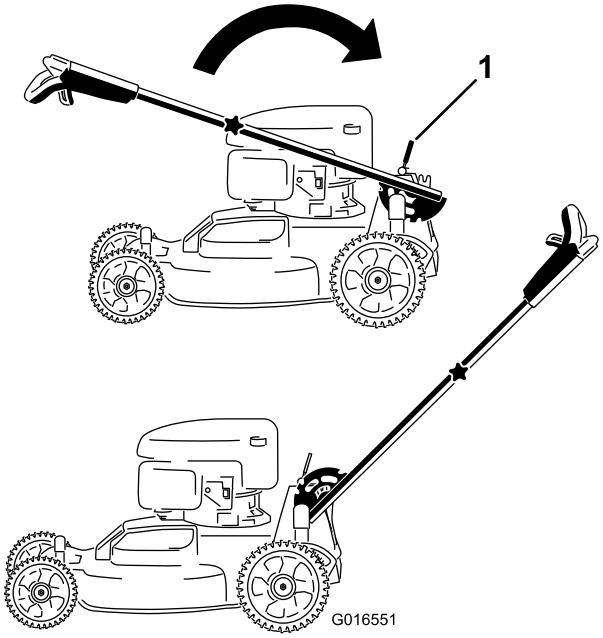

Рисунок 4

1. Рычаг фиксации рукоятки

2. Отпустите рычаг фиксации рукоятки (Рисунок 4).
3. Потяните рукоятку назад и зафиксируйте в рабочем положении (Рисунок 4).

2

Установка штанги управления ножом

Детали не требуются

Процедура

Установите штангу управления ножом в верхнюю рукоятку (Рисунок 5).

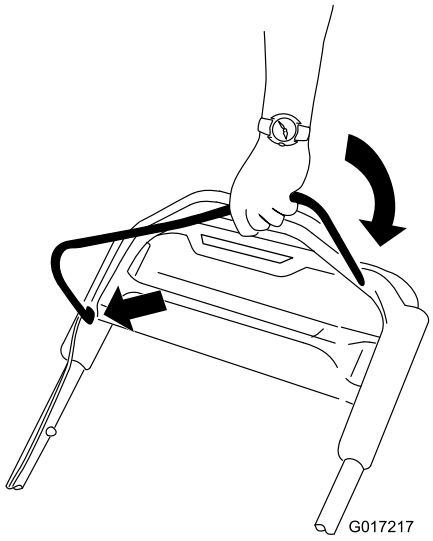

Рисунок 5

3

Заправка двигателя маслом

Детали, требуемые для этой процедуры:

0,59 л	Моторное масло

Процедура

Внимание: При поставке с завода двигатель данной машины *не* заправлен маслом. Перед пуском двигателя заправьте его маслом.

1. Установите газонокосилку на ровную поверхность.
2. Извлеките щуп (Рисунок 6) и заполните маслом примерно 3/4 емкости картера через маслозаливную горловину.

   Примечание: Макс. объем масла: 0,59 л (20 унций), тип: автомобильное моющее масло классификации по API: SAE 30 SF, SG, SH, SJ, SL и выше.

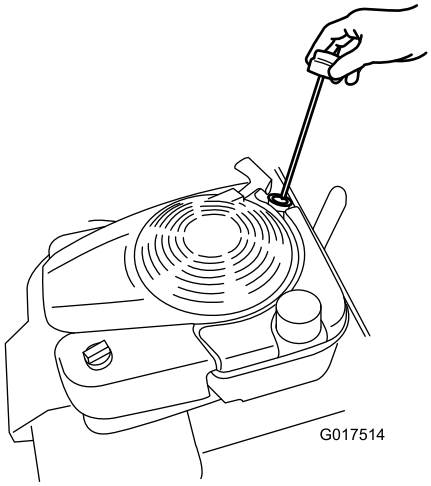

Рисунок 6

3. Протрите конец щупа чистой тканью.
4. Вставьте щуп в маслозаливную горловину и заверните его до упора.
5. Выньте щуп и проверьте уровень масла по щупу, см. Рисунок 7.

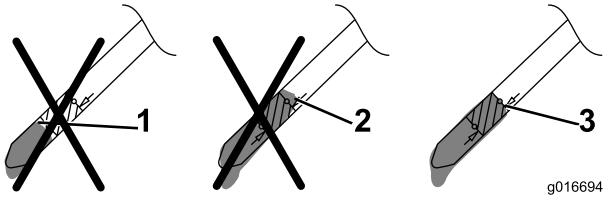

Рисунок 7

1. Слишком низкий уровень масла – добавьте масло в картер двигателя.
2. Слишком высокий уровень масла – слейте масло из картера двигателя.
3. Правильный уровень масла.

- Если уровень масла слишком низкий, **медленно** залейте небольшое количество масла в маслозаливную горловину и повторите действия 3 – 5, чтобы масло достигло требуемого уровня, как показано на Рисунок 7.
- Если уровень масла слишком высокий, слейте излишек масла, пока не будет достигнут правильный уровень по щупу. Чтобы слить излишек масла, см. Замена масла в двигателе (страница 20).

Внимание: Если уровень масла в картере двигателя слишком низкий или слишком высокий во время запуска двигателя, это может привести к его повреждению.

6. Вставьте щуп и проверьте правильность его установки от руки.

4

Зарядка аккумулятора

Детали не требуются

Процедура

Только для моделей с электрическим запуском

См. Зарядка аккумулятора (страница 21)

Знакомство с изделием

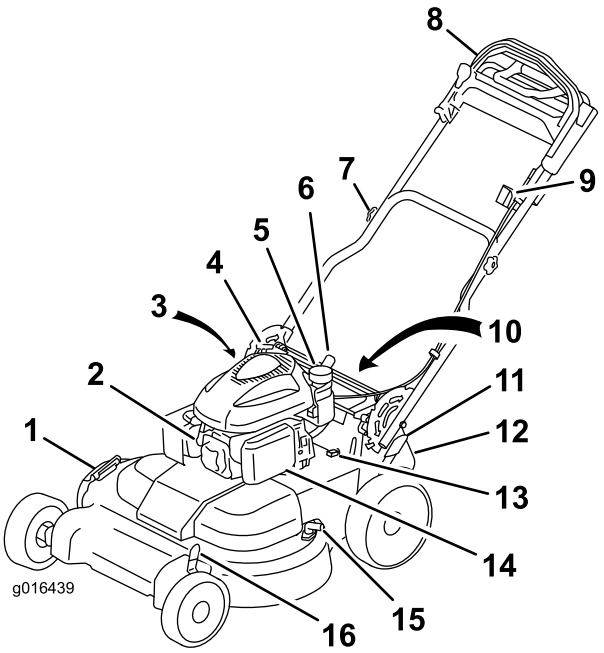

Рисунок 8

1. Боковой отражатель выброса
2. Свеча зажигания
3. Щуп для измерения уровня / маслозаливная горловина (не показаны)
4. Рукоятка механического стартера
5. Крышка топливного бака
6. Рычаг фиксации рукоятки
7. Ручка рукоятки (2 шт.)
8. Верхняя рукоятка
9. Выключатель зажигания
10. Аккумулятор (не показан; только для моделей с электрическим запуском)
11. Задний рычаг регулировки высоты скашивания
12. Задний отражатель выброса
13. Предохранитель
14. Воздушный фильтр
15. Отверстие для промывки
16. Передний рычаг регулировки высоты скашивания

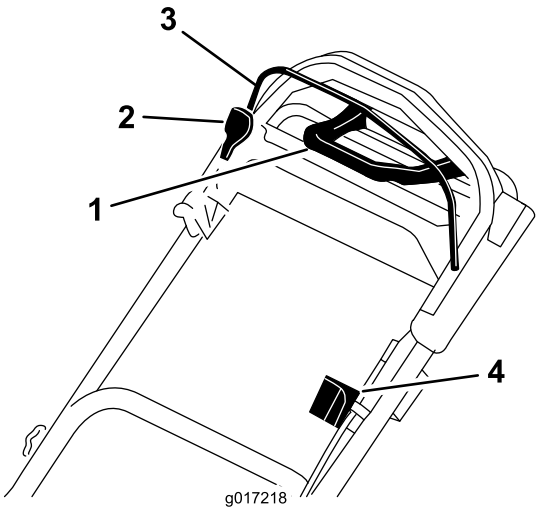

Рисунок 9

Верхняя рукоятка

1. Вспомогательная рукоятка привода тяги
2. Фиксатор штанги управления ножом
3. Штанга управления ножом
4. Выключатель зажигания

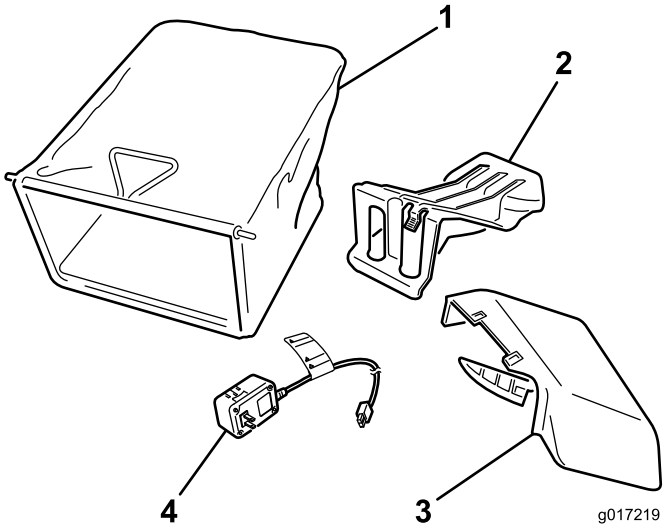

Рисунок 10

1. Мешок для сбора травы
2. Задняя выпускная пробка (установлена)
3. Боковой желоб для выброса
4. Зарядное устройство аккумулятора (только для модели с электрическим запуском)

Технические характеристики

Модель	Вес	Длина	Ширина	Высота
20975	62 кг (137 фунтов)	163 см (64 дюйма)	81 см (32 дюйма)	112 см (44 дюйма)
20977	65 кг (143 фун-та)	163 см (64 дюйма)	81 см (32 дюйма)	112 см (44 дюйма)

Эксплуатация

Заправка топливного бака

⚠ ОПАСНО

Бензин является воспламеняющейся и крайне взрывоопасной жидкостью. Пожар или взрыв бензиновой смеси может вызвать ожоги у вас и окружающих лиц.

- **Для предотвращения воспламенения бензина из-за разряда статического электричества перед заправкой устанавливайте емкость с бензином и/или машину непосредственно на землю, а не на подвижный или другой объект.**
- **Производите заправку бака вне помещения при холодном двигателе. Вытирайте следы пролитого бензина.**
- **Не курите при выполнении операций с бензином и не выполняйте их вблизи источников огня или искрения.**
- **Храните бензин в штатной емкости в месте, недоступном для детей.**

- Для наилучших результатов используйте только чистый, свежий, неэтилированный бензин с октановым числом 87 или выше (метод оценки (R+M)/2).
- Приемлемыми считаются кислородосодержащие виды топлива, в состав которых входит до 10% спирта или 15% метил-трет-бутилового эфира (MTBE) по объему.
- **Не используйте** смеси этанола с бензином (такие как E15 или E85) с содержанием более 10% этанола по объему. Это может привести к нарушениям эксплуатационных характеристик и/или повреждениям двигателя, которые не будут покрываться гарантией.
- **Запрещается** использовать бензин, содержащий метанол.
- **Запрещается** хранить топливо в топливных баках или контейнерах на протяжении всей зимы, если только в него не была добавлена стабилизирующая присадка.
- **Не** добавляйте масло в бензин.

Внимание: Для улучшения запуска в любое время года добавляйте стабилизатор топлива, смешивая его с бензином, полученным не ранее чем за 30 дней.

1. Очистите область вокруг крышки топливного бака и снимите ее (Рисунок 11).

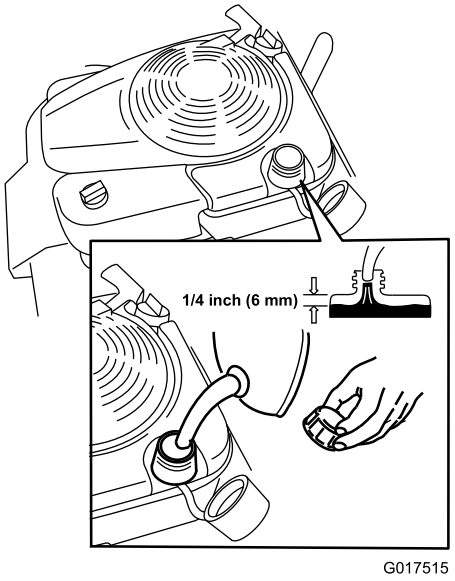

Рисунок 11

2. При заполнении топливного бака оставьте не менее 6 мм (1/4 дюйма) до дна заправочной горловины, чтобы обеспечить бензину пространство для расширения (Рисунок 11).
3. Установите крышку топливного бака и плотно затяните ее от руки.

Проверка уровня масла в двигателе

Интервал обслуживания: Перед каждым использованием или ежедневно

Макс. объем масла: 0,59 л (20 унций), тип: автомобильное моющее масло классификации по API: SAE 30 SF, SG, SH, SJ, SL и выше.

1. Установите газонокосилку на ровную поверхность.
2. Извлеките масломерный щуп (Рисунок 12).

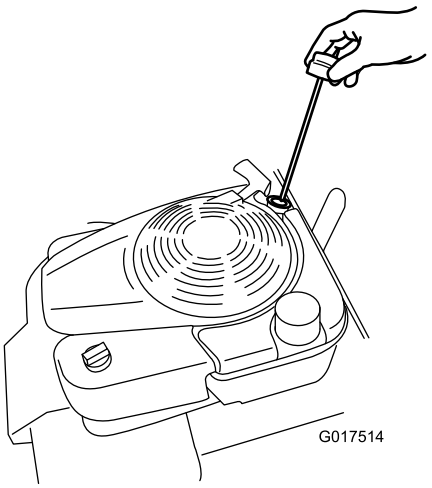

Рисунок 12

3. Протрите конец щупа чистой тканью.
4. Вставьте щуп в маслозаливную горловину и заверните его до упора.
5. Выньте щуп и проверьте уровень масла, см. Рисунок 13.

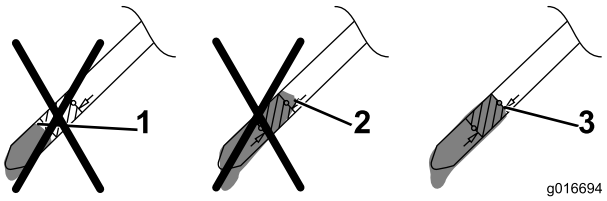

Рисунок 13

1. Слишком низкий уровень масла – добавьте масло в картер двигателя.
2. Слишком высокий уровень масла – слейте масло из картера двигателя.
3. Правильный уровень масла.

- Если уровень масла слишком низкий, **медленно** залейте небольшое количество масла в маслозаливную горловину и повторите действия 3 – 5, чтобы масло достигло требуемого уровня, как показано на Рисунок 7.
- В случае недопустимо высокого уровня масла слейте излишек до достижения требуемого уровня масла по щупу; чтобы слить излишек масла, см. Замена масла в двигателе (страница 20).

Внимание: Если уровень масла в картере двигателя слишком низкий или слишком высокий во время запуска двигателя, это может привести к его повреждению.

6. Вставьте щуп и проверьте правильность его установки от руки.

Регулировка высоты скашивания

⚠ ПРЕДУПРЕЖДЕНИЕ

При регулировке высоты скашивания можно коснуться движущегося ножа, что может стать причиной серьезной травмы.

- **Выключите двигатель и подождите, пока все движущиеся части остановятся.**
- **Не помещайте пальцы под корпус при регулировке высоты скашивания.**

Отрегулируйте высоту скашивания на требуемое значение; см. Рисунок 14 и Рисунок 15.

Примечание: Для того чтобы поднять машину, переместите передний и задний рычаги регулировки

высоты скашивания вперед; для опускания – переместите эти рычаги назад. Установите передние и задние колеса на одинаковую высоту. Исключением является работа в особых условиях, см. Советы по эксплуатации (страница 17).

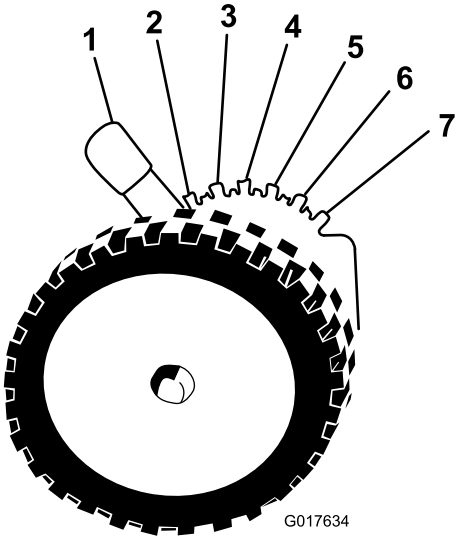

Рисунок 14

Передний рычаг регулировки высоты скашивания

1. A = 10,8 см (4-1/4 дюйма)
2. B = 9,5 см (3-3/4 дюйма)
3. C = 8,3 см (3-1/4 дюйма)
4. D = 7,0 см (2-3/4 дюйма)
5. E = 5,7 см (2-1/4 дюйма)
6. F = 4,4 см (1-3/4 дюйма)
7. G = 3,2 см (1-1/4 дюйма)

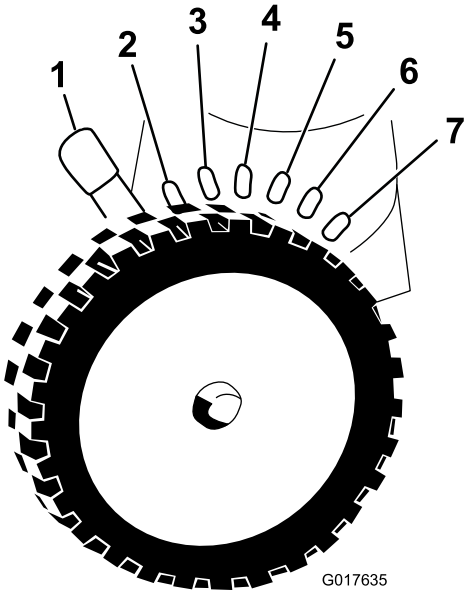

Рисунок 15

Задний рычаг регулировки высоты скашивания

1. A = 10,8 см (4-1/4 дюйма)
2. B = 9,5 см (3-3/4 дюйма)
3. C = 8,3 см (3-1/4 дюйма)
4. D = 7,0 см (2-3/4 дюйма)
5. E = 5,7 см (2-1/4 дюйма)
6. F = 4,4 см (1-3/4 дюйма)
7. G = 3,2 см (1-1/4 дюйма)

Регулировка высоты рукоятки

Рукоятку можно поднять или опустить в удобное для вас положение.

1. Потяните рычаг запирания рукоятки назад, чтобы вывести из зацепления пальцы фиксации рукоятки (Рисунок 16).

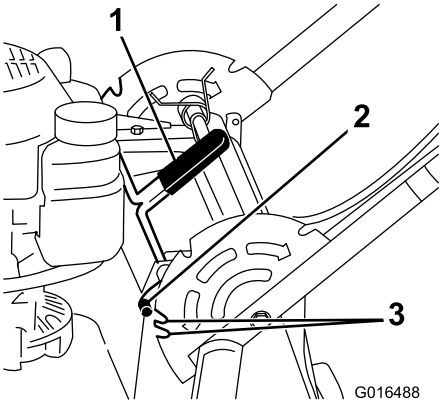

Рисунок 16

1. Рычаг фиксации рукоятки
2. Пальцы фиксации рукоятки (2)
3. Пазы

2. Поверните рукоятку и совместите требуемую прорезь в кронштейне рукояти с пальцами фиксации рукоятки, см. Рисунок 16.
3. Отпустите рычаг для фиксации рукоятки, чтобы зафиксировать ее в заданном положении.

Запуск двигателя

Стандартная модель

Плавно перемещайте за рукоятку механического стартера, пока не почувствуете сопротивление, после чего резко потяните за нее. Дождитесь полного втягивания троса в кожух двигателя.

Примечание: Если газонокосилка не запустится после нескольких попыток, обратитесь в сервис-центр официального дилера.

Модель с электрическим запуском

Двигатель модели с электрическим запуском можно запустить с помощью ключа зажигания или рукоятки механического стартера.

- **Ключ зажигания** Поверните ключ зажигания в положение Start (Запуск) и удерживайте в этом положении (Рисунок 17); когда двигатель запустится, отпустите ключ.

  Внимание: Не пытайтесь запускать двигатель с задействованной штангой управления ножом; в противном случае может перегореть плавкий предохранитель.

  Примечание: Не держите ключ зажигания в положении «Запуск» более 5 секунд, чтобы не допустить перегорания электродвигателя стартера.

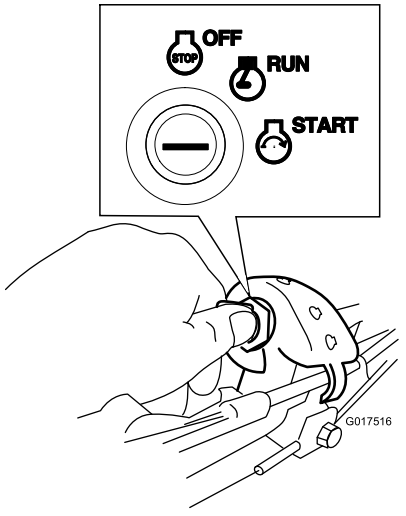

Рисунок 17

- **Рукоятка механического стартера:**
  1. Поверните ключ зажигания в положение Run (Работа) Рисунок 17
  2. Медленно потяните за рукоятку механического стартера назад, пока не почувствуете сопротивление, после чего резко дерните за нее. Дождитесь полного втягивания троса в кожух двигателя.

Использование самоходного привода

Чтобы включить самоходный привод, просто идите, взявшись руками за верхнюю рукоятку и держа локти по бокам, и машина автоматически будет двигаться с вашей скоростью перемещения (Рисунок 18).

Примечание: Вы можете использовать машину с включенным самоходным режимом и включенными или выключенными ножами.

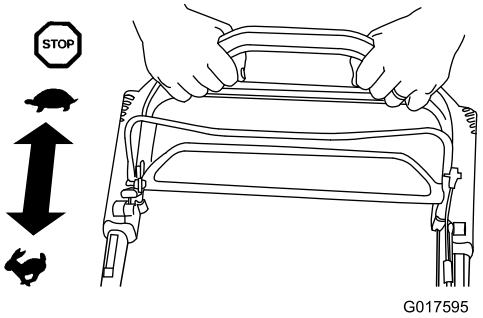

Рисунок 18

Примечание: Вспомогательная рукоятка привода тяги используется в тех случаях, когда самоходный режим не обеспечивает необходимую управляемость.

Останов двигателя

Стандартная модель

Переведите перекидной переключатель (Рисунок 19) в положение Stop (Останов) и держите его в этом положении, пока двигатель не остановится.

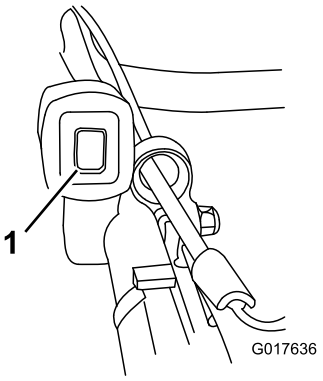

Рисунок 19

Модель с электрическим запуском

1. Поверните ключ в положение Off (Выключено) (Рисунок 20).

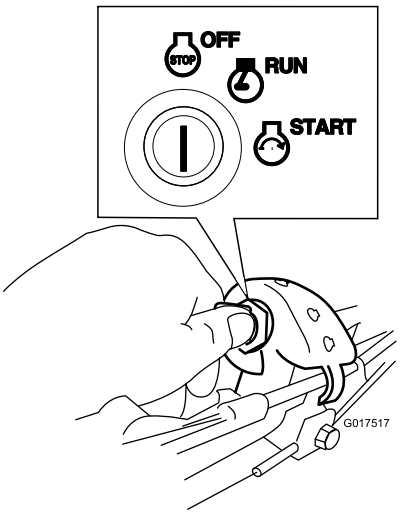

Рисунок 20

2. После остановки двигателя извлеките ключ из замка зажигания. По окончании работы с машиной не оставляйте ключ в замке.

Включение ножа

При запуске двигателя ножи не вращаются. Чтобы ножи начали косить, их необходимо включить.

1. Потяните фиксатор штанги управления ножом в сторону штанги (Рисунок 21).

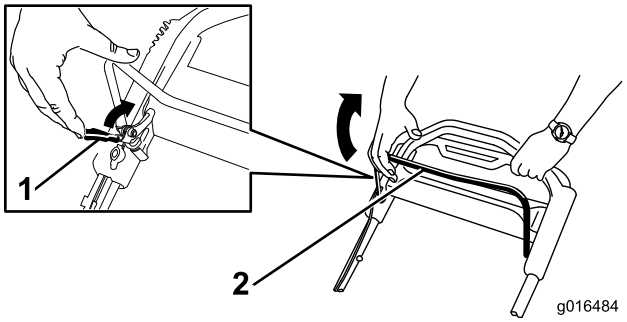

Рисунок 21

1. Фиксатор штанги управления ножом
2. Штанга управления ножом

2. **Медленно** потяните штангу управления ножом обратно к рукоятке (Рисунок 21).
3. Удерживайте штангу управления ножом прижатой к рукоятке (Рисунок 22).

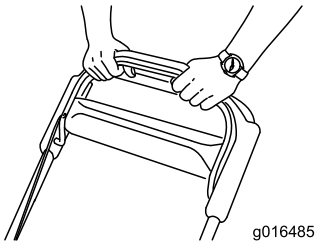

Рисунок 22

Выключение ножа

Отпустите штангу управления ножом (Рисунок 23).

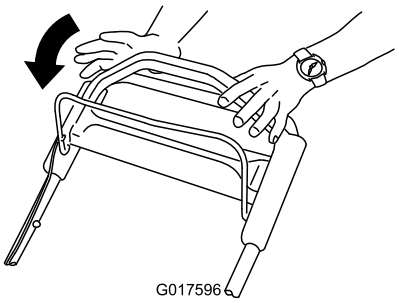

Рисунок 23

Внимание: После отпускания штанги управления ножи остановятся в течение 3 секунд. Если остановка не происходит надлежащим образом, немедленно прекратите эксплуатацию машины и свяжитесь с уполномоченным дилером по техническому обслуживанию.

Проверка работы системы останова ножей

Перед каждым использованием машины убедитесь, что нож останавливается в течение 3 секунд после отпускания штанги управления ножом.

Использование мешка для травы

Интервал обслуживания: Перед каждым использованием или ежедневно

Мешок для сбора травы можно использовать для проверки системы останова ножей.

1. Снимите заднюю выпускную пробку.
2. Установите на машину пустой мешок для сбора травы.
3. Запуск двигателя.
4. Включите ножи.

   Примечание: Увеличение объема мешка свидетельствует о вращении ножей.

5. Наблюдая за состоянием мешка, отпустите штангу управления ножом.

   Примечание: Сохранение увеличенного объема мешка в течение 3 секунд после отпускания штанги управления ножом свидетельствует о неисправности механизма останова ножей. Во избежание нештатной ситуации примите необходимые меры. Рекомендуется, чтобы проверка и техобслуживание газонокосилки выполнялись в официальном сервис-центре дилера.

6. Выключите двигатель и подождите, пока все движущиеся части остановятся.

Без использования мешка для сбора травы

1. Передвиньте машину на поверхность с твердым покрытием в защищенном от ветре месте.
2. Установите все 4 колеса на высоту скашивания 89 мм (3-1/2 дюйма).
3. Возьмите половину газетного листа и скомкайте его в небольшой шарик, такой, чтобы он проходил под машиной (диаметром примерно 75 мм, или 3 дюйма).
4. Поместите газетный шарик в точку на расстоянии примерно 13 см (5 дюймов) перед машиной.
5. Запуск двигателя.
6. Включите ножи.
7. Отпустите штангу управления ножом и начинайте 3-секундный отсчет.
8. По истечении 3 секунд быстро подайте машину вперед на газетный лист.
9. Выключите двигатель и подождите, пока все движущиеся части остановятся.
10. Подойдите к передней стороне машины и проверьте газетный шарик.

    Примечание: Если газетный шарик не прошел под машиной, повторите этапы с 4 по 10.

11. Разворачивание или измельчение газетного листа свидетельствует о неисправности механизма останова ножей. Во избежание нештатной ситуации примите необходимые меры. Для получения технической помощи обратитесь в авторизованный техцентр.

Утилизация срезанной травы и листьев

При поставке с завода-изготовителя газонокосилка рассчитана на утилизацию травы и срезанных листьев на том же газоне, где производится скашивание. Подготовка машины к утилизации:

- Если на газонокосилку установлен желоб для бокового выброса, снимите его и опустите боковой отражатель выброса, см. Снятие бокового желоба для выброса (страница 17).
- Если мешок для сбора травы находится на машине, снимите его; см. Снятие мешка для травы (страница 16).
- Если не установлена заглушка заднего выброса, возьмите ее за рукоятку, поднимите задний отражатель и вставьте ее в желоб заднего выброса, пока защелка не зафиксируется на месте, см. Рисунок 24.

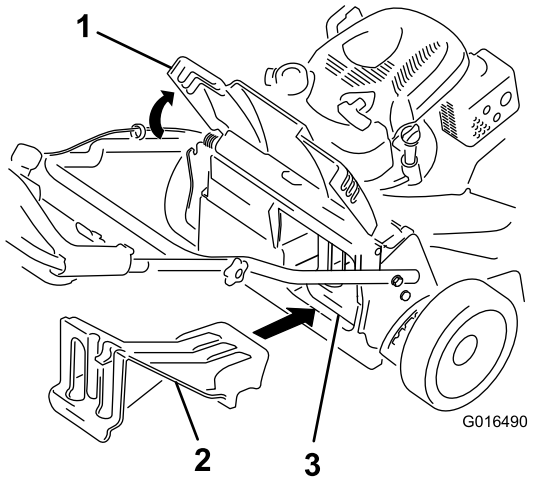

Рисунок 24

1. Задний отражатель
2. Вставьте заднюю выпускную пробку
3. Задняя выпускная пробка установлена

⚠ ПРЕДУПРЕЖДЕНИЕ

Убедитесь, что задняя выпускная пробка установлена на месте, и произведите утилизацию травы и срезанных листьев. Никогда не включайте ножи без установленной задней выпускной пробки или мешка для сбора травы.

Сбор скошенной травы и листьев в мешки

Если вы хотите собрать траву и срезанные листья с газона, используйте мешок для травы.

⚠ ПРЕДУПРЕЖДЕНИЕ

При использовании изношенного мешка для сбора травы мелкие камни и другой аналогичный мусор могут быть выброшены в направлении оператора или находящихся рядом людей, что может привести к тяжелым травмам или гибели.

Регулярно проверяйте мешок для травы. Если он поврежден, установите новый сменный мешок компании Toro.

Если на газонокосилку установлен желоб для бокового выброса, перед сбором скошенной травы и листьев в мешок снимите его; см. раздел Снятие бокового желоба для выброса (страница 17).

⚠ ПРЕДУПРЕЖДЕНИЕ

При прикосновении к остро заточенным ножам возможны серьезные травмы.

Перед уходом с обработанного участка заглушите двигатель и дождитесь остановки всех движущихся частей машины.

Установка мешка для травы

1. Поднимите и удерживайте задний отражатель (Рисунок 22).

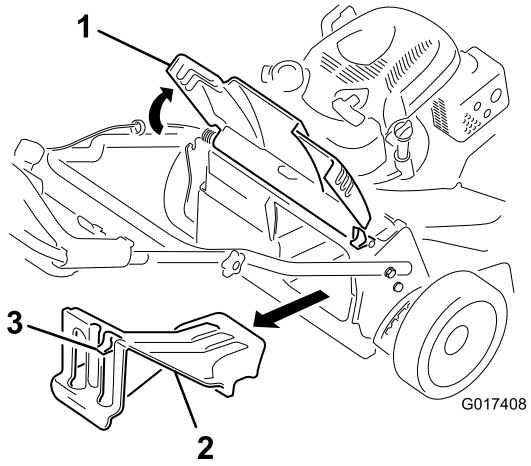

Рисунок 25

1. Задний отражатель
2. Задняя выпускная пробка
3. Защелка

2. Снимите заднюю выпускную пробку, нажав вниз на защелку большим пальцем и вытянув пробку из машины (Рисунок 22).
3. Вставьте штангу мешка в выемки в основании рукоятки и покачайте мешок вперед-назад, чтобы убедиться в том, что штанга находится в нижней и верхней выемке; см. Рисунок 26.

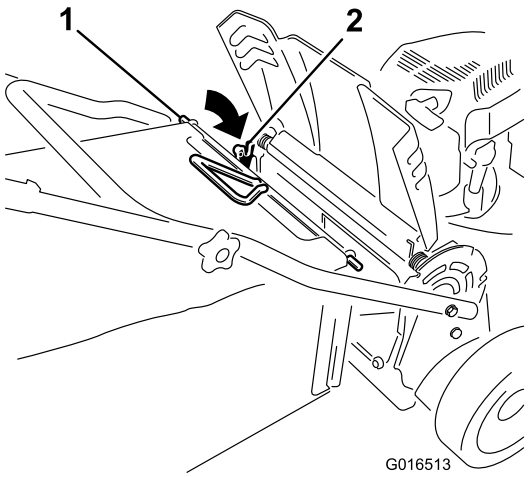

Рисунок 26

1. Штанга мешка
2. Выемка (2)

4. Опустите задний отражатель, пока он не будет находиться на мешке для сбора травы.

Снятие мешка для травы

Для снятия мешка проделайте в обратном порядке действия, описанные в разделе «Установка мешка для травы» выше.

Выброс скошенной травы и листьев с боковой стороны

Используйте боковой выброс при обрезке очень высокой травы.

Если мешок для травы находится на машине, снимите его и вставьте заднюю выпускную пробку, прежде чем осуществлять выброс срезанной травы с боковой стороны; см. Снятие мешка для травы (страница 16).

Внимание: Убедитесь, что задняя выпускная пробка установлена на своем месте, и произведите утилизацию травы и срезанных листьев (Рисунок 24).

⚠ ПРЕДУПРЕЖДЕНИЕ

При прикосновении к остро заточенному ножу возможны серьезные травмы.

Перед уходом с обработанного участка заглушите двигатель и дождитесь остановки всех движущихся частей машины.

Установка желоба для бокового выброса

Держа желоб в правой руке:

1. Поднимите боковой отражатель выброса в открытое положение (Рисунок 27).

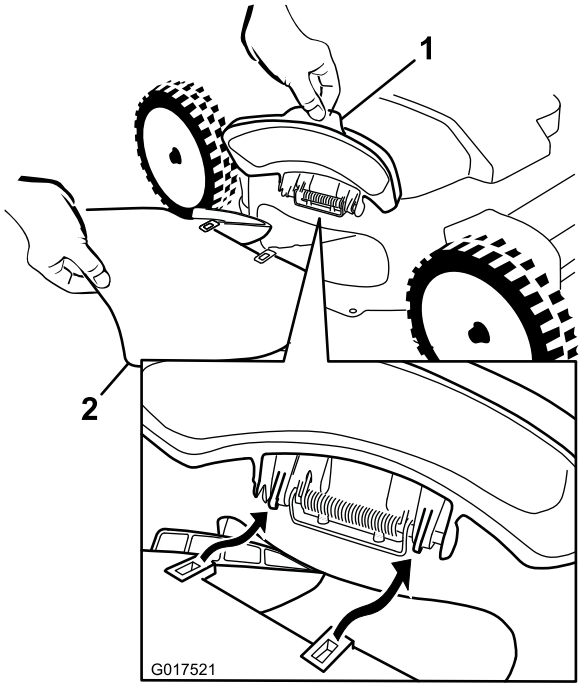

Рисунок 27

1. Боковой отражатель выброса
2. Боковой желоб для выброса

2. Установите боковой желоб для выброса, как показано на Рисунок 28 и Рисунок 28, и закройте отражатель на желобе.

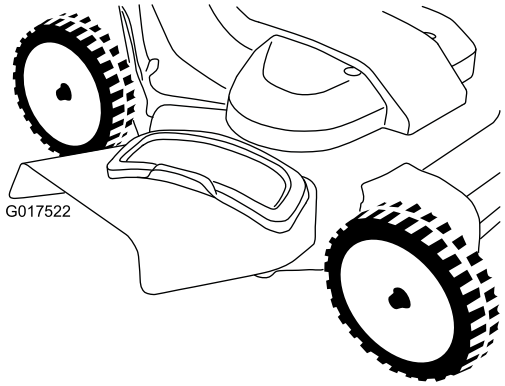

Рисунок 28

Снятие бокового желоба для выброса

Чтобы снять боковой желоб для выброса, выполните в обратном порядке действия, описанные в разделе «Установка бокового желоба для выброса» выше.

Советы по эксплуатации

Общие указания по скашиванию травы

- Удалите из рабочей зоны палки, ветви, камни, проволоку, веревки и другой мусор, о который может удариться нож.
- Избегайте ударов ножей о твердые предметы. Никогда специально не производите скашивание поверх какого-либо предмета.
- Если газонокосилка ударяет предмет или начинает вибрировать, немедленно остановите двигатель, отсоедините провод от свечи зажигания и осмотрите газонокосилку на наличие повреждений.
- Для наилучших результатов устанавливайте новые сменные ножи Toro, подходящие для вашей модели газонокосилки, перед началом сезона скашивания.
- При необходимости замените ножи новыми сменными ножами производства компании Toro.

Скашивание травы

- Срезайте только около одной трети высоты травы за один проход. Не производите скашивание травы ниже настройки 51 мм (2 дюйма), кроме случаев, когда трава растет рассеянно, или в конце осени, когда рост травы начинает замедляться.
- При скашивании травы высотой более 15 см (6 дюймов) выполняйте его на максимальной высоте скашивания и идите медленно; затем выполните повторное скашивание на более низкой настройке для получения лучшего внешнего вида газона. Скашивание слишком высокой травы может привести к засорению механизма машины и остановке двигателя.
- Попеременно изменяйте направление движения при скашивании. Это способствует однородному распределению срезанного материала по газону и более равномерному удобрению.
- Если после скашивания внешний вид газона оказался неудовлетворительным, попробуйте выполнить одно из следующих действий:
  - Замените или заточите ножи.
  - При скашивании идите медленнее.
  - Увеличьте высоту скашивания на машине.
  - Прокладывайте параллельные полосы скошенной травы с частичным перекрытием вместо срезания полной полосы за каждый проход.
  - Установите высоту скашивания на передних колесах на одно деление ниже, чем на задних.
  - Увеличьте частоту скашивания травы.
- Производите скашивание только сухой травы или листьев. Перемещение косилки по слежавшейся

листве или траве также может привести к засорению механизма машины и остановке двигателя.

⚠ ПРЕДУПРЕЖДЕНИЕ

Во время кошения влажной листвы или травы не забывайте об опасности потери равновесия и нанесения травмы ножом косилки. Производите скашивание только в сухую погоду.

Скашивание покрытой листвой травы

- После скашивания газона, покрытого листьями, убедитесь в том, что по крайней мере половина поверхности газона видна сквозь слой листьев. Возможно, вам потребуется произвести скашивание поверх листвы еще раз.
- Если на газоне слой листьев толщиной более 13 см (5 дюймов), установите высоту скашивания спереди на одно или два деления выше, чем высоту скашивания сзади.
- Снизьте скорость движения при скашивании, если газонокосилка недостаточно измельчает листья.

Техническое обслуживание

Примечание: Определите левую и правую стороны машины, если смотреть со стороны оператора.

Рекомендуемый график(и) технического обслуживания

Периодичность технического обслуживания	Порядок технического обслуживания
Через первые 5 часа	• Замените масло в двигателе.
Перед каждым использованием или ежедневно	• Проверьте уровень масла в двигателе. • Проверьте работу системы останова ножей. • Проверьте воздухоочиститель и при необходимости очистите или замените его. • Проверьте режущие ножи. • Промойте донную часть машины.
Через каждые 25 часов	• Зарядите аккумулятор (только для моделей с электрическим запуском).
Через каждые 50 часов	• Замените масло в двигателе. • Произведите техническое обслуживание системы привода ножей.
Перед помещением на хранение	• Зарядите аккумулятор (только для моделей с электрическим запуском). • Удалите топливо из бака перед проведением ремонта в соответствии с указаниями, а также перед ежегодным периодом хранения.
Ежегодно	• Произведите техническое обслуживание воздушного фильтра; при работе в условиях сильной запыленности чаще меняйте фильтр. • Замените масло в двигателе. • Замените или заточите ножи (потребуется более частая замена или заточка, если режущие кромки ножей быстро притупляются). • Проверьте свечу зажигания (используйте свечу Champion RC12YC, NGK BKR5SE-11 или эквивалентную); см. руководство по эксплуатации двигателя. • Обращайтесь к руководству по эксплуатации двигателя для получения дополнительной информации о процедурах технического обслуживания.

Внимание: Обращайтесь к *руководству по эксплуатации двигателя* для получения дополнительной информации о процедурах технического обслуживания.

Подготовка к операциям технического обслуживания

1. Выключите двигатель и подождите, пока все движущиеся части остановятся.
2. Отсоедините провод от свечи зажигания (Рисунок 29).

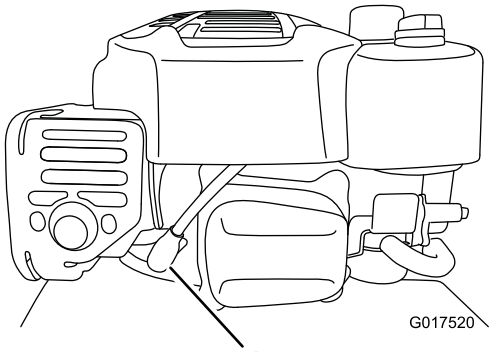

Рисунок 29

1. Провод свечи зажигания

Внимание: Перед опрокидыванием газонокосилки для замены масла или ножей подождите, пока топливо в баке не выработается полностью в режиме нормальной работы. При необходимости опрокидывания газонокосилки до выработки топлива

используйте ручной топливный насос для выкачивания топлива. Всегда опрокидывайте газонокосилку на одну сторону таким образом, чтобы воздушный фильтр находился на открытом воздухе и был направлен вверх.

⚠ ПРЕДУПРЕЖДЕНИЕ

При опрокидывании машины топливо может вытечь. Топливо является воспламеняющейся, взрывоопасной жидкостью и может стать причиной травмы.

Техническое обслуживание воздушного фильтра

Интервал обслуживания: Ежегодно

Перед каждым использованием или ежедневно

1. Ослабьте фиксатор и снимите крышку воздушного фильтра (Рисунок 30).

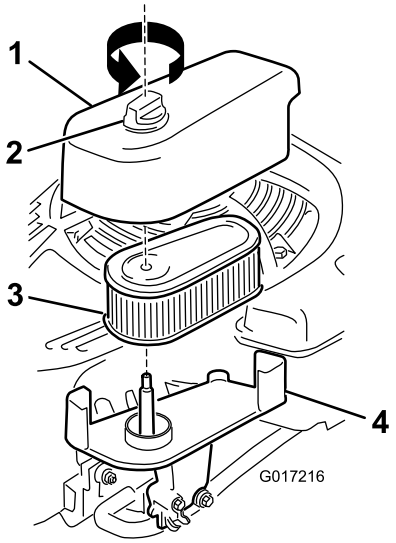

Рисунок 30

1. Крышка
2. Фиксатор
3. Фильтр
4. Основание

2. Снимите и осмотрите фильтр.
   - Если воздушный фильтр поврежден или смочен маслом или топливом, замените его.
   - Если воздушный фильтр загрязнен, несколько раз постучите им по твердой поверхности или продуйте сжатым воздухом для удаления загрязнений наружу из внутренней части фильтра, используя сжатый воздух под давлением не более 207 кПа (30 фунтов на кв. дюйм).

     Примечание: Не допускается счищать грязь с наружной части фильтра щеткой; щетка втирает грязь в волокна.

3. Очистите корпус и крышку воздушного фильтра с помощью влажной ткани. **Не допускайте попадание грязи в отверстие подачи воздуха.**
4. Установите фильтр на основание.
5. Установите крышку и надежно заверните фиксатор.

Замена масла в двигателе

Интервал обслуживания: Через первые 5 часа

Через каждые 50 часов

Ежегодно

Макс. объем масла: 0,59 л (20 унций), тип: автомобильное моющее масло классификации по API: SAE 30 SF, SG, SH, SJ, SL и выше.

1. Убедитесь в том, что в топливном баке нет топлива, или оно осталось в небольшом количестве, чтобы исключить его вытекание при опрокидывании газонокосилки на бок.
2. Перед заменой масла включите двигатель на несколько минут для прогрева.

   Примечание: Разогретое масло обладает повышенной текучестью, что позволяет удалить большее количество загрязняющих частиц.
3. Отсоедините провод от свечи зажигания. См. Подготовка к операциям технического обслуживания
4. Переверните газонокосилку на одну сторону таким образом, чтобы масляный щуп был направлен вниз и верхняя рукоятка была на земле.
5. Установите поддон для сбора масла под погружной щуп.
6. Извлеките щуп и слейте использованное масло в поддон для сбора масла (Рисунок 31).

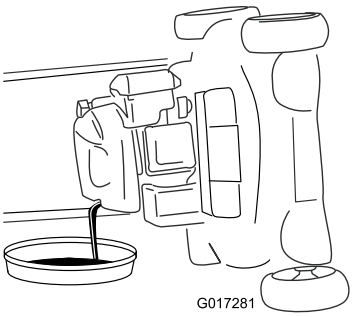

Рисунок 31

7. После слива использованного масла возвратите газонокосилку в рабочее положение.
8. Извлеките щуп (Рисунок 32) и заполните маслом примерно 3/4 емкости картера через маслозаливную горловину.

Примечание: Макс. объем масла: 0,59 л (20 унций), тип: автомобильное моющее масло классификации по API: SAE 30 SF, SG, SH, SJ, SL и выше.

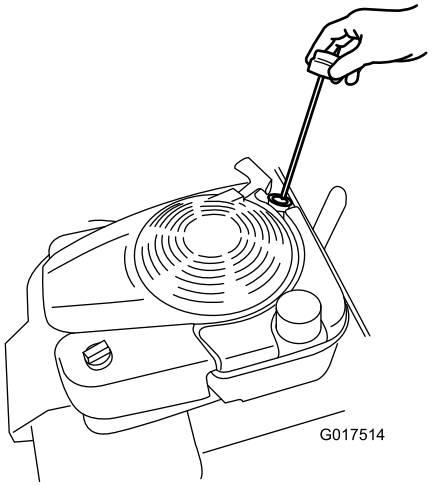

Рисунок 32

9. Протрите конец щупа чистой тканью.
10. Вставьте щуп в маслозаливную горловину и заверните его до упора.
11. Выньте щуп и проверьте уровень масла по щупу, см. Рисунок 33.

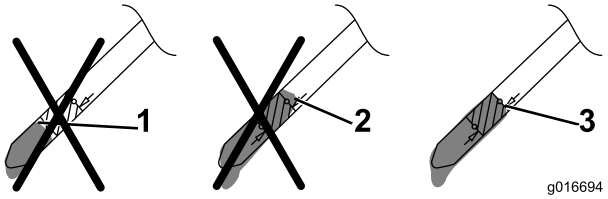

Рисунок 33

1. Слишком низкий уровень масла – добавьте масло в картер двигателя.
2. Слишком высокий уровень масла – слейте масло из картера двигателя.
3. Правильный уровень масла.

- Если уровень масла слишком низкий, **медленно** залейте небольшое количество масла в маслозаливную горловину и повторите действия 9 – 11, чтобы масло достигло требуемого уровня, как показано на Рисунок 33.
- Если уровень масла слишком высокий, слейте излишек масла, пока не будет достигнут правильный уровень по щупу. Чтобы слить излишек масла, см. Замена масла в двигателе (страница 20).

Внимание: Если уровень масла в картере двигателя слишком низкий или слишком высокий во время запуска двигателя, это может привести к его повреждению.

12. Вставьте щуп и проверьте правильность его установки от руки.
13. Утилизируйте использованное масло.

Зарядка аккумулятора

Интервал обслуживания: Через каждые 25 часов

Перед помещением на хранение

Только для моделей с электрическим запуском

⚠ ПРЕДУПРЕЖДЕНИЕ

Полюсные штыри аккумулятора, клеммы и соответствующие принадлежности содержат свинец и его соединения – эти химические вещества считаются в штате Калифорния канцерогенными и вредными для репродуктивных органов. *Мойте руки после обслуживания аккумулятора.*

Первоначально зарядите аккумулятор в течение 24 часов, затем заряжайте ежемесячно (через каждые 25 запусков) или по мере необходимости. Зарядное устройство следует всегда использовать в защищенном месте; заряжать аккумулятор по возможности надо при комнатной температуре (примерно 22 °C, или 70 °F).

Примечание: Машина оснащена зарядной системой от генератора переменного тока.

1. Подсоедините зарядное устройство к жгуту проводки, расположенному под ключом зажигания (Рисунок 34).

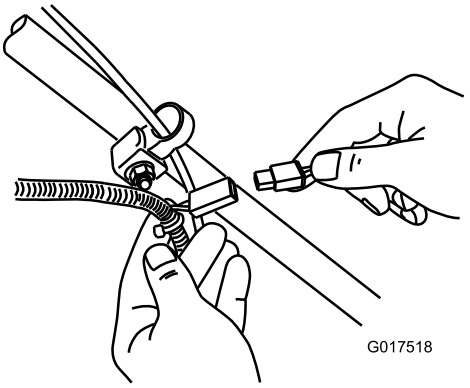

Рисунок 34

2. Подключите зарядное устройство к настенной розетке.

Примечание: На зарядном устройстве может быть установлен двухцветный светодиодный блок индикации, показывающий следующие состояния зарядки:

- Красный свет указывает на то, что зарядное устройство заряжает аккумулятор.

- Зеленый свет указывает на то, что зарядное устройство полностью зарядило аккумулятор или отсоединено от него.
- Попеременное мигание зеленым и красным светом указывает на то, что аккумулятор почти полностью заряжен. Это состояние длится всего в течение нескольких минут до момента полной зарядки аккумулятора.

Примечание: Когда аккумулятор перестанет удерживать заряд, утилизируйте или удалите аккумулятор (свинцово-кислотного типа) в отходы в соответствии с местными нормами и правилами.

Замена плавкого предохранителя

Только для моделей с электрическим запуском

Если аккумулятор не заряжается или коленчатый вал двигателя не проворачивается электрическим стартером, возможно, перегорел плавкий предохранитель; замените его вставным предохранителем на 40 А.

Внимание: Невозможно запустить машину с помощью электрического стартера или зарядить аккумулятор, если не установлен исправный плавкий предохранитель.

1. Откройте герметичный держатель предохранителя и замените предохранитель (Рисунок 35).

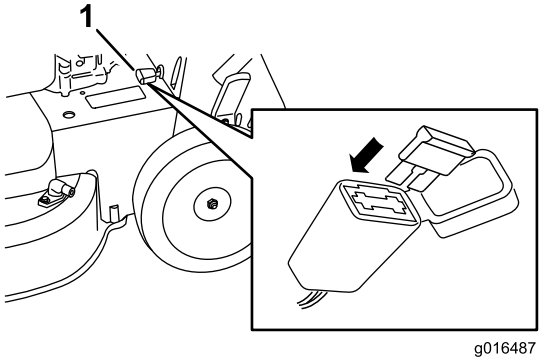

Рисунок 35

1. Держатель предохранителя

2. Закройте крышку держателя предохранителя и убедитесь, что она плотно закрыта.

Замена аккумулятора

Только для моделей с электрическим запуском

Снимите старый аккумулятор

1. Свяжитесь с официальным дилером компании по запасным частям, чтобы приобрести сменный аккумулятор.
2. Снимите кожух ремня, см. пункт 1 раздела Техническое обслуживание системы привода ножей.
3. Снимите заднюю выпускную пробку.
4. Переведите рукоятку в вертикальное положение.
5. Отверните 4 малых болта крепления заднего отражателя и рычага фиксации рукоятки в сборе.
6. Сложите рукоятку до упора вперед.
7. Снимите задний отражатель и рычаг фиксации рукоятки в сборе (Рисунок 36).

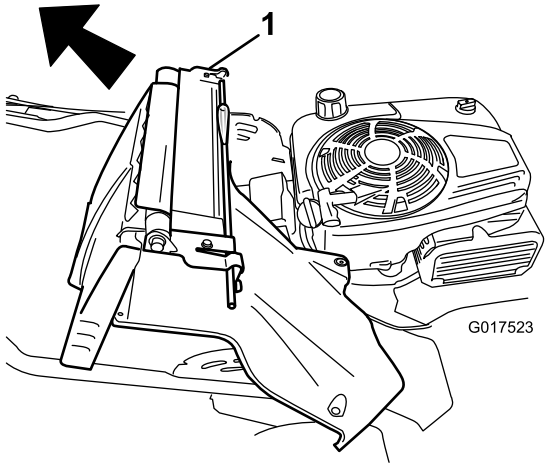

Рисунок 36

1. Задний отражатель и рычаг фиксации рукоятки в сборе

8. Снимите крышку аккумулятора.
9. Отсоедините провода от аккумулятора.
10. Снимите аккумулятор и утилизируйте его.

Примечание: Утилизируйте аккумулятор в соответствии с местными и государственными нормами и правилами.

Установка нового аккумулятора

1. Очистите область крепления аккумулятора на корпусе газонокосилки.
2. Установите новый аккумулятор на корпус газонокосилки.
3. Подсоедините провода к новому аккумулятору.

   Примечание: Убедитесь что, черный (отрицательный) провод подсоединен к отрицательной (-) клемме, а красный (положительный) – к положительной (+) клемме.
4. Установите крышку на аккумулятор.

   Примечание: Убедитесь в том, что крышка правильно установлена над жгутом проводки.
5. Установите задний отражатель и рычаг фиксации рукоятки в сборе на машину.

6. Поднимите рукоятку в вертикальное положение.
7. Закрепите кожух, снятый при выполнении действий, описанных в пункте 5 раздела «Снятие старого аккумулятора», с помощью 4 небольших болтов.
8. Установите заднюю выпускную пробку.
9. Установите рукоятку в рабочее положение.

Регулировка троса самоходного привода

После установки нового троса самоходного привода или в случае нарушения регулировки самоходного привода отрегулируйте трос самоходного привода.

1. Ослабьте гайку держателя троса (Рисунок 37).

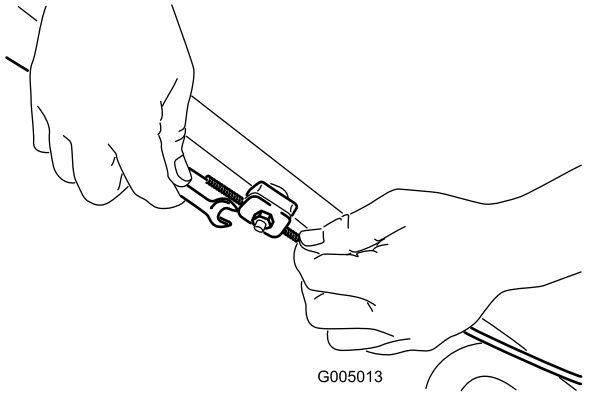

Рисунок 37

2. Вытягивайте оболочку троса (к газонокосилке), пока в тросе не появится слабина (Рисунок 38).

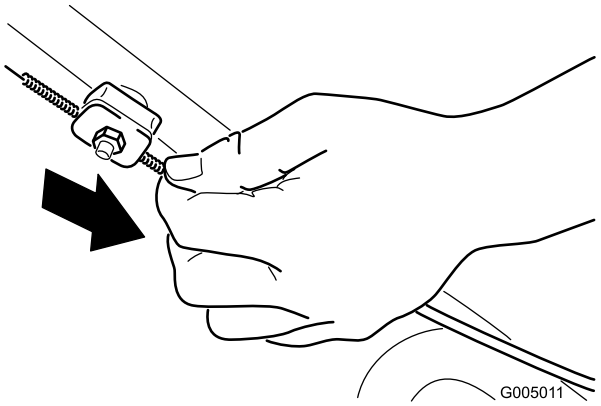

Рисунок 38

3. Затяните гайку на держателе троса.

Техническое обслуживание системы привода ножей

Интервал обслуживания: Через каждые 50 часов

1. Ослабьте два винта панели кожуха ремня и снимите панель (Рисунок 39)

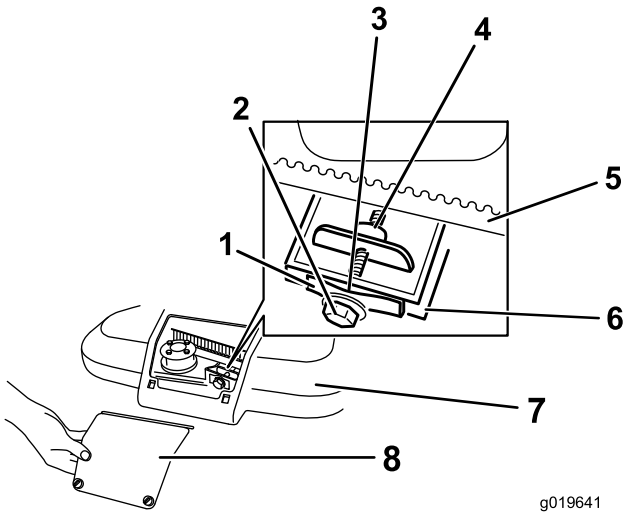

Рисунок 39

1. Пружина натяжения ремня
2. Регулировочный винт
3. Зазор
4. Регулировочная гайка
5. Ремень привода ножей
6. Стенка
7. Кожух ремня
8. Панель кожуха ремня

2. Щеткой или продувкой удалите мусор изнутри кожуха и вокруг всех частей.
3. Прижмите толщиномер на 0,255 мм (0,010 дюйма), лист бумаги или картотечную карточку к стенке, а затем сдвиньте ее вниз позади пружины натяжения ремня (Рисунок 39).

   Примечание: Если имеется видимый зазор между измерителем зазора и пружиной, затяните регулировочный болт и гайку до момента, когда бумага только начнет свободно входить в зазор и выходить из него (Рисунок 39).

   Внимание: Не допускайте чрезмерной затяжки регулировочного болта. Это может повредить ремень привода ножей.
4. Установите панель крышки ремня.

Техническое обслуживание ножей

Интервал обслуживания: Ежегодно

Внимание: ***Для правильной установки ножа потребуется динамометрический ключ.*** **При отсутствии динамометрического ключа или условий, необходимых для выполнения этой процедуры, свяжитесь с уполномоченным дилером по техническому обслуживанию.**

Проверьте остроту заточки и наличие любого износа или повреждений ножей, когда полностью выработается

все топливо в баке, см. Осмотр ножей (страница 24). Затупленный или имеющий зазубрины нож подлежит заточке или замене. Если нож изношен, погнут, поврежден или имеет трещины, немедленно замените его штатным сменным ножом производства компании Toro.

⚠ ОПАСНО

Износ или повреждение ножа может привести к его разрушению. Выброс фрагментов ножа в направлении оператора или находящихся поблизости людей может привести к тяжелой травме, в том числе со смертельным исходом.

- **Периодически проверяйте ножи на наличие износа или повреждений.**
- **Изношенный или поврежденный нож необходимо заменить.**

Примечание: Ножи должны оставаться острыми в течение всего сезона кошения, потому что острые ножи могут обеспечить ровное скашивание травы без ее разрыва и измельчения. При разрыве и измельчении трава становится коричневой по краям, что замедляет ее рост и увеличивает риск поражения ее болезнью.

Подготовка к техническому обслуживанию ножей

1. Зафиксируйте рукоятку в вертикальном положении (Рисунок 40); см. Регулировка высоты рукоятки (страница 12).

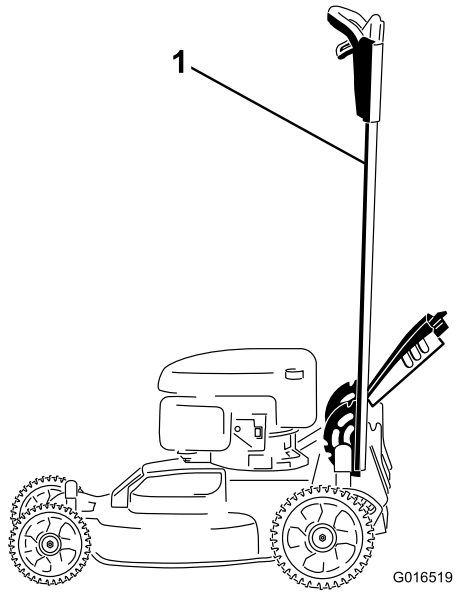

Рисунок 40

1. Рукоятка, зафиксированная в вертикальном положении

2. Переверните машину на одну сторону таким образом, чтобы воздушный фильтр находился на открытом воздухе и был направлен вверх, а верхняя рукоятка была на земле.

⚠ ПРЕДУПРЕЖДЕНИЕ

Ножи остро заточены; при прикосновении к ножу возможны серьезные травмы.

- **Отсоедините провод от свечи зажигания.**
- **При техническом обслуживании ножа используйте перчатки.**

Осмотр ножей

Интервал обслуживания: Перед каждым использованием или ежедневно

1. Осмотрите режущие кромки (Рисунок 41). Если кромки не острые или зазубренные, снимите ножи и заточите или замените их.
2. Осмотрите ножи, обратив особое внимание на состояние их фигурных частей (Рисунок 41). При обнаружении повреждений, износа, образования бороздки на этих частях (Рисунок 41) немедленно замените нож новым.

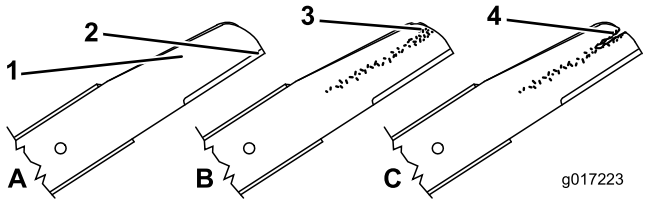

Рисунок 41

1. Режущая кромка
2. Криволинейная зона
3. Формирование износа/бороздки
4. Трещина

⚠ ОПАСНО

Если вы допустите износ ножа, бороздка сформируется между широкой и плоской частью ножа. В случае недопустимого повреждения ножа выброс его фрагментов из-под корпуса может стать причиной серьезной травмы оператора или находящихся рядом людей.

- **Периодически проверяйте ножи на наличие износа или повреждений.**
- **Никогда не выпрямляйте погнутый нож, не сваривайте сломанный нож или нож с трещиной.**
- **Изношенный или поврежденный нож необходимо заменить.**

3. Произведите проверку на наличие погнутых ножей, см. Проверка на наличие погнутых ножей (страница 25).

Проверка на наличие погнутых ножей

1. Поверните ножи, пока они не окажутся в положении, показанном на рис. Рисунок 42.

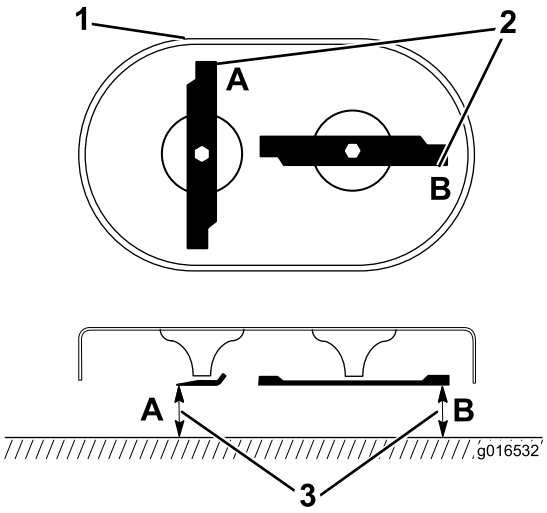

Рисунок 42

1. Передняя часть режущей деки
2. Произведите измерения в местах A и B
3. Измерения производите от режущей кромки до ровной и горизонтальной поверхности.

2. Измерьте от ровной поверхности до режущих кромок в местах **A** и **B** (Рисунок 42) и запишите оба результата измерения.
3. Поверните ножи так, чтобы их противоположные концы находились в позициях **A** и **B**.
4. Повторите измерения, описанные в пункте 2, и запишите их.

Примечание: Если разница между измерениями **A** и **B**, полученными в пунктах 2 и 4, превышает 3 мм (1/8 дюйма), нож погнут и его необходимо заменить, см. Снятие ножей (страница 25) и Установка ножей (страница 26).

⚠ ПРЕДУПРЕЖДЕНИЕ

Поломка поврежденного или деформированного ножа может стать причиной вашей серьезной травмы или гибели находящихся рядом людей.

- **Своевременно заменяйте погнутый или поврежденный нож на новый.**
- **Никогда не обрабатывайте напильником и не наносите насечки на кромки и поверхности ножа.**

Снятие ножей

Заменяйте ножи, если машина ударила по твердому предмету или нож разбалансирован или погнут. Используйте только подлинные сменные ножи компании Toro.

1. Используйте деревянную подкладку для неподвижного удерживания каждого ножа и поверните болт крепления ножа против часовой стрелки, как показано на Рисунок 43.

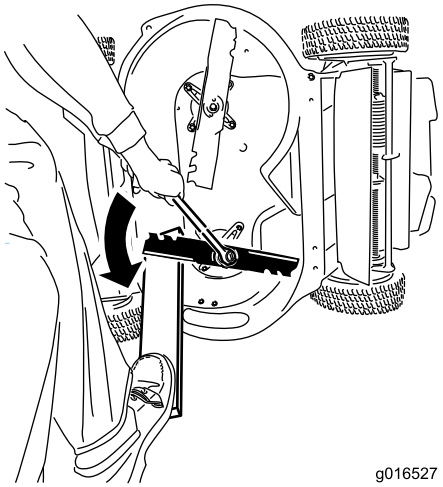

Рисунок 43

2. Снимите каждый нож, как показано на Рисунок 44.

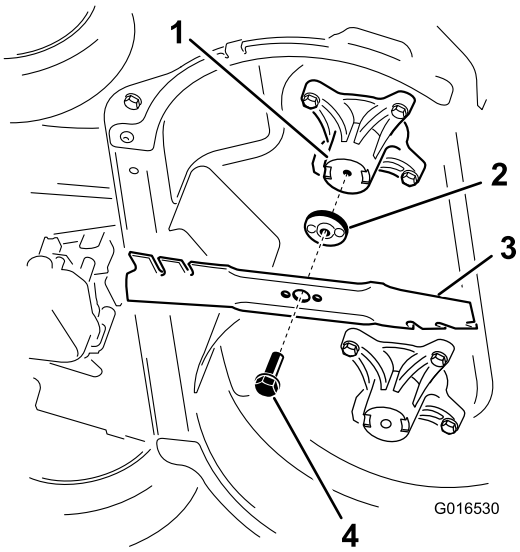

Рисунок 44

1. Вал (2)
2. Привод ножа (2)
3. Нож (2)
4. Болт крепления ножа (2)

3. Осмотрите штифты приводов ножа на наличие износа или повреждений.

Установка ножей

1. Установите первый нож так, чтобы он находился в горизонтальном положении, вместе со всеми крепежными деталями, как показано на Рисунок 44.

   Примечание: Затяните болт пальцами.

   Внимание: Ножи должны быть расположены так, чтобы их криволинейные концы были обращены в сторону корпуса машины.

   Вставьте выступающие части каждого привода ножа в углубления головки соответствующего вала, а штифты на другой стороне каждого привода ножа – в отверстия соответствующего ножа.

2. Удерживайте каждый нож неподвижно с помощью доски и заверните болт крепления ножа по часовой стрелке с помощью динамометрического ключа, как показано на Рисунок 45; затяните болт крепления ножа с моментом 82 Н-м (60 фунт-футов).

   Внимание: Затяжка болта до 82 Нм (60 фут-фунт) – очень тугая. Приложите собственный вес на заднюю часть ключа и надежно затяните нож. Чрезмерная затяжка этого болта очень маловероятна.

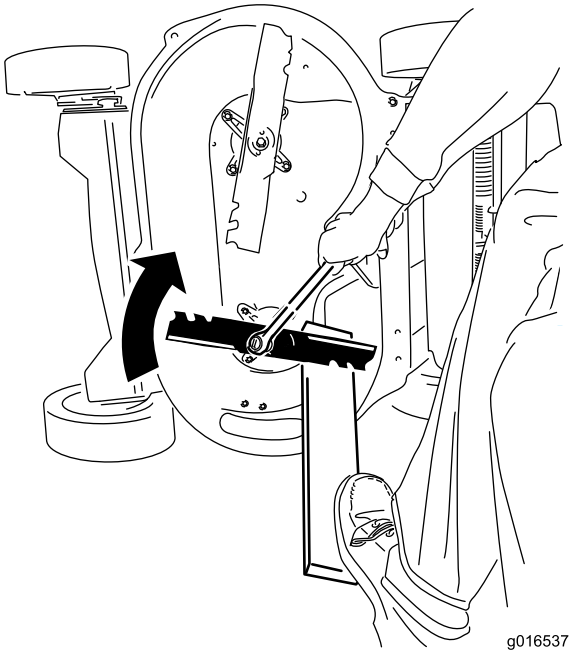

Рисунок 45

3. Поверните установленный болт на 1/4 оборота, чтобы он находился в вертикальном положении, и установите другой нож так же, как и первый (см. пункт 1).

   Примечание: Ножи должны быть расположены перпендикулярно, формируя перевернутую букву «Т», как показано на Рисунок 46.

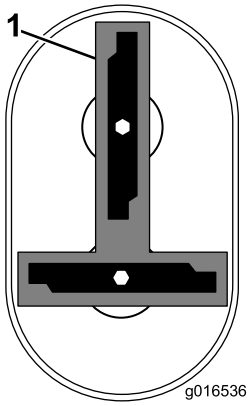

Рисунок 46

1. Нож (2)

4. Затяните второй нож, см. пункт 2.
5. Поверните ножи от руки на полный оборот (360°), чтобы убедиться в том, что они не соприкасаются.

   Примечание: Если ножи касаются друг друга, они установлены неправильно. Повторите действия, указанные в пунктах 1 – 3, пока ножи не перестанут соприкасаться.

⚠ ПРЕДУПРЕЖДЕНИЕ

Неправильно установленные ножи могут повредить машину и стать причиной травмы оператора или находящихся рядом людей.

Промывка донной части машины

Интервал обслуживания: Перед каждым использованием или ежедневно—Промойте донную часть машины.

1. Разместите газонокосилку на ровной поверхности.
2. Перед уходом с обработанного участка заглушите двигатель и дождитесь остановки всех движущихся частей машины.
3. Опустите машину на самую низкую высоту скашивания.
4. Подсоедините шланг к штуцеру промывки и поверните регулятор подачи воды в положение большого расхода (Рисунок 47).

   Примечание: Нанесите технический вазелин на уплотнительное кольцо штуцера промывки, чтобы легче было надеть муфту и защитить уплотнительное кольцо.

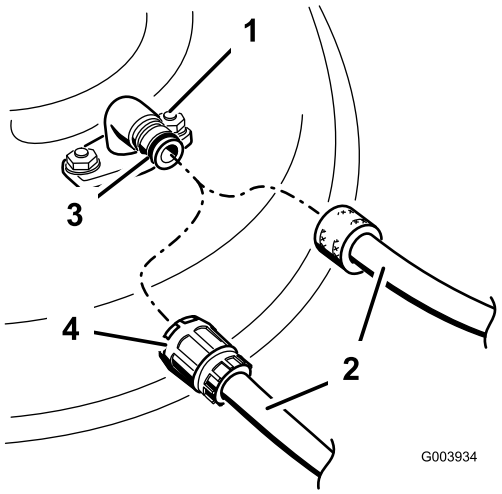

Рисунок 47

1. Штуцер промывки
2. Шланг
3. Уплотнительное кольцо
4. Муфта

5. Запустите двигатель, включите рычаг управления ножами и дайте машине поработать от 1 до 3 минут.
6. Выключите рычаг управления ножами, остановите двигатель и дождитесь остановки всех движущихся частей.
7. Выключите подачу воды и отсоедините муфту от фитинга промывки.

   Примечание: Если машина не будет чистой после одноразовой промывки, намочите ее и дайте постоять 30 минут. Затем повторите этот процесс.
8. Заново запустите машину и включите ножи на 1-3 минуты, чтобы удалить излишки воды.

⚠ ПРЕДУПРЕЖДЕНИЕ

Поломка или отсутствие штуцера промывки может привести к травмированию находящихся поблизости людей отброшенными предметами или к травмоопасному контакту с ножами. Контакт с ножом или отброшенным мусором может привести к травме или гибели.

- **До возобновления эксплуатации машины в обязательном порядке замените сломанный или отсутствующий штуцер.**
- **Никогда не помещайте руки или ноги под газонокосилку или в ее отверстия.**

Хранение

Храните газонокосилку в прохладном, чистом и сухом месте.

Общие сведения

1. Выполните рекомендуемые процедуры ежегодного технического обслуживания, см. Техническое обслуживание (страница 19).
2. Произведите очистку пространства под машиной, см. Промывка донной части машины (страница 26).
3. Удалите траву, грязь и копоть с наружных частей двигателя, кожуха и верхней части машины.
4. Проверьте состояние ножей, см. Осмотр ножей (страница 24).
5. Произведите техническое обслуживание воздушного фильтра, см. Техническое обслуживание воздушного фильтра.
6. Затяните все гайки, болты и винты.
7. Подкрасьте покрытые ржавчиной поверхности или места отслоения лакокрасочного покрытия краской, полученной у уполномоченного дилера по техническому обслуживанию.
8. При необходимости постановки машины на хранение в неотапливаемом помещении произведите зарядку аккумуляторной батареи в течение 24 часов, после чего отсоедините зарядное устройство. В случае хранения машины в отапливаемом помещении зарядка аккумуляторной батареи производится через каждые 90 дней (только для модели с электрическим запуском).
9. Сложите рукоятку для хранения, см. Регулировка высоты рукоятки (страница 12).

Подготовка топливной системы

⚠ ПРЕДУПРЕЖДЕНИЕ

В случае продолжительного хранения возможно испарение бензина и взрыв его паров при контакте с открытым огнем.

- **Запрещается хранить бензин в течение длительных периодов времени.**
- **Перед постановкой машины на хранение в помещении, где используется открытый огонь, убедитесь в отсутствии бензина в топливном баке и карбюраторе. (Например, печь или малая горелка водонагревателя.)**
- **Перед постановкой машины на хранение в закрытом помещении дождитесь остывания двигателя.**

Согласно рекомендации изготовителя двигателя, перед последней в году заправкой двигателя добавьте в свежее топливо стабилизатор топлива. При последнем скашивании травы перед постановкой машины на хранение дождитесь полного вырабатывания запаса бензина в топливном баке.

1. Дайте возможность газонокосилке поработать до тех пор, пока двигатель не остановится из-за отсутствия топлива.
2. Снова запустите двигатель.
3. Дайте двигателю поработать до тех пор, пока он не остановится. Если вы больше не можете запустить двигатель, значит, его топливная система достаточно осушена.

Подготовка двигателя

1. Замена масла в двигателе производится до его остывания, см. Замена масла в двигателе (страница 20).
2. Снимите свечу зажигания.
3. Используя масленку, добавьте примерно 30 мл (1 унцию) моторного масла в двигатель через отверстие под свечу зажигания.
4. Медленно потяните трос стартера несколько раз, чтобы распределить масло по цилиндру.
5. Установите свечу зажигания, но не подсоединяйте к ней провод. Закрепите провод так, чтобы он не контактировал со свечей зажигания.

Расконсервация машины после хранения

1. Разложите рукоятку, см. Регулировка высоты рукоятки (страница 12).
2. Проверьте и затяните все крепления.
3. Выверните свечу зажигания и произведите ускоренную прокрутку двигателя стартером для удаления остатков масла из цилиндра.
4. *Осмотрите свечу зажигание и замените ее, если она грязная, изношенная или имеет трещины; см. руководство по эксплуатации двигателя.*
5. Установите свечу зажигания и затяните ее с рекомендуемым моментом 20 Н-м (180 фунт-дюймов).
6. Выполните все необходимые процедуры технического обслуживания, см. Техническое обслуживание (страница 19).
7. Проверьте уровень масла в двигателе, см. Проверка уровня масла в двигателе (страница 11).
8. Заполните топливный бак свежим бензином, см. Заправка топливного бака (страница 10).
9. Зарядите аккумулятор (только для моделей с электрическим запуском), см. Зарядка аккумулятора (страница 21).
10. Присоедините провод к свече зажигания.

Примечания:

Примечания:

Список международных дистрибьюторов

Дистрибьютор:	Страна:	Телефон:	Дистрибьютор:	Страна:	Телефон:
Atlantis Su ve Sulama Sisstemleri Lt	Турция	90 216 344 86 74	Maquiver S.A.	Колумбия	57 1 236 4079
Balama Prima Engineering Equip.	Гонконг	852 2155 2163	Maruyama Mfg. Co. Inc.	Япония	81 3 3252 2285
B-Ray Corporation	Корея	82 32 551 2076	Agrolanc Kft	Венгрия	36 27 539 640
Casco Sales Company	Пуэрто-Рико	787 788 8383	Mountfield a.s.	Чешская Республика	420 255 704 220
Ceres S.A.	Коста-Рика	506 239 1138	Munditol S.A.	Аргентина	54 11 4 821 9999
CSSC Turf Equipment (pvt) Ltd.	Шри-Ланка	94 11 2746100	Oslinger Turf Equipment SA	Эквадор	593 4 239 6970
Cyril Johnston & Co.	Северная Ирландия	44 2890 813 121	Oy Hako Ground and Garden Ab	Финляндия	358 987 00733
Equiver	Мексика	52 55 539 95444	Parkland Products Ltd.	Новая Зеландия	64 3 34 93760
Femco S.A.	Гватемала	502 442 3277	Prato Verde S.p.A.	Италия	39 049 9128 128
G.Y.K. Company Ltd.	Япония	81 726 325 861	Prochaska & Cie	Австрия	43 1 278 5100
Geomechaniki of Athens	Греция	30 10 935 0054	RT Cohen 2004 Ltd.	Израиль	972 986 17979
Guandong Golden Star	Китай	86 20 876 51338	Riversa	Испания	34 9 52 83 7500
Hako Ground and Garden	Швеция	46 35 10 0000	Sc Svend Carlsen A/S	Дания	45 66 109 200
Hako Ground and Garden	Норвегия	47 22 90 7760	Solvert S.A.S.	Франция	33 1 30 81 77 00
Hayter Limited (U.K.)	Великобритания	44 1279 723 444	Spypros Stavrinides Limited	Кипр	357 22 434131
Hydroturf Int. Co Dubai	Объединённые Арабские Эмираты	97 14 347 9479	Surge Systems India Limited	Индия	91 1 292299901
Hydroturf Egypt LLC	Египет	202 519 4308	T-Markt Logistics Ltd.	Венгрия	36 26 525 500
Irriamc	Португалия	351 21 238 8260	Toro Australia	Австралия	61 3 9580 7355
Irrigation Products Int'l Pvt Ltd.	Индия	86 22 83960789	Toro Europe NV	Бельгия	32 14 562 960
Jean Heybroek b.v.	Нидерланды	31 30 639 4611			

Уведомление о правилах соблюдения конфиденциальности для Европы

Информация, которую запрашивает компания Toro
Toro Warranty Company (Toro) обеспечивает конфиденциальность ваших данных. Чтобы обработать вашу заявку на гарантийный ремонт и связаться с вами в случае отзыва изделий, мы просим вас предоставить нам некоторую личную информацию – непосредственно в нашу компанию или через ваше местное отделение или дилера компании Toro.

Гарантийная система Toro размещена на серверах, находящихся на территории Соединенных Штатов, где закон о соблюдении конфиденциальности может не дать такую же защиту, которая применяется в вашей стране.

ПРЕДОСТАВЛЯЯ НАМ СВОЮ ЛИЧНУЮ ИНФОРМАЦИЮ, ВЫ СОГЛАШАЕТЕСЬ НА ЕЕ ОБРАБОТКУ В СООТВЕТСТВИИ С ОПИСАНИЕМ В НАСТОЯЩЕМ УВЕДОМЛЕНИИ О СОБЛЮДЕНИИ КОНФИДЕНЦИАЛЬНОСТИ.

Способ использования информации компанией Toro
Компания Toro может использовать вашу личную информацию, чтобы обрабатывать гарантийные заявки и связываться с вами в случае отзыва изделия или для каких-либо иных целей, о которых мы вам сообщим. Компания Toro может предоставлять вашу информацию в свои филиалы, дилерам или другим деловым партнерам в связи с любыми из указанных видов деятельности. Мы не будем продавать вашу личную информацию никаким посторонним компаниям. Мы оставляем за собой право раскрыть личную информацию, чтобы выполнить требования применимых законов и по запросу соответствующих органов власти, с целью обеспечения правильной работы наших систем или для нашей собственной защиты или защиты пользователей.

Хранение вашей личной информации
Мы будем хранить вашу личную информацию, пока она будет нужна нам для осуществления целей, для которых она была первоначально собрана или для других законных целей (например, соблюдение установленных норм) или в соответствии с требованием применимого закона.

Приверженность компании Toro к обеспечению безопасности вашей личной информации
Мы принимаем все обоснованные меры, чтобы защитить вашу личную информацию. Мы также предпринимаем действия для поддержания точности и актуального состояния личной информации.

Доступ и исправление вашей личной информации
Если вы захотите просмотреть или исправить свою личную информацию, просьба связаться с нами по электронной почте legal@toro.com.

Закон о защите прав потребителей Австралии

Клиенты в Австралии могут найти информацию, относящуюся к Закону о защите прав потребителей Австралии, внутри упаковки или у своего местного дилера компании Toro.

Гарантия компании Toro
и
Гарантия запуска (GTS) компании Toro

Условия гарантии и товары, на которые она распространяется

Компания Toro Company и ее филиал – компания Toro Warranty, в соответствии с заключенным ими соглашением, совместно гарантируют первоначальному покупателю[1] ремонт изделия компании Toro, указанного ниже, в случае обнаружения дефектов материалов или производственных дефектов, если двигатель, на который распространяется гарантия Toro GTS (гарантированный запуск), не запустился с первой или второй попытки при условии проведения планового технического обслуживания, требуемого в *Руководстве для оператора*.

Действуют следующие гарантийные периоды, начиная с даты приобретения:

Изделия	**Гарантийный период**
Самоходные газонокосилки с пешеходным управлением	
• Литой корпус	5 лет при бытовом использовании[2] 90 дней при использовании в коммерческих целях
• Двигатель	Гарантия GTS на 5 лет при бытовом использовании[3]
• Аккумулятор	2 года
• Стальной корпус	2 года при бытовом использовании[2] 90 дней при использовании в коммерческих целях
• Двигатель	Гарантия GTS на 2 года при бытовом использовании[3]
Газонокосилки TimeMaster	3 года при бытовом использовании[2] 90 дней при использовании в коммерческих целях
• Двигатель	Гарантия GTS на 3 года при бытовом использовании[3]
• Аккумулятор	2 года
Электрический ручной инструмент	2 года при бытовом использовании[2] Гарантия не предоставляется при коммерческом использовании
Снегоочистители	
• Одноступенчатый	2 года при бытовом использовании[2] 45 дней при использовании в коммерческих целях
• Двигатель	Гарантия GTS на 2 года при бытовом использовании[3]
• Двухступенчатый	3 года при бытовом использовании[2] 45 дней при использовании в коммерческих целях
• Желоб, отражатель желоба и крышка корпуса крыльчатки	Срок службы (только первоначальные пользователи)[5]
Электрические снегоочистители	2 года при бытовом использовании[2] Гарантия не предоставляется при коммерческом использовании
Все машины, на которых предусмотрено место оператора, указанные ниже	
• Двигатель	См. гарантию изготовителя двигателя[4]
• Аккумулятор	2 года при бытовом использовании[2]
• Принадлежности	2 года при бытовом использовании[2]
Садово-огородные трактора DH	2 года при бытовом использовании[2] 90 дней при использовании в коммерческих целях
Садово-огородные трактора XLS	3 года при бытовом использовании[2] 90 дней при использовании в коммерческих целях
TimeCutter	3 года при бытовом использовании[2] 90 дней при использовании в коммерческих целях
Газонокосилки TITAN	3 года или 240 часов[5]
• Рама	Срок службы (только первоначальные пользователи)[6]
Газонокосилки Z Master — серия 2000	4 года или 500 часов[5]
• Рама	Срок службы (только первоначальные пользователи)[6]

[1]Первичный покупатель - лицо, которое первоначально приобрело изделие компании Toro.

[2]Бытовое использование означает использование изделия на том же участке земли, где стоит ваш дом. Использование в нескольких местах рассматривается как коммерческое использование, и применяется гарантия на коммерческое использование.

[3]Настоящая гарантия запуска компании Toro GTS не распространяется на изделия, используемые в коммерческих целях.

[4]На некоторые двигатели, используемые в изделиях Toro, гарантию выдает изготовитель двигателя.

[5]Что наступит раньше.

[6]Гарантия на раму на весь срок службы - если основная рама, состоящая из деталей, сваренных вместе и образующих конструкцию трактора, к которой крепятся прочие узлы, такие как двигатель, треснет или сломается при штатном использовании, она будет отремонтирована или заменена (по усмотрению компании Toro) по гарантии без оплаты деталей и трудозатрат. Гарантия не распространяется на поломку рамы из-за неправильного или небрежного использования и поломку или необходимый ремонт из-за ржавчины или коррозии.

Настоящая гарантия включает стоимость деталей и трудозатраты, но вы должны оплатить транспортные расходы.

Гарантия может быть аннулирована, если счетчик часов работы отсоединен, переделан или имеет признаки постороннего вмешательства.

Обязанности владельца

Вы обязаны обслуживать изделие компании Toro с соблюдением процедур технического обслуживания, описанных в *Руководстве оператора*. Такое плановое техническое обслуживание, проводимое как дилером, так и вами лично, осуществляется за ваш счет.

Порядок подачи заявки на гарантийное обслуживание

Если вы считаете, что ваше изделие Toro содержит дефект материала или изготовления, выполните следующую процедуру.

1. Свяжитесь со своим продавцом, чтобы организовать техническое обслуживание изделия. Если по какой-либо причине вам не удается связаться со своим продавцом, то вы можете обратиться к официальному дистрибьютору компании Toro, чтобы организовать техобслуживание. См. прилагаемый список дистрибьюторов.
2. Привезите изделие и документы, подтверждающие факт покупки (товарный чек), в сервисный центр дилера. Если по какой-либо причине вы не согласны с мнением сотрудников сервисного центра дилера или имеете замечания в связи с оказанной вам технической помощью, обратитесь к нам по адресу:

   Toro Customer Care Department, RLC Division
   Toro Warranty Company
   8111 Lyndale Avenue South
   Bloomington, MN 55420-1196
   001–952–948–4707

Случаи нераспространения гарантий

Действие данной прямой договорной гарантии не распространяется на следующее:

- Стоимость регулярного технического обслуживания таких изнашиваемых запчастей, как лопасти (лопатки) роторов, лопасти скребков, ремни, топливо, смазочные материалы, замена масла, свечи зажигания, пневматические шины, регулировки тросов/рычагов или тормозов
- Любое изделие или часть, которые были переделаны или использовались неправильно и требуют замены или ремонта вследствие аварии или отсутствия надлежащего технического обслуживания
- Устранение неисправностей, возникших в результате использования несвежего топлива (хранившихся более одного месяца) или невыполнения должной подготовки изделия перед любым периодом простоя свыше одного месяца
- Все виды ремонта, на которые распространяется действие настоящей гарантии, должны выполняться официальным сервисным центром компании Toro с использованием утвержденных к применению запасных частей компании Toro.

Общие условия

Интересы покупателя находятся под защитой законодательства соответствующей страны. Права, которые имеет покупатель в результате действия этих законов, не ограничиваются настоящей гарантией.