Form No. 3375-906 Rev C

Græsopsamlersæt

Klippeenhed på 46 og 56 cm i Reelmaster® 3550-serien

Modelnr. 03919

Modelnr. 03920

Modelnr. 03921

Monteringsvejledning

Bemærk: Maskinens venstre og højre side er som set fra den normale betjeningsposition.

Løsdele

Brug skemaet herunder til at kontrollere, at alle dele er blevet leveret.

Fremgangsmåde	Beskrivelse	Antal	Anvendelse
1	Opsamlerstyr (46 cm) Opsamlerknastlås (46 cm) Opsamlerknastlås (56 cm) Valsetap (46 cm) Valsetap (56 cm) Spændeskive Venstre torsionsfjeder (gylden) Højre torsionsfjeder (sort) Opsamlerkrave (46 cm) Opsamlerkrave (56 cm) Flad skive (0,344 x 0,875) Bolt (5/16 x 1-1/4 tomme) (56 cm) Bolt (5/16 x 1-1/4 tomme) (46 cm) Bolt (5/16 x 1/2 tomme) (46 cm) Plastikskive (46 cm) Plastikskive (56 cm) Afstandsbøsning Bolt (3/8-16 x 1-1/4 tomme)	1 1 2 1 2 1 1 1 1 2 2 2 1 1 1 2 2 2	Monter opsamlerstyrene og beslagene.
2	Klippestang Bolt (1/4 x 1-3/4 tommer) Låsemøtrik (1/4 tomme)	1 4 4	Monter klippestangen.
3	Opsamlerenhed	1	Monter opsamlerenheden på klippeenheden.
4	Kræver ingen dele	–	Juster opsamlerens placering.
5	Betjeningsvejledning Reservedelskatalog	1 1	Læs dokumentationen, og opbevar den et sikkert sted.

© 2013—The Toro® Company
8111 Lyndale Avenue South
Bloomington, MN 55420

Registrer dit produkt på www.Toro.com.

CE

Oversættelse af original (DA)
Trykt i USA.
Alle rettigheder forbeholdes

3375-906 C

1

Montering af opsamlerstyr og beslag

Dele, der skal bruges til dette trin:

1	Opsamlerstyr (46 cm)
1	Opsamlerknastlås (46 cm)
2	Opsamlerknastlås (56 cm)
1	Valsetap (46 cm)
2	Valsetap (56 cm)
1	Spændeskive
1	Venstre torsionsfjeder (gylden)
1	Højre torsionsfjeder (sort)
1	Opsamlerkrave (46 cm)
2	Opsamlerkrave (56 cm)
2	Flad skive (0,344 x 0,875)
2	Bolt (5/16 x 1-1/4 tomme) (56 cm)
1	Bolt (5/16 x 1-1/4 tomme) (46 cm)
1	Bolt (5/16 x 1/2 tomme) (46 cm)
1	Plastikskive (46 cm)
2	Plastikskive (56 cm)
2	Afstandsbøsning
2	Bolt (3/8-16 x 1-1/4 tomme)

Fremgangsmåde

1. Tag klippeenhederne ud af papkasserne. Saml og juster dem i overensstemmelse med *betjeningsvejledningen* til klippeenheden.
2. Brug Figur 1 og Figur 2 til at finde ud af, hvor du skal montere opsamlerstyrene eller opsamlerknastlåsene på klippeenhedens bærerammer.

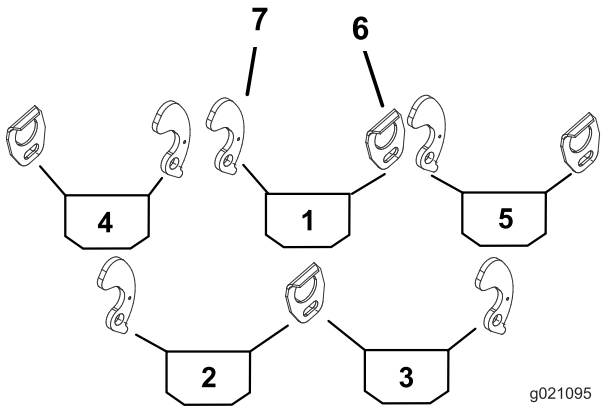

Figur 1
46 cm klippeenhed

1. Midterste opsamler
2. Venstre bageste opsamler
3. Højre bageste opsamler
4. Venstre forreste opsamler
5. Højre forreste opsamler
6. Opsamlerstyr
7. Opsamlerknastlås

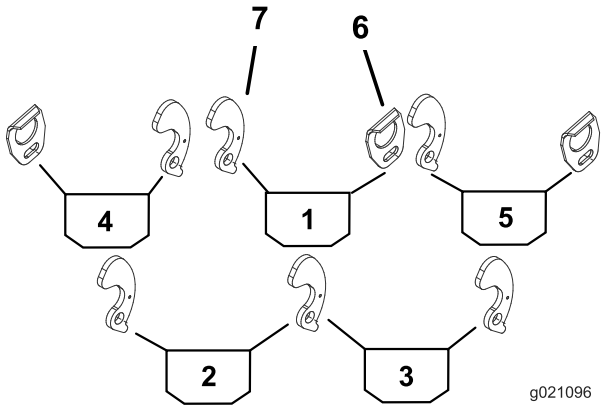

Figur 2
56 cm klippeenhed bag på (del 2 og 3)

1. Midterste opsamler
2. Venstre bageste opsamler
3. Højre bageste opsamler
4. Forreste opsamler til venstre
5. Forreste opsamler til højre
6. Opsamlerstyr
7. Opsamlerknastlås

3. Monter et opsamlerstyr på den rette side af hver klippeenheds bæreramme (Figur 1) med en bolt (5/16 x 1/2 tomme) og en flad spændeskive (0,344 x 0,875).

   Bemærk: Placer komponenterne som vist i Figur 3.

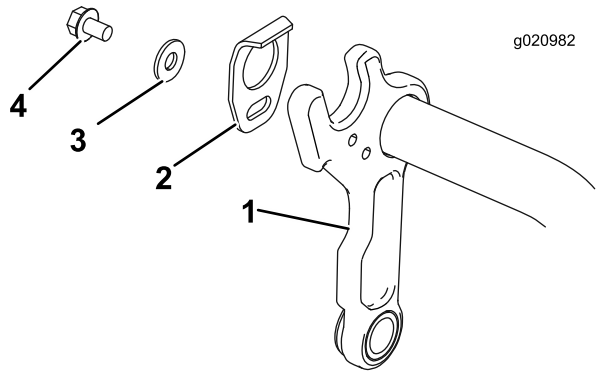

Figur 3

1. Bæreramme
2. Opsamlerstyr
3. Flad skive (0,344 x 0,875)
4. Bolt (5/16 x 1/2 tomme)

4. Fjern den eksisterende møtrik, flade spændeskive og afstandsbøsning. Kasser afstandsbøsningen, og behold møtrikken og den flade spændeskive (Figur 4).

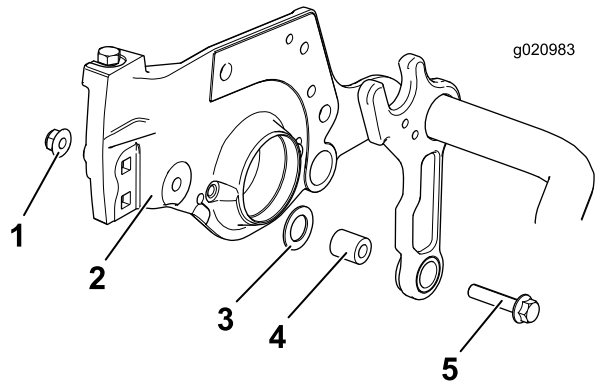

Figur 4

1. Eksisterende møtrik
2. Sideplade
3. Eksisterende flad spændeskive
4. Eksisterende afstandsbøsning
5. Eksisterende bolt

5. Monter en bolt (3/8–16 x 1-1/4 tomme) og en ny afstandsbøsning, og fastgør dem med den møtrik, der leveres med sættet (Figur 5).

   Bemærk: Sørg for, at den flade spændeskive er mellem stellet og sidepladen, og at den flade spændeskive er placeret omkring afstandsbøsningen, der er vist i Figur 5.

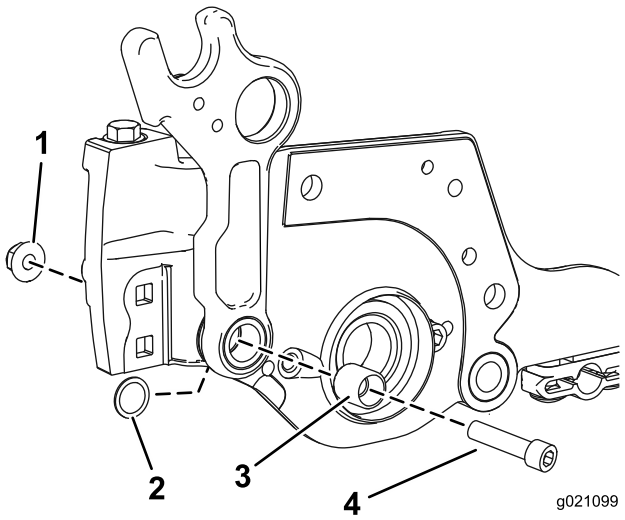

Figur 5

1. Møtrik
2. Flad spændeskive
3. Afstandsbøsning
4. Bolt (3/8–16 x 1–1/4)

6. Installer en valsetap i hullet på den rette side af hver klippeenheds bæreramme (Figur 6).

   Bemærk: Enden af valsetappen skal flugte med bærerammens inderside.

7. På siden af bærerammen, hvor valsetappen er monteret, skal du montere plastikskive, opsamlerbeslag, torsionsfjeder, opsamlerkrave, flad skive (0,344 x 0,875) og bolt (5/16 x 1-1/4 tomme) (Figur 6). Placer fjederens lange del omkring forreste del af bærerammen, og før fjederens korte bageste del ind i hullet på opsamlerbeslaget.

   Bemærk: Den **gyldne** torsionsfjeder er til **venstre** side af bærerammen, og den **sorte** fjeder der til **højre** side af bærerammen.

Vigtigt: **Sørg for, at plastikskiven (del 3) er korrekt centreret på opsamlerkraven (del 6), da der ellers er risiko for, at knastlåsen ikke låser korrekt og kan sidde fast, når den drejes. Hvis den er monteret korrekt, roterer plastikskiven jævnt, når knastlåsen roterer frem og tilbage.**

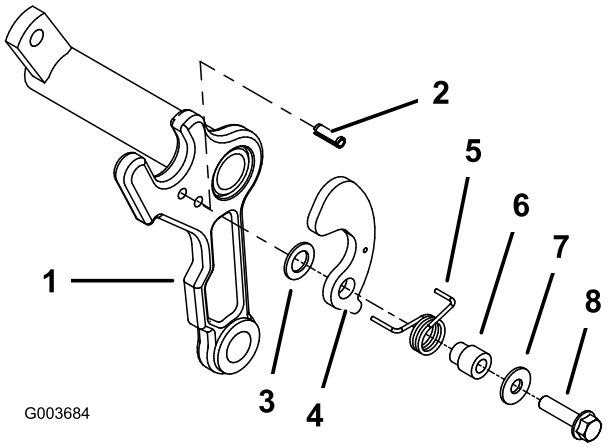

Figur 6

1. Bæreramme
2. Valsetap
3. Plastikskive
4. Opsamlerbeslag
5. Torsionsfjeder (venstre vist) (gylden)
6. Opsamlerkrave
7. Flad skive (0,344 x 0,875)
8. Bolt (5/16 x 1-1/4 tomme)

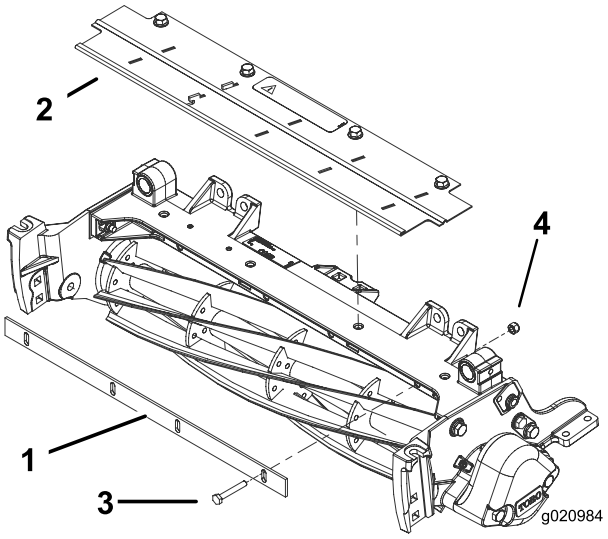

Figur 7

1. Klippestang
2. Græsafskærmning
3. Deflektor
4. Bolt (1/4 x 1-3/4 tommer)
5. Låsemøtrik (1/4 tomme)

2

Montering af klippestangen

Dele, der skal bruges til dette trin:

1	Klippestang
4	Bolt (1/4 x 1-3/4 tommer)
4	Låsemøtrik (1/4 tomme)

Fremgangsmåde

1. Monter klippestangen løst på klippeenhedens ramme med 4 bolte (1/4 x 1–3/4 tomme) og 4 låsemøtrikker (1/4 tomme) (Figur 7).
2. Før en 0,060-søgelære på ind mellem cylinderens top og bunden af klippestangen for at kontrollere afstanden.

   Bemærk: Sørg for, at stangen og cylinderen er lige langt fra hinanden i hele cylinderens længde. Klippestangen må ikke berøre cylinderen under driften.
3. Stram bolte og låsemøtrikker (Figur 7).

3

Montering af opsamlerenheden på klippeenheden

Dele, der skal bruges til dette trin:

1	Opsamlerenhed

Fremgangsmåde

Monter en opsamler på hver klippeenheds bæreramme ved at isætte opsamlermonteringstappen i opsamlerstyrets beslag og presse modsatte monteringstap ind i knastlåsens drejebeslag (Figur 8).

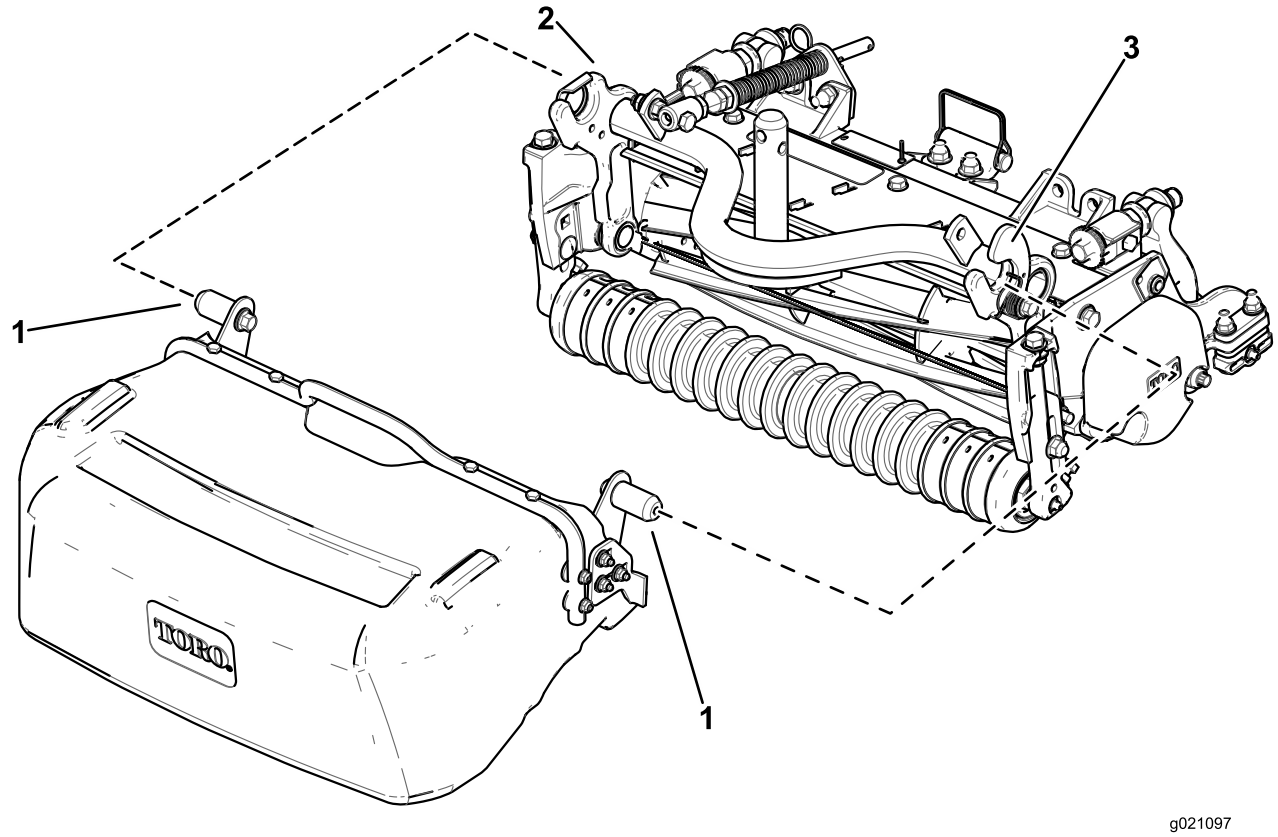

Figur 8

1. Opsamlermonteringstap
2. Opsamlerstyr
3. Opsamlerknastlås

Montering af bageste opsamler:

1. Skub opsamleren lodret ind under maskinen, mens den åbne ende af opsamleren vender opad, lige forbi dækkets inderside (Figur 9A).
2. Før opsamlermonteringstappen ind i opsamlerstyrets stop (Figur 9B).
3. Drej bagsiden af opsamleren opad, så det indvendige opsamlerstop på opsamleren er placeret foran bærerammens stop (Figur 9C).
4. Tryk den modsatte monteringstappen ind i opsamlerknastlåsen (Figur 9D).

Fjernelse af bageste opsamler:

1. Fjern opsamlermonteringstappen fra opsamlerknastlåsen ved at flytte monteringstappen op og lidt tilbage (Figur 9C).
2. Træk opsamleren en anelse mod dig for at fjerne den indvendige opsamlermonteringstap fra klippeenheden (Figur 9B).
3. Drej bageste del af opsamleren nedad, og flyt opsamleren indad mod midten af maskinen (Figur 9A).
4. Træk opsamleren ud af maskinens underside (Figur 9A).

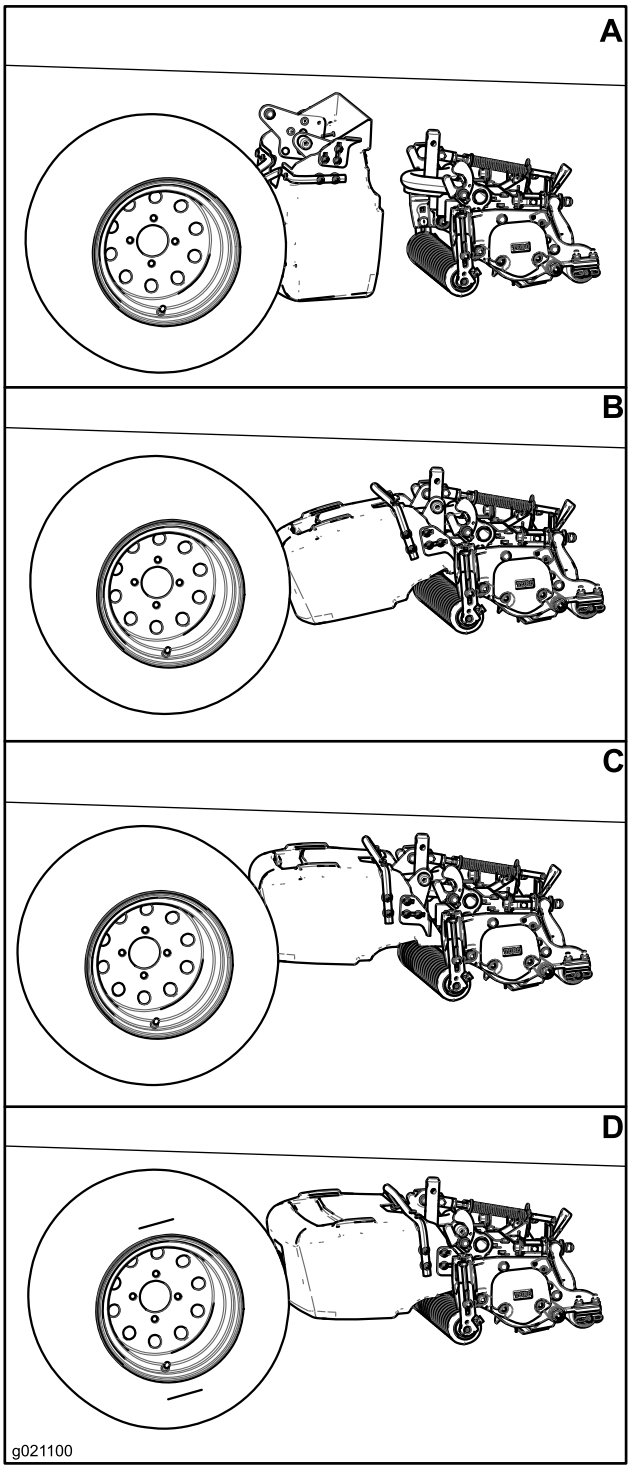

Figur 9

4

Justering af opsamlerens placering

Kræver ingen dele

Fremgangsmåde

Sørg for, at opsamleren er placeret parallelt med klippeenheden eller en anelse hævet foran med en afstand på mindst 6 mm mellem opsamlerens kant og cylinderen og en afstand på mindst 6 mm mellem frontrullen og bunden af opsamleren. For at justere opsamlerens placering skal du gøre følgende:

- Løsn bræddeboltene i hver side af opsamleren, der fastgør opsamlerens stopbeslag til opsamleren (Figur 10).
- Placer opsamleren parallelt med klippeenheden med en afstand på mindst 6 mm mellem opsamlerens kant og cylinderen (Figur 10).
- Juster opsamlerens stopbeslag i hver side af opsamleren, så de begge berører en bærerammearm.
- Stram bræddeboltmøtrikkerne for at fastgøre opsamlerens placering.

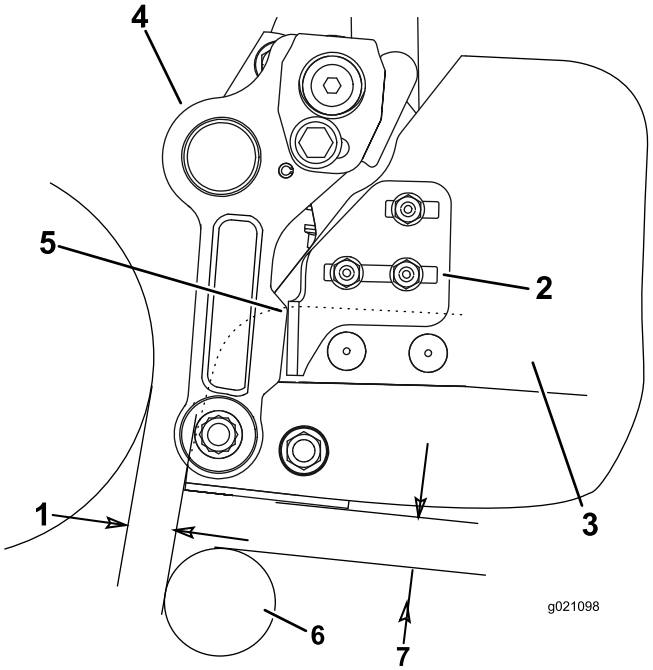

Figur 10

1. 6 mm afstand
2. Opsamlers stopbeslag
3. Opsamler
4. Bærerammearm
5. Kontaktpunkt
6. Rulle
7. 6 mm afstand

5

Læsning/opbevaring af dokumentationen

Dele, der skal bruges til dette trin:

1	*Betjeningsvejledning*
1	*Reservedelskatalog*

Fremgangsmåde

1. Læs dokumentationen.
2. Opbevar al dokumentation på et sikkert sted.

Inkorporeringserklæring

The Toro Company, 8111 Lyndale Ave. South, Bloomington, MN, USA erklærer, at de følgende enhed(er) overholder de anførte direktiver, når de(n) installeres iht. den medfølgende vejledning på visse Toro-modeller som angivet i den relevante overensstemmelseserklæring.

Modelnr.	Serienr.	Produktbeskrivelse	Fakturabeskrivelse	Generel beskrivelse	Direktiv
03919	Ingen og derover	Græsopsamlersæt til 46 cm klippeenhed i Reelmaster 3550-serien	RM3550 GRÆSOPSAMLERSÆT (46 cm)	Græsopsamlersæt	2000/14/EF 2006/42/EF
03920	Ingen og derover	Græsopsamlersæt til 56 cm klippeenhed i Reelmaster 3550-serien	RM3550 GRÆSOPSAMLERSÆT (56 cm)	Græsopsamlersæt	2000/14/EF 2006/42/EF
03921	Ingen og derover	Græsopsamlersæt til 46 cm klippeenhed i Reelmaster 3550-serien	RM3550 GRÆSOPSAMLERSÆT (46 cm)	Græsopsamlersæt	2000/14/EF 2006/42/EF

Relevant teknisk dokumentation er blevet udarbejdet som krævet iht. del B i bilag VII til 2006/42/EF.

Vi vil som svar på anmodninger fra nationale myndigheder fremsende relevant information om dette delvist komplette maskineri. Informationerne bliver fremsendt elektronisk.

Dette maskineri må ikke idriftsættes, før det er inkorporeret i godkendte Toro-modeller som angivet i den tilknyttede overensstemmelseserklæring og iht. alle vejledninger, hvorved det kan erklæres at overholde alle relevante direktiver.

Certificeret:



David Klis
Overordnet teknisk chef
8111 Lyndale Ave. South
Bloomington, MN 55044, USA
May 29, 2012

Teknisk EU-kontakt:

Peter Tetteroo
Toro Europe NV
B-2260 Oevel-Westerloo
Belgium

Tel. 0032 14 562960
Fax 0032 14 581911