Form No. 3375-907 Rev C

Grasfangkörbe

Mähwerke der Serie Reelmaster® 3550 (46 und 56 cm)

Modellnr. 03919

Modellnr. 03920

Modellnr. 03921

Installationsanweisungen

Hinweis: Bestimmen Sie die linke und rechte Seite der Maschine anhand der üblichen Einsatzposition.

Einzelteile

Prüfen Sie anhand der nachstehenden Tabelle, dass Sie alle im Lieferumfang enthaltenen Teile erhalten haben.

Verfahren	Beschreibung	Menge	Verwendung
1	Fangkorbführung (46 cm)	1	Montieren Sie die Korbführungen und -halterungen.
	Fangkorb-Haltenocke (46 cm)	1	
	Fangkorb-Haltenocke (56 cm)	2	
	Rollstift (46 cm)	1	
	Spannstift (56 cm)	2	
	Scheibe	1	
	Linke Drehfeder (Gold)	1	
	Rechte Drehfeder (Gold)	1	
	Fangkorblippe (46 cm)	1	
	Fangkorblippe (56 cm)	2	
	Flachscheibe, (0,344 x 0,875)	2	
	Schraube (5/16" x -1/4") (56 cm)	2	
	Schraube (5/16" x -1/4") (46 cm)	1	
	Schraube (5/16" x 1/2") (46 cm)	1	
	Kunststoffscheibe (46 cm)	1	
	Kunststoffscheibe (56 cm)	2	
	Distanzstück	2	
	Schraube (3/8-16" x 1-1/4")	2	
2	Schnittleiste	1	Montieren Sie die Schnittleiste.
	Schraube (1/4" x 1-3/4")	4	
	Sicherungsmutter (1/4")	4	
3	Fangkörbe	1	Setzen Sie die Grasfangkörbe am Mähwerken ein.
4	Keine Teile werden benötigt	–	Stellen Sie die Fangkorbposition ein.
5	Bedienungsanleitung	1	Lesen Sie die Dokumentation und bewahren Sie sie an einem sicheren Ort auf.
	Ersatzteilkatalog	1	

© 2013—The Toro® Company
8111 Lyndale Avenue South
Bloomington, MN 55420

Registrieren Sie Ihr Produkt unter www.Toro.com.

CE

Originaldokuments (DE)
Druck: USA.
Alle Rechte vorbehalten

3375-907 C

1

Montieren der Korbführungen und -halterungen

Für diesen Arbeitsschritt erforderliche Teile:

1	Fangkorbführung (46 cm)
1	Fangkorb-Haltenocke (46 cm)
2	Fangkorb-Haltenocke (56 cm)
1	Rollstift (46 cm)
2	Spannstift (56 cm)
1	Scheibe
1	Linke Drehfeder (Gold)
1	Rechte Drehfeder (Gold)
1	Fangkorblippe (46 cm)
2	Fangkorblippe (56 cm)
2	Flachscheibe, (0,344 x 0,875)
2	Schraube (5/16" x -1/4") (56 cm)
1	Schraube (5/16" x -1/4") (46 cm)
1	Schraube (5/16" x 1/2") (46 cm)
1	Kunststoffscheibe (46 cm)
2	Kunststoffscheibe (56 cm)
2	Distanzstück
2	Schraube (3/8-16" x 1-1/4")

Verfahren

1. Nehmen Sie die Mähwerke aus den Kartons heraus. Bauen Sie die Mähwerke entsprechend der *Bedienungsanleitung* zusammen und stellen sie ein.
2. Mit Bild 1 und Bild 2 können Sie die Stellen ermitteln, an denen die Fangkorbführungen oder Fangkorbhaltenocken an den Trägerrahmen des Mähwerks befestigt werden müssen.

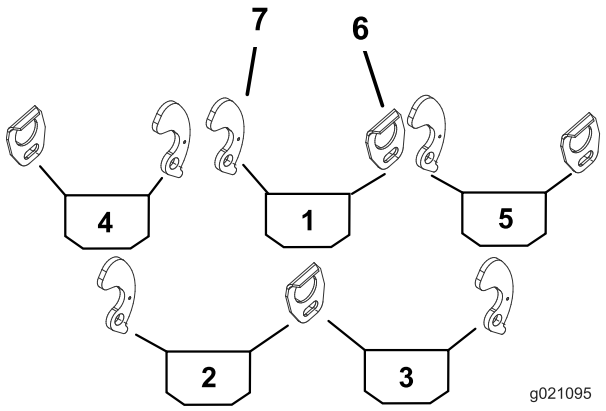

Bild 1

46 cm-Mähwerk

1. Mittlerer Grasfangkorb
2. Grasfangkorb links hinten
3. Grasfangkorb rechts hinten
4. Grasfangkorb vorne links
5. Grasfangkorb vorne rechts
6. Fangkorbführung
7. Fangkorbhaltenocke

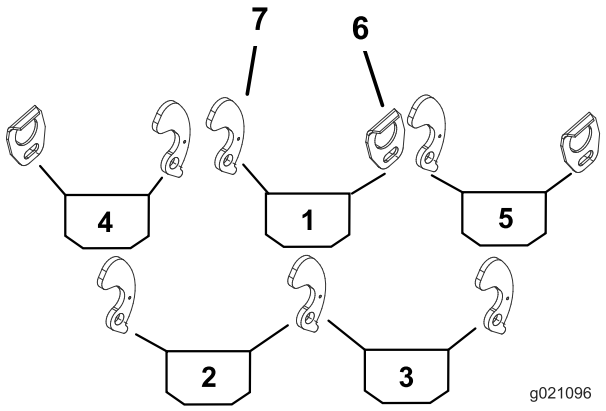

Bild 2

56 cm-Mähwerk hinten (Punkt 2 und 3)

1. Mittlerer Grasfangkorb
2. Grasfangkorb links hinten
3. Grasfangkorb rechts hinten
4. Linker vorderer Grasfangkorb
5. Rechter vorderer Grasfangkorb
6. Fangkorbführung
7. Fangkorbhaltenocke

3. Befestigen Sie eine Fangkorbführeung mit einer Schraube (5/16" x 1/2") und einer Flachscheibe (0,344 x 0,875) an der entsprechenden Seite jedes Mähwerk-Trägerrahmens (Bild 1).

   Hinweis: Positionieren Sie die Teile, wie in Bild 3 dargestellt.

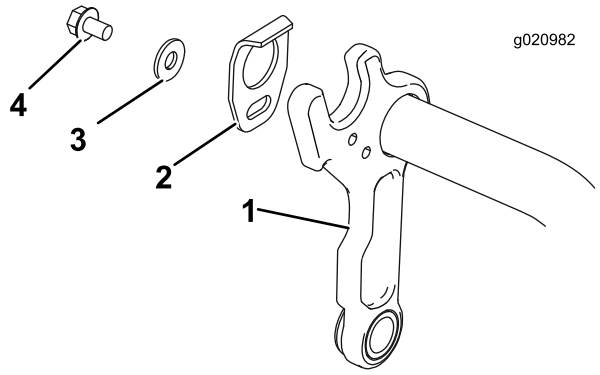

Bild 3

1. Trägerrahmen
2. Fangkorbführung
3. Flachscheibe, (0,344 x 0,875)
4. Schraube (5/16" x 1/2")

4. Entfernen Sie die vorhandene Mutter, Flachscheibe und das Distanzstück; werfen Sie das Distanzstück, die Befestigungsmutter und die Flachscheibe weg (Bild 4).

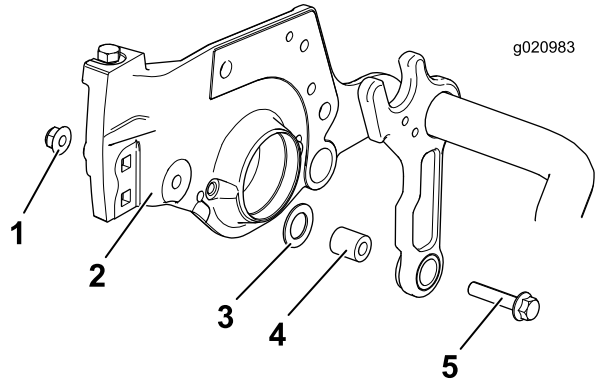

Bild 4

1. Vorhandene Mutter
2. Seitenplatte
3. Vorhandene Flachscheibe
4. Vorhandenes Distanzstück
5. Vorhandene Schraube

5. Setzen Sie eine Schraube (3/8-16" x 1-1/4") und ein neues Distanzstück ein und befestigen sie mit der Mutter aus dem Kit (Bild 5).

   Hinweis: Stellen Sie sicher, dass sich die Flachscheibe zwischen dem Rahmen und der Seitenplatte befindet, und dass die Flachscheibe das Distanzstück umschließt, wie in in Bild 5 abgebildet.

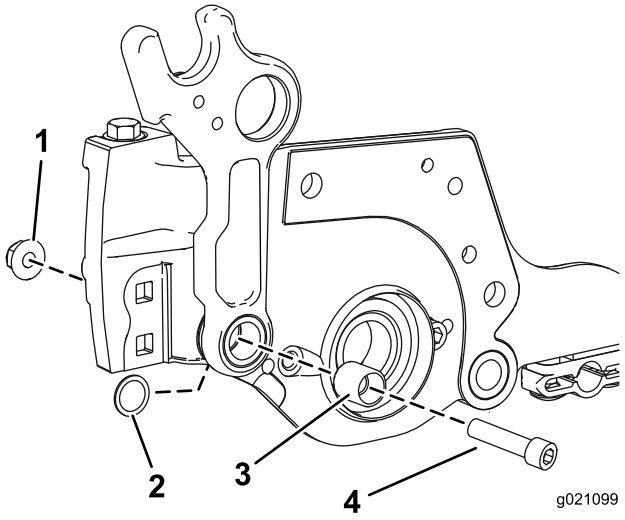

Bild 5

1. Mutter
2. Flachscheibe
3. Distanzstück
4. Schraube (3/8–16" x 1–1/4")

6. Setzen Sie einen Rollstift in das untere Loch an der entsprechenden Seite des Mähwerk-Trägerrahmens ein (Bild 6).

   Hinweis: Das Ende des Rollstifts sollte mit der Innenseite des Rollstift des Trägerrahmens bündig sein.

7. Befestigen Sie an der Seite des Trägerrahmens, an der der Rollstift befestigt ist, eine Kunststoffscheibe, eine Fangkorbhalterung, eine Drehfeder, eine Fangkorblippe, eine Flachscheibe (0,344 x 0,875) und eine Schraube (5/16" x 1-1/4") (Bild 6). Positionieren Sie die längere Seite der Feder vorne um den Trägerrahmen und stecken Sie das kürzere, hintere Teil der Feder in das Loch in der Fangkorbhalterung.

   Hinweis: Die **goldene** Drehfeder ist für die **linke** Seite des Trägerrahmens und die **schwarze** Feder ist ist für **rechte** Seite des Trägerrahmens.

Wichtig: **Stellen Sie sicher, dass die Kunststoffscheibe (Punkt 3) richtig auf der Fangkorblippe (Punkt 6) zentriert ist; sonst arretiert die Haltenocke nicht richtig und bleibt beim Drehen hängen. Wenn die Kunststoffscheibe richtig eingesetzt ist, dreht sie sich ungehindert, wenn die Haltenocke vorwärts und rückwärts gedreht wird.**

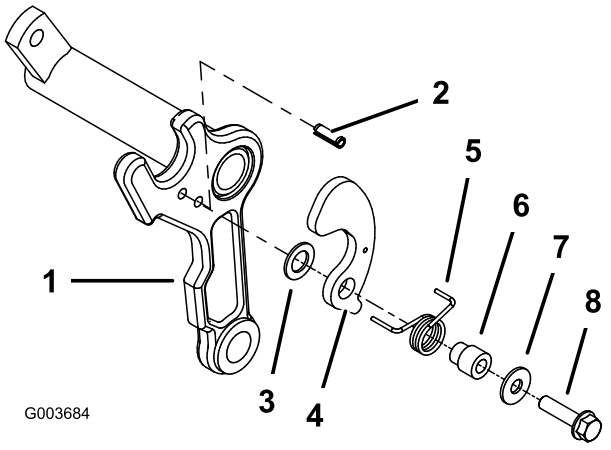

Bild 6

1. Trägerrahmen
2. Rollstift
3. Kunststoffscheibe
4. Fangkorbhalterung
5. Drehfeder (Bild zeigt linke) (Golden)
6. Fangkorblippe
7. Flachscheibe, (0,344 x 0,875)
8. Schraube (5/16" x 1-1/4")

2

Montieren der Schnittleiste

Für diesen Arbeitsschritt erforderliche Teile:

1	Schnittleiste
4	Schraube (1/4" x 1-3/4")
4	Sicherungsmutter (1/4")

Verfahren

1. Befestigen Sie die Schnittleiste mit vier Schrauben (1/4" x 1-3/4") und vier Sicherungsmuttern (1/4") lose am Mähwerkrahmen (Bild 7).
2. Führen Sie ein Fühlerlehre (0,060) zwischen der Oberkante der Spindel und der Unterkante der Schnittleiste ein, um den Abstand zu messen.

   Hinweis: Stellen Sie sicher, dass die Leiste und die Spindel über die ganze Spindel denselben Abstand haben. Während des Einsatzes darf die Schnittleiste nicht die Spindel berühren.
3. Ziehen Sie die Schrauben und Sicherungsmuttern an (Bild 7).

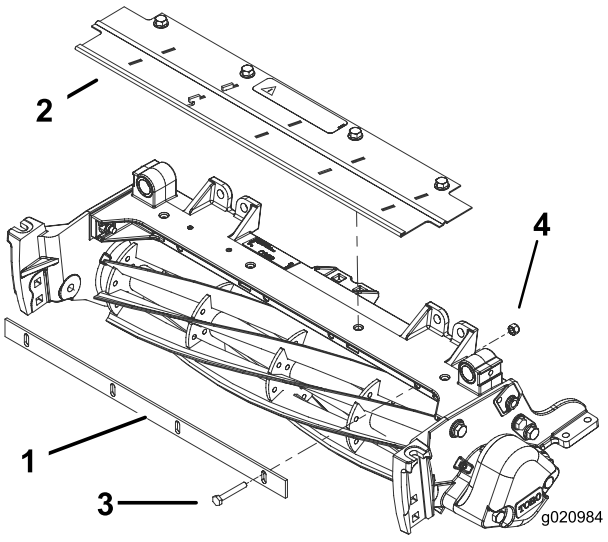

Bild 7

1. Schnittleiste
2. Grasschutzblech
3. Ablenkblech
4. Schraube (1/4" x 1-3/4")
5. Sicherungsmutter (1/4")

3

Einsetzen der Grasfangkörbe am Mähwerk

Für diesen Arbeitsschritt erforderliche Teile:

1	Fangkörbe

Verfahren

Befestigen Sie einen Grasfangkorb am Trägerrahmen jedes Mähwerks. Setzen Sie den Befestigungsstift des Grasfangkorbs in die Fangkorbführungshalterung und drücken Sie den gegenüberliegenden Befestigungsstift in die Haltenockenkorbhalterung (Bild 8).

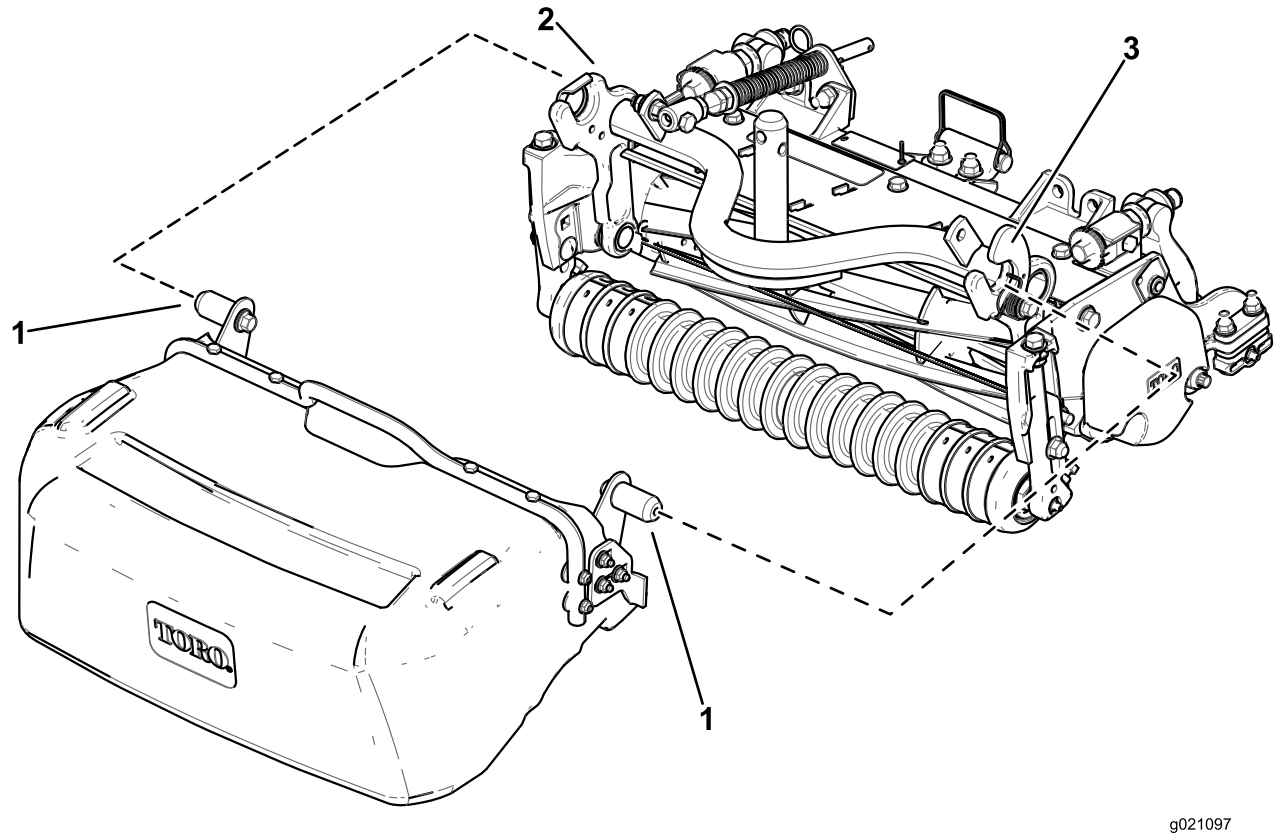

Bild 8

1. Fangkorb-Befestigungsstift
2. Fangkorbführung
3. Fangkorbhaltenocke

Einsetzen des hinteren Fangkorbs:

1. Schieben Sie den Fangkorb vertikal so weit unter die Maschine (das offene Ende des Fangkorbs sollte nach oben zeigen), dass er weiter als die Innenseite des Reifens ist (Bild 9A).
2. Setzen Sie den Befestigungsstift für den Fangkorb in den Fangkorbführungsanschlag (Bild 9B).
3. Drehen Sie die Rückseite des Fangkorbs so nach oben, dass der innere Fangkorbanschlag vor dem Anschlag des Trägerrahmens ist (Bild 9C).
4. Drücken Sie den anderen Befestigungsstift in die Fangkorbhaltenocke (Bild 9D).

Abnehmen des hinteren Fangkorbs:

1. Nehmen Sie den Befestigungsstift des Fangkorbs aus der Fangkorbhaltenocke. Bewegen Sie den Befestigungsstift hierfür nach oben und etwas zurück (Bild 9C).
2. Ziehen Sie den Fangkorb etwas zu sich, um den Befestigungsstift des inneren Fangkorbs aus dem Mähwerk zu entfernen (Bild 9B).
3. Drehen Sie die Rückseite des Fangkorbs nach unten und bewegen Sie den Fangkorb nach innen zur Mitte der Maschine (Bild 9A).
4. Ziehen Sie den Fangkorb unter der Maschine heraus (Bild 9A).

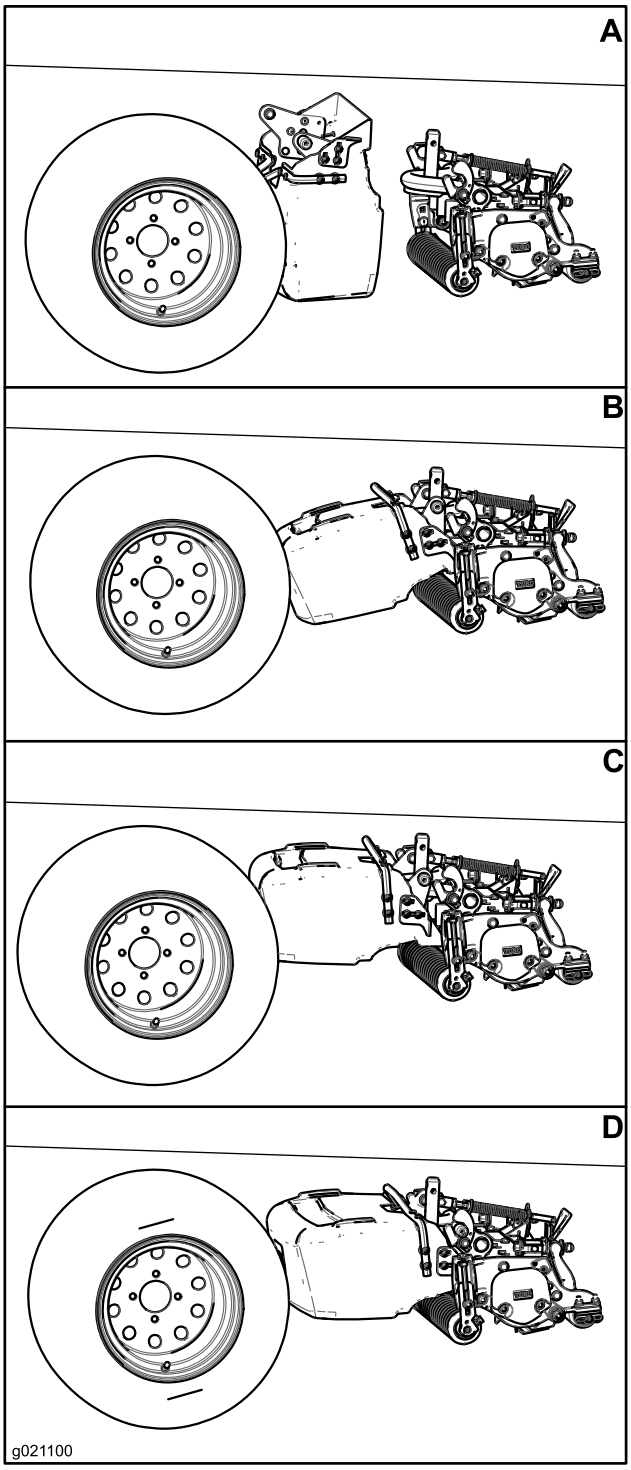

Bild 9

4

Einstellen der Fangkorbposition

Keine Teile werden benötigt

Verfahren

Stellen Sie sicher, dass der Fangkorb parrallel zum Mähwerk oder vorne etwas angehoben ist und der Abstand zwischen der Korblippe und der Spindel mindestens 6 mm ist. Der Abstand zwischen der Frontrolle und der Unterseite des Fangkorbs muss mindestens 6 mm sein. Stellen Sie die Fangkorbposition mit den folgenden Schritten ein:

- Lösen Sie an jeder Seite des Fangkorbs die Schlossschraubenmuttern, mit denen die Korbanschlaghalterungen am Grasfangkorb befestigt sind (Bild 10).
- Positionieren Sie den Grasfangkorb so, dass er parallel zum Mähwerk ist und der Abstand zwischen der Korblippe und der Spindel besteht mindestens 6 mm ist (Bild 10).
- Stellen Sie an jeder Seite Grasfangkorbs die Anschlagshalterungen des Korb so ein, dass jede einen Trägerrahmenarm berührt.
- Ziehen Sie die Schlossschraubenmuttern an, um die Korbposition zu arretieren.

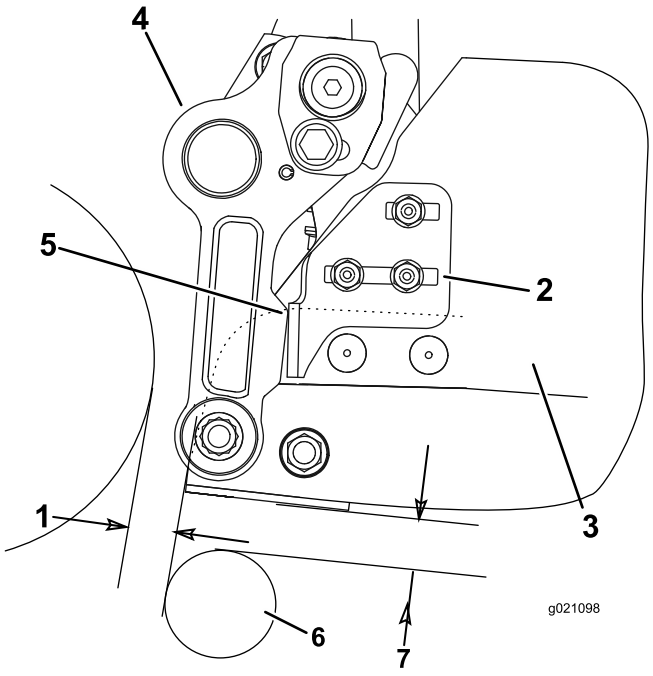

Bild 10

1. Abstand von 6 mm
2. Korbanschlagshalterung
3. Grasfangkorb
4. Trägerrahmenarm
5. Berührungsstelle
6. Rolle
7. Abstand von 6 mm

5

Lesen bzw. Aufbewahren der Dokumentation

Für diesen Arbeitsschritt erforderliche Teile:

1	*Bedienungsanleitung*
1	*Ersatzteilkatalog*

Verfahren

1. Lesen Sie die Dokumentation.
2. Bewahren Sie die Unterlagen an einem sicheren Ort auf.

Einbauerklärung

The Toro Company, 8111 Lyndale Ave. South, Bloomington, MN, USA erklärt, dass das (die) folgende(n) Gerät(e) den aufgeführten Richtlinien entsprechen, wenn es (sie) gemäß der beiliegenden Anweisungen an bestimmten Toro Modellen montiert werden, wie in der relevanten Konformitätsbescheinigung angegeben.

Modellnr.	Seriennr.	Produktbeschreibung	Rechnungsbeschrei-bung	Allgemeine Beschreibung	Richtlinie
03919	Keine und höher	Fangkörbe für 46 cm-Mähwerke der Serie Reelmaster 3550	RM3550-Fangkörbe (46 cm)	Grasfangkörbe	2000/14/EG 2006/42/EG
03920	Keine und höher	Fangkörbe für 56 cm-Mähwerke der Serie Reelmaster 3550	RM3550-Fangkörbe (56 cm)	Grasfangkörbe	2000/14/EG 2006/42/EG
03921	Keine und höher	Fangkörbe für 46 cm-Mähwerke der Serie Reelmaster 3550	RM3550-Fangkörbe (46 cm)	Grasfangkörbe	2000/14/EG 2006/42/EG

Relevante technische Angaben wurden gemäß Part B von Annex VII von 2006/42/EG zusammengestellt.

Toro sendet auf Anfrage von Staatsbehörden relevante Informationen zu dieser teilweise fertiggestellten Maschine. Die Informationen werden elektronisch gesendet.

Diese Maschine darf nicht in Betrieb genommen werden, bis sie in zugelassene Toro Modelle eingebaut ist, wie in der zugehörigen Konformitätsbescheinigung angegeben und gemäß aller Anweisungen, wenn sie als konform mit allen relevanten Richtlinien erklärt werden kann.

Zertifiziert:

David S. Klis

David Klis
Leitender Konstruktionsmanager
8111 Lyndale Ave. South
Bloomington, MN 55044, USA
May 29, 2012

Technischer Kontakt in EU

Peter Tetteroo
Toro Europe NV
B-2260 Oevel-Westerloo
Belgium

Tel. 0032 14 562960
Fax 0032 14 581911