Form No. 3375-909 Rev C

Ruohonkeräinsarja

Reelmaster® 3550 -sarjan 46 cm:n ja 56 cm:n leikkuuyksiköihin

Mallinro: 03919

Mallinro: 03920

Mallinro: 03921

Asennusohjeet

Huomaa: Koneen vasen ja oikea puoli määritellään normaalista käyttöasennosta käsin.

Irralliset osat

Tarkista alla olevasta taulukosta, että kaikki osat on toimitettu.

Ohjeet	Kuvaus	Määrä	Käyttökohde
1	Keräimen ohjain (46 cm)	1	Keräimen ohjainten ja kannattimien asennus
	Keräimen pikalukko (46 cm)	1	
	Keräimen pikalukko (56 cm)	2	
	Putkisokka (46 cm)	1	
	Putkisokka (56 cm)	2	
	Aluslaatta	1	
	Vasemmanpuoleinen vääntöjousi (kullanvärinen)	1	
	Oikeanpuoleinen vääntöjousi (musta)	1	
	Keräimen olake (46 cm)	1	
	Keräimen olake (56 cm)	2	
	Litteä aluslaatta (0,344 × 0,875)	2	
	Pultti (5/16 × 1-1/4 tuumaa) (56 cm)	2	
	Pultti (5/16 × 1-1/4 tuumaa) (46 cm)	1	
	Pultti (5/16 × 1/2 tuumaa) (46 cm)	1	
	Muovialuslaatta (46 cm)	1	
	Muovialuslaatta (56 cm)	2	
	Välikappale	2	
	Pultti (3/8–16 × 1-1/4 tuumaa)	2	
2	Leikkuutanko	1	Leikkuutangon asennus
	Pultti (1/4 × 1-3/4 tuumaa)	4	
	Lukkomutteri (1/4 tuumaa)	4	
3	Keräinkokoonpano	1	Keräinkokoonpanon asennus leikkuuyksikköön
4	Mitään osia ei tarvita	–	Keräimen asennon säätö
5	Käyttöopas	1	Lue oppaat ja säilytä ne hyvässä tallessa.
	Osaluettelo	1	

© 2013—The Toro® Company
8111 Lyndale Avenue South
Bloomington, MN 55420

Rekisteröi tuotteesi osoitteessa www.Toro.com.

CE

Käännös alkuperäisestä tekstistä (FI)
Painettu Yhdysvalloissa.
Kaikki oikeudet pidätetään

3375-909 C

1

Keräimen ohjainten ja kannattimien asennus

Vaiheeseen tarvittavat osat:

1	Keräimen ohjain (46 cm)
1	Keräimen pikalukko (46 cm)
2	Keräimen pikalukko (56 cm)
1	Putkisokka (46 cm)
2	Putkisokka (56 cm)
1	Aluslaatta
1	Vasemmanpuoleinen vääntöjousi (kullanvärinen)
1	Oikeanpuoleinen vääntöjousi (musta)
1	Keräimen olake (46 cm)
2	Keräimen olake (56 cm)
2	Litteä aluslaatta (0,344 × 0,875)
2	Pultti (5/16 × 1-1/4 tuumaa) (56 cm)
1	Pultti (5/16 × 1-1/4 tuumaa) (46 cm)
1	Pultti (5/16 × 1/2 tuumaa) (46 cm)
1	Muovialuslaatta (46 cm)
2	Muovialuslaatta (56 cm)
2	Välikappale
2	Pultti (3/8–16 × 1-1/4 tuumaa)

Ohjeet

1. Ota leikkuuyksiköt pois pahvilaatikoista. Kokoa ja säädä ne leikkuuyksikön *käyttöoppaan* mukaan.
2. Määritä kuvien avulla, mihin kohtiin leikkuuyksikön kannatinrungoissa keräimen ohjaimet tai pikalukot on asennettava (Kuva 1 ja Kuva 2).

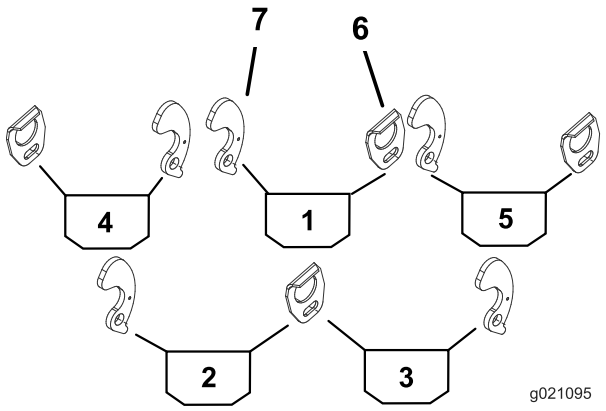

Kuva 1

46 cm:n leikkuuyksikkö

1. Keskikeräin
2. Vasen takakeräin
3. Oikea takakeräin
4. Vasen etukeräin
5. Oikea etukeräin
6. Keräimen ohjain
7. Keräimen pikalukko

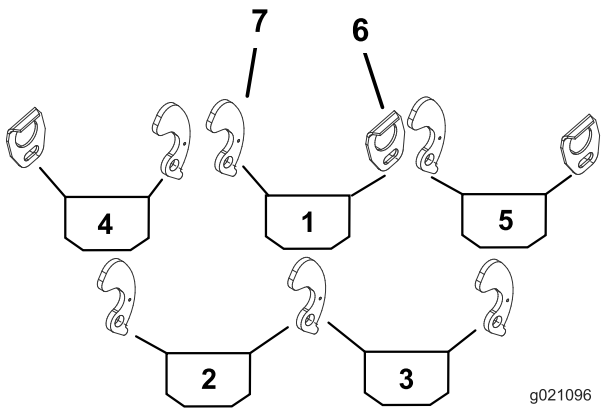

Kuva 2

56 cm:n leikkuuyksikkö takaapäin (kohdat 2 ja 3)

1. Keskikeräin
2. Vasemmanpuoleinen takakeräin
3. Oikeanpuoleinen takakeräin
4. Vasemmanpuoleinen etukeräin
5. Oikeanpuoleinen etukeräin
6. Keräimen ohjain
7. Keräimen pikalukko

3. Asenna keräimen ohjain kunkin leikkuuyksikön kannatinrungon vastaavalle puolelle (Kuva 1) pultilla (5/16 × 1/2 tuumaa) ja litteällä aluslaatalla (0,344 × 0,875).

   Huomaa: Asenna osat paikoilleen kuvan mukaisesti (Kuva 3).

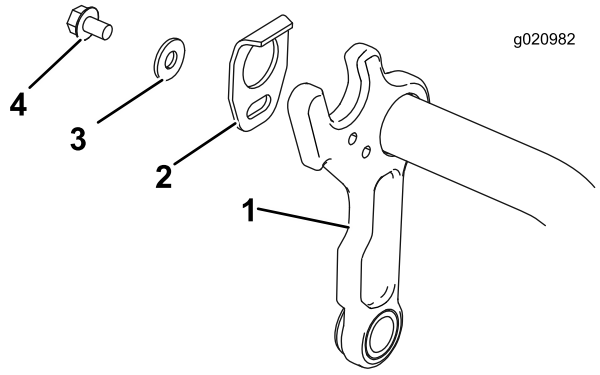

Kuva 3

1. Kannatinrunko
2. Keräimen ohjain
3. Litteä aluslaatta (0,344 × 0,875)
4. Pultti (5/16 × 1/2 tuumaa)

4. Irrota nykyinen mutteri, litteä aluslaatta ja välilevy ja hävitä välilevy, mutta säilytä mutteri ja litteä aluslaatta (Kuva 4).

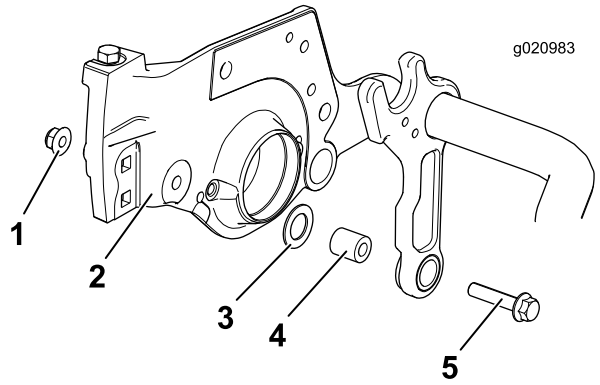

Kuva 4

1. Nykyinen mutteri
2. Sivulevy
3. Nykyinen litteä aluslaatta
4. Nykyinen välilevy
5. Nykyinen pultti

5. Asenna pultti (3/8–16 × 1-1/4 tuumaa) ja uusi välilevy ja kiinnitä ne sarjan mukana toimitetulla mutterilla (Kuva 5).

   Huomaa: Varmista, että litteä aluslaatta on rungon ja sivulevyn välissä ja että litteä aluslaatta on asetettu välilevyn ympärille kuvan mukaisesti (Kuva 5).

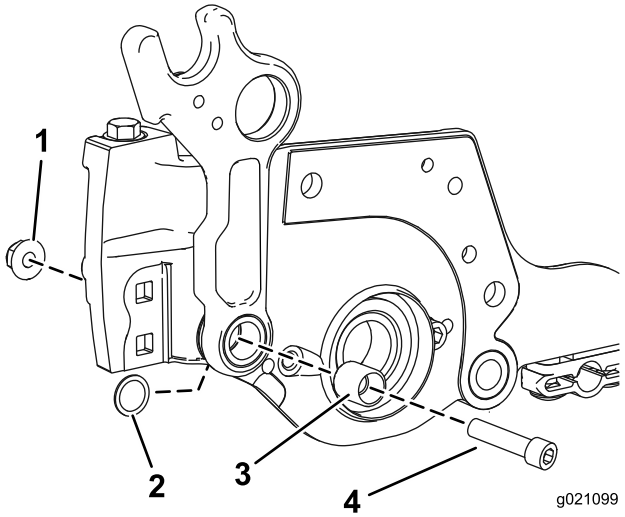

Kuva 5

1. Mutteri
2. Litteä aluslaatta
3. Välikappale
4. Pultti (3/8–16 × 1-1/4)

6. Asenna putkisokka kunkin leikkuuyksikön kannatinrungon vastaavalla puolella olevaan alempaan reikään (Kuva 6).

   Huomaa: Putkisokan pään on oltava kannatinrungon sisäsivun tasalla.

7. Asenna muovialuslaatta, keräimen kannatin, vääntöjousi, keräimen olake, litteä aluslaatta (0,344 × 0,875) ja pultti (5/16 × 1-1/4 tuumaa) samalle puolelle kannatinrunkoa kuin jolle putkisokka on asennettu (Kuva 6). Aseta jousen pidempi osa kannatinrungon etuosan ympärille ja työnnä jousen lyhyempi takaosa keräimen kannattimen aukkoon.

   Huomaa: **Kullanvärinen** vääntöjousi on tarkoitettu kannatinrungon **vasemmalle** puolelle ja **musta** jousi kannatinrungon **oikealle** puolelle.

Tärkeää: **Varmista, että muovialuslaatta (kohta 3) on keskitetty oikein keräimen olakkeeseen (kohta 6), sillä muuten pikalukko ei ehkä lukitu oikein ja saattaa juuttua käännettäessä. Jos asennus on tehty oikein, muovinen aluslaatta pyörii esteettä, kun pikalukkoa käännetään edestakaisin.**

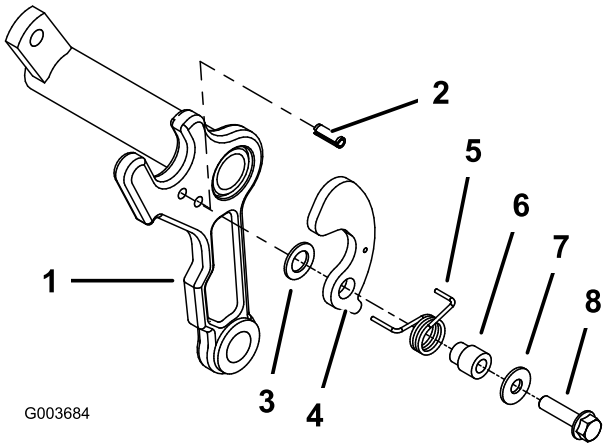

Kuva 6

1. Kannatinrunko
2. Putkisokka
3. Muovialuslaatta
4. Keräimen kannatin
5. Vääntöjousi (vasen, kullanvärinen)
6. Keräimen olake
7. Litteä aluslaatta (0,344 × 0,875)
8. Pultti (5/16 × 1-1/4 tuumaa)

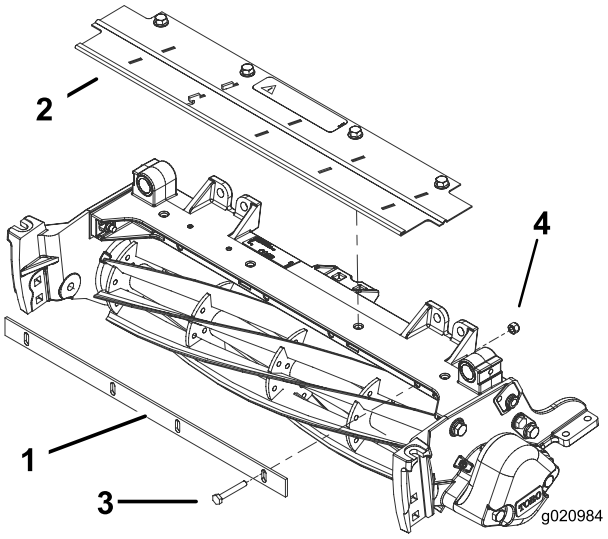

Kuva 7

1. Leikkuutanko
2. Ruohosuojus
3. Suuntain
4. Pultti (1/4 × 1-3/4 tuumaa)
5. Lukkomutteri (1/4 tuumaa)

2

Leikkuutangon asennus

Vaiheeseen tarvittavat osat:

1	Leikkuutanko
4	Pultti (1/4 × 1-3/4 tuumaa)
4	Lukkomutteri (1/4 tuumaa)

Ohjeet

1. Asenna leikkuutanko löysästi leikkuuyksikön runkoon neljällä pultilla (1/4 × 1-3/4 tuumaa) ja neljällä lukkomutterilla (1/4 tuumaa) (Kuva 7).
2. Tarkista väli asettamalla rakotulkki (0,06) kelan yläosan ja leikkuutangon alaosan väliin.

   Huomaa: Varmista, että tanko ja kela ovat samalla etäisyydellä toisistaan koko kelan pituudelta. Leikkuutanko ei saa koskettaa kelaa käytön aikana.
3. Kiristä pultit ja lukkomutterit (Kuva 7).

3

Keräinkokoonpanon asennus leikkuuyksikköön

Vaiheeseen tarvittavat osat:

1	Keräinkokoonpano

Ohjeet

Asenna keräin kuhunkin leikkuuyksikön kannatinrunkoon asettamalla keräimen kiinnitystappi keräimen ohjaimen kannattimeen ja painamalla vastapäinen kiinnitystappi keräimen kannattimen pikalukkoon (Kuva 8).

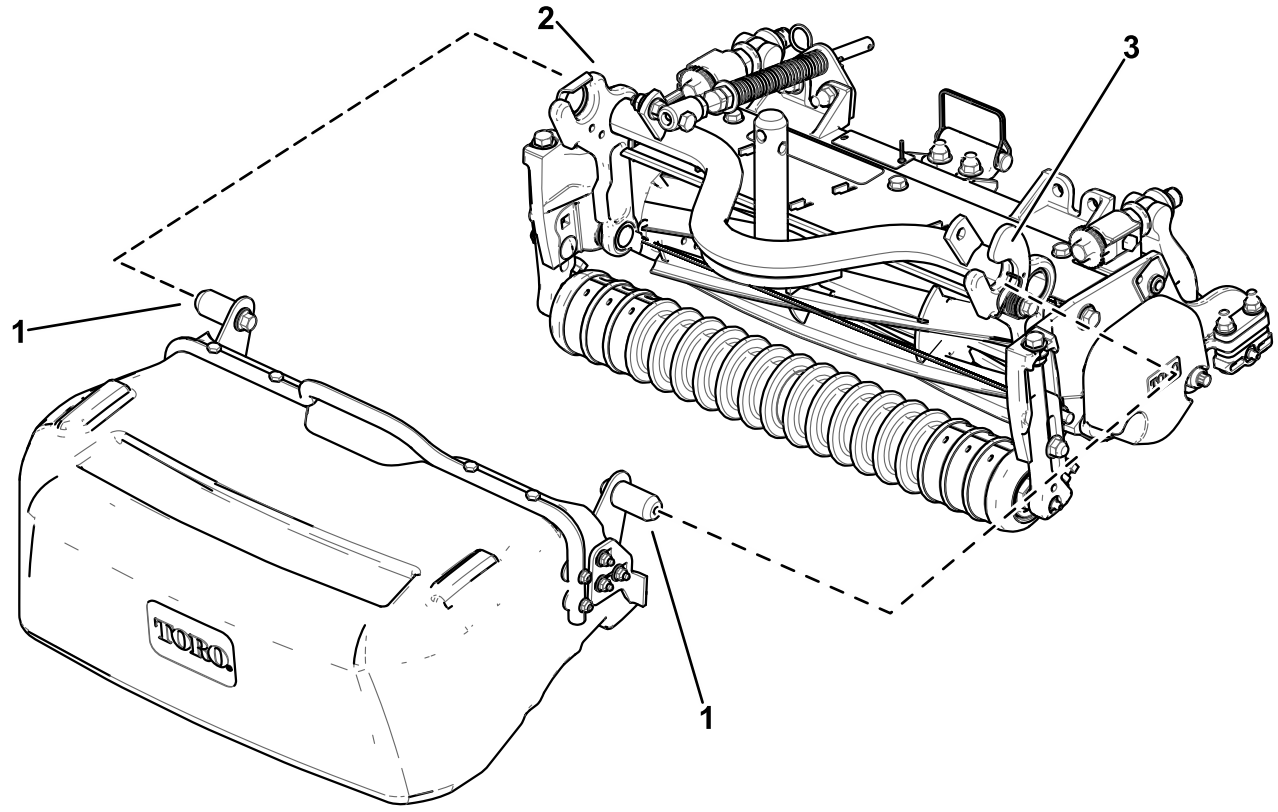

Kuva 8

1. Keräimen kiinnitystappi
2. Keräimen ohjain
3. Keräimen pikalukko

Takakeräimen asennus:

1. Liu'uta keräin pystysuuntaisesti koneen alle hieman renkaan sisäpuolen ohi siten, että keräimen avoin pää osoittaa ylöspäin (Kuva 9A).
2. Aseta keräimen kiinnitystappi keräimen ohjaimen pysäyttimeen (Kuva 9B).
3. Käännä keräimen takasivua ylöspäin siten, että keräimen sisäpysäytin on kannatinrungon pysäyttimen edessä (Kuva 9C).
4. Paina vastapäinen kiinnitystappi keräimen pikalukkoon (Kuva 9D).

Takakeräimen irrotus:

1. Irrota keräimen kiinnitystappi keräimen pikalukosta siirtämällä kiinnitystappia ylös ja hieman taaksepäin (Kuva 9C).
2. Vedä keräintä hieman itseesi päin ja irrota keräimen sisäpuolen kiinnitystappi leikkuuyksiköstä (Kuva 9B).
3. Käännä keräimen takaosa alas ja siirrä keräintä sisäänpäin koneen keskusta kohti (Kuva 9A).
4. Vedä keräin pois koneen alta (Kuva 9A).

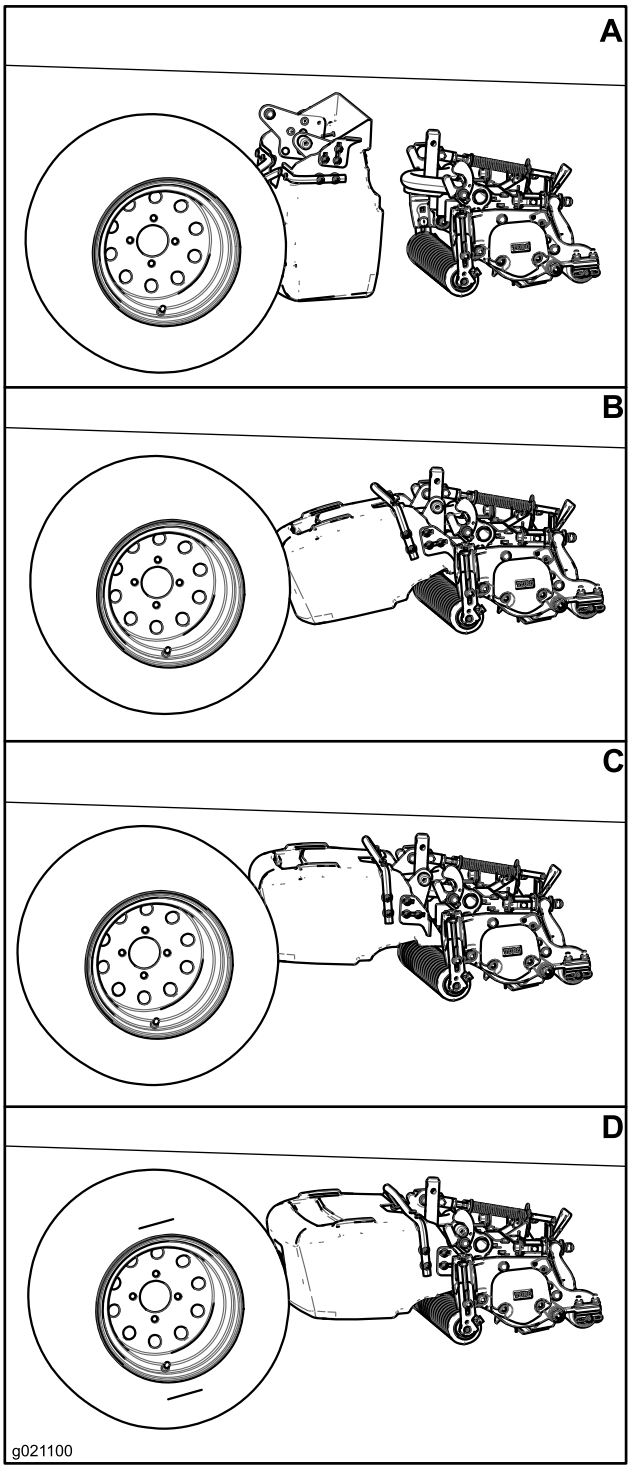

Kuva 9

4

Keräimen asennon säätö

Mitään osia ei tarvita

Ohjeet

Varmista, että keräin on samansuuntainen leikkuuyksikön kanssa tai hieman koholla edestä ja että keräimen reunan ja kelan sekä eturullan ja keräimen pohjan välissä on vähintään 6 mm:n välit. Keräimen asentoa säädetään seuraavasti:

- Löysää keräimen kummallakin puolella olevien lukkopulttien muttereita, jotka kiinnittävät keräimen pysäyttimet keräimeen (Kuva 10).
- Aseta keräin samansuuntaisesti leikkuuyksikön kanssa niin, että keräimen reunan ja kelan välissä on vähintään 6 mm:n väli (Kuva 10).
- Säädä keräimen kummallakin puolella olevia pysäyttimiä niin, että ne koskettavat kannatinrungon vartta.
- Kiinnitä keräin asentoonsa kiristämällä lukkopultit.

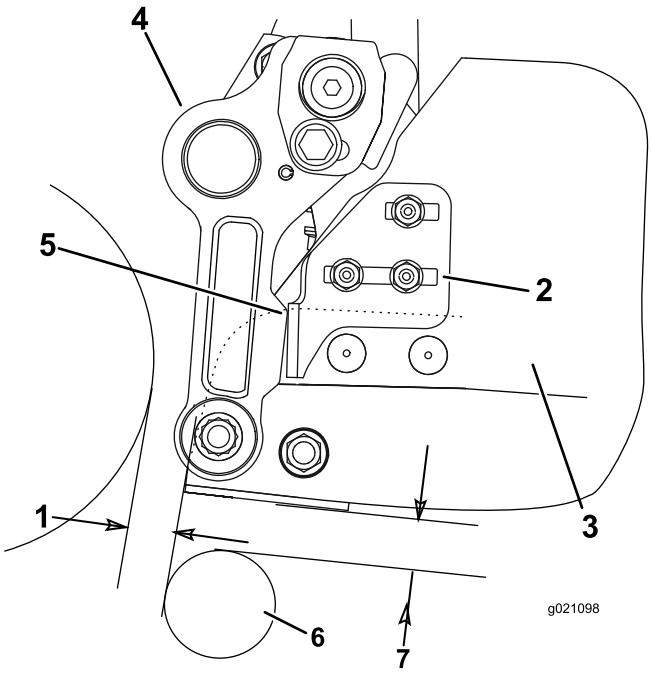

Kuva 10

1. 6 mm:n väli
2. Keräimen pysäytin
3. Keräin
4. Kannatinrungon varsi
5. Kosketuspiste
6. Rulla
7. 6 mm:n väli

5

Oppaiden lukeminen ja säilytys

Vaiheeseen tarvittavat osat:

1	*Käyttöopas*
1	*Osaluettelo*

Ohjeet

1. Lue oppaat.
2. Pidä oppaat tallessa.

Liittämisvakuutus

The Toro Company, 8111 Lyndale Ave. South, Bloomington, MN, USA vakuuttaa, että asianmukaisissa vaatimustenmukaisuusvakuutuksissa ilmoitettujen Toro-mallien mukana toimitettujen ohjeiden mukaisesti asennettuina seuraavat yksiköt täyttävät esitettyjen direktiivien vaatimukset.

Mallinro:	Sarjanro:	Tuotteen kuvaus	Laskun kuvaus	Yleinen kuvaus	Direktiivi
03919	– tai suurempi	Ruohonkeräinsarja Reelmaster 3550 -sarjan 46 cm:n leikkuuyksikköön	RM3550 GRASS BASKET KIT-(46 cm)	Ruohonkeräinsarja	2000/14/EY 2006/42/EY
03920	– tai suurempi	Ruohonkeräinsarja Reelmaster 3550 -sarjan 56 cm:n leikkuuyksikköön	RM3550 GRASS BASKET KIT-(56 cm)	Ruohonkeräinsarja	2000/14/EY 2006/42/EY
03921	– tai suurempi	Ruohonkeräinsarja Reelmaster 3550 -sarjan 46 cm:n leikkuuyksikköön	RM3550 GRASS BASKET KIT-(46 cm)	Ruohonkeräinsarja	2000/14/EY 2006/42/EY

Asiaankuuluvat tekniset asiakirjat on laadittu direktiivin 2006/42/EY liitteessä VII olevan B osan vaatimusten mukaisesti.

Yhtiö sitoutuu ilmoittamaan kansallisten viranomaisten pyynnöstä näitä puolivalmisteita koskevat olennaiset tiedot. Tiedot ilmoitetaan elektronisesti.

Laitteita ei saa käyttää, ennen kuin ne on liitetty hyväksyttyihin Toro-malleihin laitteita koskevien vaatimustenmukaisuusvakuutusten ja kaikkien ohjeiden mukaisesti. Tällöin laitteiden voidaan vakuuttaa noudattavan kaikkia asiaankuuluvia direktiivejä.

Sertifioitu:



David Klis
Tekninen johtaja
8111 Lyndale Ave. South
Bloomington, MN 55044, USA
May 29, 2012

EU:n tekninen yhteyshenkilö:

Peter Tetteroo
Toro Europe NV
B-2260 Oevel-Westerloo
Belgium

Tel. 0032 14 562960
Fax 0032 14 581911