Form No. 3375-910 Rev C

Kit bac à herbe

Plateaux de coupe Reelmaster® séries 3550 de 46 et 56 cm

N° de modèle 03919

N° de modèle 03920

N° de modèle 03921

Instructions de montage

Remarque: Les côtés gauche et droit de la machine sont déterminés d'après la position d'utilisation.

Pièces détachées

Reportez-vous au tableau ci-dessous pour vérifier si toutes les pièces ont été expédiées.

Procédure	Description	Qté	Utilisation
1	Guide de bac à herbe (46 cm) Verrou à came de bac à herbe (46 cm) Verrou à came de bac à herbe (56 cm) Goupille cylindrique (46 cm) Goupille cylindrique (56 cm) Rondelle Ressort de torsion gauche (jaune) Ressort de torsion droit (noir) Collier de bac (46 cm) Collier de bac (56 cm) Rondelle plate (0,344 x 0,875) Boulon (56 cm) Boulon (46 cm) Boulon (46 cm) Rondelle en plastique (46 cm) Rondelle en plastique (56 cm) Entretoise Boulon (3/8–16 x 1-1/4 po)	1 1 2 1 2 1 1 1 1 2 2 2 1 1 1 2 2 2	Montez les guides et supports de bac.
2	Barre supérieure Boulon (1/4 x 1-3/4 po) Contre-écrou (1/4 po)	1 4 4	Montez la barre supérieure.
3	Bac à herbe	1	Montez le bac à herbe sur le plateau de coupe.
4	Aucune pièce requise	–	Réglez la position du bac.
5	Manuel de l'utilisateur Catalogue de pièces	1 1	Lisez et rangez la documentation en lieu sûr.

© 2013—The Toro® Company
8111 Lyndale Avenue South
Bloomington, MN 55420

Enregistrez votre produit à www.Toro.com.

CE

Traduction du texte d'origine (FR)
Imprimé aux États-Unis.
Tous droits réservés

3375-910 C

1

Montage des guides et supports de bac

Pièces nécessaires pour cette opération:

1	Guide de bac à herbe (46 cm)
1	Verrou à came de bac à herbe (46 cm)
2	Verrou à came de bac à herbe (56 cm)
1	Goupille cylindrique (46 cm)
2	Goupille cylindrique (56 cm)
1	Rondelle
1	Ressort de torsion gauche (jaune)
1	Ressort de torsion droit (noir)
1	Collier de bac (46 cm)
2	Collier de bac (56 cm)
2	Rondelle plate (0,344 x 0,875)
2	Boulon (56 cm)
1	Boulon (46 cm)
1	Boulon (46 cm)
1	Rondelle en plastique (46 cm)
2	Rondelle en plastique (56 cm)
2	Entretoise
2	Boulon (3/8–16 x 1-1/4 po)

Procédure

1. Sortez les plateaux de coupe des cartons d'expédition. Montez et et réglez-les selon les instructions du *Manuel de l'utilisateur* du plateau de coupe.
2. Reportez-vous à la Figure 1 et la Figure 2 pour déterminer l'emplacement de montage des guides de bac ou des verrous à came sur les bâtis porteurs des plateaux de coupe.

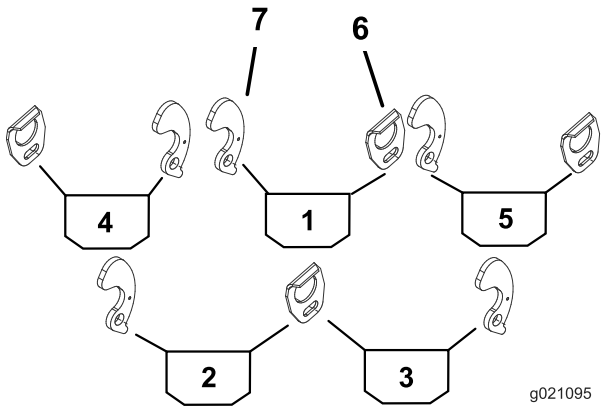

Figure 1

Plateau de coupe de 46 cm

1. Bac central
2. Bac arrière gauche
3. Bac arrière droit
4. Bac avant gauche
5. Bac avant droit
6. Guide de bac à herbe
7. Verrou à came de bac à herbe

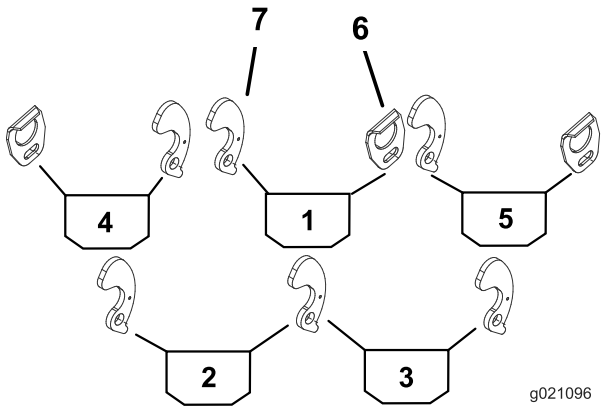

Figure 2

Plateau de coupe de 56 cm à l'arrière (références 2 et 3)

1. Bac central
2. Bac arrière gauche
3. Bac arrière droit
4. Bac avant gauche
5. Bac avant droit
6. Guide de bac à herbe
7. Verrou à came de bac à herbe

3. Montez un guide de bac du côté approprié du bâti porteur de chaque plateau de coupe (Figure 1), en utilisant un boulon (5/16 x 1/2 po) et une rondelle plate (0,344 x 0,875).

   Remarque: Positionnez les composants comme illustré à la Figure 3.

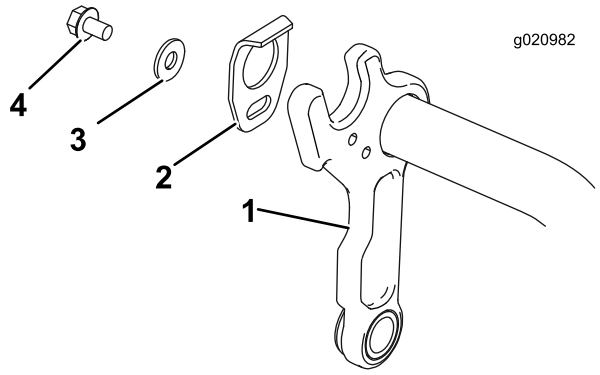

Figure 3

1. Bâti porteur
2. Guide de bac à herbe
3. Rondelle plate (0,344 x 0,875)
4. Boulon (5/16 x 1/2 po)

4. Retirez l'écrou, la rondelle plate et l'entretoise existants, mettez au rebut l'entretoise et conservez l'écrou er la rondelle plate (Figure 4).

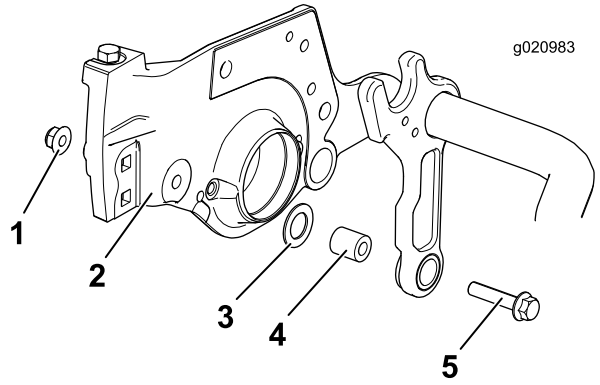

Figure 4

1. Écrou existant
2. Plaque latérale
3. Rondelle plate existante
4. Entretoise existante
5. Boulon existant

5. Installez un boulon (3/8–16 x 1-1/4 po) et une entretoise neuve, puis fixez-les au moyen de l'écrou fourni dans le kit (Figure 5).

   Remarque: Vérifiez que la rondelle plate se trouve entre le cadre et la plaque latérale, et qu'elle est placée autour de l'entretoise, comme montré à la Figure 5.

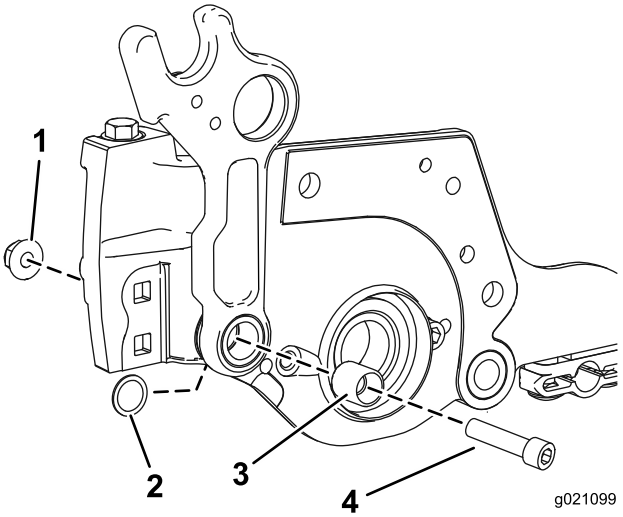

Figure 5

1. Écrou
2. Rondelle plate
3. Entretoise
4. Boulon (3/8–16 x 1–1/4)

6. Placez une goupille cylindrique dans le trou inférieur du côté approprié du bâti porteur de chaque plateau de coupe (Figure 6).

   Remarque: L'extrémité de la goupille cylindrique ne doit pas dépasser du côté intérieur du bâti porteur.

7. Du côté du bâti porteur où est installée la goupille cylindrique, montez une rondelle en plastique, un support de bac, un ressort de torsion, un collier de bac, une rondelle plate (0,344 x 0,875) et un boulon (5/16 x 1-1/4 po) (Figure 6). Placez le bras le plus long du ressort autour de l'avant du bâti porteur, puis insérez le bras arrière, plus court, du ressort dans le trou du support de bac à herbe.

   Remarque: Le ressort de torsion **jaune** est destiné au côté **gauche** du bâti porteur, et le ressort **noir**, au côté **droit** du bâti porteur.

Important: Assurez-vous que la rondelle en plastique (repère 3) est correctement centrée sur le collier de bac (repère 6), autrement, le verrou à came risque de ne pas se fermer correctement et d'avoir du mal à pivoter. Si le montage est correct, la rondelle en plastique tourne régulièrement lorsque le verrou à came est tourné en avant et en arrière.

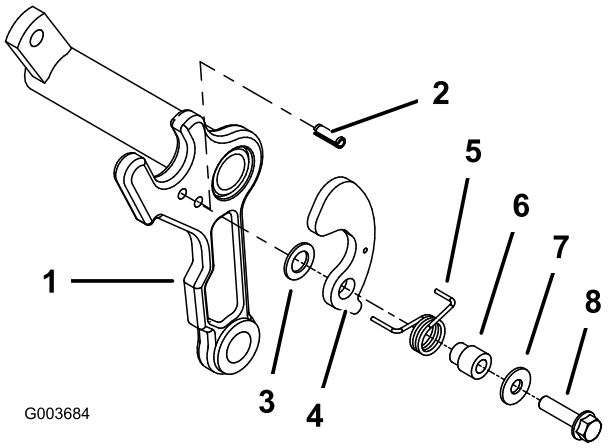

Figure 6

1. Bâti porteur
2. Goupille cylindrique
3. Rondelle en plastique
4. Support de bac à herbe
5. Ressort de torsion (gauche illustré) (couleur jaune)
6. Collier de bac
7. Rondelle plate (0,344 x 0,875)
8. Boulon (5/16 x 1-1/4 po)

2

Montage de la barre supérieure

Pièces nécessaires pour cette opération:

1	Barre supérieure
4	Boulon (1/4 x 1-3/4 po)
4	Contre-écrou (1/4 po)

Procédure

1. Montez la barre supérieure sur le bâti du plateau de coupe en serrant légèrement les 4 boulons (1/4 x 1–3/4 po) et 4 contre-écrous (1/4 po) (Figure 7).
2. Insérez une jauge d'épaisseur de 1,5 mm entre le haut du cylindre et le bas de la barre supérieure pour vérifier l'écartement.

   Remarque: L'écart entre la barre et le cylindre doit être identique sur toute la longueur du cylindre. La barre supérieure ne doit pas toucher le cylindre pendant le fonctionnement.
3. Serrez les boulons et les contre-écrous (Figure 7).

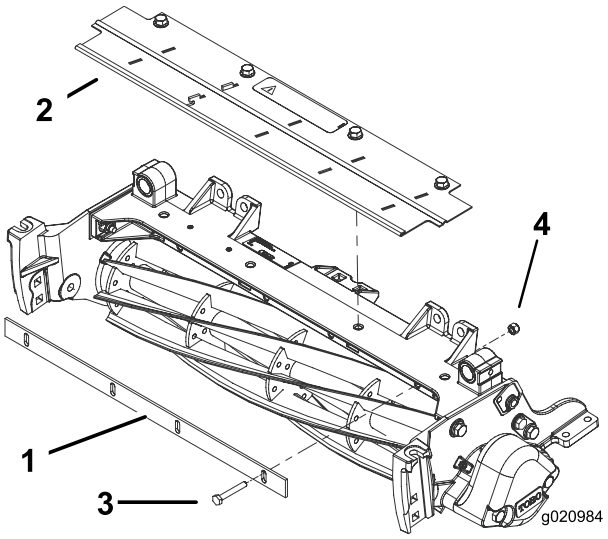

Figure 7

1. Barre supérieure
2. Déflecteur d'herbe
3. Déflecteur
4. Boulon (1/4 x 1-3/4 po)
5. Contre-écrou (1/4 po)

3

Montage du bac à herbe sur le plateau de coupe

Pièces nécessaires pour cette opération:

1	Bac à herbe

Procédure

Montez un bac à herbe sur le bâti porteur de chaque plateau de coupe en insérant la goupille de fixation dans le support du guide du bac et en poussant l'autre goupille de fixation dans le support à verrou à came (Figure 8).

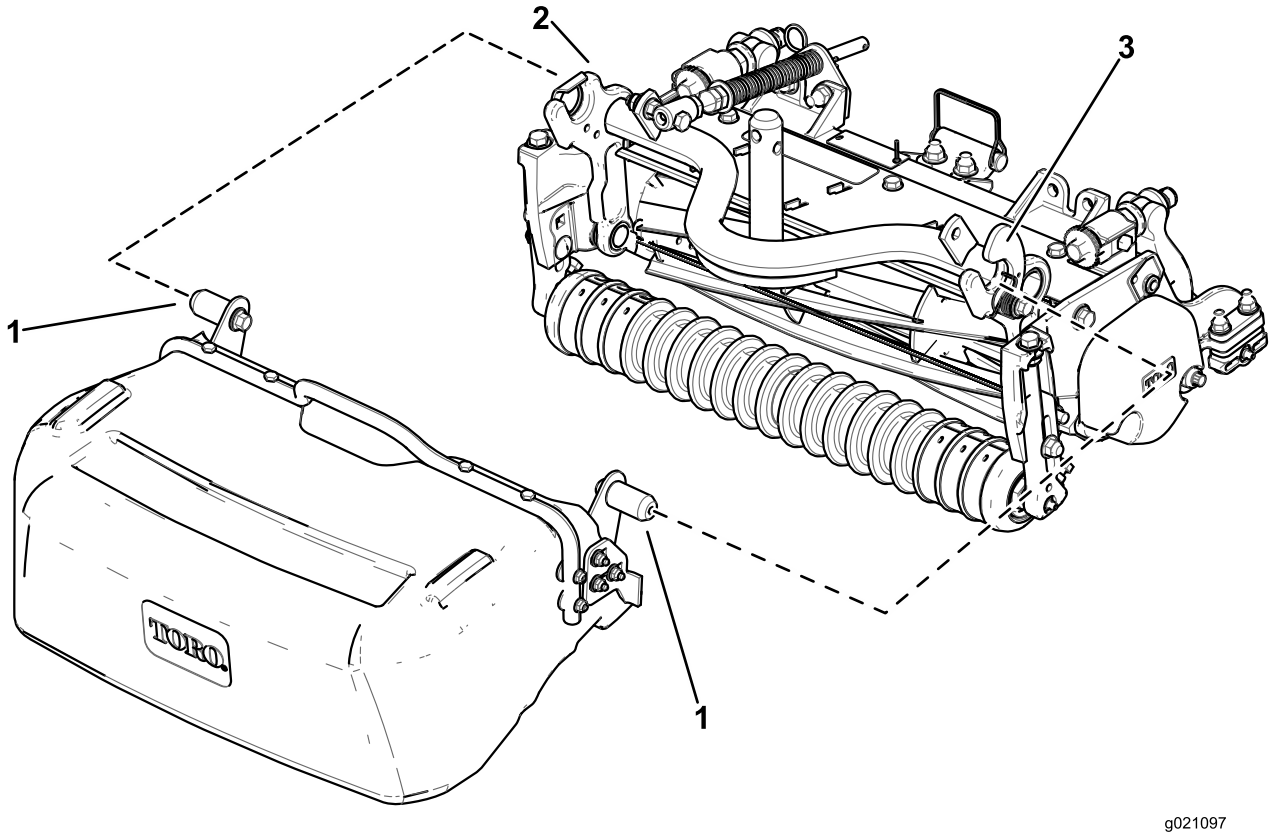

Figure 8

1. Goupille de fixation du bac
2. Guide de bac à herbe
3. Verrou à came de bac à herbe

Installation du bac arrière :

1. Faites glisser le bac verticalement sous la machine, l'extrémité ouverte du bac tournée vers le haut, en dépassant juste l'intérieur du pneu (Figure 9A).
2. Insérez la goupille de fixation du bac dans la butée du guide de bac (Figure 9B).
3. Faites pivoter l'arrière du bac vers le haut, de sorte que la butée intérieure du bac se trouve devant la butée du bâti porteur (Figure 9C).
4. Enfoncez la goupille de fixation opposée dans le verrou à came du bac (Figure 9D).

Retrait du bac arrière :

1. Retirez la goupille de fixation du verrou à came du bac en déplaçant la goupille vers le haut et un peu vers l'arrière (Figure 9C).
2. Tirez légèrement le bac vers vous pour retirer la goupille de fixation intérieure du plateau de coupe (Figure 9B).
3. Faites pivoter l'arrière du bac vers le bas et déplacez le bac vers l'intérieur, vers le centre de la machine (Figure 9A).
4. Tirez le bac pour le sortir de sous la machine (Figure 9A).

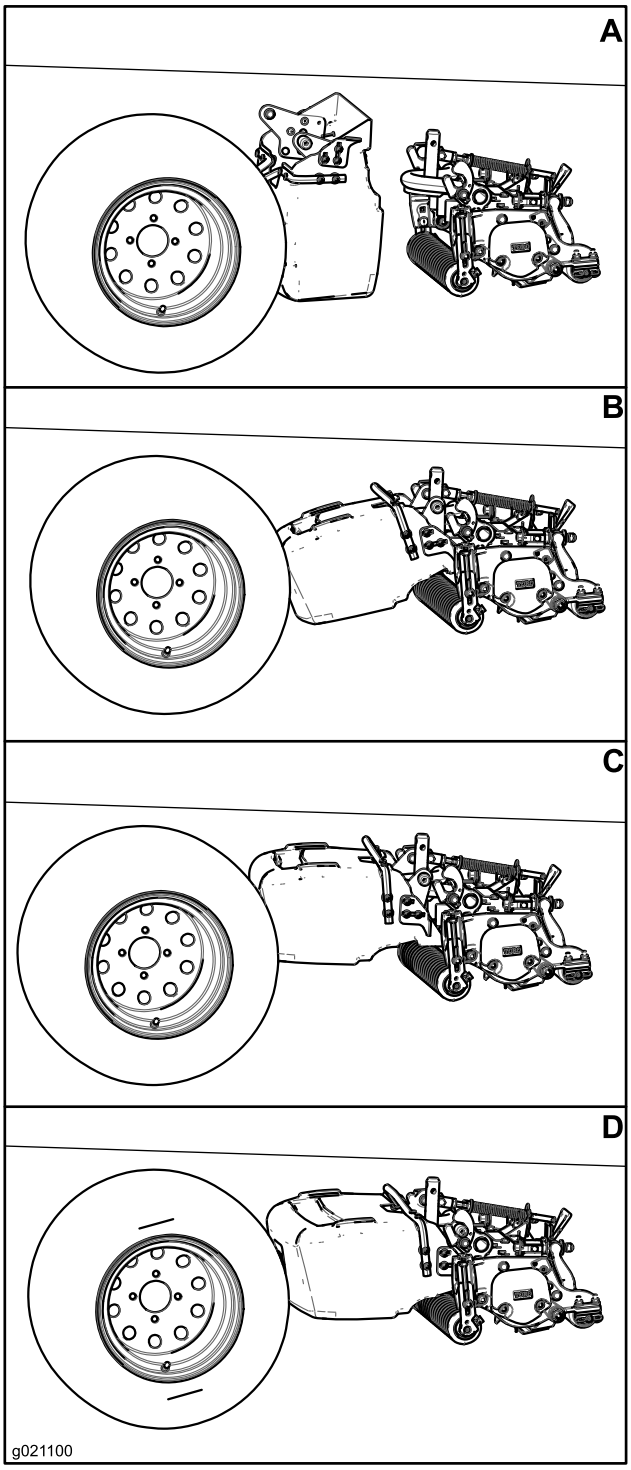

Figure 9

4

Réglage de la position du bac

Aucune pièce requise

Procédure

Assurez-vous que le bac est parallèle au plateau de coupe, ou légèrement relevé à l'avant, avec un espace d'au moins 6 mm entre le rebord du bac et le cylindre, et un écart d'au moins 6 mm entre le rouleau avant et le bas du bac. Procédez comme suit pour régler la position du bac :

- De chaque côté du bac, desserrez les écrous des boulons de carrosserie qui fixent les supports de butée au bac (Figure 10).
- Positionnez le bac parallèlement au plateau de coupe, avec un espace d'au moins 6 mm entre le rebord du bac et le cylindre (Figure 10).
- De chaque côté du bac, réglez les supports de butée de sorte que chacun touche un bras du bâti porteur.
- Serrez les écrous des boulons de carrossier pour fixer le bac en position.

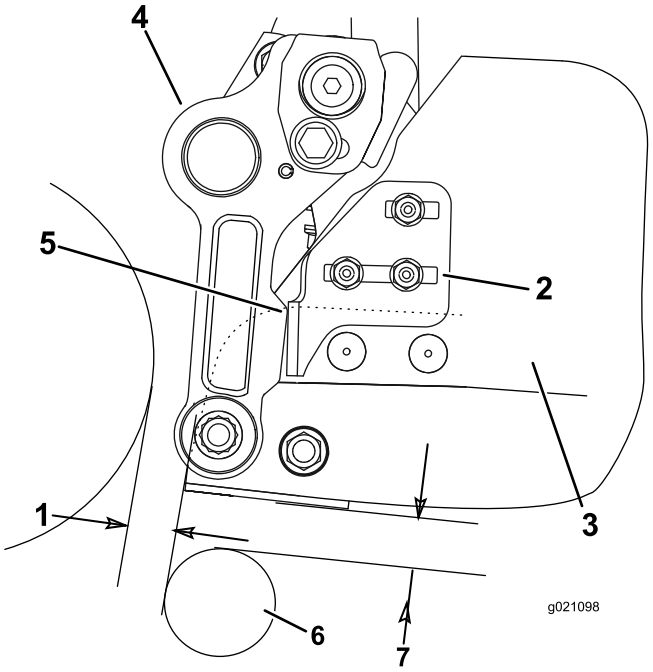

Figure 10

1. Espace de 6 mm
2. Support de butée de bac
3. Bac à herbe
4. Bras du châssis porteur
5. Point de contact
6. Rouleau
7. Espace de 6 mm

5

Lire/ranger la documentation

Pièces nécessaires pour cette opération:

1	*Manuel de l'utilisateur*
1	*Catalogue de pièces*

Procédure

1. Lisez la documentation.
2. Rangez la documentation en lieu sûr.

Déclaration d'incorporation

The Toro Company, 8111 Lyndale Ave. South, Bloomington, MN, USA déclare que la ou les machines suivantes sont conformes aux directives mentionnées, lorsqu'elles sont montées en respectant les instructions jointes sur certains modèles Toro comme indiqué dans les Déclarations de conformité pertinentes.

N° de modèle	N° de série	Description du produit	Description de la facture	Description générale	Directive
03919	Aucun et suivants	Kit bac à herbe pour plateau de coupe Reelmaster série 3550 de 46 cm	KIT BAC À HERBE RM3550 (46 CM)	Kit bac à herbe	2000/14/CE 2006/42/CE
03920	Aucun et suivants	Kit bac à herbe pour plateau de coupe Reelmaster série 3550 de 56 cm	KIT BAC À HERBE RM3550 (56 CM)	Kit bac à herbe	2000/14/CE 2006/42/CE
03921	Aucun et suivants	Kit bac à herbe pour plateau de coupe Reelmaster série 3550 de 46 cm	KIT BAC À HERBE RM3550 (46 CM)	Kit bac à herbe	2000/14/CE 2006/42/CE

La documentation technique pertinente a été compilée comme exigé par la Partie B de l'Annexe VII de la directive 2006/42/CE.

Nous nous engageons à transmettre, à la suite d'une demande dûment motivée des autorités nationales, les informations pertinentes concernant cette quasi-machine. La méthode de transmission sera électronique.

Cette machine ne sera pas mise en service avant d'avoir été incorporée dans les modèles Toro agréés conformément à la Déclaration de conformité associée et à toutes les instructions, ce qui permettra de la déclarer conforme à toutes les directives pertinentes.

Certifié :



David Klis
Directeur technique général
8111 Lyndale Ave. South
Bloomington, MN 55044, USA
May 29, 2012

Contact technique dans l'UE :

Peter Tetteroo
Toro Europe NV
B-2260 Oevel-Westerloo
Belgium

Tel. 0032 14 562960
Fax 0032 14 581911