Form No. 3375-911 Rev C

Kit per cesto di raccolta

Apparato di taglio 46 e 56 cm Reelmaster® Serie 3550

Nº del modello 03919

Nº del modello 03920

Nº del modello 03921

Istruzioni di installazione

Nota: Stabilite i lati sinistro e destro della macchina dalla normale posizione di guida.

Parti sciolte

Verificate che sia stata spedita tutta la componentistica, facendo riferimento alla seguente tabella.

Procedura	Descrizione	Qté	Uso
1	Guida del cesto (46 cm)	1	Installate le guide e delle staffe del cesto.
	Blocco delle camme del cesto (46 cm)	1	
	Blocco delle camme del cesto (56 cm)	2	
	Spina (46 cm)	1	
	Spina (56 cm)	2	
	Rondella	1	
	Molla di torsione sinistra (oro)	1	
	Molla di torsione destra (nero)	1	
	Anello del cesto (46 cm)	1	
	Anello del cesto (56 cm)	2	
	Rondella piana (.344 x .875)	2	
	Bullone (5/16 x 1-1/4 pollici) (56 cm)	2	
	Bullone (5/16 x 1-1/4 pollici) (46 cm)	1	
	Bullone (5/16 x 1/2 pollici) (46 cm)	1	
	Rondella in plastica (46 cm)	1	
	Rondella in plastica (56 cm)	2	
	Distanziale	2	
	Bullone (3/8-16 x 1-1/4 pollici)	2	
2	Barra di taglio	1	Montate la barra di taglio.
	Bullone (1/4 x 1-3/4 poll.)	4	
	Dado di bloccaggio (1/4 poll.)	4	
3	Gruppo cesto	1	Montate il gruppo cesto sull'apparato di taglio.
4	Non occorrono parti	–	Regolate la posizione del cesto.
5	Manuale dell'operatore	1	Consultare la documentazione e conservarla in un luogo sicuro.
	Catalogo ricambi	1	

© 2013—The Toro® Company
8111 Lyndale Avenue South
Bloomington, MN 55420

Registrate il vostro prodotto presso www.Toro.com.

CE

Traduzione dell'originale (IT)
Stampato negli USA.
Tutti i diritti sono riservati

3375-911 C

1

Installazione delle guide e delle staffe del cesto

Parti necessarie per questa operazione:

1	Guida del cesto (46 cm)
1	Blocco delle camme del cesto (46 cm)
2	Blocco delle camme del cesto (56 cm)
1	Spina (46 cm)
2	Spina (56 cm)
1	Rondella
1	Molla di torsione sinistra (oro)
1	Molla di torsione destra (nero)
1	Anello del cesto (46 cm)
2	Anello del cesto (56 cm)
2	Rondella piana (.344 x .875)
2	Bullone (5/16 x 1-1/4 pollici) (56 cm)
1	Bullone (5/16 x 1-1/4 pollici) (46 cm)
1	Bullone (5/16 x 1/2 pollici) (46 cm)
1	Rondella in plastica (46 cm)
2	Rondella in plastica (56 cm)
2	Distanziale
2	Bullone (3/8-16 x 1-1/4 pollici)

Procedura

1. Togliete gli apparati di taglio dai cartoni di imballaggio. Montate e regolate secondo le istruzioni del *Manuale dell'operatore* per l'apparato di taglio.
2. Utilizzate Figura 1 e Figura 2 per determinare le posizioni in cui le guide e i blocchi delle camme del cesto devono essere fissati ai telai portanti dell'apparato di taglio.

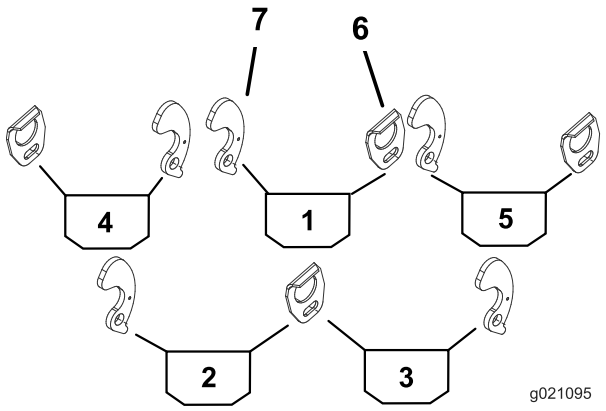

Figura 1

Apparato di taglio 46 cm

1. Cesto centrale
2. Cesto posteriore sinistro
3. Cesto posteriore destro
4. Cesto anteriore sinistro
5. Cesto anteriore destro
6. Guida del cesto
7. Blocco delle camme del cesto

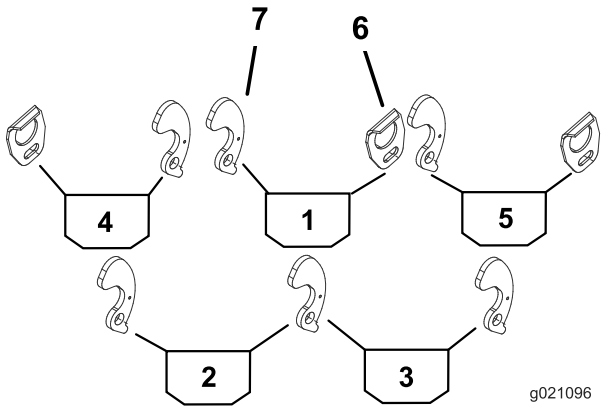

Figura 2

Apparato di taglio 56 cm lato posteriore (parti 2 e 3)

1. Cesto centrale
2. Cesto posteriore sinistro
3. Cesto posteriore destro
4. Cesto anteriore sinistro
5. Cesto anteriore destro
6. Guida del cesto
7. Blocco delle camme del cesto

3. Fissate una guida del cesto al lato opportuno del telaio portante di ogni apparato di taglio (Figura 1) con un bullone (5/16 x 1/2 bullone) e una rondella piana (.344 x .875).

   Nota: Collocate i componenti come illustrato nella Figura 3.

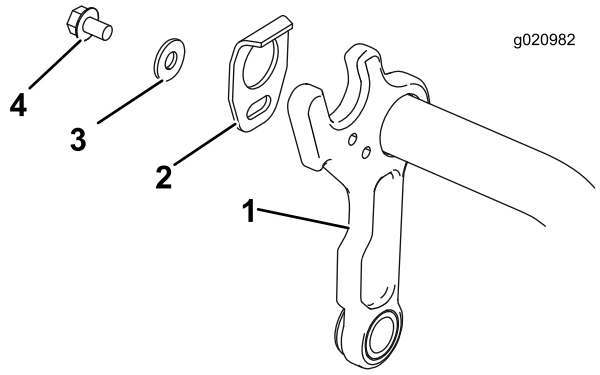

Figura 3

1. Telaio portante
2. Guida del cesto
3. Rondella piana (.344 x .875)
4. Bullone (5/16 x 1/2 pollici)

4. Rimuovete il dado, la rondella piana e il distanziale preesistenti gettando il distanziale e conservando il dado e la rondella piana (Figura 4).

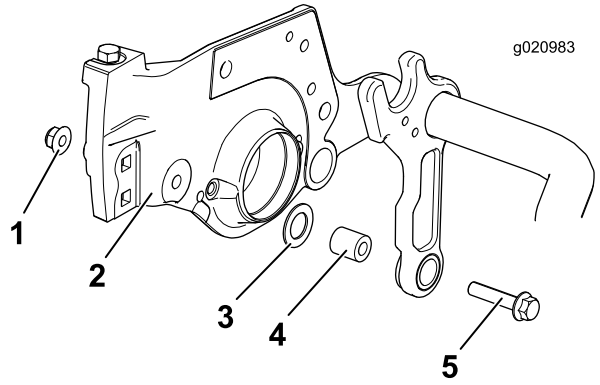

Figura 4

1. Dado preesistente
2. Piastra laterale
3. Rondella piana preesistente
4. Distanziale preesistente
5. Bullone preesistente

5. Installate un bullone (3/8–16 x 1-1/4 pollici) e un nuovo distanziale poi fissateli con il dado fornito nel kit (Figura 5).

   Nota: Assicuratevi che la rondella piana si trovi tra il telaio e la piastra laterale e che la rondella piana sia posizionata attorno al distanziale illustrato in Figura 5.

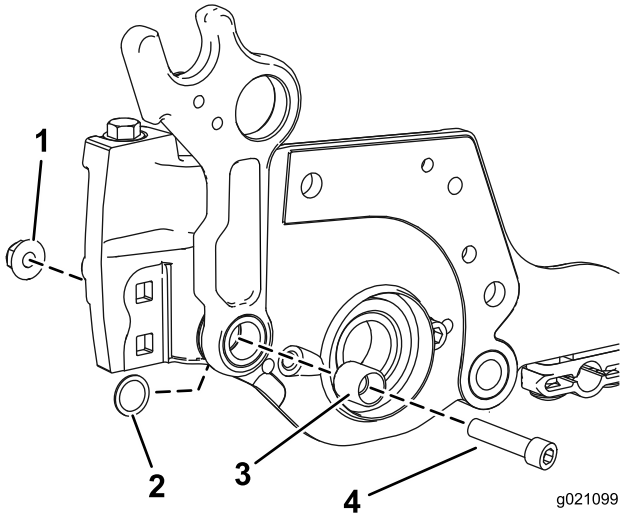

Figura 5

1. Dado
2. Rondella piana
3. Distanziale
4. Bullone (3/8–16 x 1–1/4)

6. Montate una spina nel foro inferiore dal lato opportuno del telaio portante di ogni apparato di taglio (Figura 6).

   Nota: L'estremità della spina deve a pari con il lato interno del telaio portante.

7. Sul lato del telaio su cui è installata la spina fissate una rondella in plastica, la staffa del cesto, la molla di torsione, l'anello del cesto, la rondella piatta (.344 x .875) e il bullone (5/16 x 1-1/4 pollici) (Figura 6). Posizionate il lato più lungo della molla attorno alla parte anteriore del telaio portante e inserite il lato posteriore più lungo nel foro della staffa del cesto.

   Nota: La molla di torsione **oro** è per il lato **sinistro** del telaio portante la molla **nera** è per il lato **destro** del telaio portante.

Importante: Assicuratevi che la rondella in plastica (parte 3) sia centrata correttamente sull'anello del cesto (parte 6), altrimenti il blocco delle camme potrebbe non bloccarsi correttamente e rimanere fermo quando è ruotato. Se installata correttamente, la rondella in plastica ruoterà regolarmente quando il blocco della camma viene ruotato avanti e indietro.

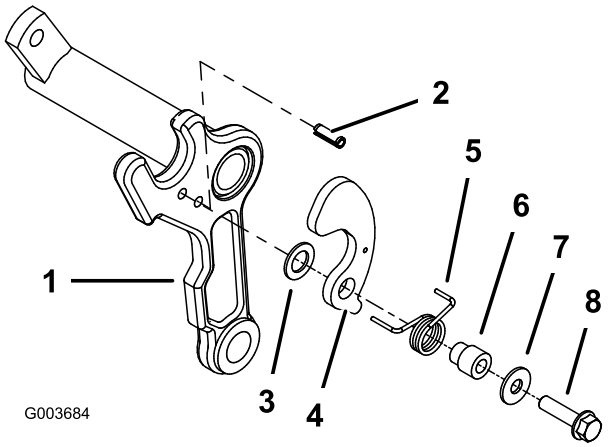

Figura 6

1. Telaio portante
2. Perno a rullo
3. Rondella in plastica
4. Staffa del cesto
5. Molla di torsione (mostrato a sinistra) (color oro)
6. Anello del cesto
7. Rondella piana (.344 x .875)
8. Bullone (5/16 x 1-1/4 poll.)

2

Installazione della barra di taglio

Parti necessarie per questa operazione:

1	Barra di taglio
4	Bullone (1/4 x 1-3/4 poll.)
4	Dado di bloccaggio (1/4 poll.)

Procedura

1. Montate senza fissare la barra di taglio al telaio dell'apparato di taglio con 4 bulloni (1/4 x 1–3/4 poll.) e 4 dadi di bloccaggio (1/4 poll.) (Figura 7).
2. Inserite uno spessimetro .060 da tra la parte superiore del cilindro e la parte inferiore della barra di taglio per verificare il gioco.

   Nota: Accertatevi che la distanza tra la barra e il cilindro sia identica lungo tutto il cilindro. La barra di taglio non deve mai toccare il cilindro durante l'utilizzo della macchina.
3. Serrate i bulloni e i dadi di bloccaggio(Figura 7).

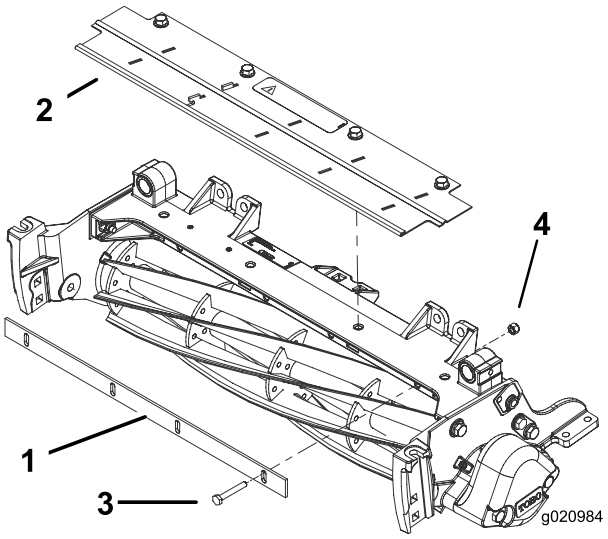

Figura 7

1. Barra di taglio
2. Carter dell'erba
3. Deflettore
4. Bullone (1/4 x 1-3/4 poll.)
5. Dado di bloccaggio (1/4 poll.)

3

Montaggio del gruppo cesto sull'apparato di taglio

Parti necessarie per questa operazione:

1	Gruppo cesto

Procedura

Montate un cesto a ciascun telaio portante dell'apparato di taglio inserendo il perno di montaggio del cesto nella staffa della guida del cesto e premendo il perno di montaggio opposto dentro alla staffa del cesto del blocco delle camme (Figura 8).

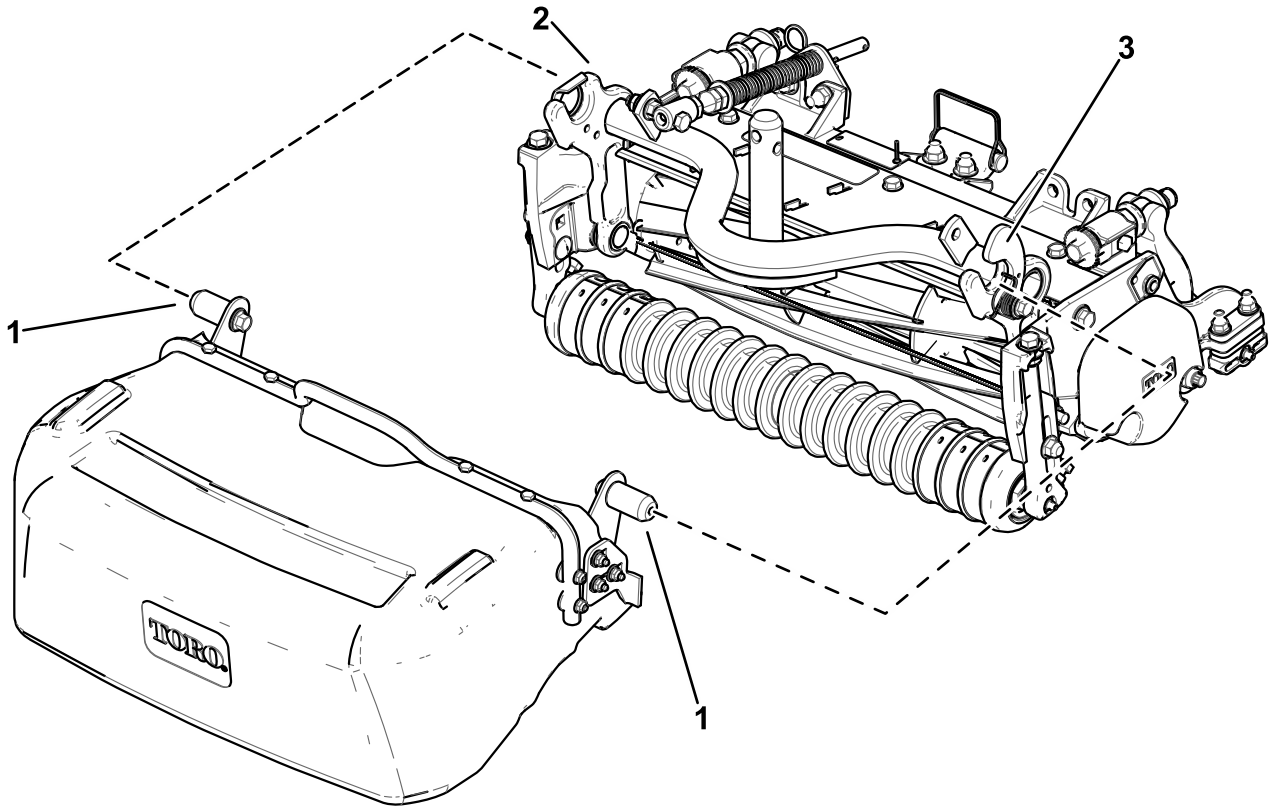

Figura 8

1. Perno di montaggio del cesto
2. Guida del cesto
3. Blocco delle camme del cesto

Installazione del cesto posteriore:

1. Inserite il cesto verticalmente sotto la macchina con l'estremità aperta del cesto rivolta verso l'alto, appena all'interno del pneumatico (Figura 9A).
2. Inserite il perno di montaggio del cesto nel fermo della guida del cesto (Figura 9B).
3. Ruotate la parte posteriore del cesto verso l'alto in modo che il fermo del cesto interno sia di fronte al fermo del telaio portante (Figura 9C).
4. Spingere il perno di montaggio opposto nel blocco delle camme del cesto (Figura 9D).

Rimozione del cesto posteriore:

1. Rimuovete il perno di montaggio del cesto dal blocco delle camme del cesto muovendo il perno di montaggio verso l'alto e lievemente indietro (Figura 9C).
2. Spingete il cesto lievemente verso di voi per rimuovere il perno di montaggio del cesto interno dall'apparato di taglio (Figura 9B).
3. Ruotate la parte posteriore del cesto verso il basso e muovete il cesto verso l'interno, vero il centro della macchina (Figura 9A).
4. Estraete il cesto da sotto la macchina (Figura 9A).

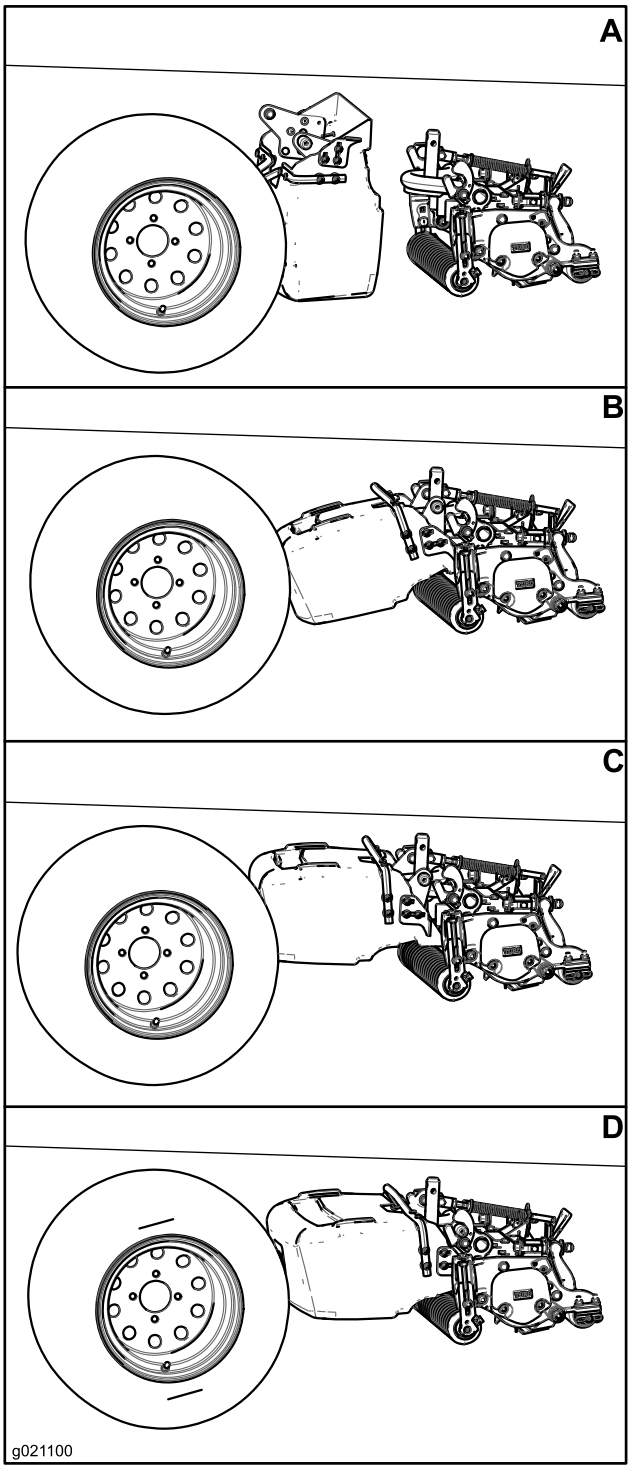

Figura 9

4

Regolazione della posizione del cesto

Non occorrono parti

Procedura

Assicuratevi che il cesto sia parallelo all'apparato di taglio e lievemente alzato nella parte anteriore con un gioco minimo di 6 mm tra il bordo del cesto e il cilindro, e un gioco minimo di 6 mm tra il rullo anteriore e il fondo del cesto. Per regolare la posizione del cesto, procedete come segue:

- A ciascun lato del cesto, allentate i dadi del bullone a testa tonda fissando le staffe di fermo al cesto (Figura 10).
- Posizionate il cesto in modo tale che sia parallelo all'apparato di taglio con un gioco minimo di 6 mm tra il bordo del cesto e il cilindro (Figura 10).
- A ciascun lato del cesto, allentate le staffe di fermo del cesto in modo tale che ciascuna tocchi il braccio del telaio portante.
- Serrate i dadi del bullone a testa tonda per fissare la posizione del cesto.

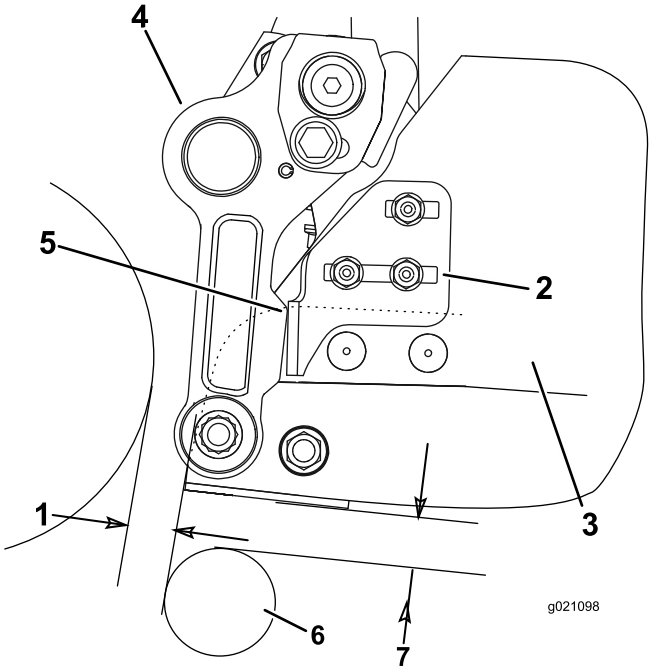

Figura 10

1. 6 mm di gioco
2. Staffa di fermo del cesto
3. Cesto
4. Braccio del telaio portante
5. Punto di contatto
6. Rullo
7. 6 mm di gioco

5

Consultazione/conservazione della documentazione

Parti necessarie per questa operazione:

1	*Manuale dell'operatore*
1	*Catalogo ricambi*

Procedura

1. Leggete la documentazione.
2. Conservate la documentazione in un luogo sicuro.

Dichiarazione di incorporazione

The Toro Company, 8111 Lyndale Ave. South, Bloomington, MN, USA dichiara che la(e) seguente(i) unità è(sono) conforme(i) alle direttive elencate, se installata(e) in conformità con le istruzioni allegate su determinati modelli Toro come riportato nelle relative Dichiarazioni di Conformità.

Nº del modello	Nº di serie	Descrizione del prodotto	Descrizione fattura	Descrizione generale	Direttiva
03919	Nessuna e superiori	Kit per cesto di raccolta per apparato di taglio 46 cm Reelmaster serie 3550	KIT PER CESTO DI RACCOLTA (46 CM) RM3550	Kit per cesto di raccolta	2000/14/EC 2006/42/EC
03920	Nessuna e superiori	Kit per cesto di raccolta per apparato di taglio 56 cm Reelmaster serie 3550	KIT PER CESTO DI RACCOLTA (56 CM) RM3550	Kit per cesto di raccolta	2000/14/EC 2006/42/EC
03921	Nessuna e superiori	Kit per cesto di raccolta per apparato di taglio 46 cm Reelmaster serie 3550	KIT PER CESTO DI RACCOLTA (46 CM) RM3550	Kit per cesto di raccolta	2000/14/EC 2006/42/EC

La relativa documentazione tecnica è stata redatta come previsto nella Parte B dell'Allegato VII di 2006/42/EC.

Ci impegneremo a trasmettere, in risposta alle richieste delle autorità nazionali, le informazioni sul macchinario parzialmente completato. Il metodo di trasmissione sarà elettronico.

La macchina non sarà messa in servizio fino all'integrazione nei modelli Toro omologati, come indicato nella relativa Dichiarazione di conformità e secondo le istruzioni, in virtù delle quali possa essere dichiarata conforme con le relative Direttive.

Certificazione:

David S. Klis

David Klis
Sr. Engineering Manager
8111 Lyndale Ave. South
Bloomington, MN 55044, USA
May 29, 2012

Contatto Tecnico UE:

Peter Tetteroo
Toro Europe NV
B-2260 Oevel-Westerloo
Belgium

Tel. 0032 14 562960
Fax 0032 14 581911