Form No. 3375-913 Rev C

Grasmand

Reelmaster® 3550-serie maaidekken van 46 en 56 cm

Modelnr.: 03919

Modelnr.: 03920

Modelnr.: 03921

Installatie-instructies

Opmerking: Bepaal vanuit de normale bedieningspositie de linker- en rechterzijde van de machine.

Losse onderdelen

Gebruik onderstaande lijst om te controleren of alle onderdelen zijn geleverd.

Procedure	Omschrijving	Hoeveelheid	Gebruik
1	Mandgeleider (46 cm)	1	Monter de mandgeleiders en beugels.
	Sluitnok van de mand (46 cm)	1	
	Sluitnok van de mand (56 cm)	2	
	Rolpen (46 cm)	1	
	Rolpen (56 cm)	2	
	Ring	1	
	Torsieveer, links (goud)	1	
	Torsieveer, rechts (zwart)	1	
	Mandkraag (46 cm)	1	
	Mandkraag (56 cm)	2	
	Platte ring (0,344 x 0,875 inch)	2	
	Bout (5/16 x 1-1/4 inch) (56 cm)	2	
	Bout (5/16 x 1-1/4 inch) (46 cm)	1	
	Bout (516 x 1/2 inch) (46 cm)	1	
	Kunststof ring (46 cm)	1	
	Kunststof ring (56 cm)	2	
	Afstandsstuk	2	
	Bout (3/8-16 x 1-1/4 inch)	2	
2	Stopbalk	1	Monteer de stopbalk.
	Bout (1/4 x 3-1/4 inch)	4	
	Borgmoer (1/4 inch)	4	
3	Mand	1	Bevestig de mand aan het maaidek.
4	Geen onderdelen vereist	–	Pas de stand van de mand aan.
5	Gebruikershandleiding	1	Neem de documentatie door en bewaar deze op een veilige plaats.
	Onderdelencatalogus	1	

© 2013—The Toro® Company
8111 Lyndale Avenue South
Bloomington, MN 55420

Registreer uw product op www.Toro.com.Vertaling van de oorspronkelijke tekst (NL)

CE

Gedrukt in de VS.
Alle rechten voorbehouden

3375-913 C

1

De mandgeleiders en beugels monteren

Benodigde onderdelen voor deze stap:

1	Mandgeleider (46 cm)
1	Sluitnok van de mand (46 cm)
2	Sluitnok van de mand (56 cm)
1	Rolpen (46 cm)
2	Rolpen (56 cm)
1	Ring
1	Torsieveer, links (goud)
1	Torsieveer, rechts (zwart)
1	Mandkraag (46 cm)
2	Mandkraag (56 cm)
2	Platte ring (0,344 x 0,875 inch)
2	Bout (5/16 x 1-1/4 inch) (56 cm)
1	Bout (5/16 x 1-1/4 inch) (46 cm)
1	Bout (516 x 1/2 inch) (46 cm)
1	Kunststof ring (46 cm)
2	Kunststof ring (56 cm)
2	Afstandsstuk
2	Bout (3/8-16 x 1-1/4 inch)

Procedure

1. Haal de maaidekken uit de dozen. Zet ze in elkaar en stel ze af volgens de instructies in de *Gebruikershandleiding* voor het maaidek.
2. Gebruik Figuur 1 en Figuur 2 om de locaties te bepalen waar de geleiders of sluitnokken van de mand moeten worden gemonteerd aan de draagframes van het maaidek.

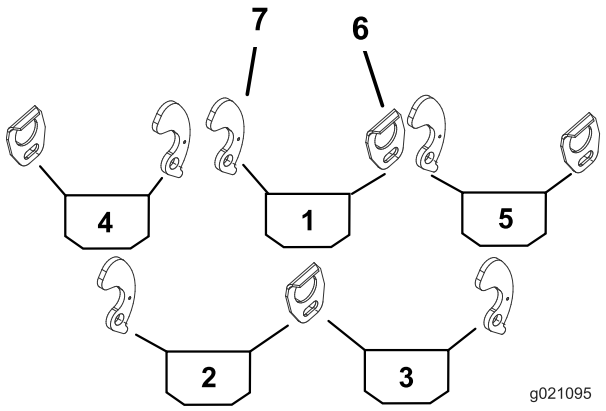

Figuur 1

Maaidek van 46 cm

1. Middelste mand
2. Mand linksachter
3. Mand rechtsachter
4. Mand linksvoor
5. Mand rechtsvoor
6. Mandgeleider
7. Sluitnok van mand

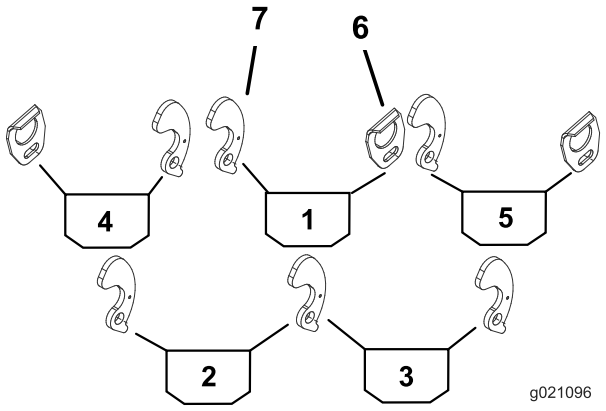

Figuur 2

Maaidek van 56 cm achteraan (nummers 2 en 3)

1. Middelste mand
2. Mand linksachter
3. Mand rechtsachter
4. Linker voormand
5. Rechter voormand
6. Mandgeleider
7. Sluitnok van mand

3. Monteer een mandgeleider aan de juiste kant van het draagframe van elk maaidek (Figuur 1). Gebruik een bout (5/16 x 1/2 inch) en een platte ring (0,344 x 0,875 inch).

   Opmerking: Plaats de onderdelen zoals wordt getoond in Figuur 3.

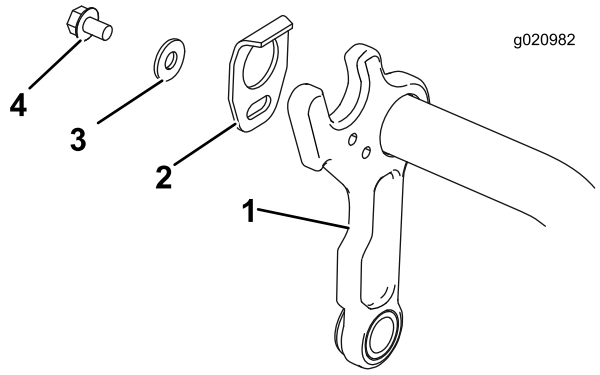

Figuur 3

1. Draagframe
2. Mandgeleider
3. Platte ring (0,344 x 0,875 inch)
4. Bout (5/16 x 1/2 inch)

4. Verwijder de gebruikte moer, de platte ring en het afstandsstuk. Gooi het afstandsstuk weg maar bewaar de moer en de platte ring (Figuur 4).

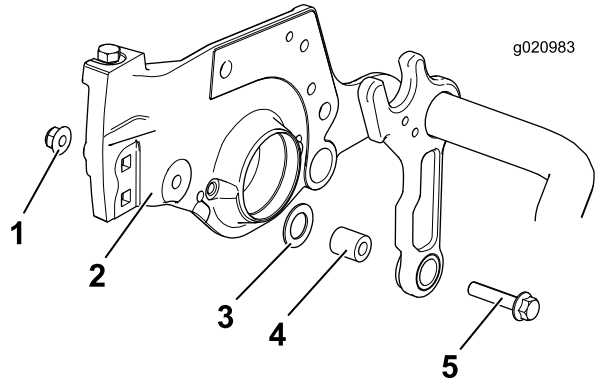

Figuur 4

1. Gebruikte moer
2. Zijplaat
3. Bestaande platte ring
4. Gebruikt afstandsstuk
5. Gebruikte bout

5. Monteer een bout (3/8–16 x 1-1/4 inch) en een nieuw afstandsstuk. Bevestig ze met de bijgeleverde moer (Figuur 5).

   Opmerking: Zorg dat de platte ring zich tussen het frame en de zijplaat bevindt, en dat de platte ring rond het afstandsstuk in Figuur 5 zit.

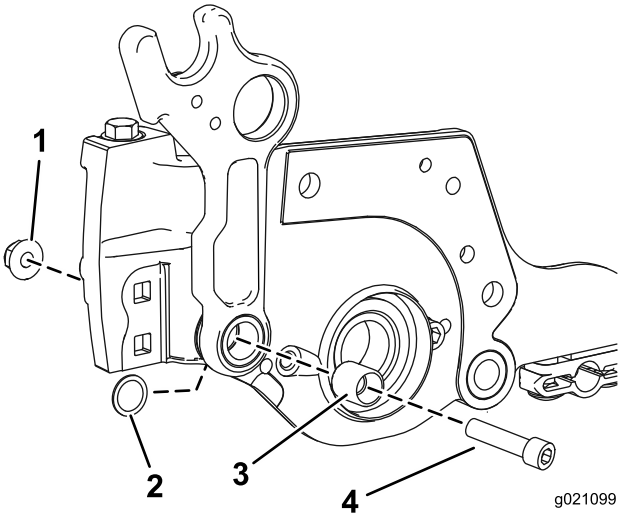

Figuur 5

1. Moer
2. Platte ring
3. Afstandsstuk
4. Bout (3/8–16 x 1–1/4)

6. Monteer een rolpen in het onderste gat aan de juiste zijde van het draagframe van elk maaidek (Figuur 6).

   Opmerking: Het uiteinde van de rolpen moet gelijk komen met de binnenkant van het draagframe.

7. Aan de zijde van het draagframe waar u de rolpen hebt aangebracht, monteert u een kunststof ring en een mandbeugel, torsieveer, mandkraag, platte ring (0,344 x 0,875) en bout (5/16 x 1-1/4 inches) (Figuur 6). Leg het lange pootje van de veer omheen de voorzijde van het draagframe en steek het korte achterste pootje van de veer in het gat van de mandbeugel.

   Opmerking: De **gouden** torsieveer hoort aan de **linkerzijde** van het draagframe en de **zwarte** veer aan de **rechterzijde**.

Belangrijk: **Zorg ervoor dat de kunststof ring (nummer 3) correct op de mandkraag (nummer 6) is gecentreerd. Anders kan de sluitnok mogelijk niet goed sluiten en vastlopen als ze gedraaid wordt. Bij een correcte montage zal de plastic ring gemakkelijk draaien wanneer de sluitnok heen en weer wordt gedraaid.**

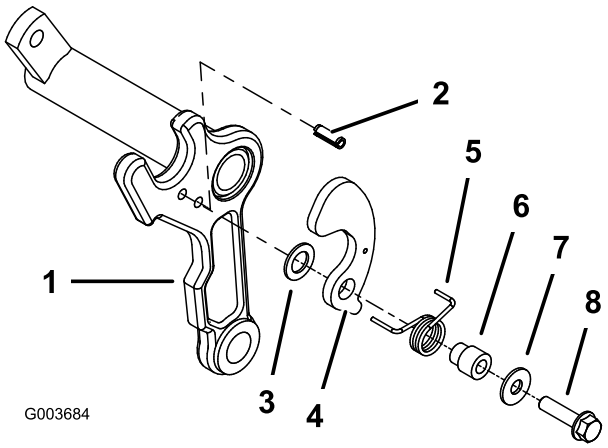

Figuur 6

1. Draagframe
2. Rolpen
3. Kunststof ring
4. Beugel van mand
5. Torsieveer (linkerzijde afgebeeld) (goudkleurig)
6. Mandkraag
7. Platte ring (0,344 x 0,875 inch)
8. Bout (5/16 x 1-1/4 inch)

2

De stopbalk monteren

Benodigde onderdelen voor deze stap:

1	Stopbalk
4	Bout (1/4 x 3-1/4 inch)
4	Borgmoer (1/4 inch)

Procedure

1. Bevestig de stopbalk losjes aan het maaidekframe met behulp van 4 bouten (1/4 x 1–3/4 inches) en 4 borgmoeren (1/4 inch) (Figuur 7).
2. Steek een voelermaat van ,060 tussen de bovenzijde van de messenkooi en de onderzijde van de stopbalk om de speling te controleren.

   Opmerking: Zorg ervoor dat de balk en de messenkooi over de volledige lengte van de messenkooi op voldoende afstand zijn. De stopbalk mag tijdens het gebruik de messenkooi niet raken.
3. Draai de bouten en borgmoeren vast (Figuur 7).

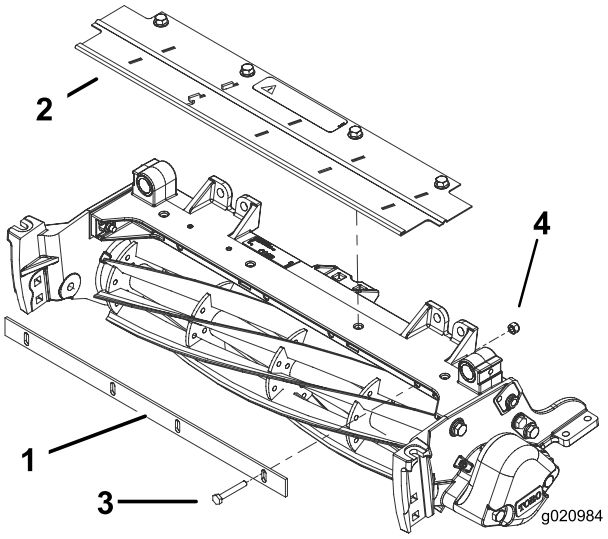

Figuur 7

1. Stopbalk
2. Grasscherm
3. Grasgeleider
4. Bout (1/4 x 3-1/4 inch)
5. Borgmoer (1/4 inch)

3

De mand aan het maaidek bevestigen

Benodigde onderdelen voor deze stap:

1	Mand

Procedure

Monteer een mand op elk draagframe van het maaidek door de bevestigingspen van de mand in de beugel van de mandgeleider te steken en de tegenovergelegen bevestigingspen in de sluitnok te drukken (Figuur 8).

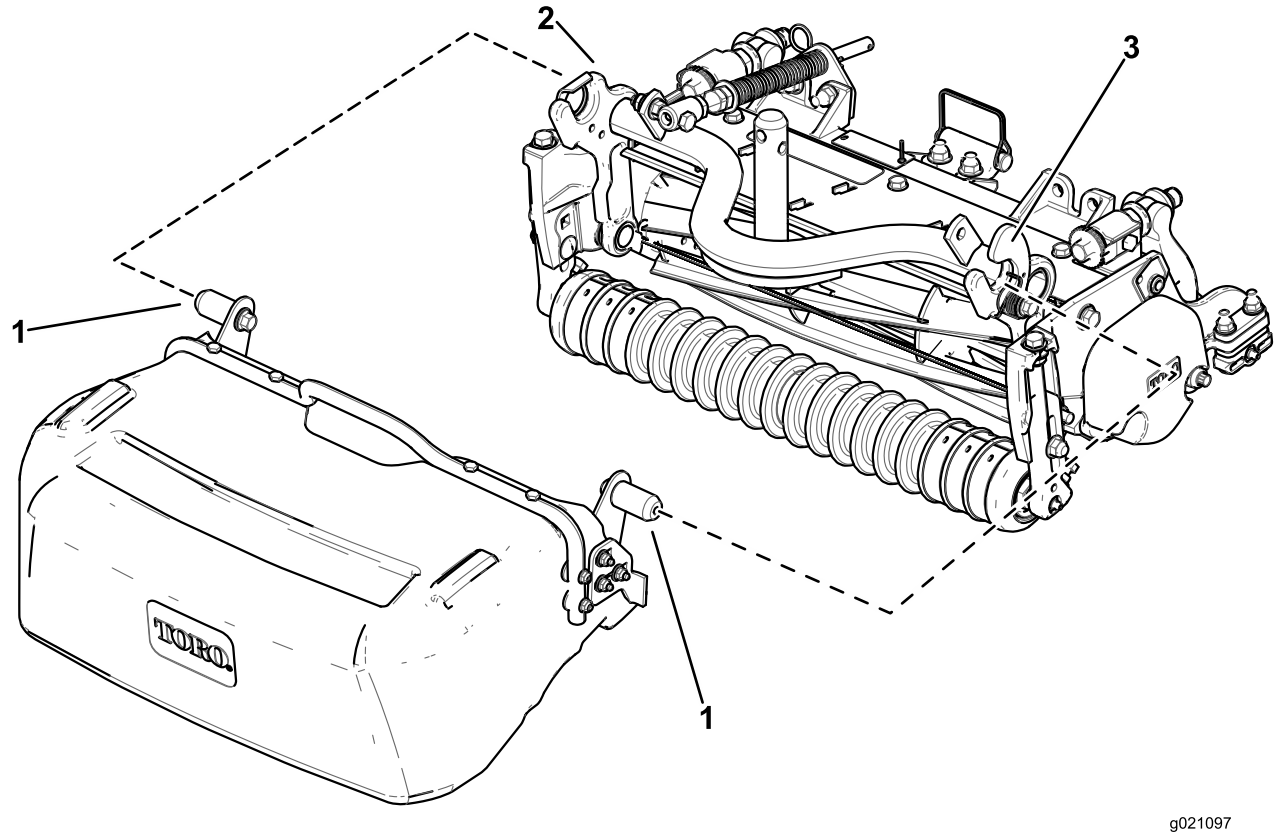

Figuur 8

1. Bevestigingspen van mand
2. Mandgeleider
3. Sluitnok van mand

De achterste mand monteren:

1. Schuif de mand verticaal onder de machine met het open uiteinde van de mand naar boven, net voorbij de binnenkant van het wiel (Figuur 9A).
2. Steek de bevestigingspen van de mand in de aanslag van de mandgeleider (Figuur 9B).
3. Draai de achterkant van de mand naar boven zodat de binnenste aanslag van de mand zich voor de aanslag van het draagframe bevindt (Figuur 9C).
4. Druk de tegenoverliggende bevestigingspen in de sluitnok van de mand (Figuur 9D).

De achterste mand afnemen:

1. Verwijder de mandbevestigingspen uit de sluitnok door de pen omhoog en iets achteruit te bewegen (Figuur 9C).
2. Trek de mand iets naar u toe om de binnenste mandbevestigingspen uit het maaidek te verwijderen (Figuur 9B).
3. Draai de achterkant van de mand naar beneden en beweeg de mand naar binnen, in de richting van het midden van de machine (Figuur 9A).
4. Trek de mand van onder de machine (Figuur 9A).

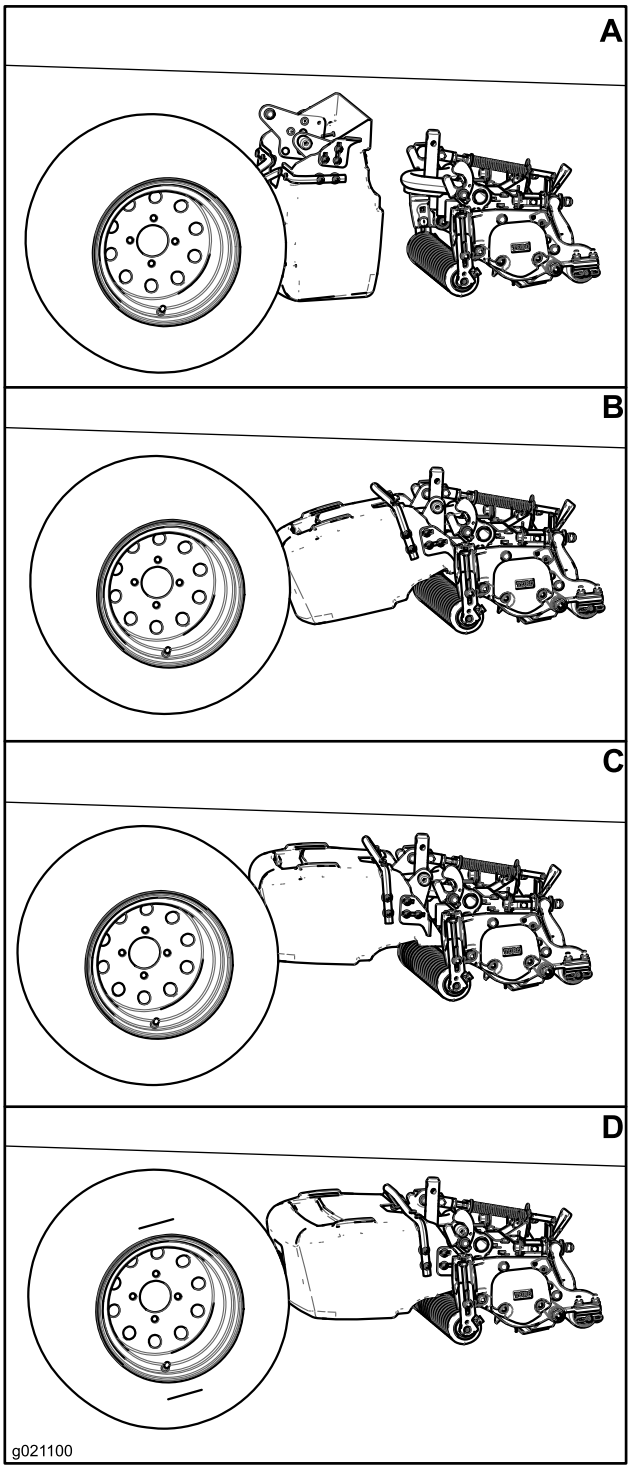

Figuur 9

4

De stand van de mand aanpassen

Geen onderdelen vereist

Procedure

Zorg ervoor dat de mand evenwijdig staat met de maai-eenheid, of een beetje hoger vooraan. Zorg voor een minimale speling van 6 mm tussen de lip van de mand en de messenkooi, en een minimale speling van 6 mm tussen de voorrol en de onderkant van de mand. Ga als volgt te werk om de positie van de mand af te stellen:

- Draai aan elke zijde van de mand de slotboutmoeren los waarmee de aanslagbeugels aan de mand zijn bevestigd (Figuur 10).
- Plaats de mand zo, dat deze zich parallel aan het maaidek bevindt met een minimale speling van 6 mm tussen het lipje van de mand en de messenkooi (Figuur 10).
- Stel aan beide uiteinden van de mand de aanslagbeugels zo af dat deze contact maken met een arm van het draagframe.
- Draai de slotbouten vast om de stand van de mand vast te zetten.

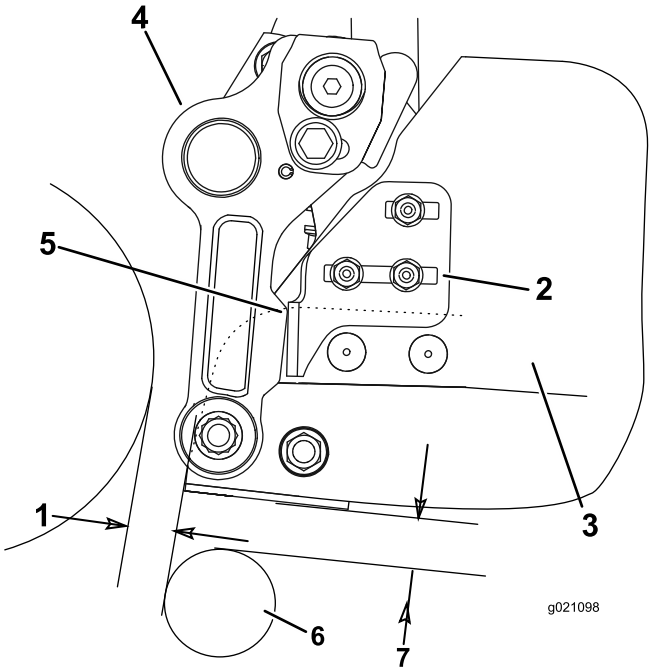

Figuur 10

1. Speling van 6 mm
2. Aanslagbeugel van mand
3. Mand
4. Arm van draagframe
5. Contactpunt
6. Rol
7. Speling van 6 mm

5

Documentatiemateriaal lezen/bewaren

Benodigde onderdelen voor deze stap:

1	*Gebruikershandleiding*
1	*Onderdelencatalogus*

Procedure

1. Lees het documentatiemateriaal.
2. Bewaar het documentatiemateriaal op een veilige plaats.

Inbouwverklaring

The Toro Company, 8111 Lyndale Ave. South, Bloomington, MN, VS verklaart dat de volgende eenheid/eenheden voldoet/voldoen aan de vermelde richtlijnen als ze volgens de bijgeleverde instructies gemonteerd worden op bepaalde Toro-machines, zoals beschreven in de relevante gelijkvormigheidsattesten.

Modelnr.:	Serienr.:	Productbeschrijving	Factuuromschrijving	Algemene omschrijving	Richtlijn
03919	Geen en hoger	Grasmand voor Reelmaster 3550-serie met 46 cm maaidek	RM3550 GRASS BASKET KIT-(46 cm)	Grasmand	2000/14/EG 2006/42/EG
03920	Geen en hoger	Grasmand voor Reelmaster 3550-serie met 56 cm maaidek	RM3550 GRASS BASKET KIT-(56 cm)	Grasmand	2000/14/EG 2006/42/EG
03921	Geen en hoger	Grasmand voor Reelmaster 3550-serie met 46 cm maaidek	RM3550 GRASS BASKET KIT-(46 cm)	Grasmand	2000/14/EG 2006/42/EG

De relevante technische documentatie werd samengesteld in overeenstemming met Deel B van Bijlage VII van 2006/42/EG.

Wij beloven op vraag van nationale overheden relevante informatie over deze gedeeltelijk afgewerkte machine over te dragen. Dit zal gebeuren via elektronische weg.

Deze machine mag pas in werking worden gesteld als ze geïntegreerd is in een goedgekeurd Toro-model zoals beschreven in het toegevoegde gelijkvormigheidsattest en in overeenstemming met alle instructies, waardoor men ervan kan uitgaan dat ze in overeenstemming is met alle relevante richtlijnen.

Gecertificeerd:



David Klis
Sr. Engineering Manager
8111 Lyndale Ave. South
Bloomington, MN 55044, USA
May 29, 2012

Technisch contactpersoon EU:

Peter Tetteroo
Toro Europe NV
B-2260 Oevel-Westerloo
Belgium

Tel. 0032 14 562960
Fax 0032 14 581911