Form No. 3375-916 Rev C

Gräskorgssats

46 cm och 56 cm klippenhet i serien Reelmaster® 3550

Modellnr 03919

Modellnr 03920

Modellnr 03921

Monteringsanvisningar

Obs: Vänster och höger sida på maskinen är lika med förarens vänstra respektive högra sida vid normal körning.

Lösa delar

Använd diagrammet nedan för att kontrollera att alla delar finns med.

Tillvägagångssätt	Beskrivning	Antal	Användning
1	Gräskorgsstyrning (46 cm)	1	Montera gräskorgsstyrningarna och -fästena.
	Korgens kamlås (46 cm)	1	
	Korgens kamlås (56 cm)	2	
	Rulltapp (46 cm)	1	
	Rulltapp (56 cm)	2	
	Bricka	1	
	Vänster torsionsfjäder (guldfärgad)	1	
	Höger torsionsfjäder (svart)	1	
	Korgfläns (46 cm)	1	
	Korgfläns (56 cm)	2	
	Planbricka (,344 x ,875)	2	
	Skruv (5/16 x 1 1/4 tum) (56 cm)	2	
	Skruv (5/16 x 1 1/4 tum) (46 cm)	1	
	Skruv (5/16 x 1/2 tum) (46 cm)	1	
	Plastbricka (46 cm)	1	
	Plastbricka (56 cm)	2	
	Distansbricka	2	
	Skruv (3/8–16 x 1-1/4 tum)	2	
2	Klippstång	1	Montera klippstången.
	Bult (1/4 x 1 3/4 tum)	4	
	Låsmutter (1/4 tum)	4	
3	Gräskorgsenhet	1	Montera gräskorgen på klippenheten.
4	Inga delar krävs	–	Justera gräskorgens placering.
5	Bruksanvisning	1	Läs dokumentationen och förvara den på en säker plats.
	Reservdelskatalog	1	

© 2013—The Toro® Company
8111 Lyndale Avenue South
Bloomington, MN 55420

Registrera din produkt på www.Toro.com.

CE

Översättning av originalet (SV)
Tryckt i USA.
Med ensamrätt

3375-916 C

1

Montera gräskorgsstyrningarna och -fästena

Delar som behövs till detta steg:

1	Gräskorgsstyrning (46 cm)
1	Korgens kamlås (46 cm)
2	Korgens kamlås (56 cm)
1	Rulltapp (46 cm)
2	Rulltapp (56 cm)
1	Bricka
1	Vänster torsionsfjäder (guldfärgad)
1	Höger torsionsfjäder (svart)
1	Korgfläns (46 cm)
2	Korgfläns (56 cm)
2	Planbricka (,344 x ,875)
2	Skruv (5/16 x 1 1/4 tum) (56 cm)
1	Skruv (5/16 x 1 1/4 tum) (46 cm)
1	Skruv (5/16 x 1/2 tum) (46 cm)
1	Plastbricka (46 cm)
2	Plastbricka (56 cm)
2	Distansbricka
2	Skruv (3/8–16 x 1-1/4 tum)

Tillvägagångssätt

1. Ta ut klippenheterna ur kartongerna. Sätt ihop och justera dem enligt *bruksanvisningen* till klippenheterna.
2. Använd Figur 1 och Figur 2 för att avgöra var gräskorgsstyrningarna och fästkamlåsen ska monteras på klippenheternas bärramar.

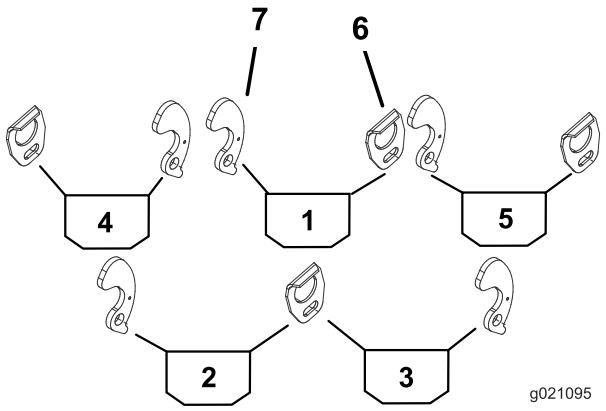

Figur 1
36 cm klippenhet

1. Mittgräskorg
2. Vänster bakre gräskorg
3. Höger bakre gräskorg
4. Vänster främre gräskorg
5. Höger främre gräskorg
6. Gräskorgsstyrning
7. Gräskorgens kamlås

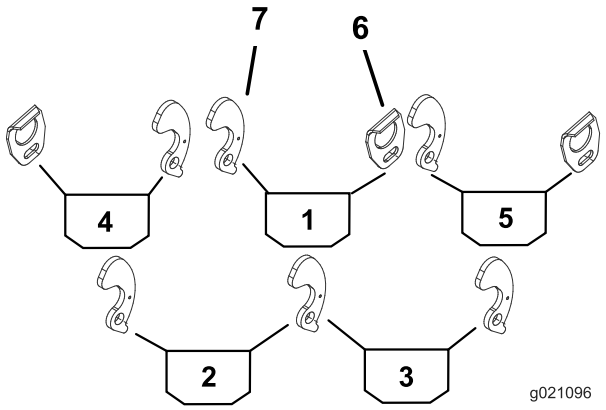

Figur 2
56 cm klippenhet bak (artiklar 2 och 3)

1. Mittgräskorg
2. Vänster bakre gräskorg
3. Höger bakre gräskorg
4. Vänster främre gräskorg
5. Höger främre gräskorg
6. Gräskorgsstyrning
7. Gräskorgens kamlås

3. Montera en gräskorgsstyrning på lämplig sida på bärramen på varje klippenhet (Figur 1) med en skruv (5/16 x 1/2 tum) och en planbricka (,344 x ,875).

   Obs: Placera komponenterna i enlighet med Figur 3.

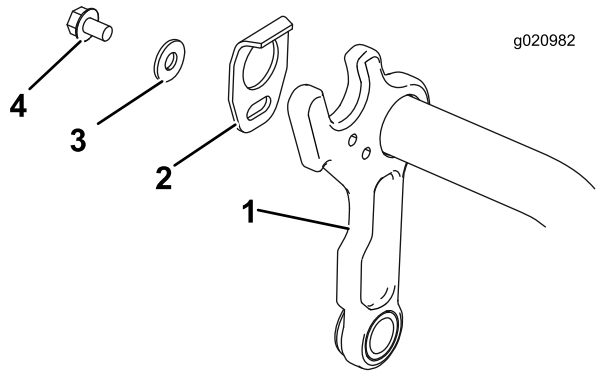

Figur 3

1. Bärram
2. Gräskorgsstyrning
3. Planbricka (,344 x ,875)
4. Skruv (5/16 x 1/2 tum)

4. Ta bort muttern, planbrickan och distansbrickan, släng brickan och behåll muttern och planbrickan (Figur 4).

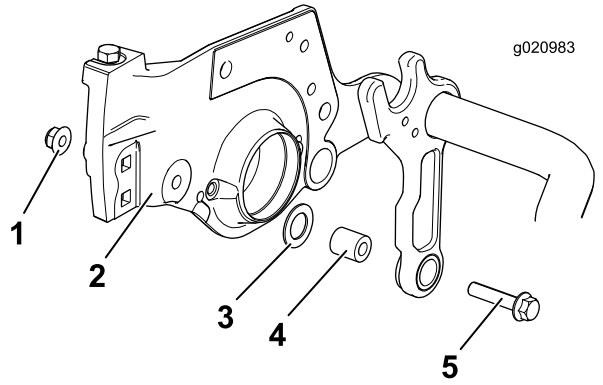

Figur 4

1. Befintlig mutter
2. Sidoplåt
3. Befintlig planbricka
4. Befintlig distansbricka
5. Befintlig bult

5. Montera en skruv (3/8–16 x 1 1/4 tum) och en ny bricka och fäst dem med muttern som medföljde i satsen (Figur 5).

   Obs: Se till att planbrickan sitter mellan ramen och sidoplåten och att planbrickan har placerats runt distansbrickan i enlighet med Figur 5.

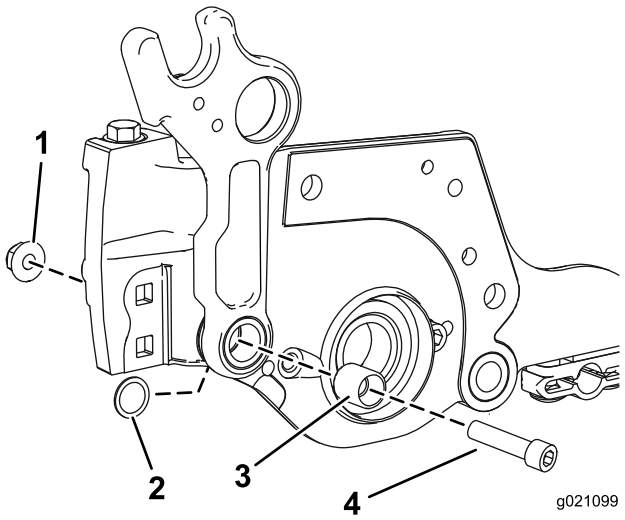

Figur 5

1. Mutter
2. Planbricka
3. Distansbricka
4. Bult (3/8–16 x 1–1/4)

6. Sätt i en rulltapp i det nedre hålet på lämplig sida på bärramen på varje klippenhets(Figur 6).

   Obs: Änden på rulltappen ska ligga tätt emot bärramens innersida.

7. På bärramens sida där rulltappen sitter monterad, ska du montera en plastbricka, ett gräskorgsfäste, en korgfläns, en planbricka (,344 x ,875) och en skruv (5/16 x 1-1/4 tum) (Figur 6). Placera fjäderns längre ben runt framsidan på bärramen och sätt in fjäderns kortare bakre ben i hålet på gräskorgfästet.

   Obs: Den **guld**färgade torsionsfjädern är till bärramens **vänstra** sida och den **svarta** fjädern är till bärramens **högra** sida.

Viktigt: **Se till att plastbrickan (artikel 3) sitter korrekt placerad i mitten på korgfläns en (artikel 6) annars kanske kamlåset inte går att låsa ordentligt och kan fastna när det roteras. Om plastbrickan har monterats på korrekt sätt så snurrar den jämnt när kamlåset roteras fram och tillbaka.**

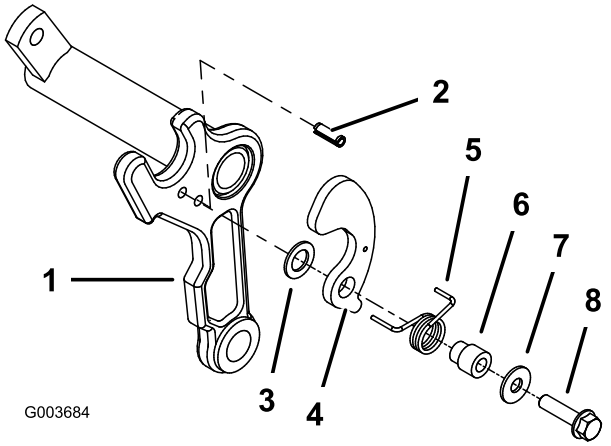

Figur 6

1. Bärram
2. Rulltapp
3. Plastbricka
4. Gräskorgsfäste
5. Torsionsfjäder (vänster visas) (guldfärgad)
6. Korgfläns
7. Planbricka (,344 x ,875)
8. Skruv (5/16 x 1 1/4 tum)

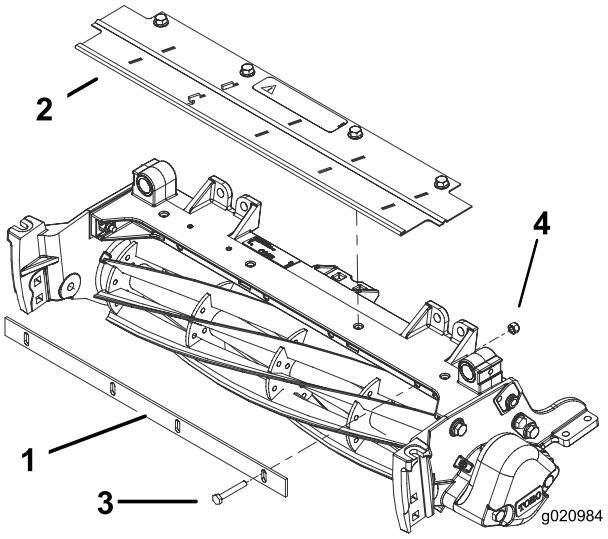

Figur 7

1. Klippstång
2. Gräsown skydd
3. Gräsriktare
4. Bult (1/4 x 1 3/4 tum)
5. Låsmutter (1/4 tum)

2

Montera klippstången

Delar som behövs till detta steg:

1	Klippstång
4	Bult (1/4 x 1 3/4 tum)
4	Låsmutter (1/4 tum)

Tillvägagångssätt

1. Montera klippstången löst på klippenheten med fyra bultar (1/4 x 1–3/4 tum) och fyra låsmuttrar (1/4 tum) (Figur 7).
2. För in ett bladmått på ,060 mellan cylinderns översta del och klippstångens nedersta del för att kontrollera spelet.

   Obs: Kontrollera att staven och cylindern sitter på samma avstånd från varandra längs hela cylindern. Klippstången får inte komma i kontakt med cylindern under drift.
3. Dra åt bultarna och låsmuttrarna (Figur 7).

3

Montera gräskorgen på klippenheten

Delar som behövs till detta steg:

1	Gräskorgsenhet

Tillvägagångssätt

Montera en gräskorg på varje klippenhets bärram genom att föra in korgens monteringspinne i dess styrningsfäste och trycka in den motstående monteringspinnen i dess svängfäste (Figur 8).

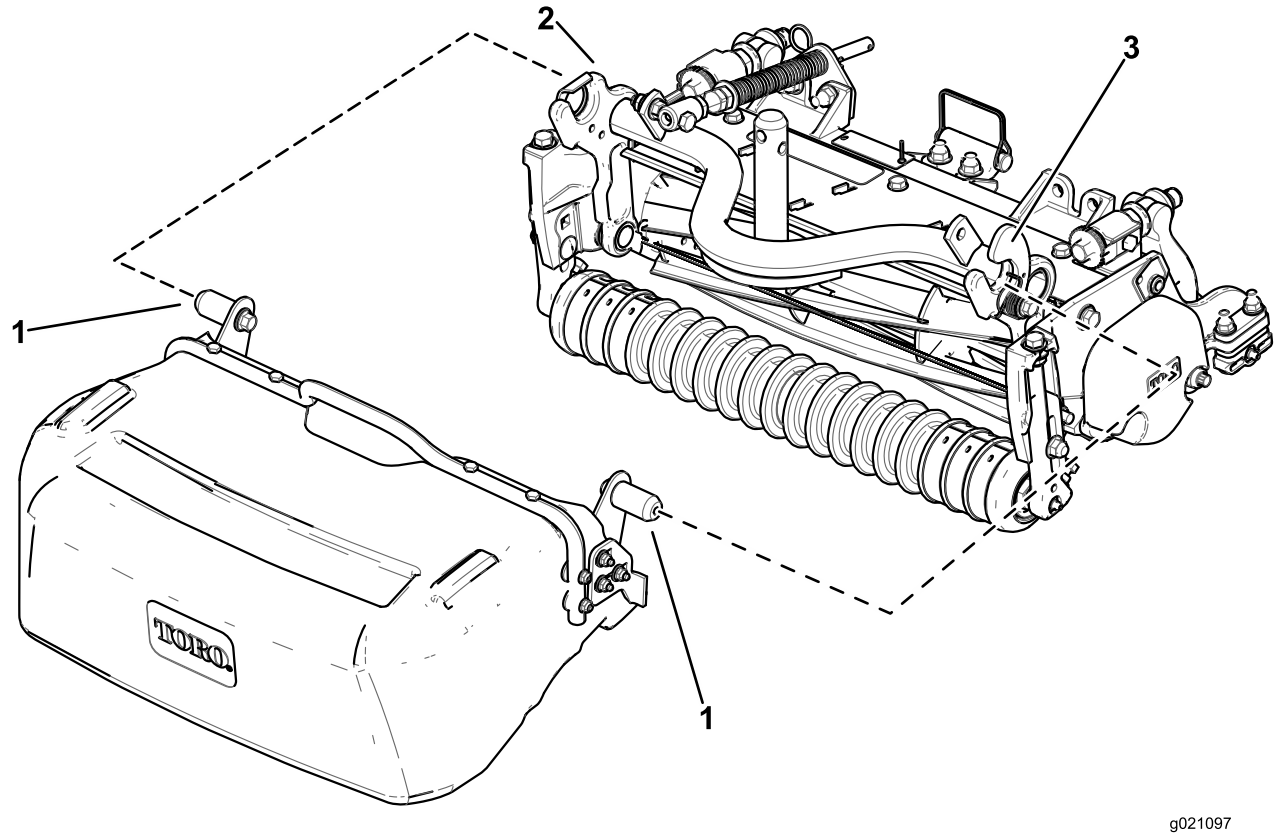

Figur 8

1. Gräskorgens monteringspinne
2. Gräskorgsstyrning
3. Gräskorgens kamlås

Montera bakre gräskorg:

1. Skjut korgen vertikalt under maskinen med korgens öppna ände uppåtriktad, så att den sitter alldeles vid insidan på däcket (Figur 9A).
2. Sätt in gräskorgens monteringspinne i gräskorgsstyrningens stopp (Figur 9B).
3. Rotera baksidan på korgen uppåt så att insidan på gräskorgsstoppet på gräskorgen sitter framför bärramens stopp (Figur 9C).
4. Tryck in motsatt monteringspinne i gräskorgens kamlås (Figur 9D).

Ta bort bakre gräskorg:

1. Ta bort den bakre gräskorgens monteringspinne från gräskorgens kamlås genom att dra monteringspinnen uppåt och något bakåt (Figur 9C).
2. Dra korgen aningen mot dig för att ta bort monteringspinnen på insidan av korgen från klippenheten (Figur 9B).
3. Rotera gräskorgens baksida nedåt och flytta gräskorgen inåt mot mitten av maskinen (Figur 9A).
4. Dra gräskorgen utåt från maskinens undersida (Figur 9A).

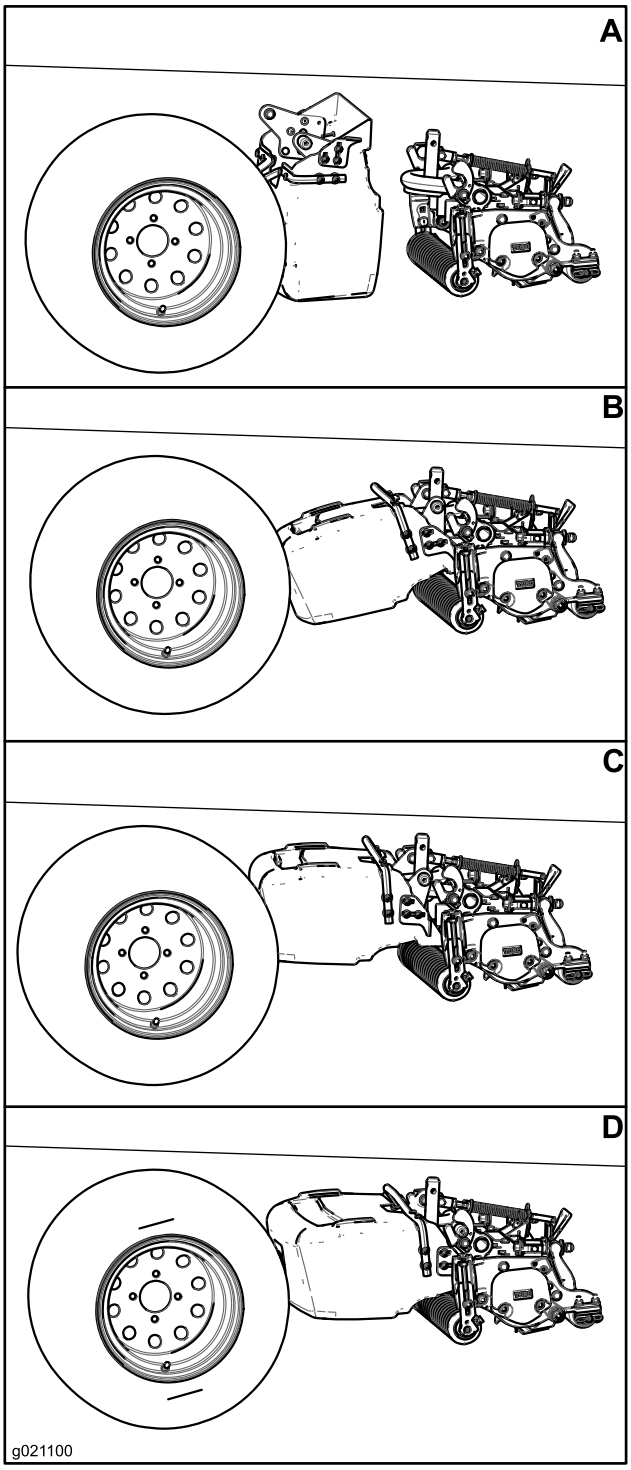

Figur 9

4

Justera gräskorgens placering

Inga delar krävs

Tillvägagångssätt

Se till att gräskorgen är parallell med klippenheten eller något upphöjd där fram med ett spel på minst 6 mm mellan gräskorgens kant och cylindern, och ett spelrum på minst 6 mm mellan den främre rullen och gräskorgens undersida . Gör på följande sätt för att justera gräskorgens placering:

- Lossa vagnsbultsmuttrarna som fäster gräskorgens stoppfästen vid korgen på bägge sidorna (Figur 10).
- Placera gräskorgen så att den sitter parallellt med klippenheten med ett minimalt spel på 6 mm mellan korgens kant och cylindern (Figur 10).
- Justera gräskorgens stoppfästen på båda sidorna av korgen så att bägge har kontakt med en bärramsarm.
- Dra åt vagnbultsmuttrarna så att gräskorgen sitter ordentligt.

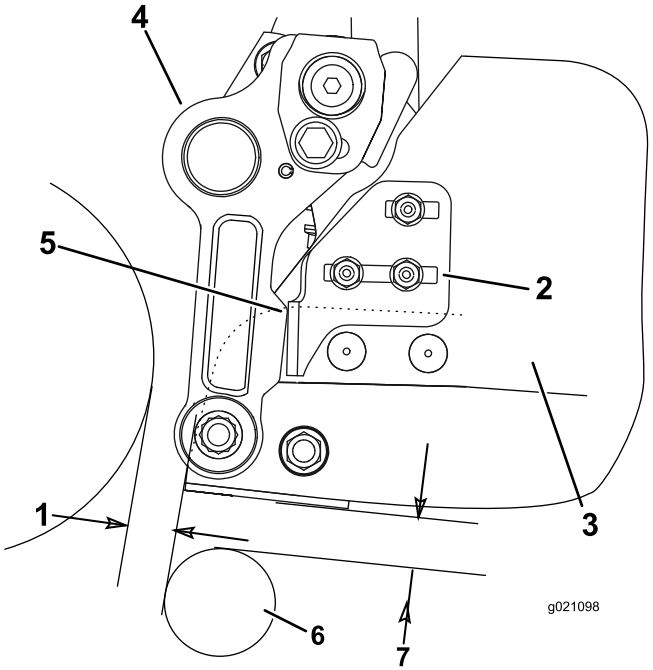

Figur 10

1. 6 mm spel
2. Gräskorgens stoppfäste
3. Gräskorg
4. Bärramens arm
5. Kontaktpunkt
6. Vals
7. 6 mm spel

5

Läsa/förvara dokumentationen

Delar som behövs till detta steg:

1	*Bruksanvisning*
1	*Reservdelskatalog*

Tillvägagångssätt

1. Läs dokumentationen.
2. Förvara dokumentationen på ett säkert ställe.

Försäkran om inbyggnad

The Toro Company, 8111 Lyndale Ave. South, Bloomington, MN, USA försäkrar att följande enheter överensstämmer med nedanstående direktiv, förutsatt att de monteras i enlighet med medföljande anvisningar på vissa Toro-modeller enligt vad som anges i relevant deklaration om överensstämmelse.

Modellnr	Serienr	Produktbeskrivning	Fakturabeskrivning	Allmän beskrivning	Direktiv
03919	Inga och högre	Gräskorgssats för 46 cm klippenheter i Reelmaster 3550-serien	RM3550 GRÄSKORGSSATS – (46 cm)	Gräskorgssats	2000/14/EG 2006/42/EG
03920	Inga och högre	Gräskorgssats för 56 cm klippenheter i Reelmaster 3550-serien	RM3550 GRÄSKORGSSATS – (56 cm)	Gräskorgssats	2000/14/EG 2006/42/EG
03921	Inga och högre	Gräskorgssats för 46 cm klippenheter i Reelmaster 3550-serien	RM3550 GRÄSKORGSSATS – (46 cm)	Gräskorgssats	2000/14/EG 2006/42/EG

Relevant teknisk dokumentation har sammanställts enligt kraven i Del B i Bilaga VII i 2006/42/EG.

Vi åtar oss att vidarebefordra, enligt förfrågningar från nationella myndigheter, relevant information om detta delvis färdigställda verktyg. Vidarebefordringen sker elektroniskt.

Verktyget ska inte idrifttas förrän det har monterats i lämpliga Toro-modeller enligt anvisningarna i tillhörande deklaration om överensstämmelse och i enlighet med alla andra tillgängliga anvisningar, efter vilket verktyget kan sägas överensstämma med alla relevanta direktiv.

Intygas:

David L. Klis

David Klis
Senior Engineering Manager
8111 Lyndale Ave. South
Bloomington, MN 55044, USA
May 29, 2012

Teknisk EU-kontakt:

Peter Tetteroo
Toro Europe NV
B-2260 Oevel-Westerloo
Belgium

Tel. 0032 14 562960
Fax 0032 14 581911