Form No. 3375-221 Rev B

Snežná fréza Power Max 724 OE

Číslo modelu 38810—Výrobné číslo 313000001 a vyššie

Návod na obsluhu

Úvod

Tento stroj je určený na používanie vlastníkmi domov alebo profesionálnymi najatými operátormi. Navrhnutý je najmä na odstraňovanie snehu z dláždených povrchov, ako napríklad príjazdových ciest a chodníkov, a z iných povrchov určených na dopravu v obytných alebo komerčných priestoroch. Nie je navrhnutý na odstraňovanie iných materiálov, ako je sneh a model s otočným škrabákom nie je navrhnutý na odstraňovanie štrkových povrchov.

Tieto informácie si pozorne prečítajte, aby ste sa váš stroj naučili správne ovládať a udržiavať, a aby ste predchádzali zraneniam a poškodeniu stroja. Nesiete zodpovednosť za správnu a bezpečnú obsluhu stroja.

So spoločnosťou Toro sa môžete kontaktovať priamo na lokalite www.Toro.com. Získate informácie o stroji a príslušenstve a pomoc pri hľadaní predajcu alebo registrácii vášho stroja.

Ak potrebujete servis, originálne diely od spoločnosti Toro alebo doplňujúce informácie, obráťte sa na autorizovaného servisného predajcu alebo zákaznícke stredisko spoločnosti Toro a pripravte si číslo modelu a sériové číslo vášho stroja. Obrázok 1 označuje miesto na stroji s číslom modelu a sériovým číslom. Čísla si zaznamenajte do poskytnutého priestoru.

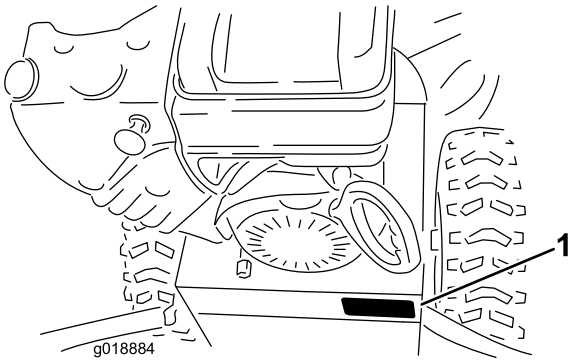

Obrázok 1

1. Umiestnenie čísla modelu a sériového čísla

Číslo modelu _____

Výrobné číslo _____

Táto príručka identifikuje potenciálne riziká a bezpečnostné upozornenia sú v nej označené symbolom (Obrázok 2), ktorý signalizuje, že môže vzniknúť vážne zranenie alebo smrť v prípade, že nedodržíte odporúčané opatrenia.



Obrázok 2

1. Symbol bezpečnostného upozornenia

V tejto príručke sa používajú na zvýraznenie informácií 2 slová. **Dôležité** upriamuje pozornosť na špeciálne mechanické informácie a **Poznámka** zdôrazňuje všeobecné informácie, ktoré si zaslúžia špeciálnu pozornosť.

Prostredníctvom výrobcu motora si môžete objednať príručku používateľa náhradného motora.

Obsah

Úvod 1
- Tréning 3
- Príprava 3
- Prevádzka 4
- Údržba a skladovanie 4
- Bezpečnosť snežnej frézy Toro 4
- Akustický tlak 5
- Akustický výkon 5
- Vibrácie 5
- Bezpečnostné a inštrukčné štítky 5

Nastavenie 8
- 1 Montáž horného držadla 8
- 2 Montáž ovládacích spojení trakcie 9
- 3 Montáž žľabu 10
- 4 Montáž tyče ovládania sýtiča 10
- 5 Naplnenie motora olejom 11
- 6 Kontrola tlaku pneumatiky 11
- 7 Kontrola zarážok 11
- 8 Kontrola prevádzky trakčného pohonu 11

Súčasti stroja 13

Obsluha 14
- Voľnobežné riadenie alebo používanie pojazdu 14
- Plnenie palivovej nádrže 14
- Naštartovanie motora 14
- Zastavenie motora 16
- Prevádzka trakčného pohonu 16

© 2013—The Toro® Company
8111 Lyndale Avenue South
Bloomington, MN 55420

Zaregistrujte svoj výrobok na adrese www.Toro.com.

CE

Preklad originálu (SK)
Vytlačené v USA
Všetky práva vyhradené

3375-221 B

Obsluha voliča rýchlosti 16
Obsluha pohonu vrtáka/poháňača.....17
Obsluha páky Quick 17
Uvoľnenie upchatého výstupného žľabu.....18
Prevencia pred zamrznutím.....18
Provozné tipy 18
Údržba 19
Odporúčaný harmonogram údržby 19
Príprava na údržbu 20
Kontrola hladiny motorového oleja.....20
Kontrola a nastavenie zarážok a škrabáka 20
Kontrola a nastavenie trakčného kábla.....20
Kontrola a nastavenie kábla vrtáka/poháňača 21
Kontrola hladiny oleja prevodovky vrtáka 21
Výmena motorového oleja.....22
Nastavenie západky výstupného žľabu.....22
Výmena hnacích remeňov.....23
Uskladnenie 23
Príprava stroja na uskladnenie 23
Ukončenie uskladnenia stroja.....24
Odstraňovanie závad 25

Bezpečnosť

Pred použitím

- **Pred tým, než začnete snehov frézu použ vať, prečítajte si návod na použitie a pochopte jeho obsah.**
- **Zoznámte sa so všetkými ovládacími prvkami a naučte se rýchlo vypnúť motor.**

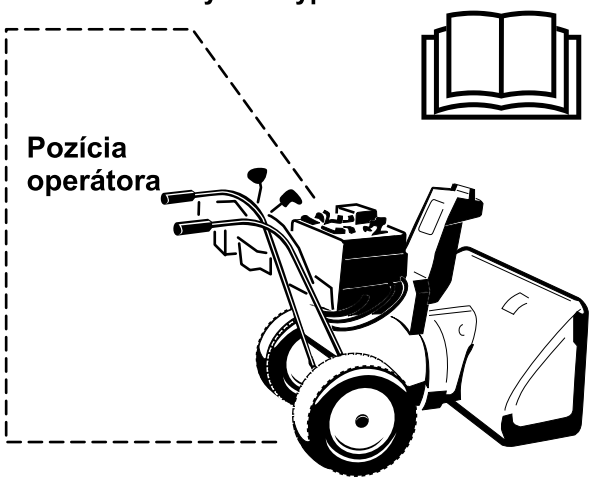

Výstraha: Nevhodné používanie prístroja môže mať za následek poranenie prstov, rúk či nôh.

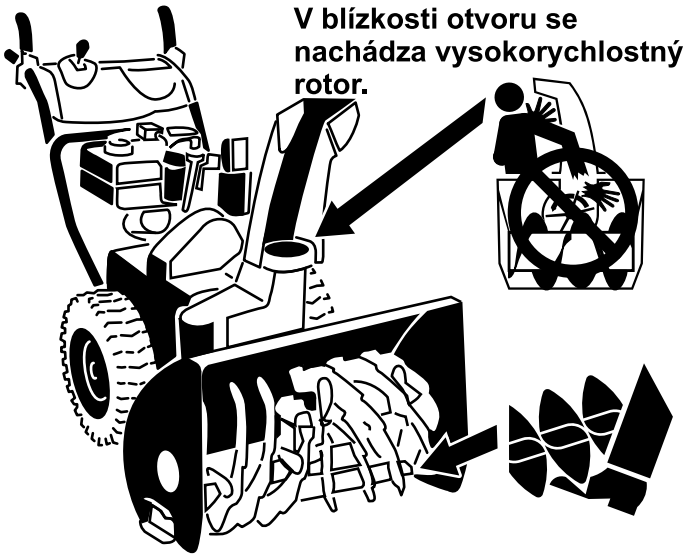

V blízkosti otvoru se nachádza pomalobežná naberacia skrutka, ktorá predstavuje nebezpečie vtiahnutia čiast odevu, vtiahnutia vlasov apod.

V čase výroby tento stroj spĺňa alebo prekračuje platnú normu ISO 8437.

Pred prvým naštartovaním motora si prečítajte a porozumejte obsahu tejto príručky.

⚠Toto je symbol bezpečnostného upozornenia. Používa sa ako upozornenie na potenciálne nebezpečenstvo zranenia osôb. Dodržiavajte všetky bezpečnostné upozornenia, ktoré nasledujú po tomto symbole, aby ste tak zabránili možným zraneniam alebo smrti.

Nesprávne používanie alebo údržba tohto stroja môže mať za následok zranenie alebo smrť. Tento potenciál znížte dodržiavaním nasledujúcich bezpečnostných pokynov.

Tréning

- Pozorne si prečítajte prevádzkovú a servisnú príručku. Dôkladne sa oboznámte s ovládacími prvkami a správnym používaním stroja. Zistite, ako môžete stroj rýchlo zastaviť a pustiť jeho ovládacie prvky.
- Nikdy nedovoľte, aby stroj obsluhovali deti. Nikdy nedovoľte, aby stroj obsluhovali dospelé osoby bez správnych pokynov.
- Do oblasti prevádzky nepúšťajte žiadne osoby, najmä malé deti a domáce zvieratá.
- Dávajte si pozor, aby ste zabránili pošmyknutiu alebo pádu, najmä keď vykonávate prevádzku v spätnom chode.

Príprava

- Dôkladne skontrolujte oblasť, v ktorej idete stroj použiť a odstráňte všetky rohožky, sane, dosky, káble a iné cudzie predmety.
- Pred naštartovaním motora odpojte všetky spojky a preraďte do neutrálu.
- Stroj neobsluhujte bez primeraného zimného oblečenia. Používajte obuv, ktorá zlepšuje oporu na klzkých povrchoch.
- S palivom zaobchádzajte opatrne; je vysoko horľavé.
  - Používajte schválenú nádobu na palivo.
  - Palivo nikdy nedopĺňajte do motora počas prevádzky a ani do horúceho motora.
  - Palivovú nádrž napĺňajte vonku a buďte pritom mimoriadne opatrní. Palivovú nádrž nikdy nenapĺňajte vo vnútri.
  - Benzínové uzávery bezpečne znovu namontujte a poutierajte rozliate palivo.
- Výšku plášťa zberača nastavte tak, aby sa odstránil štrkový povrch alebo povrch z drveného kameňa.

- Počas prevádzky motora sa nikdy nepokúšajte robiť žiadne zmeny (okrem prípadov, keď to výrobca špeciálne odporúča).
- Pred naštartovaním kvôli odstraňovaniu snehu nechajte motor a stroj, nech sa prispôsobia vonkajšej teplote.
- Obsluha akéhokoľvek poháňaného stroja môže mať za následok hodenie cudzích predmetov do očí. Počas prevádzky alebo počas vykonávania upravenia, prípadne opravy, vždy používajte bezpečnostné okuliare alebo ochranné štíty na oči.

Prevádzka

- Do blízkosti otočných dielov alebo pod otočné diely neklaďte ruky ani nohy. Vždy zostávajte mimo výstupný otvor.
- Pri prevádzke na štrkových cestách, chodníkoch alebo vozovkách alebo pri prechádzaní cez ne buďte mimoriadne opatrní. Zostaňte ostražití kvôli skrytým nebezpečenstvám alebo doprave.
- Po zasiahnutí cudzieho predmetu zastavte motor, zo zapaľovacej sviečky vyberte drôt, stroj dôkladne skontrolujte, či nie je poškodený a poškodenia opravte pred opätovným naštartovaním alebo prevádzkou stroja.
- Ak stroj začne neobvykle vibrovať, zastavte motor a hneď hľadajte príčinu. Vibrácie sú vo všeobecnosti varovaním pred problémami.
- Motor zastavte vždy, keď opúšťate pozíciu operátora, pred uvoľnením upchatého plášťa zberača/poháňača alebo výstupného vedenia, a vždy, keď vykonávate akékoľvek opravy, úpravy alebo kontroly.
- Pri čistení, oprave alebo kontrole sa ubezpečte, že sa zberač/poháňač a všetky pohyblivé časti zastavili. Odpojte drôt zapaľovacej sviečky a udržiavajte ho preč od sviečky, aby ste tak zabránili náhodnému naštartovaniu.
- Motor nenechávajte v prevádzke vo vnútri okrem prípadov štartovania a prenosu stroja dnu alebo von z budovy. Otvorte vonkajšie dvere; výfukové plyny sú nebezpečné.
- Sneh neodstraňujte z čelnej strany svahov. Pri zmene smeru na svahoch si dávajte mimoriadny pozor. Nepokúšajte sa očistiť strmé svahy.
- Stroj nikdy neprevádzkujte bez toho, aby na svojom mieste boli vhodné ochrany, dosky alebo iné bezpečnostné ochranné zariadenia.
- Stroj nikdy neprevádzkujte v blízkosti sklenených nádob, automobilov, svetlíkov, spádov a pod. bez správneho upravenia uhla výstupu snehu. Deti a domáce zvieratá udržiavajte mimo dosah.
- Kapacitu stroja nepreťažujte snahou o príliš rýchle odstránenie snehu.
- Na klzkých povrchoch stroj nikdy neprevádzkujte pri vysokej rýchlosti dopravy. Pri cúvaní si dávajte pozor.
- Výstup nikdy nesmerujte na okolostojace osoby a nedovoľte, aby ktokoľvek stál pred strojom.
- Počas prepravy stroja alebo keď ho nepoužívate odpojte pohon zberača/poháňača.
- Používajte len nadstavce a príslušenstvo schválené výrobcom stroja (ako napríklad zaťaženia kolies, protizávažia, klietky a pod.).
- Stroj nikdy neprevádzkujte bez dobrej viditeľnosti alebo svetla. Vždy si buďte istí svojím postojom a pevne sa držte držadiel. Kráčajte; nikdy nebežte.
- Stroj nikdy neprevádzkujte bez dobrej viditeľnosti alebo svetla.
- Keď stroj nechávate bez dozoru, vykonajte všetky možné preventívne opatrenia. Zaraďte neutrál, zatiahnite parkovaciu brzdu, zastavte motor a vyberte kľúč.

Údržba a skladovanie

- Všetky upevňovacie prvky často kontrolujte, či sú správne utesnené, aby ste sa tak ubezpečili, že stroj je v bezpečnom pracovnom stave.
- Stroj nikdy neuskladňujte s palivom v palivovej nádrži vo vnútri budovy, kde sa nachádzajú zdroje vznietenia, ako napríklad horúca voda a radiátory, sušičky na šaty a pod. Pred uskladnením v akomkoľvek uzavretom priestore umožnite vychladnutie motora.
- V prípade uskladnenia stroja na dlhú dobu si v pokynoch používateľskej príručky pozrite dôležité podrobnosti.
- Podľa potreby udržiavajte alebo vymieňajte bezpečnostné štítky a štítky s pokynmi.
- Po odhadzovaní snehu nechajte stroj niekoľko minút v prevádzke, aby ste zabránili zamrznutiu zberača/poháňača.

Bezpečnosť snežnej frézy Toro

Nasledujúci zoznam obsahuje bezpečnostné pokyny špecifické pre produkty od spoločnosti Toro a iné bezpečnostné pokyny, ktoré musíte poznať.

- **Rotujúce lopatky rotora môžu spôsobiť zranenia prstov alebo rúk.** Počas prevádzky stroja zostaňte za držadlami a mimo výstupného otvoru. **Vašu tvár, ruky, nohy a všetky ostatné časti vášho tela alebo oblečenia nepribližujte k pohyblivým alebo otáčajúcim sa častiam.**
- Pred upravovaním, čistením, opravovaním a kontrolou stroja, a pred uvoľnením upchatého výstupného žľabu **zastavte motor, vyberte kľúč a počkajte, pokým sa všetky pohyblivé časti nezastavia.**
- Na odstránenie prekážok z výstupného žľabu použite nástroje na očistenie od snehu, **nie vaše ruky**.
- **Pred** opustením prevádzkovej polohy zastavte motor, vyberte kľúč a počkajte, pokým sa nezastavia všetky pohyblivé časti.
- Nenoste voľné odevy, ktoré by sa mohli zachytiť do pohyblivých častí.

- Ak je kryt, bezpečnostné zariadenie alebo emblém poškodený, nečitateľný alebo stratený, pred spustením prevádzky ho opravte alebo vymeňte. Taktiež dotiahnite všetky uvoľnené fixačné prvky.
- Počas manipulácie s benzínom **nefajčite**.
- Stroj **nepoužívajte** na streche.
- Motora sa nedotýkajte, pokým je v prevádzke a ani po jeho zastavení, pretože môže byť dostatočne horúci na to, aby spôsobil popáleniny.
- Vykonávajte len pokyny údržby popísané v tejto príručke. Pred vykonaním akejkoľvek údržby, servisu alebo upravenia zastavte motor, vyberte kľúč a zo zapaľovacej sviečky odpojte drôt. V prípade potreby veľkých opráv kontaktujte autorizovaného servisného predajcu.
- Nemeňte nastavenie regulátora motora.
- Pri uskladnení stroja na viac ako 30 dní vypustite z palivovej nádrže palivo, aby ste zabránili možným rizikám. Palivo skladujte v schválenej nádobe na palivo. Pred uskladnením stroja vyberte kľúč zo spínača zapaľovania.
- Kupujte len originálne náhradné diely a príslušenstvo značky Toro.

Akustický tlak

Tento stroj dosahuje úroveň akustického tlaku pri uchu operátora 87 dBA, ktorá zahŕňa hodnotu nepresnosti (K) 1 dBA. Úroveň akustického tlaku sme určili podľa postupov uvedených v norme EN ISO 11201.

Akustický výkon

Stroj má garantovanú úroveň akustického hluku 102 dBA, ktorá zahŕňa odchýlku (K) 3,75 dBA. Úroveň akustického výkonu sme určili podľa postupov uvedených v norme EN ISO 3744.

Vibrácie

Nameraná úroveň vibrácií pre ľavú ruku = 4,4 m/s^2.

Nameraná úroveň vibrácií pre pravú ruku = 3,1 m/s^2.

Odchýlka (K) = 2,2 m/s^2.

Zmerané hodnoty sme určili podľa postupov uvedených v norme EN ISO 20643.

Bezpečnostné a inštrukčné štítky

Dôležité: Bezpečnostné štítky a štítky s pokynmi sa nachádzajú v blízkosti oblastí potenciálneho nebezpečenstva. Poškodené emblémy vymeňte.

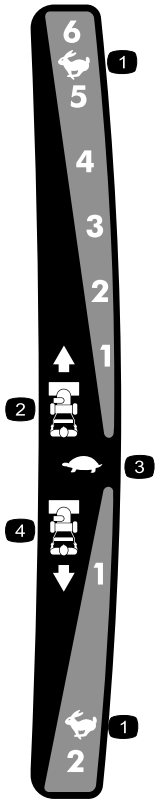

121–6823

1. Rýchlo
2. Rýchlosti jazdy dopredu
3. Pomaly
4. Rýchlosti jazdy dozadu

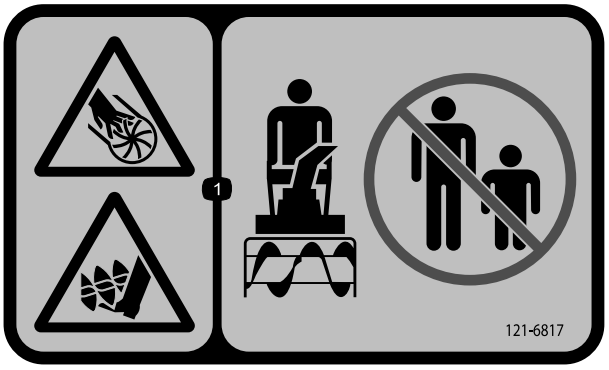

121–6817

1. Riziká spojené s rozkúskovaním sekaním, rozkúskovaním poháňačom a sekaním či vrtákom – okolostojace osoby udržiavajte v bezpečnej vzdialenosti od snežnej frézy.

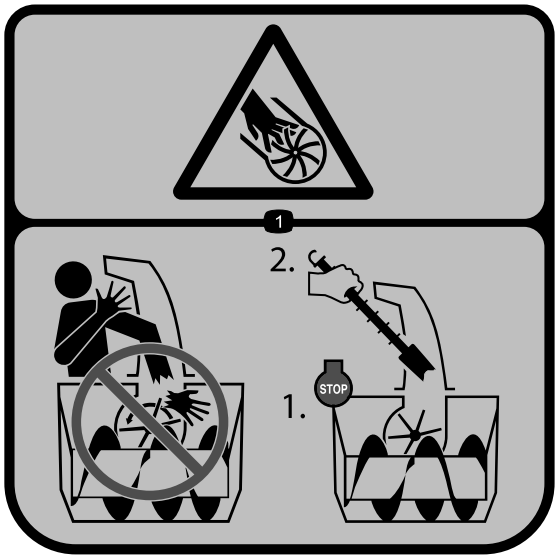

121–1239

Znovu objednajte diel č. 119–7629

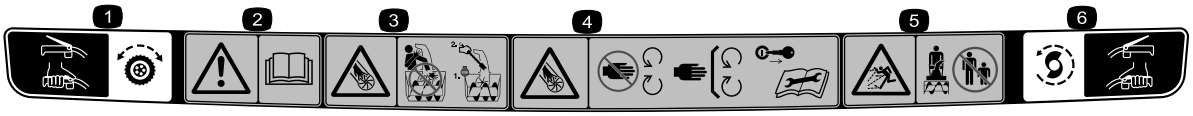

121–1240

Znovu objednajte diel č. 120-7194

1. Trakčný pohon – do záberu uveďte stlačením páky, zo záberu uvoľnite pustením páky.
2. Varovanie – prečítajte si *používateľskú príručku*.
3. Riziko sekania/rozkúskovania, poháňač – do žľabu nevkladajte ruku, pred opustením polohy operátora zastavte motor, na vyčistenie žľabu použite nástroj.
4. Riziko rozkúskovania sekaním, poháňač – zdržiavajte sa mimo pohyblivých častí, pred vykonaním servisu alebo údržby vyberte kľúč zapaľovania a prečítajte si pokyny.
5. Riziko spojené s odhodeným predmetom – okolostojace osoby udržiavajte v bezpečnej vzdialenosti od snežnej frézy.
6. Pohon vrtáka/poháňača – do záberu uveďte stlačením páky, zo záberu uvoľnite pustením páky.

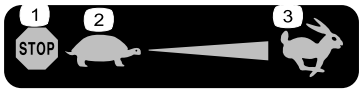

Briggs & Stratton diel č. 273676

1. Stop
2. Pomaly
3. Rýchlo

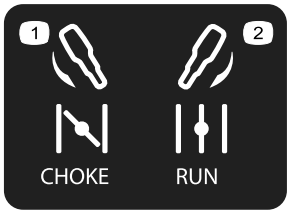

Briggs & Stratton diel č. 275949

1. Zapnutý sýtič (sýtič)
2. Vypnutý sýtič (prevádzka)



Briggs & Stratton diel č. 276925

1. Varovanie — prečítajte si *používateľskú príručku*.
2. Varovanie – riziko požiaru.
3. Varovanie – riziko vdýchnutia toxického plynu.
4. Varovanie – riziko horúceho povrchu/popálenia.

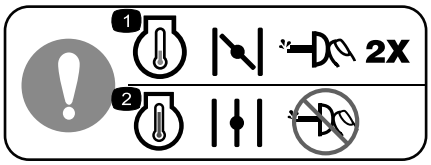

Briggs & Stratton diel č. 277566

1. Pri štartovaní studeného motora sýtič zatvorte a dvakrát stlačte zapaľovacie čerpadlo.
2. Pri štartovaní teplého motora sýtič otvorte a zapaľovacie čerpadlo nestláčajte.

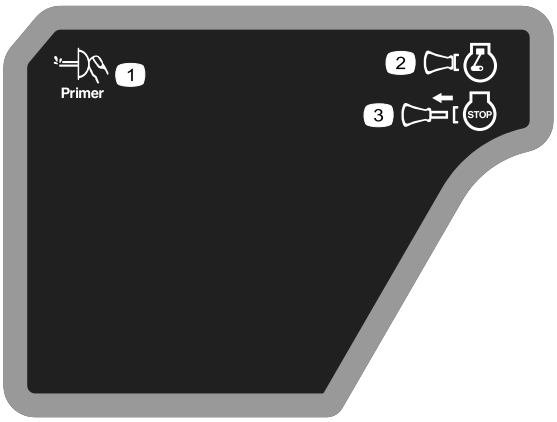

Briggs & Stratton diel č. 277588

1. Zapaľovacie čerpadlo
2. Kľúč zapaľovania zasunutý (motor – prevádzka)
3. Kľúč zapaľovania vytiahnutý (motor – zastaviť)



Briggs & Stratton diel č. 278866

1. Palivo – zapnuté
2. Palivo – vypnuté

Nastavenie

Vynímateľné diely

Aby ste overili, že boli dodané všetky súčiastky, použite tabulku nižšie.

Postup	Popis	Množstvo	Použitie
1	Skrutky držadla Oblé podložky Poistné matice	2 2 2	Namontujte horné držadlo.
2	Sponková závlačka Plochá podložka	2 3	Namontujte ovládacie spojenie trakcie.
3	Matica Vratová skrutka Plochá podložka	2 2 2	Namontujte žľab.
4	Vratové skrutky Poistné matice	2 2	Namontujte tyč ovládania sýtiča.
5	Nie sú treba žiadne diely	–	Motor naplňte olejom.
6	Nie sú treba žiadne diely	–	Skontrolujte tlak pneumatiky.
7	Nie sú treba žiadne diely	–	Skontrolujte zarážky.
8	Nie sú treba žiadne diely	–	Skontrolujte prevádzku trakčného pohonu.

1

Montáž horného držadla

Diely potrebné na prevedenie tohoto kroku:

2	Skrutky držadla
2	Oblé podložky
2	Poistné matice

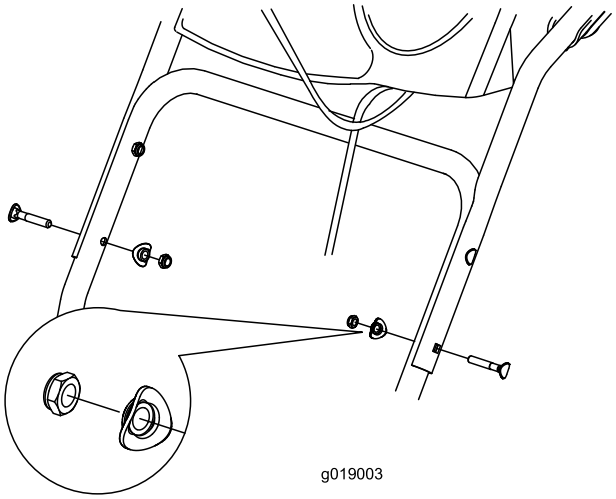

Obrázok 3

Postup

1. Horné držadlo zdvihnite a otáčaním ho umiestnite nad dolné držadlo (Obrázok 3).
2. Do otvorov pre dolné držadlo vložte 2 skrutky držadla, 2 oblé podložky a 2 poistné matice (Obrázok 3).

2

Montáž ovládacích spojení trakcie

Diely potrebné na prevedenie tohoto kroku:

2	Sponková závlačka
3	Plochá podložka

Postup

1. Spodný koniec tyče zasuňte do dolného ramena spojenia tak, aby ohnutý koniec tyče ovládania rýchlosti smeroval dozadu (Obrázok 4).

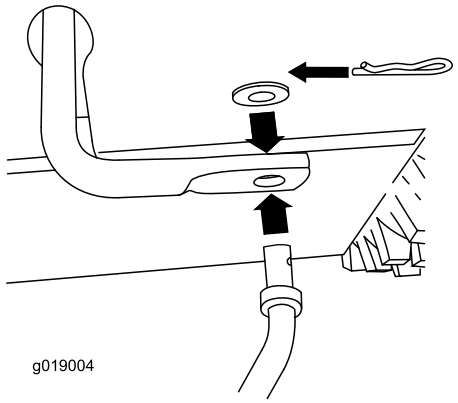

Obrázok 4

2. Zaistite dolný koniec tyče ovládania rýchlosti plochou podložkou a sponkovou závlačkou (Obrázok 4).
3. Plochú podložku umiestnite na čap (Obrázok 5).

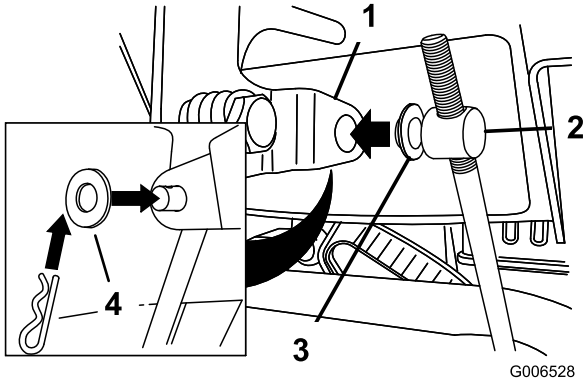

Obrázok 5

1. Páka voliča rýchlosti
2. Čap
3. Vnútorná podložka
4. Vonkajšia podložka

4. Páku voliča rýchlosti preraďte do polohy R2.
5. Dolné rameno spojenia otočte úplne smerom hore (proti smeru chodu hodinových ručičiek) (Obrázok 6).

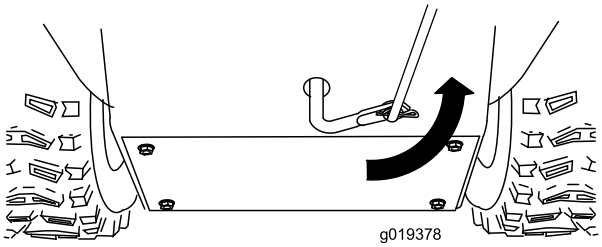

Obrázok 6

6. Zdvihnite tyč ovládania rýchlosti a čap vložte do otvoru v páke voliča rýchlosti (Obrázok 5).

   Poznámka: Ak čap do otvoru nezapadne, keď zdvihnete tyč ovládania rýchlosti, čap na tyči ovládania rýchlosti otáčajte smerom hore alebo dole, pokým nezapadne.

7. Zaistite čap a horný koniec tyče ovládania rýchlosti podložkou a sponkovou závlačkou.

   Poznámka: Pre ľahšiu montáž sa pozrite dole cez otvor vo voliči rýchlosti (Obrázok 7).

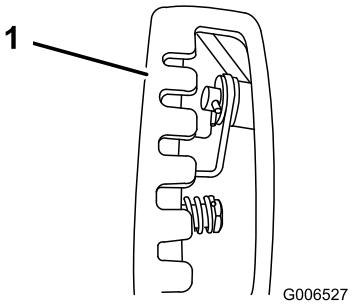

Obrázok 7

1. Volič rýchlosti

3

Montáž žľabu

Diely potrebné na prevedenie tohoto kroku:

2	Matica
2	Vratová skrutka
2	Plochá podložka

Postup

1. Umiestnite žľab na rám a montážny stojan výstupného žľabu zarovnajte s podperou žľabu.

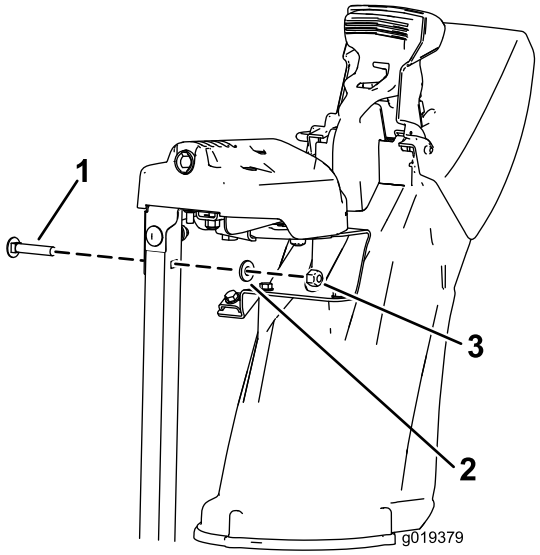

Obrázok 8

1. Vratová skrutka
2. Plochá podložka
3. Matica

2. Výstupný žľab upevnite pomocou 2 skrutiek, 2 matíc a 2 plochých podložiek.

4

Montáž tyče ovládania sýtiča

Diely potrebné na prevedenie tohoto kroku:

2	Vratové skrutky
2	Poistné matice

Postup

1. Vyberte modrú hlavicu tyče z tyče ovládania žľabu.
2. Predný koniec tyče zasúvajte do otvoru na zadnej strane krytu mechanizmu žľabu, kým sa nezasunie do prevodu žľabu (Obrázok 10).

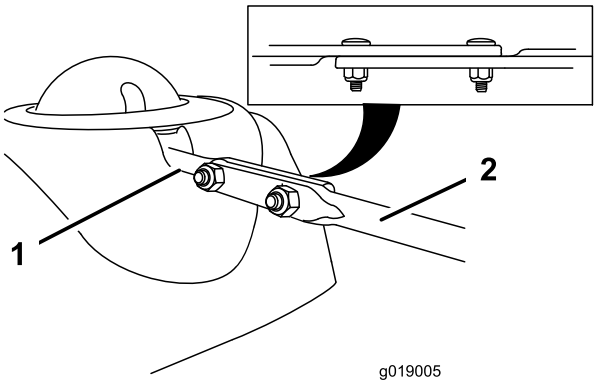

Obrázok 9

1. Krátka tyč
2. Dlhá tyč ovládania žľabu

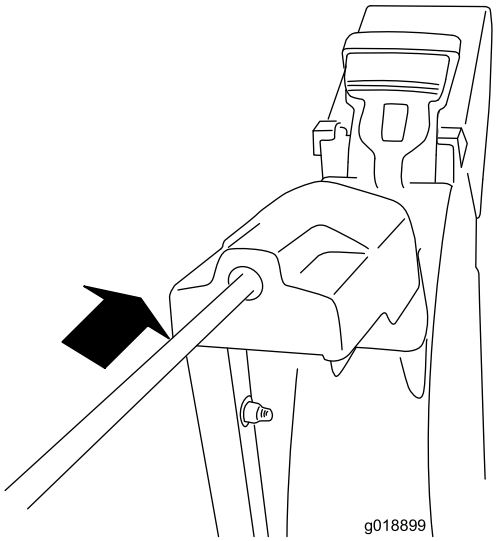

Obrázok 10

3. Zarovnajte otvory v zasunutých koncoch tyčí a vložte 2 vratové skrutky (vo vrecku s voľnými dielmi) cez krátku tyč z ľavej strany stroja (z prevádzkovej polohy).

4. Skontrolujte, či ovládanie žľabu funguje hladko.

5

Naplnenie motora olejom

Nie sú treba žiadne diely

Postup

Váš stroj sa dodáva s olejom v kľukovej skrini motora.

Poznámka: Pred naštartovaním motora skontrolujte hladinu oleja a v prípade potreby ho doplňte.

Použite automobilový detergentný olej so servisnou klasifikáciou API SF, SG, SH, SJ, SL alebo vyššou. Pozrite si používateľskú príručku vášho motora.

Pomocou nižšie uvedeného obrázka Obrázok 11 vyberte najlepšiu viskozitu oleja pre očakávaný rozsah vonkajších teplôt:

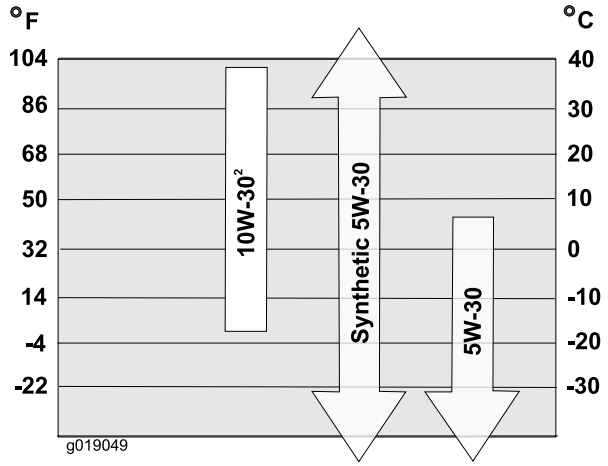

Obrázok 11

Množstvá motorového oleja

Model	Množstvo motorového oleja
38810	0,53 až 0,59 l (18 až 20 oz.)

1. Vyberte mierku a **pomaly** olej nalievajte do plniaceho otvoru oleja, aby ste tak hladinu oleja zdvihli po značku Full (Plné) na mierke. **Neprepĺňajte** (Obrázok 12). Pozrite si časť Kontrola hladiny motorového oleja v kapitole Údržba.

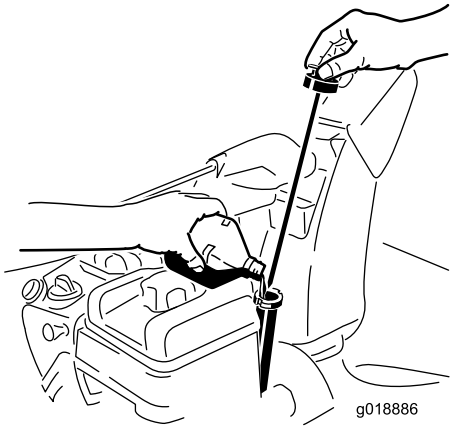

Obrázok 12

2. Mierku bezpečne namontujte.

   Poznámka: Olej nerozlievajte okolo plniaceho otvoru oleja, pretože by sa mohol dostať do trakčných častí a spôsobiť prešmykovanie trakcie.

6

Kontrola tlaku pneumatiky

Nie sú treba žiadne diely

Postup

Pneumatiky pri odosielaní v závode nafukujeme nadmerne. Tlak rovnomerne znížte v oboch pneumatikách na tlak 116 až 137 kPa (17 až 20 psi).

7

Kontrola zarážok

Nie sú treba žiadne diely

Postup

Pozrite si časť Kontrola a nastavovanie zarážok v kapitole Údržba.

8

Kontrola prevádzky trakčného pohonu

Nie sú treba žiadne diely

Postup

⚠ VÝSTRAHA

Ak trakčný pohon nie je správne nastavený, stroj sa môže pohybovať v opačnom smere, ako ste zamýšľali a spôsobiť tak zranenie a/alebo škody na majetku.

Trakčný pohon pozorne skontrolujte a v prípade potreby ho správne upravte.

1. Naštartujte motor – pozrite si časť Naštartovanie motora.
2. Volič rýchlosti dajte do polohy R1 – pozrite si časť Obsluha voliča rýchlosti.
3. Ľavú (trakčnú) páku stlačte do uchopenia rukou (Obrázok 13).

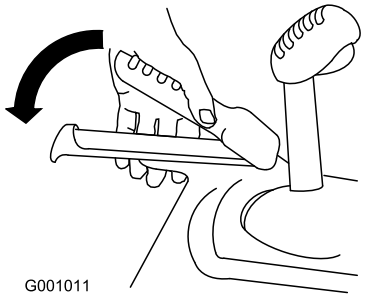

Obrázok 13

Stroj by sa mal pohnúť dozadu. Ak sa stroj nepohne alebo ak sa pohne dopredu, vykonajte nasledovné:

A. Uvoľnite trakčnú páku a zastavte motor.

B. Od páky voliča rýchlosti odpojte čap (Obrázok 5).

C. Čap otočte na tyči ovládania rýchlosti smerom nadol (v smere chodu hodinových ručičiek) (Obrázok 5).

D. Čap pripojte k páke voliča rýchlosti (Obrázok 5).

4. Uvoľnite trakčnú páku.
5. Volič rýchlosti dajte do polohy 1 – pozrite si časť Obsluha voliča rýchlosti.
6. Ľavú (trakčnú) páku stlačte do uchopenia rukou (Obrázok 13).

Stroj by sa mal pohnúť dopredu. Ak sa stroj nepohne alebo ak sa pohne dozadu, vykonajte nasledovné:

A. Uvoľnite trakčnú páku a zastavte motor.

B. Od páky voliča rýchlosti odpojte čap (Obrázok 5).

C. Čap otočte na tyči ovládania rýchlosti smerom nahor (proti smeru hodinových ručičiek) (Obrázok 5).

D. Čap pripojte k páke voliča rýchlosti (Obrázok 5).

7. Ak ste vykonali akékoľvek úpravy, tento postup opakujte, pokým nebudú potrebné žiadne úpravy.

Dôležité: Ak sa stroj pohne, keď je trakčná páka v uvoľnenej polohe, skontrolujte trakčný kábel (pozrite si časť Kontrola a nastavenie trakčného kábla) alebo stroj odneste kvôli vykonaniu servisu k autorizovanému servisnému predajcovi.

Súčasti stroja

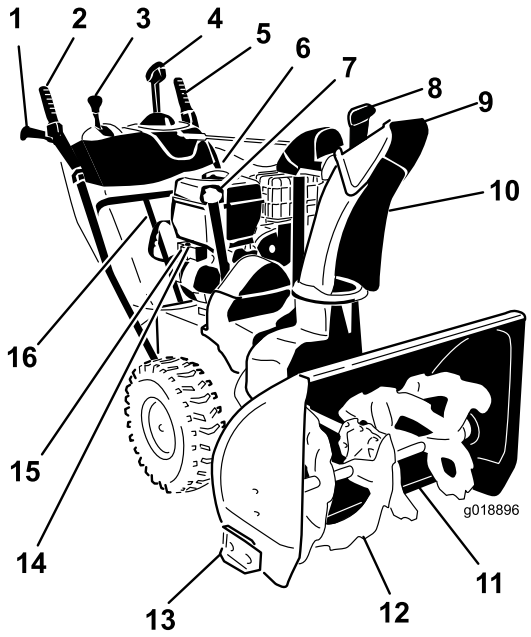

Obrázok 14

1. Uchopenie rukou (2)
2. Páka vrtáka/poháňača
3. Páka voliča rýchlosti
4. Páka ovládania výstupného žľabu Quick
5. Trakčná páka
6. Uzáver palivovej nádrže
7. Plniace hrdlo/mierka motorového oleja
8. Spúšťač deflektora žľabu
9. Deflektor žľabu
10. Výstupný žľab
11. Škrabák
12. Vrták
13. Zarážka (2)
14. Tlačidlo elektrického štartéra
15. Zástrčka elektrického štartéra
16. Nástroj na odstraňovanie snehu

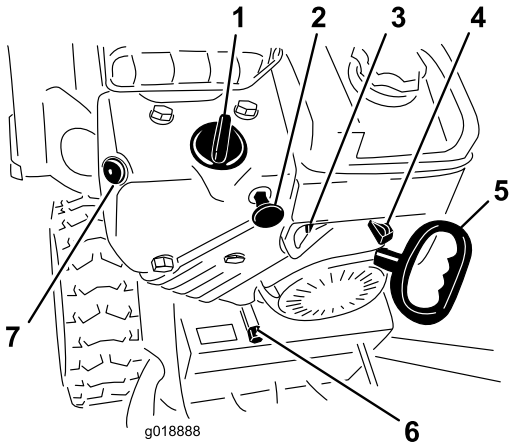

Obrázok 15

1. Sýtič
2. Spínač zapaľovania
3. Ventil odpojenia prívodu paliva
4. Škrtiaca klapka
5. Navíjací štartér
6. Vypúšťacia zátka oleja
7. Zapaľovacie čerpadlo

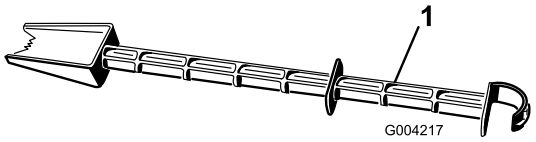

Obrázok 16

1. Nástroj na odstraňovanie snehu (pripevnený k držadlu)

Obsluha

Poznámka: Ľavú a pravú stranu stroja určte podľa normálnej prevádzkovej polohy.

Voľnobežné riadenie alebo používanie pojazdu

Snežnú frézu môžete používať so zapnutou alebo vypnutou funkciou pojazdu (voľnobehu).

Ak chcete používať voľnobeh, zasuňte čapy nápravy do otvorov na náprave, nie však do nábojov kolies (Obrázok 17).

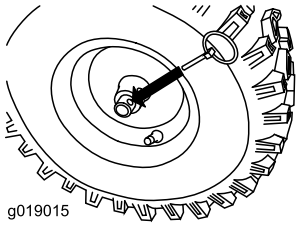

Obrázok 17

Ak chcete používať pojazd, zasuňte čapy nápravy do otvorov nábojov kolies a do vnútorných otvorov na náprave (Obrázok 18).

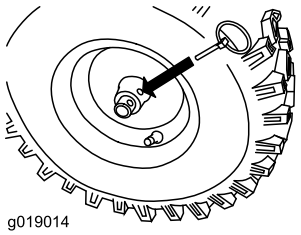

Obrázok 18

Plnenie palivovej nádrže

⚠ NEBEZPEČIE

Benzín je mimoriadne horľavý a výbušný. Požiar alebo výbuch spôsobený benzínom môže spôsobiť popáleniny vám a iným osobám.

- **Statickému výboju zo zapaľovania benzínu zabráňte umiestnením nádoby a/alebo stroja pred plnením na zem a nie na vozidlo alebo na iný predmet.**
- **Nádrž plňte vonku, keď je motor studený. Poutierajte rozliaty benzín.**
- **S benzínom nemanipulujte počas fajčenia alebo keď sa v blízkosti nachádzajú otvorený oheň alebo iskry.**
- **Benzín skladujte v schválenej nádobe na benzín mimo dosah detí.**
- Najlepšie výsledky dosiahnete používaním čistého čerstvého bezolovnatého benzínu s oktánovým číslom 87 alebo vyšším (použitím metódy klasifikácie (R+M)/2).
- Možno použiť okysličené palivo s max. 10 % objemu etanolu alebo s 15 % objemu MTBE (metyltributyléteru).
- **Nepoužívajte** etanolové benzínové zmesi (napríklad E15 alebo E85) s vyšším obsahom etanolu ako 10 %. Prevádzkové problémy alebo poškodenie motora nemusí byť zahrnuté v záruke.
- **Nepoužívajte** benzín s obsahom metanolu.
- V zimnom období **neuskladňujte** palivo v palivovej cisterne ani v palivových nádržiach bez použitia palivového stabilizátora.
- Do benzínu **nepridávajte** olej.

Dôležité: Problémy so štartovaním obmedzte pridávaním palivového stabilizátora do paliva počas celej sezóny a jeho zmiešaním s palivom, ktorého vek je nižší ako 30 dní. *Do benzínu nepridávajte olej.*

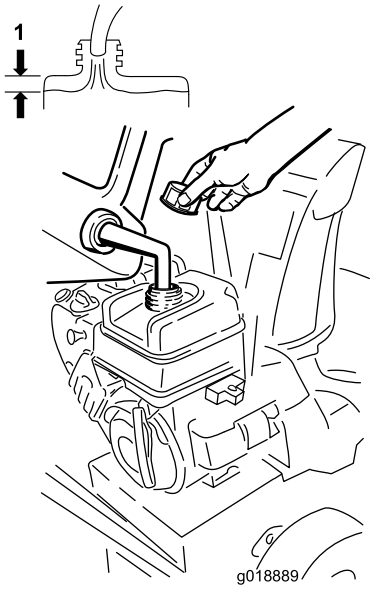

Obrázok 19

1. 3,8 cm

Naštartovanie motora

1. Skontrolujte hladinu motorového oleja. Pozrite si časť Kontrola hladiny motorového oleja v kapitole Údržba.
2. Ventil odpojenia prívodu paliva otočte proti smeru chodu hodinových ručičiek o 1/4 otočenia, čím ho otvoríte (Obrázok 20).

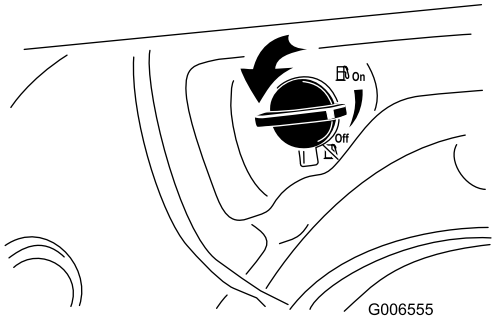

Obrázok 20

3. Vložte kľúč zapaľovania (Obrázok 21).

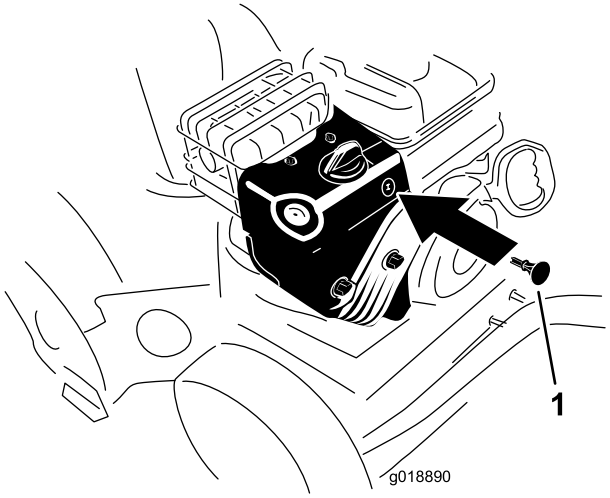

Obrázok 21

1. Kľúč zapaľovania

4. Zapaľovacie čerpadlo pevne 2-krát stlačte palcom (15° F alebo –9 °C alebo viac) alebo 4-krát (pod 15 °F alebo –9 °C), pričom zapaľovacie čerpadlo pred každým uvoľnením sekundu držte (Obrázok 22).

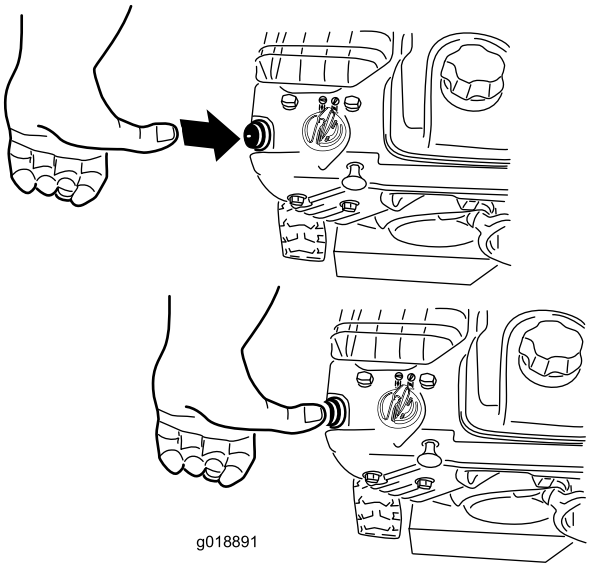

Obrázok 22

5. Sýtič otočte do polohy sýtiča (Obrázok 23).

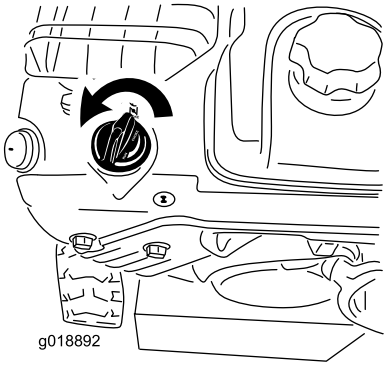

Obrázok 23

6. Škrtiacu klapku presuňte do polohy Fast (Rýchlo) (Obrázok 24).

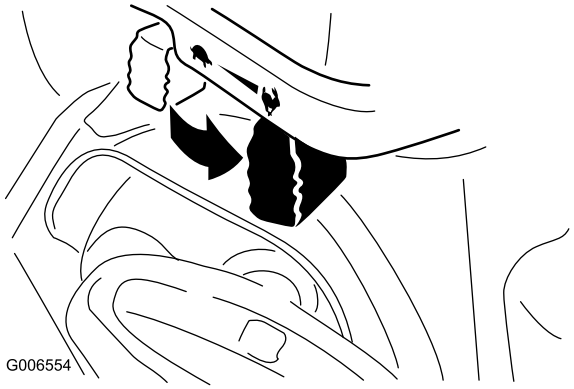

Obrázok 24

7. Stroj naštartujte potiahnutím navíjacieho štartéra alebo stlačením tlačidla elektrického štartéra (Obrázok 25).

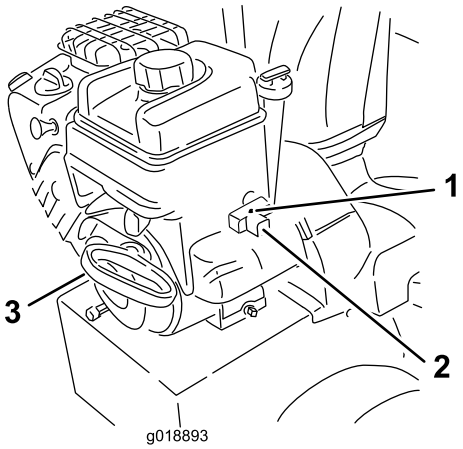

Obrázok 25

1. Tlačidlo elektrického štartéra
2. Zástrčka elektrického štartéra
3. Navíjací štartér

Poznámka: Ak chcete použiť elektrický štartér, napájací kábel najprv pripojte k zástrčke elektrického štartéra a potom k sieťovej zásuvke.

Dôležité: Ak chcete zabrániť poškodeniu elektrického štartéra, spúšťajte ho v krátkych cykloch (maximálne 5 sekúnd, pred ďalším pokusom o naštartovanie potom počkajte jednu minútu). Ak sa motor stále nenaštartoval, zavezte stroj do servisného strediska k autorizovanému servisnému predajcovi.

8. Napájací kábel najprv odpojte od sieťovej zásuvky a potom od stroja.
9. Motoru umožnite niekoľkominútové zahriatie, sýtič presuňte na polohu Run (Prevádzka). Pred každým upravením sýtiča počkajte, pokým motor nebeží hladko.

⚠ VÝSTRAHA

Ak stroj necháte pripojený do sieťovej zásuvky, niekto by mohol nevedome stroj naštartovať a zraniť osoby alebo poškodiť majetok.

Sieťový kábel odpojte vždy, keď stroj neštartujete.

Zastavenie motora

1. Škrtiacu klapku presuňte do polohy Slow (Pomaly) a potom do polohy Stop (Obrázok 26).



Obrázok 26

2. Pred opustením prevádzkovej polohy počkajte, pokým sa nezastavia všetky pohyblivé časti.
3. Vyberte kľúč zapaľovania.
4. Ventil odpojenia prívodu paliva zatvorte jeho otočením v smere chodu hodinových ručičiek (Obrázok 27).

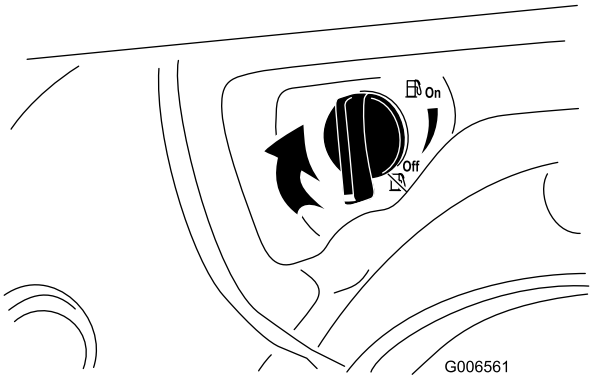

Obrázok 27

5. Navíjací štartér potiahnite 3- alebo 4-krát. Pomáha to zabrániť zamrznutiu navíjacieho štartéra.

Prevádzka trakčného pohonu

⚠ VÝSTRAHA

Ak trakčný pohon nie je správne nastavený, stroj sa môže pohybovať v opačnom smere, ako ste zamýšľali a spôsobiť tak zranenie a/alebo škody na majetku.

Trakčný pohon pozorne skontrolujte a v prípade potreby ho správne upravte – viac informácií nájdete v časti Kontrola prevádzky trakčného pohonu v kapitole Nastavenie.

Dôležité: Ak sa stroj pohne, keď je trakčná páka v uvoľnenej polohe, skontrolujte trakčný kábel (pozrite si časť Kontrola a nastavenie trakčného kábla) alebo stroj odneste kvôli vykonaniu servisu k autorizovanému servisnému predajcovi.

1. Trakčný pohon zapnite stlačením ľavej (trakčnej) páky do uchopenia rukou (Obrázok 28).

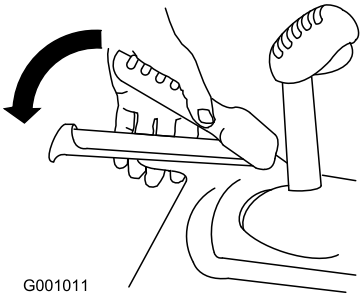

Obrázok 28

2. Trakčný pohon zastavte uvoľnením trakčnej páky.

Obsluha voliča rýchlosti

Volič rýchlosti má 6 prevodových stupňov pre jazdu dopredu a 2 prevodové stupne pre jazdu dozadu. Ak chcete rýchlosti meniť, uvoľnite trakčnú páku a páku voliča rýchlosti preraďte

na želanú polohu (Obrázok 29). Páka sa uzamkne v drážke pri výbere každej rýchlosti.

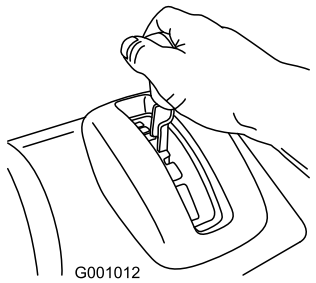

Obrázok 29

Obsluha pohonu vrtáka/poháňača

1. Ak chcete zapojiť pohon vrtáka/poháňača, stlačte pravú (vrták/poháňač) páku do uchopenia rukou (Obrázok 30).

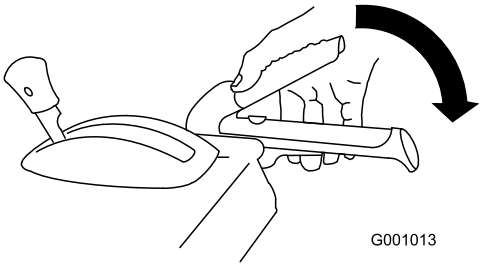

Obrázok 30

2. Ak chcete vrták a poháňač zastaviť, uvoľnite pravú páku.

   Dôležité: Keď zapojíte páku vrtáka/poháňača a aj trakčnú páku, trakčná páka uzamkne páku vrtáka/poháňača, čím uvoľní vašu pravú ruku. Obidve páky uvoľnite jednoduchým uvoľnením ľavej (trakčnej) páky.

3. Ak sa vrták a poháňač bude stále točiť aj po uvoľnení páky vrtáka/poháňača, stroj neprevádzkujte. Skontrolujte kábel vrtáka/poháňača (pozrite si časť Kontrola a nastavenie kábla vrtáka/poháňača) a v prípade potreby ho upravte. V opačnom prípade odneste stroj k autorizovanému predajcovi kvôli vykonaniu servisu.

⚠ DÔLEŽITÉ UPOZORNENIE

Ak sa vrták a poháňač bude stále točiť aj po uvoľnení páky vrtáka/poháňača, mohli by ste vážne zraniť seba alebo iné osoby.

Stroj neprevádzkujte. Kvôli vykonaniu servisu ho odneste k autorizovanému servisnému predajcovi.

Obsluha páky Quick

Posúvanie výstupného žľabu

Potlačte páku Quick smerom dopredu. Posunutím páky Quick smerom doľava posuniete výstupný žľab doľava a posunutím páky Quick smerom doprava posuniete výstupný žľab doprava. Uvoľnením páky zaistíte výstupný žľab na mieste (Obrázok 31).

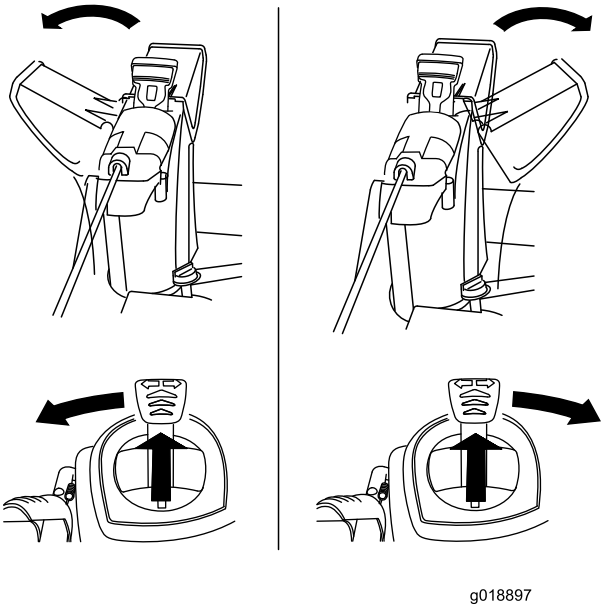

Obrázok 31

- Ak sa žľab nehýbe, pozrite si časť Nastavenie západky výstupného žľabu.
- Ak sa žľab nezaistí po uvoľnení páky na mieste, pozrite si časť Nastavenie západky výstupného žľabu.

Posúvanie deflektora žľabu

Ak chcete zdvihnúť alebo spustiť deflektor žľabu, stlačte spúšťač na deflektore a posuňte deflektor žľabu nahor alebo nadol (Obrázok 32).

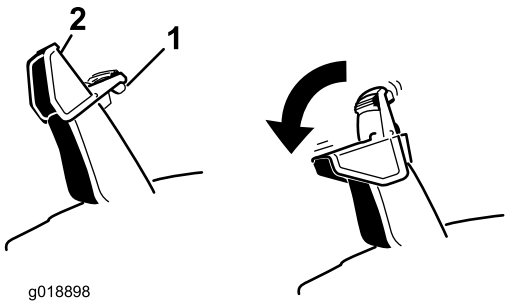

Obrázok 32

1. Spúšťač deflektora žľabu
2. Deflektor žľabu

Uvoľnenie upchatého výstupného žľabu

Ak je vrták/poháňač v prevádzke, ale z výstupného žľabu nevychádza žiadny sneh, výstupný žľab je možno upchatý.

- Ak chcete upchatý výstupný žľab uvoľniť, zostaňte v prevádzkovej polohe a uvoľnite ľavú (trakčnú) páku. Počas prevádzky vrtáka/poháňača zatlačte držiaky tak, aby ste zdvihli prednú časť stroja do výšky niekoľkých centimetrov nad chodník. Potom rýchlo uvoľnite držiaky, aby predná časť stroja narazila na chodník. V prípade potreby to opakujte, pokým z výstupného žľabu nebude vychádzať prúd snehu.
- Ak sa vám narážaním prednej časti stroja nepodarí uvoľniť upchatý výstupný žľab, **zastavte motor, počkajte, pokým sa nezastavia všetky pohyblivé časti a použite palicu – nikdy nepoužívajte vašu ruku.**

  Dôležité: Uvoľnenie upchatého výstupného žľabu narážaním prednej časti stroja na chodník môže spôsobiť posunutie zarážok. Zarážky upravte a skrutky zarážok bezpečne dotiahnite.

Prevencia pred zamrznutím

- V snehových a studených podmienkach môžu niektoré ovládacie prvky a pohyblivé časti zamrznúť. **Pri snahe o ovládanie zamrznutých ovládacích prvkov nepoužívajte nadmernú silu.** Ak máte problémy s obsluhou ktoréhokoľvek ovládacieho prvku, naštartujte motor a niekoľko minút ho nechajte bežať.
- Po použití stroja nechajte motor niekoľko minút bežať, aby ste zabránili zamrznutiu pohyblivých častí. Zapojte vrták/poháňač, aby ste z vnútra plášťa odstránili všetok zostávajúci sneh. Otáčaním prvku Quick Stick zabránite jeho zamrznutiu. Zastavte motor, počkajte, pokým sa nezastavia všetky pohyblivé časti a zo stroja odstráňte všetok ľad a sneh.
- Pri vypnutom motore niekoľkokrát potiahnite držadlo navíjacieho štartéra a raz stlačte tlačidlo elektrického štartéra, aby ste tak zabránili zamrznutiu navíjacieho a elektrického štartéra.

Provozné tipy

⚠ NEBEZPEČIE

Keď je stroj v prevádzke, poháňač a vrták sa môžu otáčať a odseknúť alebo zraniť ruky a nohy.

- **Pred upravením, čistením, kontrolou, riešením problémov alebo opravou stroja zastavte motor a počkajte, kým sa nezastavia všetky pohyblivé časti. Zo zapaľovacej sviečky odpojte drôt a uchovajte ho mimo sviečky, aby ste tak zabránili náhodnému naštartovaniu motora inou osobou.**
- **Z výstupného žľabu odstráňte prekážku – pozrite si časť Uvoľnenie upchatého výstupného žľabu. V prípade potreby použite na odstránenie prekážky z výstupného žľabu palicu a nie vaše ruky.**
- **Počas prevádzky stroja zostaňte za držadlami a mimo výstupného otvoru.**
- **Tvár, ruky, nohy a všetky ostatné časti vášho tela alebo oblečenia udržiavajte preč od ukrytých, pohyblivých alebo otáčajúcich sa častí.**

⚠ DÔLEŽITÉ UPOZORNENIE

Lopatky rotora môžu vyhadzovať skaly, hračky a iné cudzie predmety a spôsobiť vážne zranenia operátorovi alebo okolostojacim osobám.

- **Čistenú oblasť udržiavajte bez predmetov, ktoré by lopatky rotora mohli zdvihnúť a odhodiť.**
- **Do oblasti prevádzky nepúšťajte žiadne deti a domáce zvieratá.**

- Pri odhadzovaní snehu nastavte škrtiacu klapku vždy na polohu Fast (Rýchlo).
- Ak sa stroj spomalí pod zaťažením alebo sa šmýkajú kolesá, stroj preraďte na nižší prevod.
- Ak sa predná časť stroja zdvíha, stroj preraďte na nižší prevod. Ak sa predná časť stále dvíha, zdvihnite držadlá.

Údržba

Poznámka: Ľavú a pravú stranu stroja určte podľa normálnej prevádzkovej polohy.

Odporúčaný harmonogram údržby

Servisný interval	Postup pri údržbe
Po prvých 2 hodinách	• Trakčný kábel skontrolujte a v prípade potreby ho nastavte. • Kábel vrtáka/poháňača skontrolujte a v prípade potreby ho nastavte.
Po prvých 5 hodinách	• Vymeňte motorový olej.
Pri každom použití alebo denne	• Skontrolujte hladinu motorového oleja a ak je to potrebné, olej doplňte.
Po každých 25 hodinách prevádzky	• Vymeňte motorový olej.
Každý rok	• Zarážky a škrabák skontrolujte a v prípade potreby ich nastavte. • Trakčný kábel skontrolujte a v prípade potreby ho nastavte alebo vymeňte. • Kábel vrtáka/poháňača skontrolujte a v prípade potreby ho nastavte alebo vymeňte. • Skontrolujte hladinu oleja prevodovky vrtáka a ak je to potrebné, olej doplňte.
Každý rok alebo pred uskladnením	• Skontrolujte tlak vzduchu v pneumatikách a nafúknite ich na 116 – 137 kPa (17 – 20 psi). • Na konci sezóny vypustite benzín a spustením motora vysušte palivovú nádrž a karburátor. • Trakčný hnací remeň a/alebo hnací remeň vrtáka/poháňača si nechajte skontrolovať a v prípade potreby vymeniť u autorizovaného servisného predajcu.

Dôležité: Viac informácií o údržbe a servise vášho stroja nájdete na lokalite www.Toro.com.

Dôležité: Ďalšie postupy údržby nájdete v používateľskej príručke vášho motora. Ohľadom upravení, opráv alebo záručného servisu motora, na ktorú sa táto príručka nevzťahuje, kontaktujte autorizovaného servisného predajcu spoločnosti Briggs & Stratton.

Príprava na údržbu

1. Stroj presuňte na rovný povrch.
2. Zastavte motor a čakajte, pokým sa nezastavia všetky pohyblivé časti.
3. Odpojte drôt zapaľovacej sviečky. Pozrite si časť Výmena zapaľovacej sviečky.

Kontrola hladiny motorového oleja

Servisný interval: Pri každom použití alebo denne—Skontrolujte hladinu motorového oleja a ak je to potrebné, olej doplňte.

1. Vyberte mierku, utrite ju dočista a potom ju úplne zasuňte.
2. Mierku vyberte a skontrolujte hladinu oleja (Obrázok 33). Ak je hladina oleja pod značkou Add (Pridať) na mierke, pridajte olej. Pozrite si časť Plnenie motora olejom.

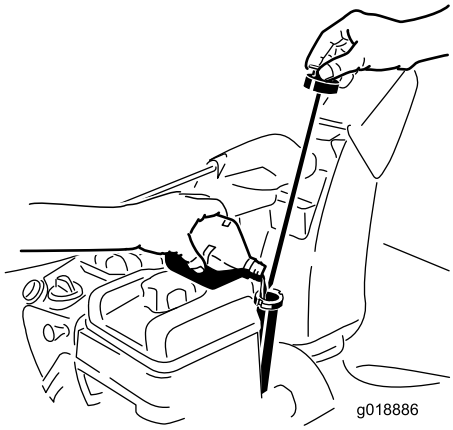

Obrázok 33

Kontrola a nastavenie zarážok a škrabáka

Servisný interval: Každý rok—Zarážky a škrabák skontrolujte a v prípade potreby ich nastavte.

Skontrolujte zarážky a škrabák a overte, či sa vrták nedotýka dláždeného alebo štrkového povrchu. Opotrebovanie vyrovnajte nastavením zarážok a škrabáka podľa potreby.

1. Skontrolujte tlak pneumatiky. Pozrite si časť Kontrola tlaku pneumatiky.
2. Uvoľňujte matice, ktoré obidve zarážky pripevňujú k bokom vrtáka, kým sa zarážky nebudú ľahko posúvať smerom hore a dole.

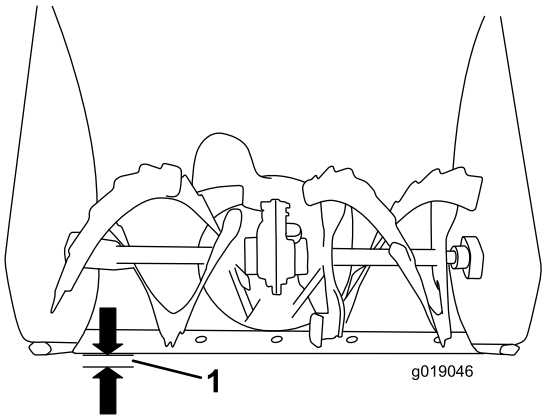

Obrázok 34

1. 1/8 palca (3 mm)

Dôležité: Čepele vrtáka musíte zarážkami podoprieť nad zemou.

3. Zabezpečte, aby sa škrabák nachádzal vo vzdialenosti 3 mm nad a bol rovnobežne s rovným povrchom.

   Poznámka: Ak je chodník popraskaný, hrboľatý alebo nerovný, zarážky nastavte tak, aby škrabák zdvihli. Pre štrkové povrchy nastavte zarážky ešte nižšie, aby ste stroju zabránili v zbieraní skál.

4. Zarážky posúvajte nadol, pokým nebudú vyrovnané so zemou.
5. Pevne dotiahnite matice zaisťujúce obidve zarážky k bočným stranám vrtáka.

   Poznámka: Zarážky rýchlo nastavte v prípade ich uvoľnenia podoprením škrabáka 3 mm nad chodníkom a následným nastavením zarážok nadol k chodníku.

   Poznámka: Ak sa zarážky nadmerne opotrebujú, môžete ich otočiť a nepoužitú stranu nastaviť smerom k chodníku.

Kontrola a nastavenie trakčného kábla

Servisný interval: Po prvých 2 hodinách—Trakčný kábel skontrolujte a v prípade potreby ho nastavte.

Každý rok—Trakčný kábel skontrolujte a v prípade potreby ho nastavte alebo vymeňte.

Trakčný kábel nastavte, ak sa stroj nepohybuje smerom dopredu alebo dozadu, prípadne ak sa pohybuje po uvoľnení trakčnej páky.

Ak ľavý (trakčný) kábel nie je správne nastavený, vykonajte nasledovné kroky:

1. Uvoľnite poistnú maticu.

2. Zapojte trakčnú páku a podržte ju na mieste (Obrázok 35).

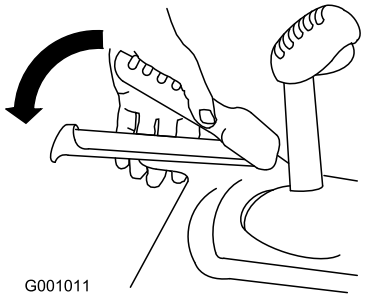

Obrázok 35

3. Uvoľnením alebo dotiahnutím napínadla nastavte dĺžku pružiny na 2,18 palca (5,5 cm).

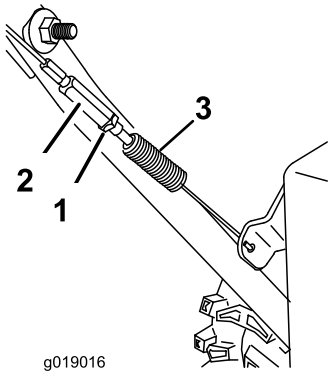

Obrázok 36

1. Poistná matica
2. Napínadlo
3. Pružina
4. 2,18 palca (5.5 cm)

4. Dotiahnite poistnú maticu (Obrázok 36) a skontrolujte, či je kábel mierne napnutý.
5. Ak problém pretrváva aj po správnom nastavení trakčného kábla, obráťte sa na autorizovaného servisného predajcu.

Kontrola a nastavenie kábla vrtáka/poháňača

Servisný interval: Po prvých 2 hodinách—Kábel vrtáka/poháňača skontrolujte a v prípade potreby ho nastavte.

Každý rok—Kábel vrtáka/poháňača skontrolujte a v prípade potreby ho nastavte alebo vymeňte.

1. Uvoľnite poistnú maticu.
2. Zapojte páku vrtáka/poháňača a podržte ju na mieste (Obrázok 37).

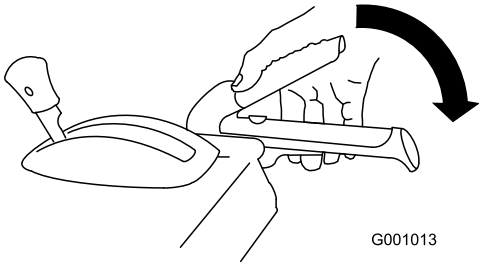

Obrázok 37

3. Uvoľnením alebo dotiahnutím napínadla nastavte dĺžku pružiny na 2,75 palca (7 cm) (Obrázok 38).

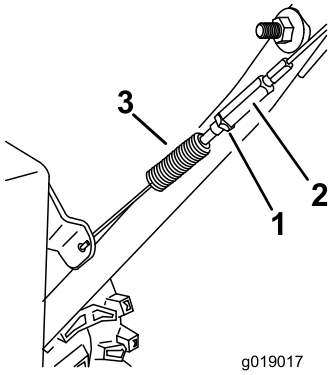

Obrázok 38

1. Poistná matica
2. Napínadlo
3. Pružina
4. 2,75 palca (7 cm)

4. Dotiahnite poistnú maticu (Obrázok 38) a skontrolujte, či je kábel mierne napnutý.
5. Ak problém pretrváva aj po správnom nastavení kábla vrtáka/poháňača, obráťte sa na autorizovaného servisného predajcu.

Kontrola hladiny oleja prevodovky vrtáka

Servisný interval: Každý rok—Skontrolujte hladinu oleja prevodovky vrtáka a ak je to potrebné, olej doplňte.

1. Stroj presuňte na rovný povrch.
2. Vyčistite oblasť okolo zátky rúry (Obrázok 39).

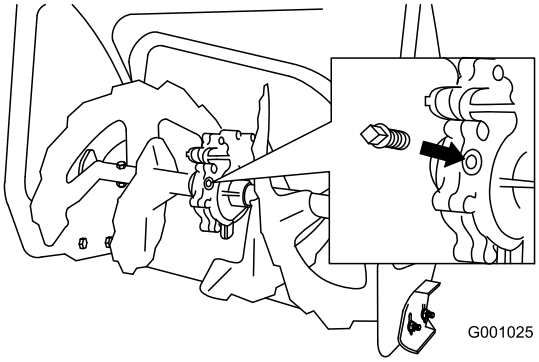

Obrázok 39

3. Zátku rúry odstráňte z prevodovky.
4. Skontrolujte hladinu oleja v prevodovke. Olej by mal siahať 9,5 mm pod plniaci otvor.
5. Ak je hladina oleja nízka, pridajte prevodový olej do prevodoviek GL-5 alebo GL-6, SAE 85-95 EP, pokým nedosiahnete miesto pretekania.

   Poznámka: Nepoužívajte syntetický olej.
6. Na prevodovku namontujte zátku rúry.

Výmena motorového oleja

Servisný interval: Po prvých 5 hodinách—Vymeňte motorový olej.

Po každých 25 hodinách prevádzky/Každý rok (podľa toho, čo nastane skôr)—Vymeňte motorový olej.

Ak je to možné, pred výmenou oleja nechajte motor chvíľu bežať, pretože teplý olej lepšie tečie a prenáša viac kontaminantov.

Použite automobilový detergentný olej so servisnou klasifikáciou API SF, SG, SH, SJ, SL alebo vyššou. Pozrite si používateľskú príručku vášho motora.

Pomocou nižšie uvedeného obrázka Obrázok 40 vyberte najlepšiu viskozitu oleja pre očakávaný rozsah vonkajších teplôt:

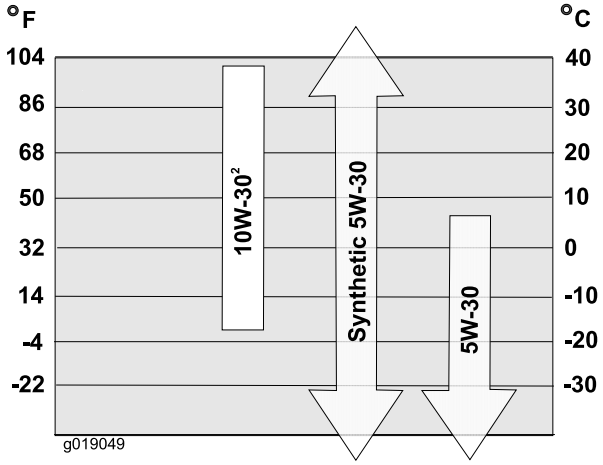

Obrázok 40

Množstvá motorového oleja

Model	Množstvo motorového oleja
38810	0,53 až 0,59 l

1. Vyčistite priestor v okolí vypúšťacej zátky oleja (Obrázok 41).

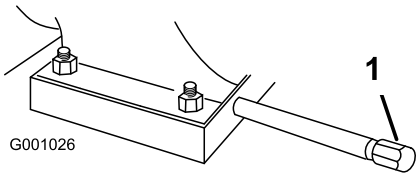

Obrázok 41

1. Vypúšťacia zátka oleja

2. Pod vypúšťaciu nadstavbu dajte vaňu na vypustenie oleja a vyberte vypúšťaciu zátku oleja.
3. Vypustite olej.

   Poznámka: Použitý olej správne zlikvidujte v miestnom recyklačnom stredisku.
4. Namontujte vypúšťaciu zátku oleja.
5. Kľukovú skriňu naplňte olejom. Pozrite si časť Plnenie kľukovej skrine motora olejom.

Nastavenie západky výstupného žľabu

Ak výstupný žľab nezapadne do želanej polohy alebo sa neodomkne, aby ste ho mohli presunúť do inej polohy, nastavte západku výstupného žľabu.

1. Uvoľňujte upevňovaciu svorku na platni podpery žľabu, kým sa kábel úplne neuvoľní.

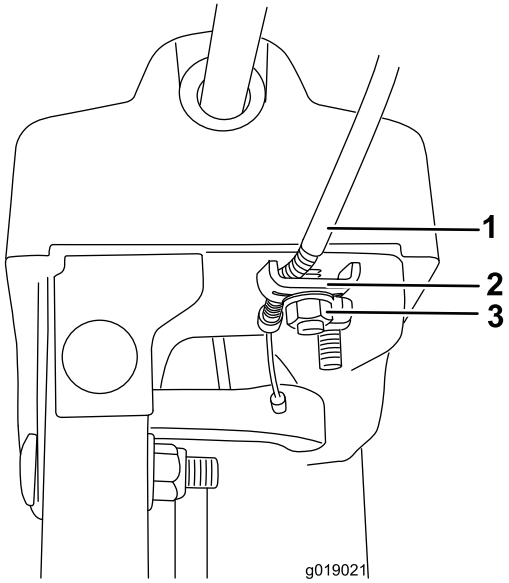

Obrázok 42

1. Káblový kanál
2. Svorka kábla
3. Upevňovacia svorka

2. Ťahaním káblového kanála dozadu kábel pevne natiahnite.
3. Kábel podržte na mieste a dotiahnite upevňovaciu svorku.

Výmena hnacích remeňov

Ak sa hnací remeň vrtáka/poháňača alebo trakčný hnací remeň opotrebuje, nasiakne olejom alebo sa inak poškodí, ďalšie servisné informácie nájdete na lokalite www.Toro.com alebo remeň nechajte vymeniť u autorizovaného servisného predajcu.

Uskladnenie

⚠ DÔLEŽITÉ UPOZORNENIE

- **Benzínové výpary môžu vybuchnúť.**
- **Benzín neskladujte viac ako 30 dní.**
- **Stroj neskladujte v uzatvorenom priestore v blízkosti otvoreného ohňa.**
- **Pred uskladnením umožnite vychladnutie motora.**

Príprava stroja na uskladnenie

1. Pri poslednom dopĺňaní paliva v roku pridajte do čerstvého paliva podľa pokynov výrobcu stabilizátor paliva.
2. Motor nechajte v prevádzke 10 minút, aby sa upravené palivo dostalo do celého palivového systému.
3. Uvoľnite svorku hadice, ktorá pripevňuje palivové vedenie k ventilu a palivové vedenie dajte dole z ventilu odpojenia prívodu paliva.
4. Otvorte ventil odpojenia prívodu paliva a umožnite vypustenie paliva z palivovej nádrže do schválenej nádoby na palivo.
5. Palivové vedenie namontujte na ventil odpojenia prívodu paliva a zaistite ho pomocou svorky hadice.
6. Motor nechajte v prevádzke, pokým sa nezastaví kvôli nedostatku paliva.
7. Motor nastreknite palivom a znovu ho naštartujte.
8. Motor nechajte v prevádzke, kým sa nezastaví. Keď už motor nebudete môcť naštartovať, je dostatočne suchý.
9. Vypnite motor a nechajte ho vychladnúť.
10. Vyberte kľúč zapaľovania.
11. Odpojte drôt zapaľovacej sviečky.
12. Vyberte zapaľovaciu sviečku, cez otvor zapaľovacej sviečky pridajte 30 ml (1 oz.) oleja a štartovacie lanko **pomaly** niekoľkokrát potiahnite, aby sa olej dostal do celého valca, aby sa tak zabránilo korózii valca mimo sezóny.
13. Voľne namontujte zapaľovaciu sviečku.
14. Správnym spôsobom zlikvidujte všetko nepoužité palivo. Recyklujte ho podľa miestnych predpisov alebo ho použite vo vašom automobile.

    Poznámka: Stabilizované palivo neskladujte dlhšie ako 90 dní.
15. Stroj dôkladne očistite.
16. Otlčené povrchy pretrite náterom, ktorý vám poskytne autorizovaný servisný predajca. Postihnuté oblasti pred natretím opieskujte a použite antikorozívny prostriedok, ktorý zabráni zhrdzaveniu kovových dielov.

17. Dotiahnite všetky uvoľnené skrutky, svorníky a poistné matice. Všetky poškodené diely opravte alebo vymeňte.
18. Stroj zakryte a uskladnite ho na čistom a suchom mieste mimo dosahu detí. Pred uskladnením v akomkoľvek uzavretom priestore umožnite vychladnutie motora.

Ukončenie uskladnenia stroja

1. Vyberte zapaľovaciu sviečku a motor rýchlo otáčajte pomocou štartéra, aby ste tak z valca vyfúkli nadmerný olej.
2. Zapaľovaciu sviečku namontujte rukou a potom ju dotiahnite na krútiaci moment 20,4 Nm.
3. Pripojte drôt zapaľovacej sviečky.
4. Vykonajte postupy každoročnej údržby podľa popisu v časti Odporúčaný plán údržby.

Odstraňovanie závad

Závada	Možné príčiny	Zpôsob opravy
Elektrický štartér sa neotáča (len modely s elektrickým štartérom)	1. Sieťový kábel je odpojený od zásuvky alebo od stroja. 2. Napájací kábel je opotrebovaný, zhrdzavený alebo poškodený. 3. Sieťová zásuvka nie je pod prúdom.	1. Sieťový kábel pripojte k zásuvke a/alebo k stroju. 2. Vymeňte sieťový kábel. 3. Zásuvku nechajte zapojiť kvalifikovaným elektrikárom.
Motor sa nechce naštartovať alebo je jeho naštartovanie ťažké	1. Kľúč nie je v zapaľovaní alebo je v polohe Stop. 2. Sýtič je v polohe Off (Vypnuté) a nestlačili ste zapaľovacie čerpadlo. 3. Ventil odpojenia prívodu paliva nie je otvorený. 4. Škrtiaca klapka nie je v polohe Fast (Rýchlo). 5. Palivová nádrž je prázdna alebo palivový systém obsahuje staré palivo. 6. Drôt zapaľovacej sviečky je uvoľnený alebo odpojený. 7. Zapaľovacia sviečka obsahuje jamky, je znečistená alebo obsahuje nesprávnu medzeru. 8. Odvzdušňovací uzáver paliva je obmedzený. 9. Hladina motorového oleja v kľukovej skrini motora je príliš nízka alebo príliš vysoká.	1. Kľúč vložte do zapaľovania a otočte ho do polohy On (Zapnuté). 2. Sýtič dajte do polohy On (Zapnuté) a zapaľovacie čerpadlo stlačte 3-krát. 3. Otvorte ventil odpojenia prívodu paliva. 4. Škrtiacu klapku presuňte do polohy Fast (Rýchlo). 5. Palivovú nádrž vypustite alebo naplňte čerstvým benzínom (starým nie viac ako 30 dní). Ak problém pretrváva, kontaktujte autorizovaného servisného predajcu. 6. Drôt pripojte k zapaľovacej sviečke. 7. Skontrolujte zapaľovaciu sviečku a v prípade potreby upravte medzeru. Ak zapaľovacia sviečka obsahuje jamky, je znečistená alebo prasknutá, vymeňte ju. 8. Vyberte obmedzenie odvzdušnenia alebo palivový uzáver vymeňte. 9. Olej pridajte alebo vypustite, aby ste tak hladinu oleja v kľukovej skrini motora nastavili na značku Full (Plné) na mierke.
Prevádzka motora je drsná	1. Sýtič je v polohe On (Zapnuté). 2. Ventil odpojenia prívodu paliva nie je úplne otvorený. 3. Palivová nádrž je takmer prázdna alebo obsahuje staré palivo. 4. Drôt zapaľovacej sviečky je uvoľnený. 5. Zapaľovacia sviečka obsahuje jamky, je znečistená alebo obsahuje nesprávnu medzeru. 6. Hladina motorového oleja v kľukovej skrini motora je príliš nízka alebo príliš vysoká.	1. Sýtič dajte do polohy Off (Vypnuté). 2. Otvorte ventil odpojenia prívodu paliva. 3. Palivovú nádrž vypustite a naplňte čerstvým benzínom (starým nie viac ako 30 dní). Ak problém pretrváva, kontaktujte autorizovaného servisného predajcu. 4. Drôt pripojte k zapaľovacej sviečke. 5. Skontrolujte zapaľovaciu sviečku a v prípade potreby upravte medzeru. Ak zapaľovacia sviečka obsahuje jamky, je znečistená alebo prasknutá, vymeňte ju. 6. Olej pridajte alebo vypustite, aby ste tak hladinu oleja v kľukovej skrini motora nastavili na značku Full (Plné) na mierke.

Závada	Možné príčiny	Zpôsob opravy
Motor je v prevádzke, ale stroj sneh odhadzuje veľmi slabo alebo vôbec nie	1. Škrtiaca klapka nie je pri odhadzovaní snehu v polohe Fast (Rýchlo).	1. Škrtiacu klapku presuňte do polohy Fast (Rýchlo).
	2. Stroj sa pri odstraňovaní snehu pohybuje príliš rýchlo.	2. Stroj preraďte na nižší prevod.
	3. Pokúšate sa odstrániť príliš veľa snehu na jeden záber.	3. Znížte množstvo snehu, ktoré odstraňujete na jeden záber.
	4. Pokúšate sa odstrániť mimoriadne ťažký alebo mokrý sneh.	4. Stroj nepreťažuje mimoriadne ťažkým alebo mokrým snehom.
	5. Výstupný žľab je upchatý.	5. Uvoľnite upchatý výstupný žľab.
	6. Hnací remeň vrtáka/poháňača je uvoľnený alebo je mimo remenice.	6. Namontujte a/alebo nastavte hnací remeň vrtáka/poháňača – na lokalite www.Toro.com nájdete servisné informácie alebo stroj odneste k autorizovanému servisnému predajcovi.
	7. Hnací remeň vrtáka/poháňača je opotrebovaný alebo zlomený.	7. Vymeňte hnací remeň vrtáka/poháňača – na lokalite www.Toro.com nájdete servisné informácie alebo stroj odneste k autorizovanému servisnému predajcovi.
Výstupný žľab sa nechce uzamknúť na mieste alebo sa nepohybuje	1. Západka výstupného žľabu nie je správne nastavená.	1. Nastavte západku výstupného žľabu.
Stroj neodstraňuje sneh z povrchov poriadne	1. Zarážky a/alebo škrabák nie sú správne nastavené.	1. Nastavte zarážky a/alebo škrabák.
	2. Tlak v pneumatikách nie je rovnaký.	2. Tlak skontrolujte a v jednej alebo obidvoch pneumatikách ho upravte.

Zoznam medzinárodných distribútorov

Distribútor:	Krajina:	Telefónne číslo:	Distribútor:	Krajina:	Telefónne číslo:
Atlantis Su ve Sulama Sisstemleri Lt	Turecko	90 216 344 86 74	Maquiver S.A.	Kolumbia	57 1 236 4079
Balama Prima Engineering Equip.	Hong Kong	852 2155 2163	Maruyama Mfg. Co. Inc.	Japonsko	81 3 3252 2285
B-Ray Corporation	Kórea	82 32 551 2076	Agrolanc Kft	Maďarsko	36 27 539 640
Casco Sales Company	Portoriko	787 788 8383	Mountfield a.s.	Česká republika	420 255 704 220
Ceres S.A.	Kostarika	506 239 1138	Munditol S.A.	Argentína	54 11 4 821 9999
CSSC Turf Equipment (pvt) Ltd.	Srí Lanka	94 11 2746100	Oslinger Turf Equipment SA	Ekvádor	593 4 239 6970
Cyril Johnston & Co.	Severné Írsko	44 2890 813 121	Oy Hako Ground and Garden Ab	Fínsko	358 987 00733
Equiver	Mexiko	52 55 539 95444	Parkland Products Ltd.	Nový Zéland	64 3 34 93760
Femco S.A.	Guatemala	502 442 3277	Prato Verde S.p.A.	Italy	39 049 9128 128
G.Y.K. Company Ltd.	Japonsko	81 726 325 861	Prochaska & Cie	Rakúsko	43 1 278 5100
Geomechaniki of Athens	Grécko	30 10 935 0054	RT Cohen 2004 Ltd.	Izrael	972 986 17979
Guandong Golden Star	Čína	86 20 876 51338	Riversa	Španielsko	34 9 52 83 7500
Hako Ground and Garden	Švédsko	46 35 10 0000	Sc Svend Carlsen A/S	Dánsko	45 66 109 200
Hako Ground and Garden	Nórsko	47 22 90 7760	Solvert S.A.S.	Francúzsko	33 1 30 81 77 00
Hayter Limited (U.K.)	Veľká Británia	44 1279 723 444	Spypros Stavrinides Limited	Cyprus	357 22 434131
Hydroturf Int. Co Dubai	Spojené arabské emiráty	97 14 347 9479	Surge Systems India Limited	India	91 1 292299901
Hydroturf Egypt LLC	Egypt	202 519 4308	T-Markt Logistics Ltd.	Maďarsko	36 26 525 500
Irriamc	Portugalsko	351 21 238 8260	Toro Australia	Austrália	61 3 9580 7355
Irrigation Products Int'l Pvt Ltd.	India	0091 44 2449 4387	Toro Europe NV	Belgicko	32 14 562 960
Jean Heybroek b.v.	Holandsko	31 30 639 4611			

Upozornenie o ochrane osobných údajov pre Európu

Údaje zhromaždené spoločnosťou Toro
Pobočka Toro Warranty Company (spoločnosť Toro) rešpektuje vaše súkromie. Na spracovanie vašej reklamácie a skontaktovanie sa s vami v prípade stiahnutia výrobku z trhu vás žiadame o poskytnutie určitých osobných údajov, a to buď priamo, alebo prostredníctvom miestnej pobočky či predajcu spoločnosti Toro.

Záručný systém spoločnosti Toro je umiestnený na serveroch nachádzajúcich sa v Spojených štátoch amerických, kde zákon o ochrane súkromných údajov nemusí poskytovať rovnaký stupeň ochrany, ako poskytuje zákon platný vo vašej krajine.

POSKYTNUTÍM SVOJICH OSOBNÝCH ÚDAJOV SÚHLASÍTE S ICH SPRACOVANÍM PODĽA POPISU V TOMTO UPOZORNENÍ O OCHRANE OSOBNÝCH ÚDAJOV.

Ako spoločnosť Toro využíva informácie
Spoločnosť Toro môže použiť vaše osobné údaje na spracovanie reklamácií, skontaktovanie sa s vami v prípade stiahnutia výrobku z trhu a na iné účely, o ktorých vás budeme informovať. Spoločnosť Toro môže poskytnúť vaše údaje svojim pobočkám, predajcom alebo iným obchodným partnerom v súvislosti s ktoroukoľvek zo spomínaných činností. Vaše údaje sa neposkytnú žiadnej inej spoločnosti. Vyhradzujeme si právo zverejniť vaše osobné údaje z dôvodu dodržiavania platných zákonov a na základe požiadaviek príslušných úradov, z dôvodu riadnej prevádzky našich systémov alebo z dôvodu ochrany našej spoločnosti, resp. iných používateľov.

Uchovávanie osobných údajov
Vaše osobné údaje budeme uchovávať tak dlho, ako to bude potrebné, a to z dôvodov, pre ktoré sa pôvodne zhromaždili, alebo z iných zákonných dôvodov (ako napríklad dodržiavanie regulačných nariadení), prípadne na základe požiadaviek vyplývajúcich z platného zákona.

Záväzok spoločnosti Toro týkajúci sa ochrany vašich osobných údajov
Na ochranu vašich osobných údajov prijímame primerané opatrenia. Zároveň uskutočňujeme kroky na zachovanie správnosti a aktuálnosti osobných údajov.

Prístup k vašim osobným údajom a ich oprava
Ak si chcete pozrieť alebo opraviť svoje osobné údaje, skontaktujte sa s nami prostredníctvom e-mailu na adrese legal@toro.com.

Austrálsky zákon na ochranu spotrebiteľov

Austrálski zákazníci nájdu informácie o austrálskom zákone na ochranu spotrebiteľov vnútri škatule alebo im ich poskytne miestny predajca produktov značky Toro.

Záruka od spoločnosti Toro a záruka naštartovania (GTS) od spoločnosti Toro

Podmienky a produkty zahrnuté do záruky

Spoločnosť Toro a jej sesterská spoločnosť Toro Warranty Company na základe vzájomnej dohody spoločne zaručujú, že pôvodnému kupujúcemu[1] opravia nižšie uvedené produkty od spoločnosti Toro, ak k poruche došlo chybou materiálov alebo spracovania, príp. ak motor od spoločnosti Toro so zárukou naštartovania (GTS) nenaštartuje po prvom ani druhom potiahnutí za podmienky, že sa vykonala požadovaná bežná údržba podľa pokynov v *používateľskej príručke*.

Nasledovné časové obdobia platia odo dňa kúpy:

Produkty	**Záručné obdobie**
Kosačky Walk Power	
• Metacia plošina	5 rokov domáceho používania[2] 90 dní komerčného používania
• Motor	5-ročná záruka GTS na domáce používanie[3]
• Batéria	2 roky
• Oceľová plošina	2 roky domáceho používania[2] 90 dní komerčného používania
• Motor	2-ročná záruka GTS na domáce používanie[3]
Kosačky TimeMaster	3 roky domáceho používania[2] 90 dní komerčného používania
• Motor	3-ročná záruka GTS na domáce používanie[3]
• Batéria	2 roky
Elektrické ručné produkty	2 roky domáceho používania[2] Na komerčné používanie sa záruka neposkytuje
Snežné frézy	
• Jednostupňové	2 roky domáceho používania[2] 45 dní komerčného používania
• Motor	2-ročná záruka GTS na domáce používanie[3]
• Dvojstupňové	3 roky domáceho používania[2] 45 dní komerčného používania
• Žľab, deflektor žľabu a kryt plášťa poháňača	Životnosť (len pôvodný majiteľ)[5]
Elektrické snežné frézy	2 roky domáceho používania[2] Na komerčné používanie sa záruka neposkytuje
Všetky pojazdné jednotky uvedené nižšie	
• Motor	Pozrite si záruku od výrobcu motora[4]
• Batéria	2 roky domáceho používania[2]
• Nadstavce	2 roky domáceho používania[2]
Trávnikové a záhradné traktory série DH	2 roky domáceho používania[2] 90 dní komerčného používania
Trávnikové a záhradné traktory série XLS	3 roky domáceho používania[2] 90 dní komerčného používania
Kosačky TimeCutter	3 roky domáceho používania[2] 90 dní komerčného používania
Kosačky TITAN	3 roky alebo 240 hodín[5]
• Rám	Životnosť (len pôvodný majiteľ)[6]
Kosačky Z Master – séria 2000	4 roky alebo 500 hodín[5]
• Rám	Životnosť (len pôvodný majiteľ)[6]

[1]Ako pôvodný kupujúci sa označuje osoba, ktorá si produkt značky Toro kúpila pôvodne.

[2]Domáce použitie označuje používanie produktu v mieste vášho bydliska. Použitie na viac ako jednom mieste sa považuje za komerčné použitie a v takom prípade sa na stroj vzťahuje záruka na komerčné použitie.

[3]Záruka naštartovania (GTS) od spoločnosti Toro sa nevzťahuje na komerčné používanie produktu.

[4]Na niektoré motory používané v produktoch od spoločnosti Toro poskytuje záruku výrobca motora.

[5]Podľa toho, čo nastane skôr.

[6]Doživotná záruka na rám – ak pri bežnom používaní praskne alebo sa zlomí hlavný rám pozostávajúci zo zvarených dielov, ktoré tvoria konštrukciu traktora a ku ktorej sú pripevnené ďalšie súčiastky, ako napríklad motor, na základe rozhodnutia spoločnosti Toro sa v rámci záruky opraví alebo nahradí bez poplatkov za diely a prácu. V záruke nie je zahrnuté poškodenie rámu v dôsledku nesprávneho používania alebo zneužitia ani oprava požadovaná v dôsledku výskytu hrdze či procesu korózie.

Táto záruka zahŕňa náklady na súčasti a prácu, ale prepravné náklady hradí používateľ.

Krytie záruky môžeme odmietnuť v prípade, že došlo k odpojeniu alebo pozmeneniu hodinového počítadla, prípadne ak sa s ním zjavne manipulovalo nedovoleným spôsobom.

Povinnosti vlastníka

Produkt značky Toro musíte udržiavať podľa postupov údržby, ktoré sú opísané v *Príručke používateľa*. Takáto pravidelná údržba vykonávaná predajcom alebo vami sa vykonáva na vaše náklady.

Pokyny na získanie záručného servisu

Ak si myslíte, že váš produkt od spoločnosti Toro obsahuje chybu materiálov alebo spracovania, postupujte takto:

1. Obráťte sa na svojho predajcu a dohodnite s ním servis produktu. Ak sa z nejakého dôvodu nemôžete skontaktovať s predajcom, servis si môžete dohodnúť s autorizovaným distribútorom značky Toro. Pozrite si priložený zoznam distribútorov.
2. Do servisnej predajne prineste produkt a doklad o kúpe (účtenku). Ak z nejakého dôvodu nebudete s analýzou alebo pomocou poskytnutou v servisnej predajni spokojní, obráťte sa na nás na adrese:

   Toro Customer Care Department, RLC Division
   Toro Warranty Company
   8111 Lyndale Avenue South
   Bloomington, MN 55420-1196
   001–952–948–4707

Nepokryté položky a podmienky

Výslovná záruka nepokrýva nasledovné:

- Náklady na pravidelnú údržbu alebo opotrebované diely, ako napríklad lopatky, lopatky rotora (veslá), čepele škrabáka, remene, palivo, mazivá, výmeny oleja, zapaľovacie sviečky, pneumatiky, káble/vedenia alebo nastavenia bŕzd
- Všetky produkty alebo ich časti, ktoré ste zmenili alebo použili nesprávnym spôsobom a vyžadujú výmenu alebo opravu kvôli nehodám alebo nedostatku správnej údržby
- Opravy nevyhnutné kvôli nepoužívaniu čerstvého paliva (starého menej ako jeden mesiac) alebo nevykonanie správnej opravy zariadenia pred akýmkoľvek obdobím nepoužívania, ktoré je dlhšie ako jeden mesiac
- Všetky opravy, na ktoré sa vzťahuje táto záruka, musia vykonávať autorizovaní servisní technici spoločnosti Toro s použitím schválených náhradných dielov.

Všeobecné podmienky

Na kupujúceho sa vzťahujú národné zákony príslušnej krajiny. Táto záruka neobmedzuje práva, ktoré kupujúcemu priznávajú tieto zákony.