Form No. 3375-223 Rev B

Power Max 724 OE Snowthrower

Model No. 38810—Serial No. 313000001 and Up

Operator's Manual

Introduction

This machine is intended to be used by residential homeowners or professional, hired operators. It is designed primarily for removing snow from paved surfaces, such as driveways and sidewalks, and other surfaces for traffic on residential or commercial properties. It is not designed for removing materials other than snow, nor is a model with a pivoting scraper designed for clearing off gravel surfaces.

Read this information carefully to learn how to operate and maintain your machine properly and to avoid injury and machine damage. You are responsible for operating the machine properly and safely.

You may contact Toro directly at www.Toro.com for machine and accessory information, help finding a dealer, or to register your machine.

Whenever you need service, genuine Toro parts, or additional information, contact an Authorized Service Dealer or Toro Customer Service and have the model and serial numbers of your machine ready. Figure 1 identifies the location of the model and serial numbers on the machine. Write the numbers in the space provided.



Figure 1

1. Model and serial number location

Model No. _____

Serial No. _____

This manual identifies potential hazards and has safety messages identified by the safety alert symbol (Figure 2), which signals a hazard that may cause serious injury or death if you do not follow the recommended precautions.



Figure 2

1. Safety alert symbol

This manual uses 2 words to highlight information. **Important** calls attention to special mechanical information and **Note** emphasizes general information worthy of special attention.

Replacement Engine Owner's Manuals may be ordered through the engine manufacturer.

Contents

Introduction 1
- Training 3
- Preparation 3
- Operation 4
- Maintenance and Storage 4
- Toro Snowthrower Safety 4
- Sound Pressure 5
- Sound Power 5
- Vibration 5
- Safety and Instructional Decals 5

Setup 8
- 1 Installing the Upper Handle 8
- 2 Installing the Traction Control Linkage 9
- 3 Installing the Chute 10
- 4 Installing the Chute Control Rod 10
- 5 Filling the Engine with Oil 11
- 6 Checking the Tire Pressure 11
- 7 Checking the Skids 11
- 8 Checking the Traction Drive Operation 11

Product Overview 13

Operation 13
- Freewheeling or Using the Self-propel Drive 13
- Filling the Fuel Tank 14
- Starting the Engine 15
- Stopping the Engine 16
- Operating the Traction Drive 17
- Operating the Speed Selector 17
- Operating the Auger/Impeller Drive 17
- Operating the Quick Lever 18

© 2013—The Toro® Company
8111 Lyndale Avenue South
Bloomington, MN 55420

Register at www.Toro.com.

CE

Original Instructions (EN)
Printed in the USA
All Rights Reserved

3375-223 B

Unclogging the Discharge Chute 18
Preventing Freeze-up.....18
Operating Tips 19
Maintenance 20
Recommended Maintenance Schedule(s) 20
Preparing for Maintenance.....21
Checking the Engine Oil Level 21
Checking and Adjusting the Skids and Scraper.....21
Checking and Adjusting the Traction Cable 21
Checking and Adjusting the Auger/Impeller Cable 22
Checking the Auger Gearbox Oil Level.....22
Changing the Engine Oil 23
Adjusting the Discharge Chute Latch 23
Replacing the Drive Belts.....24
Storage 24
Preparing the Machine for Storage 24
Removing the Machine from Storage.....25
Troubleshooting 26

Safety

Before Operating

- **Read and understand the contents of this manual before operating the snowthrower.**
- **Become familiar with all controls and know how to stop the engine quickly.**

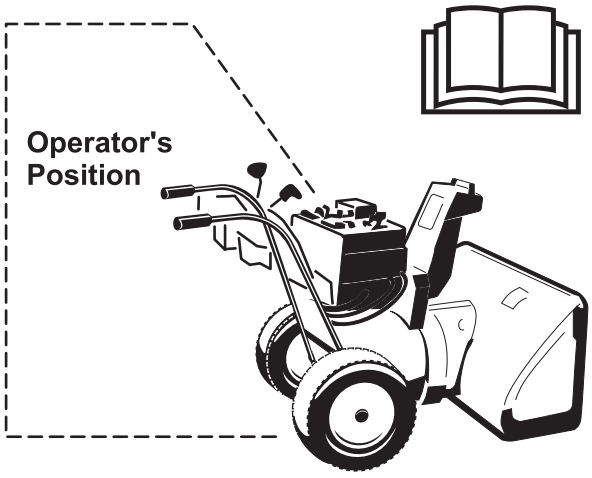

Caution: Improper use may result in loss of fingers, hands, or feet.

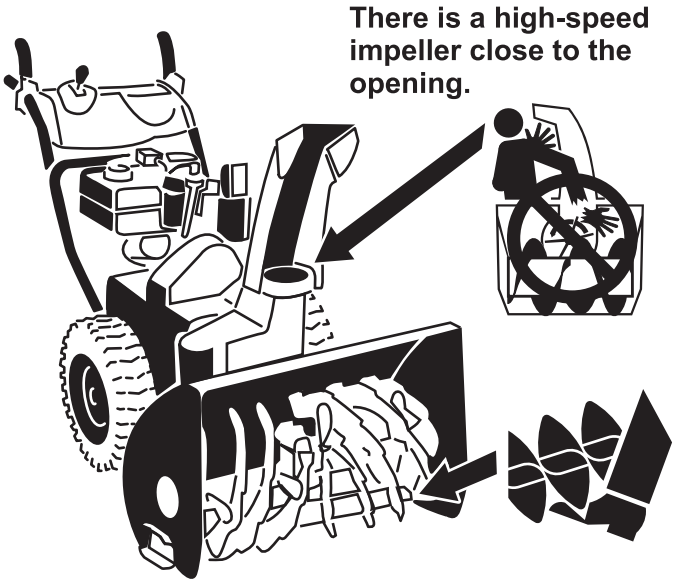

The low-speed auger has a moving pinch point close to the opening.

This machine meets or exceeds the ISO standard 8437 in effect at the time of production.

Read and understand the contents of this manual before the engine is ever started.

⚠This is the safety alert symbol. It is used to alert you to potential personal injury hazards. Obey all safety messages that follow this symbol to avoid possible injury or death.

Improperly using or maintaining this machine could result in injury or death. To reduce this potential, comply with the following safety instructions.

Training

- Read the operating and service instruction manual carefully. Be thoroughly familiar with the controls and the proper use of the machine. Know how to stop the machine and disengage the controls quickly.
- Never allow children to operate the machine. Never allow adults to operate the machine without proper instruction.
- Keep the area of operation clear of all persons, particularly small children, and pets.
- Exercise caution to avoid slipping or falling, especially when operating in reverse.

Preparation

- Thoroughly inspect the area where the machine is to be used and remove all doormats, sleds, boards, wires, and other foreign objects.
- Disengage all clutches and shift into neutral before starting the engine.
- Do not operate the machine without wearing adequate winter garments. Wear footwear which will improve footing on slippery surfaces.
- Handle fuel with care; it is highly flammable.
  - Use an approved fuel container.
  - Never add fuel to a running or hot engine.
  - Fill fuel tank outdoors with extreme care. Never fill fuel tank indoors.
  - Replace gasoline caps securely and wipe up spilled fuel.
- Adjust the collector housing height to clear gravel or crushed rock surface.
- Never attempt to make any adjustments while the engine is running (except where specifically recommended by manufacturer).
- Let engine and machine adjust to outdoor temperatures before starting to clear snow.
- The operation of any powered machine can result in foreign objects being thrown into the eyes. Always wear safety glasses or eye shields during operation or while performing an adjustment or repair.

Operation

- Do not put hands or feet near or under rotating parts. Keep clear of the discharge opening at all times.
- Exercise extreme caution when operating on or crossing gravel drives, walks, or roads. Stay alert for hidden hazards or traffic.
- After striking a foreign object, stop the engine, remove the wire from the spark-plug, thoroughly inspect the machine for any damage, and repair the damage before restarting and operating the machine.
- If the machine should start to vibrate abnormally, stop the engine and check immediately for the cause. Vibration is generally a warning of trouble.
- Stop the engine whenever you leave the operating position, before unclogging the collector/impeller housing or discharge guide, and when making any repairs, adjustments, or inspections.
- When cleaning, repairing, or inspecting, make certain the collector/impeller and all moving parts have stopped. Disconnect the spark-plug wire, and keep the wire away from the plug to prevent accidental starting.
- Do not run the engine indoors, except when starting it and for moving the machine in or out of the building. Open the outside doors; exhaust fumes are dangerous.
- Do not clear snow across the face of slopes. Exercise extreme caution when changing direction on slopes. Do not attempt to clear steep slopes.
- Never operate the machine without proper guards, plates, or other safety protective devices in place.
- Never operate the machine near glass enclosures, automobiles, window wells, drop-offs, etc. without proper adjustment of the snow discharge angle. Keep children and pets away.
- Do not overload the machine capacity by attempting to clear snow at too fast a rate.
- Never operate the machine at high transport speeds on slippery surfaces. Use care when reversing.
- Never direct discharge at bystanders or allow anyone in front of the machine.
- Disengage power to the collector/impeller when machine is transported or not in use.
- Use only attachments and accessories approved by the manufacturer of machine (such as wheel weights, counterweights, cabs, etc.).
- Never operate the machine without good visibility or light. Always be sure of your footing, and keep a firm hold on the handles. Walk; never run.
- Never operate the machine without good visibility or light.
- Take all possible precautions when leaving the machine unattended. Shift into neutral, set the parking brake, stop the engine and remove the key.

Maintenance and Storage

- Check all fasteners at frequent intervals for proper tightness to be sure the machine is in safe working condition.
- Never store the machine with fuel in the fuel tank inside a building where ignition sources are present such as hot water and space heaters, clothes dryers, etc. Allow the engine to cool before storing in any enclosure.
- Always refer to owner's guide instructions for important details if the machine is to be stored for an extended period.
- Maintain or replace safety and instructions labels, as necessary.
- Run the machine a few minutes after throwing snow to prevent freeze-up of the collector/impeller.

Toro Snowthrower Safety

The following list contains safety information specific to Toro products or other safety information that you must know.

- **Rotating rotor blades can injure fingers or hands.** Stay behind the handles and away from the discharge opening while operating the machine. **Keep your face, hands, feet, and any other part of your body or clothing away from moving or rotating parts.**
- Before adjusting, cleaning, repairing, and inspecting the machine, and before unclogging the discharge chute, **stop the engine, remove the key, and wait for all moving parts to stop.**
- Use the snow cleanout tool, **not your hands**, to remove obstructions from the discharge chute.
- **Before** leaving the operating position, stop the engine, remove the key, and wait for all moving parts to stop.
- Do not wear loose-fitting clothing that could get caught in moving parts.
- If a shield, safety device, or decal is damaged, illegible, or lost, repair or replace it before beginning operation. Also, tighten any loose fasteners.
- **Do not** smoke while handling gasoline.
- **Do not** use the machine on a roof.
- Do not touch the engine while it is running or soon after it has stopped because the engine may be hot enough to cause a burn.
- Perform only those maintenance instructions described in this manual. Before performing any maintenance, service, or adjustment, stop the engine, remove the key, and disconnect the wire from the spark plug. If major repairs are ever needed, contact an Authorized Service Dealer.
- Do not change the governor settings on the engine.
- When storing the machine for more than 30 days, drain the fuel from the fuel tank to prevent a potential hazard.

Store fuel in an approved fuel container. Remove the key from the ignition switch before storing the machine.

- Purchase only genuine Toro replacement parts and accessories.

Sound Pressure

This machine has a sound pressure level at the operator's ear of 87 dBA, which includes an Uncertainty Value (K) of 1 dBA. The sound pressure level was determined according to the procedures outlined in EN ISO 11201.

Sound Power

This machine has a guaranteed sound power level of 102 dBA, which includes an Uncertainty Value (K) of 3.75 dBA. The sound power level was determined according to the procedures outlined in EN ISO 3744.

Vibration

Measured vibration level for the left hand = 4.4 m/s^2.

Measured vibration level for the right hand = 3.1 m/s^2.

Uncertainty Value (K) = 2.2 m/s^2.

The measured values were determined according to the procedures outlined in EN ISO 20643.

Safety and Instructional Decals

Important: Safety and instruction decals are located near areas of potential danger. Replace damaged decals.

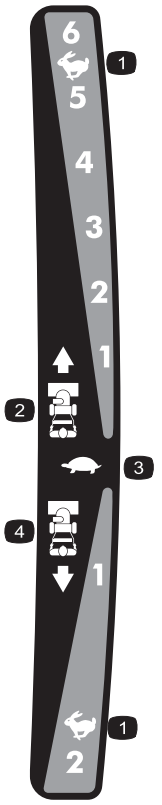

121–6823

1. Fast
2. Forward speeds
3. Slow
4. Reverse speeds



121–6817

1. Cutting dismemberment, impeller and cutting dismemberment, auger hazards—keep bystanders a safe distance from the snowthrower.



121–1239

Reorder part no. 119–7629



121–1240

Reorder part no. 120–7194

1. Traction drive—squeeze the lever to engage; release the lever to disengage.
2. Warning—read the *Operator's Manual*.
3. Cutting/dismemberment hazard, impeller—do not place your hand in the chute; stop the engine before leaving the operating position, use the tool to clear the chute.
4. Cutting dismemberment hazard, impeller—keep away from moving parts; remove the ignition key and read the instructions before servicing or performing maintenance.
5. Thrown object hazard—keep bystanders a safe distance from the snowthrower.
6. Auger/impeller drive—squeeze the lever to engage; release the lever to disengage.



Briggs & Stratton Part No. 273676

1. Stop
2. Slow
3. Fast



Briggs & Stratton Part No. 276925

1. Warning—read the *Operator's Manual.*
2. Warning—fire hazard.
3. Warning—toxic gas inhalation hazard.
4. Warning—hot surface/burn hazard.

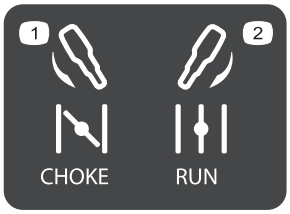

Briggs & Stratton Part No. 275949

1. Choke on (Choke)
2. Choke off (Run)

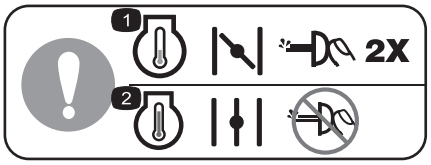

Briggs & Stratton Part No. 277566

1. When starting a cold engine, close the choke and press the primer two times.
2. When starting a warm engine, open the choke and do not press the primer.

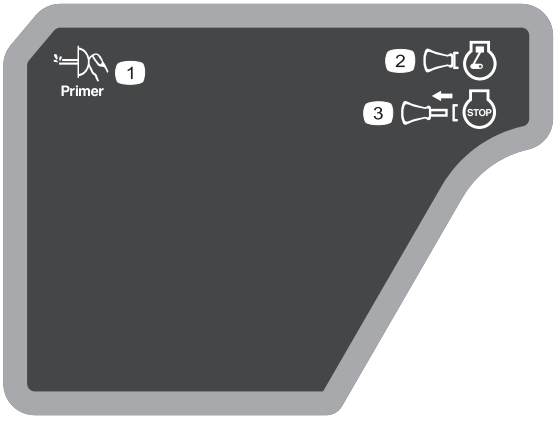

Briggs & Stratton Part No. 277588

1. Primer
2. Ignition key in (Engine—Run)
3. Ignition key out (Engine—Stop)



Briggs & Stratton Part No. 278866

1. Fuel—On
2. Fuel—Off

Setup

Loose Parts

Use the chart below to verify that all parts have been shipped.

Procedure	Description	Qty.	Use
1	Handle bolts Curved washers Locknuts	2 2 2	Install the upper handle.
2	Hairpin cotter Flat washer	2 3	Install the traction control linkage.
3	Nut Carriage bolt Flat washer	2 2 2	Install the chute.
4	Carriage bolts Locknuts	2 2	Install the chute control rod.
5	No parts required	–	Fill the engine with oil.
6	No parts required	–	Check the tire pressure.
7	No parts required	–	Check the skids.
8	No parts required	–	Check the operation of the traction drive.

1

Installing the Upper Handle

Parts needed for this procedure:

2	Handle bolts
2	Curved washers
2	Locknuts

Procedure

1. Lift and rotate the upper handle and position it over the lower handle (Figure 3).
2. Install 2 handle bolts, 2 curved washers, and 2 locknuts in the lower handle holes (Figure 3).

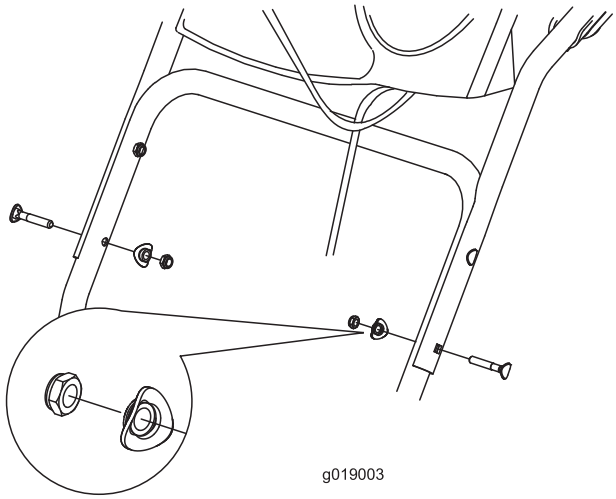

Figure 3

2

Installing the Traction Control Linkage

Parts needed for this procedure:

2	Hairpin cotter
3	Flat washer

Procedure

1. Insert the lower end of the rod into the lower link arm so that the bent end of the speed control rod faces rearward (Figure 4).

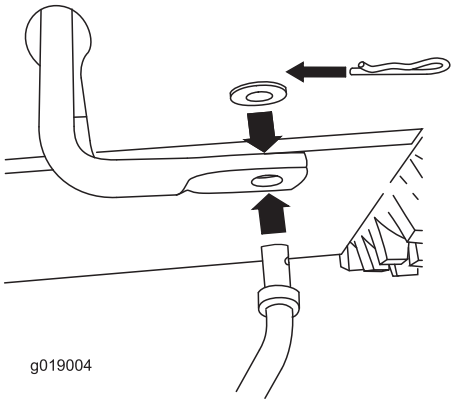

Figure 4

2. Secure the lower end of the speed control rod with a flat washer and a hairpin cotter (Figure 4).
3. Place a flat washer on the trunnion (Figure 5).

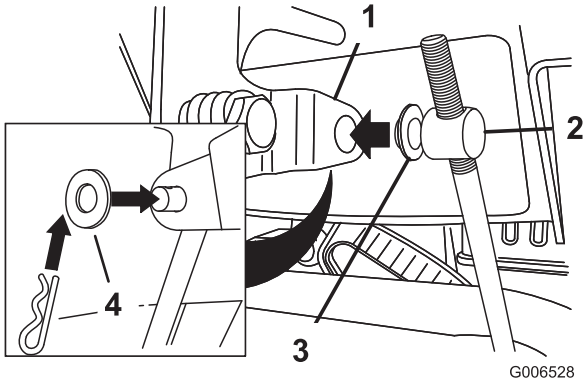

Figure 5

1. Speed selector lever
2. Trunnion
3. Inner washer
4. Outer washer

4. Shift the speed selector lever into Position R2.
5. Rotate the lower link arm fully upward (counterclockwise) (Figure 6).

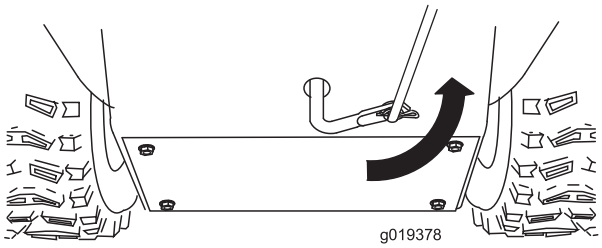

Figure 6

6. Pull up on the speed control rod and insert the trunnion into the hole in the speed selector lever (Figure 5).

   Note: If the trunnion does not fit into the hole when you lift up on the speed control rod, rotate the trunnion upward or downward on the speed control rod until it fits.

7. Secure the trunnion and upper end of the speed control rod with a washer and a hairpin cotter.

   Note: For easier installation, look down through the opening in the speed selector (Figure 7).

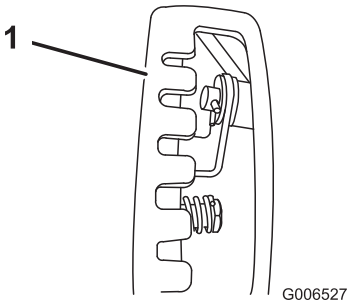

Figure 7

1. Speed selector

3

Installing the Chute

Parts needed for this procedure:

2	Nut
2	Carriage bolt
2	Flat washer

Procedure

1. Place the chute on the frame and the align the discharge chute mount to the chute support.

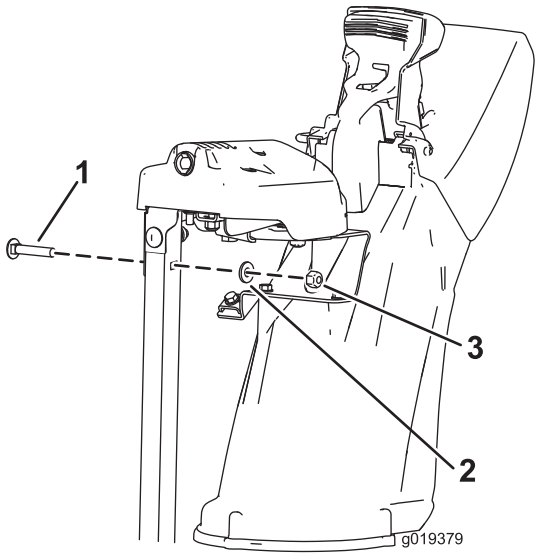

Figure 8

1. Carriage bolt
2. Flat washer
3. Nut

2. Secure the discharge chute mount using 2 bolts, 2 nuts, and 2 flat washers.

4

Installing the Chute Control Rod

Parts needed for this procedure:

2	Carriage bolts
2	Locknuts

Procedure

1. Remove the blue rod cap from the chute control rod.
2. Insert the front end of the rod into the opening in the back of the chute gear cover until it slides into the chute gear (Figure 10).

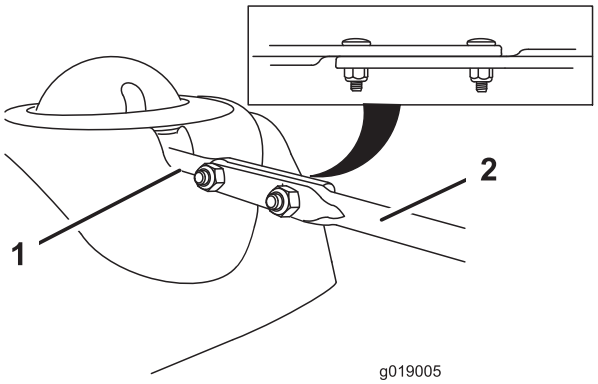

Figure 9

1. Short rod
2. Long chute control rod

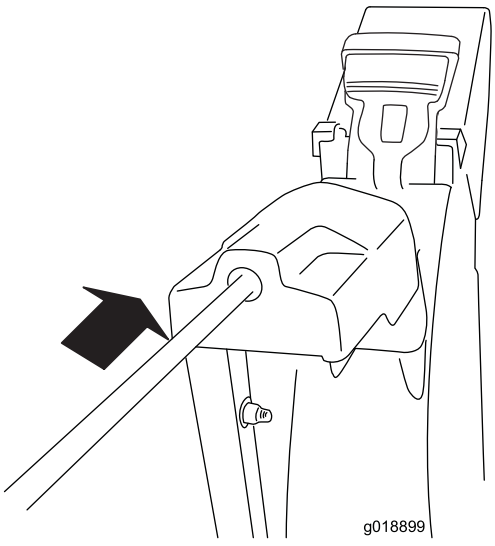

Figure 10

3. Align the holes in the nested ends of the rods and insert 2 carriage bolts (in the loose parts bag) through

the short rod from the left side of the machine (from the operating position).

4. Ensure the chute control operates smoothly.

5

Filling the Engine with Oil

No Parts Required

Procedure

Your machine comes with oil in the engine crankcase.

Note: Before starting the engine, check the oil level and add oil if necessary.

Use automotive detergent oil with an API service classification of SF, SG, SH, SJ, SL, or higher. Refer to your engine owner's manual.

Use Figure 11 below to select the best oil viscosity for the outdoor temperature range expected:

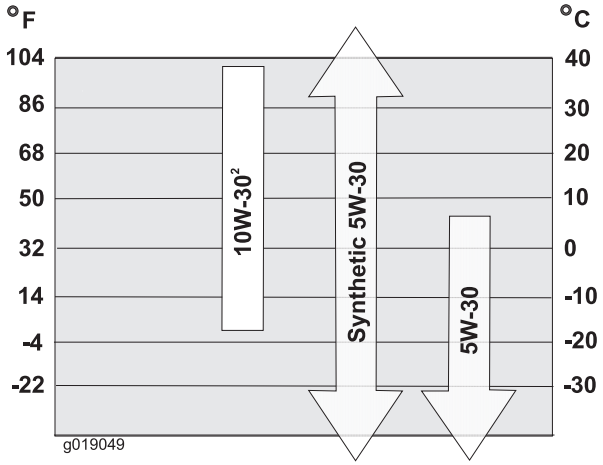

Figure 11

Engine Oil Capacities

Model	Engine Oil Capacity
38810	18 to 20 oz. (0.53 to 0.59 l)

1. Remove the dipstick and **slowly** pour oil into the oil fill tube to raise the oil level to the Full mark on the dipstick. **Do not overfill** (Figure 12). Refer to Checking the Engine Oil Level in Maintenance.

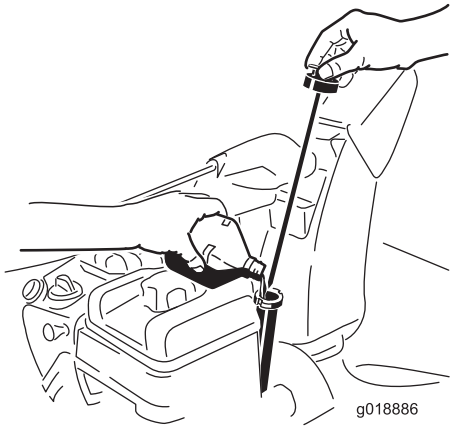

Figure 12

2. Install the dipstick securely.

Note: Do not spill oil around the oil fill tube; oil could leak onto traction parts and cause the traction to slip.

6

Checking the Tire Pressure

No Parts Required

Procedure

The tires are overinflated at the factory for shipping. Reduce the pressure equally in both tires to between 17 and 20 psi (116 and 137 kPa).

7

Checking the Skids

No Parts Required

Procedure

Refer to Checking and Adjusting the Skids in Maintenance.

8

Checking the Traction Drive Operation

No Parts Required

Procedure

⚠ CAUTION

If the traction drive is not properly adjusted, the machine may move in the direction opposite of what you intended, causing injury and/or property damage.

Carefully check the traction drive and adjust it properly, if necessary.

1. Start the engine; refer to Starting the Engine.
2. Move the speed selector to Position R1; refer to Operating the Speed Selector.
3. Squeeze the left hand (traction) lever to the hand-grip (Figure 13).

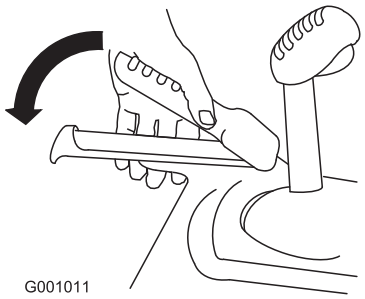

Figure 13

The machine should move rearward. If the machine does not move or moves forward, complete the following:

A. Release the traction lever and stop the engine.

B. Disconnect the trunnion from the speed selector lever (Figure 5).

C. Turn the trunnion downward (clockwise) on the speed control rod (Figure 5).

D. Connect the trunnion to the speed selector lever (Figure 5).

4. Release the traction lever.
5. Move the speed selector to the Position 1; refer to Operating the Speed Selector.
6. Squeeze the left hand (traction) lever to the hand-grip (Figure 13).

   The machine should move forward. If the machine does not move or moves rearward, complete the following:

   A. Release the traction lever and stop the engine.

   B. Disconnect the trunnion from the speed selector lever (Figure 5).

   C. Turn the trunnion upward (counterclockwise) on the speed control rod (Figure 5).

   D. Connect the trunnion to the speed selector lever (Figure 5).

7. If you made any adjustments, repeat this procedure until no adjustments are required.

Important: If the machine moves when the traction lever is in the released position, check the traction cable (refer to Checking and Adjusting the Traction Cable) or take the machine to an Authorized Service Dealer for service.

Product Overview

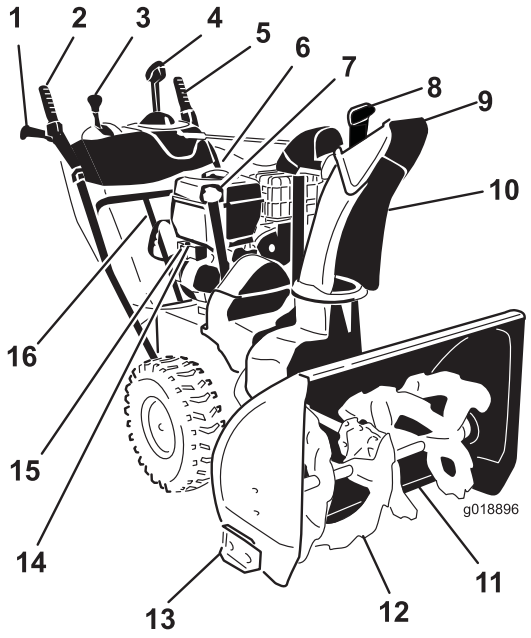

Figure 14

1. Hand-grip (2)
2. Auger/impeller lever
3. Speed selector lever
4. Quick lever discharge chute control
5. Traction lever
6. Fuel tank cap
7. Engine oil fill tube/dipstick
8. Chute deflector trigger
9. Chute deflector
10. Discharge chute
11. Scraper
12. Auger
13. Skid (2)
14. Electric starter button
15. Electric starter plug
16. Snow cleanout tool

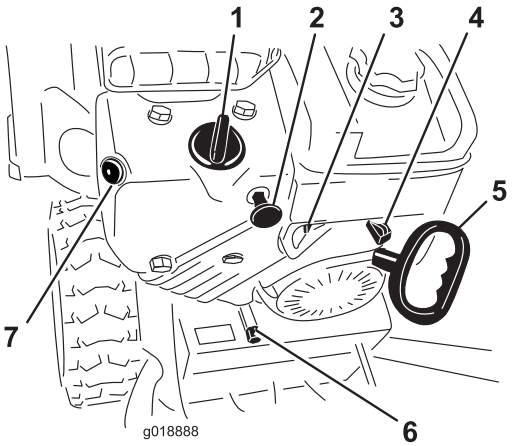

Figure 15

1. Choke
2. Ignition switch
3. Fuel shutoff valve
4. Throttle
5. Recoil starter
6. Oil drain plug
7. Primer

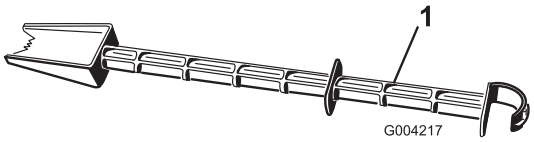

Figure 16

1. Snow cleanout tool (attached to the handle)

Operation

Note: Determine the left and right sides of the machine from the normal operating position.

Freewheeling or Using the Self-propel Drive

You can operate the snowthrower with the self-propel feature engaged or disengaged (freewheeling).

To freewheel, insert the axle pins through the axle holes, but not through the wheel hubs (Figure 17).

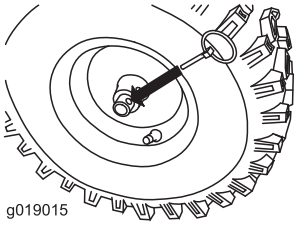

Figure 17

To self-propel, insert the axle pins through the holes in the wheel hubs and the inner axle holes (Figure 18).

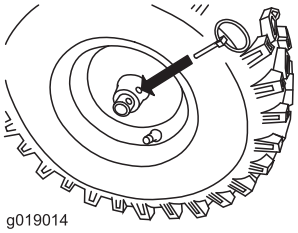

Figure 18

Filling the Fuel Tank

⚠ DANGER

Gasoline is extremely flammable and explosive. A fire or explosion from gasoline can burn you and others.

- **To prevent a static charge from igniting the gasoline, place the container and/or machine on the ground before filling, not in a vehicle or on an object.**
- **Fill the tank outdoors when the engine is cold. Wipe up spills.**
- **Do not handle gasoline when smoking or around an open flame or sparks.**
- **Store gasoline in an approved fuel container, out of the reach of children.**

- For best results, use only clean, fresh, unleaded gasoline with an octane rating of 87 or higher ((R+M)/2 rating method).
- Oxygenated fuel with up to 10% ethanol or 15% MTBE by volume is acceptable.
- **Do Not** use ethanol blends of gasoline (such as E15 or E85) with more than 10% ethanol by volume. Performance problems and/or engine damage may result which may not be covered under warranty.
- **Do Not** use gasoline containing methanol.
- **Do Not** store fuel either in the fuel tank or fuel containers over the winter unless a fuel stabilizer is used.
- **Do Not** add oil to gasoline.

Important: To reduce starting problems, add fuel stabilizer to the fuel all season, mixing it with gasoline less than 30 days old. *Do not add oil to the gasoline.*

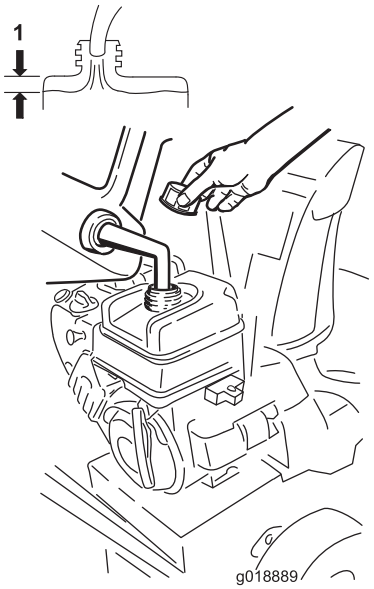

Figure 19

1. 1-1/2 inch (3.8 cm)

Starting the Engine

1. Check the engine oil level. Refer to Checking the Engine Oil Level in Maintenance.
2. Turn the fuel shutoff valve 1/4 turn counterclockwise to open it (Figure 20).

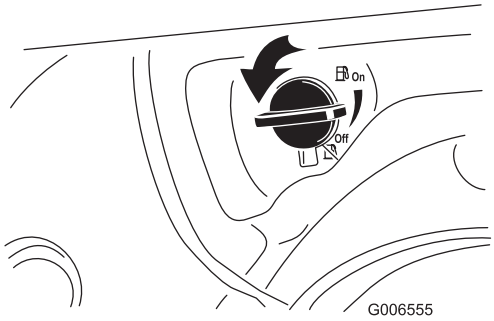

Figure 20

3. Insert the ignition key (Figure 21).

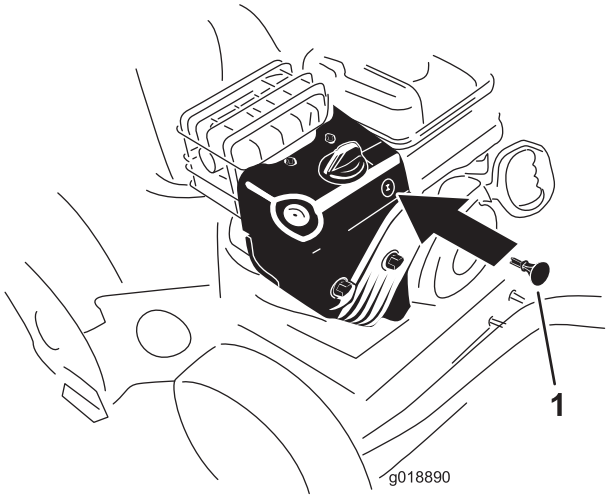

Figure 21

1. Ignition key

4. Firmly push in the primer with your thumb 2 times (15°F or -9°C or above) or 4 times (below 15°F or -9°C), holding the primer in for a second before releasing it each time (Figure 22).

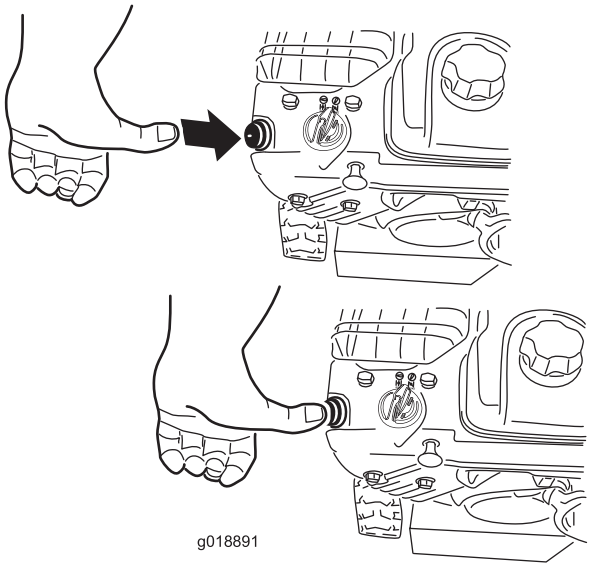

Figure 22

5. Rotate the choke to the Choke position (Figure 23).

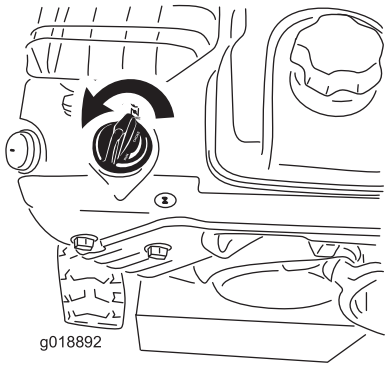

Figure 23

6. Move the throttle to the Fast position (Figure 24).

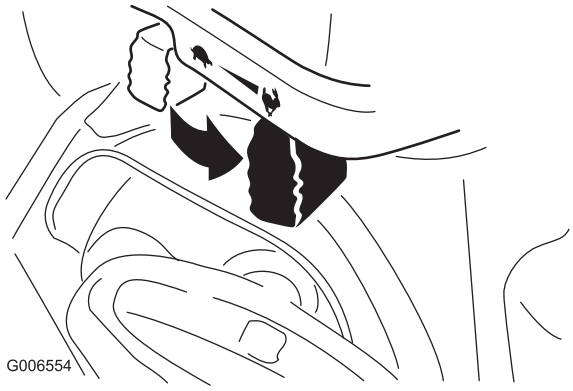

Figure 24

7. Start the machine pulling the recoil starter or pressing the electric-starter button (Figure 25).

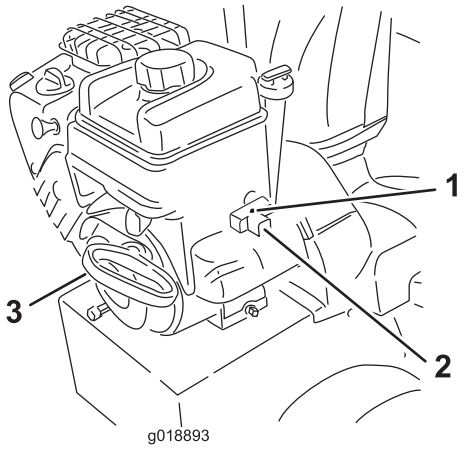

Figure 25

1. Electric-starter button
2. Electric starter plug
3. Recoil starter

Note: To use the electric starter, connect a power cord to the electric starter plug first and then to a power outlet.

Important: To prevent damaging the electric starter, run it in short cycles (5 seconds maximum, then wait one minute before trying to start it again). If the engine still does not start, take the machine to an Authorized Service Dealer for service.

8. Disconnect the power cord from the power outlet first and then from the machine.
9. Allow the engine to warm up for several minutes, move the choke toward the Run position. Wait for the engine to run smoothly before each choke adjustment.

⚠ CAUTION

If you leave the machine plugged into a power outlet, someone can inadvertently start the machine and injure people or damage property.

Unplug the power cord whenever you are not starting the machine.

Stopping the Engine

1. Move the throttle to the Slow position, and then to the Stop position (Figure 26).



Figure 26

2. Wait for all moving parts to stop before leaving the operating position.
3. Remove the ignition key.
4. Close the fuel shutoff valve by rotating it clockwise (Figure 27).

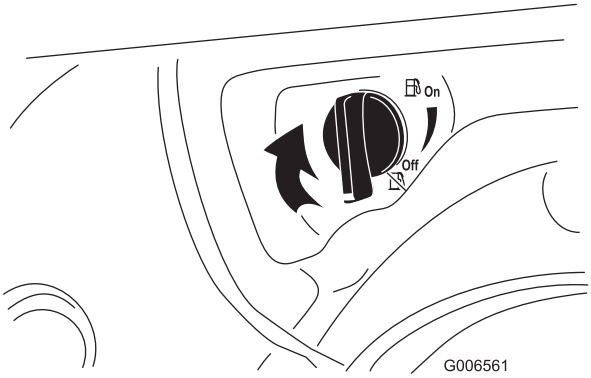

Figure 27

5. Pull the recoil starter 3 or 4 times. This helps prevent the recoil starter from freezing up.

Operating the Traction Drive

⚠ CAUTION

If the traction drive is not properly adjusted, the machine may move in the direction opposite of what you intended, causing injury and/or property damage.

Carefully check the traction drive and adjust it properly, if necessary; refer to Checking the Traction Drive Operation in Setup for more information.

Important: If the machine moves when the traction lever is in the released position, check the traction cable (refer to Checking and Adjusting the Traction Cable) or take the machine to an Authorized Service Dealer for service.

1. To engage the traction drive, squeeze the left hand (traction) lever to the hand-grip (Figure 28).

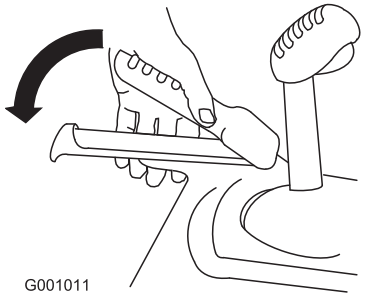

Figure 28

2. To stop the traction drive, release the traction lever.

Operating the Speed Selector

The speed selector has 6 forward and 2 reverse gears. To change speeds, release the traction lever and shift the speed selector lever to the desired position (Figure 29). The lever locks in a notch at each speed selection.

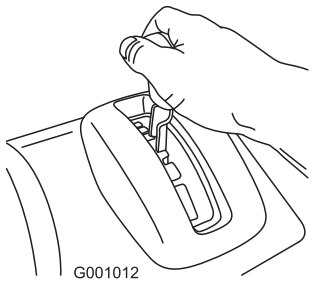

Figure 29

Operating the Auger/Impeller Drive

1. To engage the auger/ impeller drive, squeeze the right hand (auger/ impeller) lever to the handgrip (Figure 30).

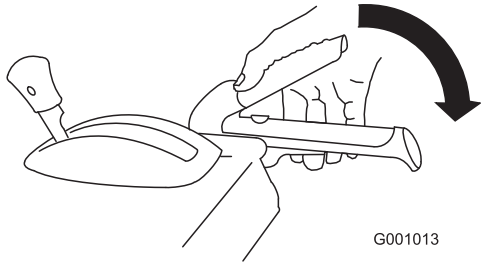

Figure 30

2. To stop the auger and impeller, release the right hand lever.

   Important: When you engage both the auger/impeller lever and the traction lever, the traction lever locks the auger/impeller lever down, freeing your right hand. To release both levers, simply release the left hand (traction) lever.

3. If the auger and impeller continue to rotate when you release the auger/impeller lever, do not operate the machine. Check the auger/impeller cable (refer to Checking and Adjusting the Auger/Impeller Cable) and adjust it if necessary. Otherwise, take the machine to an Authorized Dealer for service.

⚠ WARNING

If the auger and impeller continue to rotate when you release the auger/impeller lever, you could seriously injure yourself or others.

Do not operate the machine. Take it to an Authorized Service Dealer for service.

Operating the Quick Lever

Moving the Discharge Chute

Push the Quick Lever forward; move the Quick Lever to the left to move the discharge chute to the left; move the Quick Lever to the right to move the discharge chute to the right. Release the lever to lock the discharge chute in place (Figure 31).

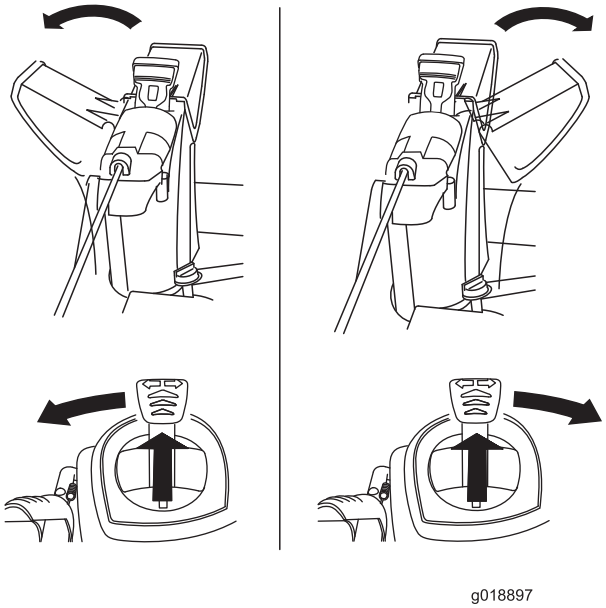

g018897

Figure 31

- If the chute does not move, refer to Adjusting the Discharge Chute Latch.
- If the chute does not lock into place when you release the lever, refer to Adjusting the Discharge Chute Latch.

Moving the Chute Deflector

To raise or lower the angle of the chute deflector, press the trigger on the chute deflector and move the chute deflector up or down (Figure 32).

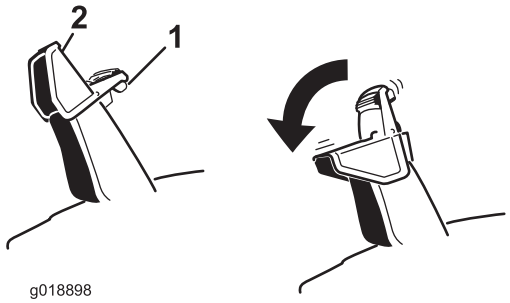

g018898

Figure 32

1. Chute deflector trigger
2. Chute deflector

Unclogging the Discharge Chute

If the auger/impeller is running but there is no snow coming out of the discharge chute, the discharge chute may be clogged.

- To unclog the discharge chute, stay in the operating position and release the left hand (traction) lever. While running the auger/impeller, push down on the handles to raise the front of the machine a few inches (centimeters) off the pavement. Then lift the handles quickly to bump the front of the machine on the pavement. Repeat if necessary until a stream of snow comes out the discharge chute.
- If you cannot unclog the discharge chute by bumping the front of the machine, **stop the engine, wait for all moving parts to stop, and use a stick; never use your hand.**

  Important: Unclogging the discharge chute by bumping the front of the machine on the pavement may cause the skids to move. Adjust the skids and tighten the skid bolts securely.

Preventing Freeze-up

- In snowy and cold conditions, some controls and moving parts may freeze. **Do not use excessive force when trying to operate frozen controls.** If you have difficulty operating any control or part, start the engine and let it run for a few minutes.
- After using the machine, let the engine run for a few minutes to prevent moving parts from freezing. Engage the auger/impeller to clear any remaining snow from inside the housing. Rotate the Quick Stick to prevent it from freezing. Stop the engine, wait for all moving parts to stop, and remove all ice and snow from the machine.
- With the engine off, pull the recoil starter handle several times and push the electric-starter button once to prevent the recoil and electric starters from freezing up.

Operating Tips

⚠ DANGER

When the machine is in operation, the impeller and auger can rotate and amputate or injure hands and feet.

- **Before adjusting, cleaning, inspecting, troubleshooting, or repairing the machine, stop the engine and wait for all moving parts to stop. Disconnect the wire from the spark plug and keep it away from the plug to prevent someone from accidentally starting the engine.**
- **Remove an obstruction from the discharge chute; refer to Unclogging the Discharge Chute. If necessary, use a stick, not your hands, to remove an obstruction from the discharge chute.**
- **Stay behind the handles and away from the discharge opening while operating the machine.**
- **Keep face, hands, feet, and any other part of your body or clothing away from concealed, moving, or rotating parts.**

⚠ WARNING

The rotor blades can throw stones, toys, and other foreign objects and cause serious personal injury to the operator or to bystanders.

- **Keep the area to be cleared free of all objects that the rotor blades could pick up and throw.**
- **Keep all children and pets away from the area of operation.**

- Always set the throttle to the Fast position when throwing snow.
- If the engine slows down under a load or the wheels slip, shift the machine into a lower gear.
- If the front of the machine rides up, shift the machine into a lower gear. If the front continues to ride up, lift up on the handles.

Maintenance

Note: Determine the left and right sides of the machine from the normal operating position.

Recommended Maintenance Schedule(s)

Maintenance Service Interval	Maintenance Procedure
After the first 2 hours	• Inspect the traction cable and adjust it if necessary. • Inspect the auger/impeller cable and adjust it if necessary.
After the first 5 hours	• Change the engine oil.
Before each use or daily	• Check the engine oil level and add oil if necessary.
Every 25 hours	• Change the engine oil.
Yearly	• Check the skids and the scraper and adjust them if necessary. • Inspect the traction cable and adjust or replace it if necessary. • Inspect the auger/impeller cable and adjust or replace it if necessary. • Check the auger gearbox oil and add oil if necessary.
Yearly or before storage	• Check the air pressure in the tires and inflate them to 17–20 psi (116–137 kPa). • Drain the gasoline and run the engine to dry out the fuel tank and the carburetor at the end of the season. • Have an Authorized Service Dealer inspect and replace the traction drive belt and/or the auger/impeller drive belt, if necessary.

Important: **You can find more information about maintaining and servicing your machine at www.Toro.com.**

Important: **Refer to your engine operator's manual for additional maintenance procedures. For engine adjustments, repairs, or warranty service not covered in this manual, contact an Authorized Briggs & Stratton Servicing Dealer.**

Preparing for Maintenance

1. Move the machine to a level surface.
2. Stop the engine and wait for all moving parts to stop.
3. Disconnect the spark plug wire. Refer to Replacing the Spark Plug.

Checking the Engine Oil Level

Service Interval: Before each use or daily—Check the engine oil level and add oil if necessary.

1. Remove the dipstick, wipe it clean, then fully install the dipstick.
2. Remove the dipstick and check the oil level (Figure 33). If the oil level is below the Add mark on the dipstick, add oil. Refer to Filling the Engine with Oil.

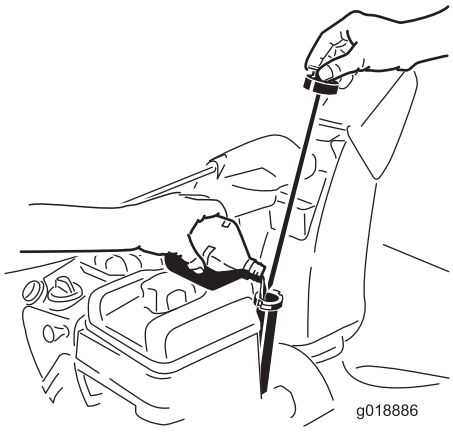

Figure 33

Checking and Adjusting the Skids and Scraper

Service Interval: Yearly—Check the skids and the scraper and adjust them if necessary.

Check the skids and the scraper to ensure that the auger does not contact the paved or gravel surface. Adjust the skids and the scraper as needed to compensate for wear.

1. Check the tire pressure. Refer to Checking the Tire Pressure.
2. Loosen the nuts that secure both skids to the auger sides until the skids slide up and down easily.

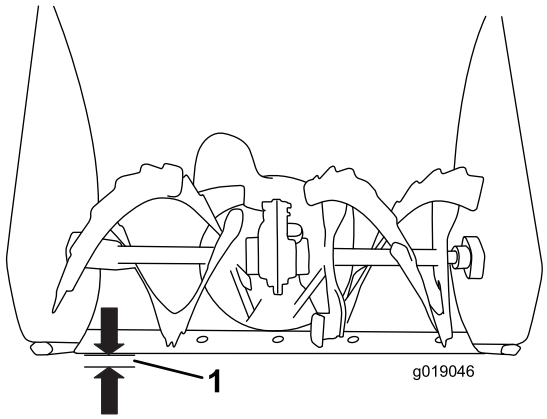

Figure 34

1. 1/8 inch (3 mm)

Important: The auger blades must be supported above the ground by the skids.

3. Ensure that the scraper is 1/8 inch (3 mm) above and parallel to a level surface.

   Note: If the pavement is cracked, rough, or uneven, adjust the skids to raise the scraper. For gravel surfaces, adjust the skids further down to prevent the machine from picking up rocks.

4. Move the skids down until they are even with the ground.
5. Firmly tighten the nuts that secure both skids to the auger sides.

   Note: To quickly adjust the skids if they loosen, support the scraper 1/8 inch (3 mm) off the pavement, then adjust the skids down to the pavement.

   Note: If the skids become excessively worn, you can turn them over and set the unused side toward the pavement.

Checking and Adjusting the Traction Cable

Service Interval: After the first 2 hours—Inspect the traction cable and adjust it if necessary.

Yearly—Inspect the traction cable and adjust or replace it if necessary.

If the machine does not drive in the forward or reverse speeds or it drives when you release the traction lever, adjust the traction cable.

If the left hand (traction) cable is not properly adjusted, do the following steps:

1. Loosen the jam nut.
2. Engage the traction lever and hold it in place (Figure 35).

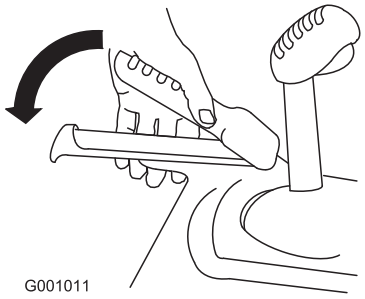

Figure 35

3. Loosen or tighten the turnbuckle to adjust the spring length to 2.18 inches (5.5 cm).

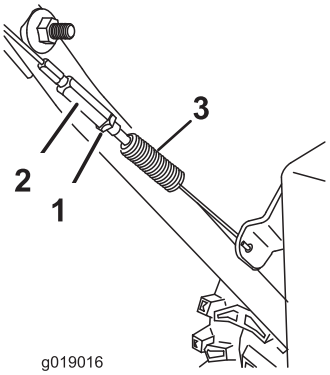

Figure 36

1. Jam nut
2. Turnbuckle
3. Spring
4. 2.18 inches (5.5 cm)

4. Tighten the jam nut (Figure 36), ensuring there is slight tension on the cable.
5. If the traction cable is properly adjusted but a problem remains, contact an Authorized Service Dealer.

Checking and Adjusting the Auger/Impeller Cable

Service Interval: After the first 2 hours—Inspect the auger/impeller cable and adjust it if necessary.

Yearly—Inspect the auger/impeller cable and adjust or replace it if necessary.

1. Loosen the jam nut.
2. Engage the auger/impeller lever and hold it in place (Figure 37).

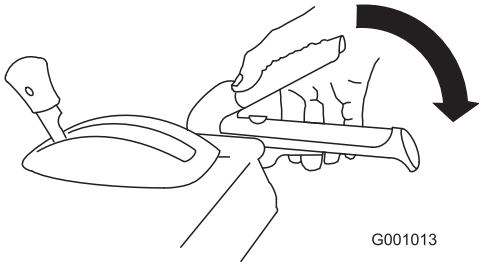

Figure 37

3. Loosen or tighten the turnbuckle to adjust the spring length to 2.75 inches (7 cm) (Figure 38).

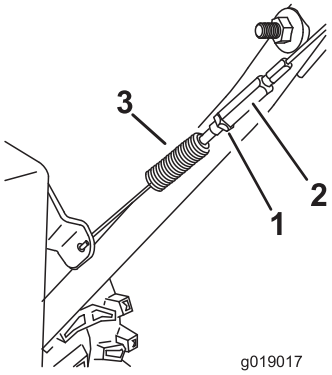

Figure 38

1. Jam nut
2. Turnbuckle
3. Spring
4. 2.75 inches (7 cm)

4. Tighten the jam nut (Figure 38), ensuring there is slight tension on the cable.
5. If the auger/impeller cable is properly adjusted but a problem remains, contact an Authorized Service Dealer.

Checking the Auger Gearbox Oil Level

Service Interval: Yearly—Check the auger gearbox oil and add oil if necessary.

1. Move the machine to a level surface.
2. Clean the area around the pipe plug (Figure 39).

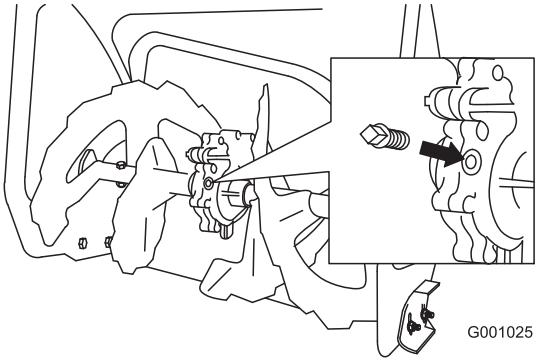

Figure 39

3. Remove the pipe plug from the gearbox.
4. Check the oil level in the gearbox. The oil should be 3/8 inch (9.5 mm) below the filler opening.
5. If the oil level is low, add GL-5 or GL-6, SAE 85-95 EP transmission oil to the gearbox until the point of overflow.

   Note: Do not use synthetic oil.
6. Install the pipe plug in the gearbox.

Changing the Engine Oil

Service Interval: After the first 5 hours—Change the engine oil.

Every 25 hours/Yearly (whichever comes first)—Change the engine oil.

If possible, run the engine just before changing the oil because warm oil flows better and carries more contaminants.

Use automotive detergent oil with an API service classification of SF, SG, SH, SJ, SL, or higher. Refer to your engine owner's manual.

Use Figure 40 below to select the best oil viscosity for the outdoor temperature range expected:

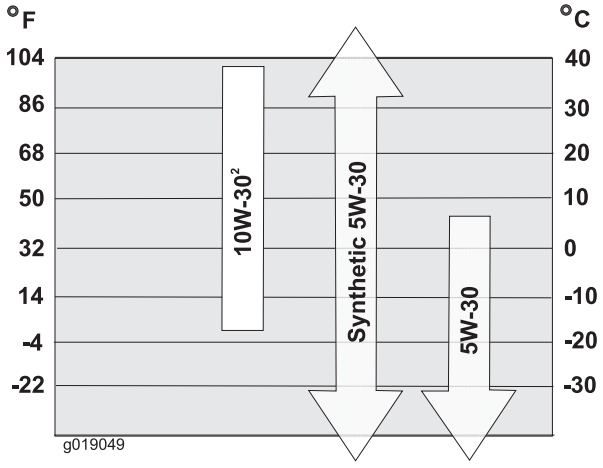

Figure 40

Engine Oil Capacities

Engine Oil Capacities (cont'd.)

Model	Engine Oil Capacity
38810	18 to 20 oz. (0.53 to 0.59 l)

1. Clean the area around the oil drain cap (Figure 41).

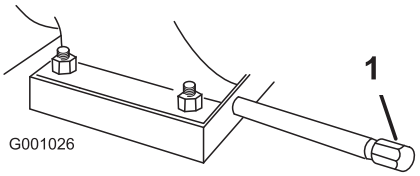

Figure 41

1. Oil drain cap

2. Slide an oil drain pan under the drain extension and remove the oil drain cap.
3. Drain the oil.

   Note: Dispose of the used oil properly at a local recycling center.
4. Install the oil drain cap.
5. Fill the crankcase with oil. Refer to Filling the Engine Crankcase with Oil.

Adjusting the Discharge Chute Latch

If the discharge chute does not lock into the desired position or does not unlock so that you can move it to another position, adjust the discharge chute latch.

1. Loosen the clamp fastener on the chute support plate until the cable is free.

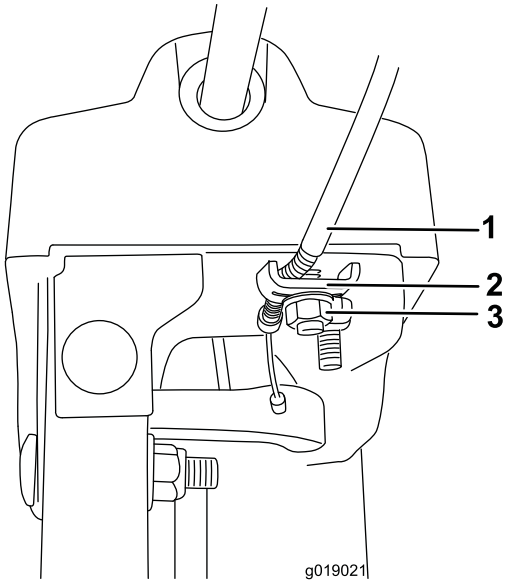

Figure 42

1. Cable conduit
2. Cable clamp
3. Clamp fastener

2. Remove any slack in the cable by pulling the cable conduit rearward.
3. Tighten the clamp fastener while holding the cable in place.

Replacing the Drive Belts

If the auger/impeller drive belt or the traction drive belt becomes worn, oil-soaked, or otherwise damaged, go to www.Toro.com for additional service information or have an Authorized Service Dealer replace the belt.

Storage

⚠ WARNING

- **Gasoline vapors can explode.**
- **Do not store gasoline more than 30 days.**
- **Do not store the machine in an enclosure near an open flame.**
- **Allow the engine to cool before storing it.**

Preparing the Machine for Storage

1. On the last refueling of the year, add fuel stabilizer to fresh fuel as directed by the engine manufacturer.
2. Run the engine for 10 minutes to distribute the conditioned fuel through the fuel system.
3. Loosen the hose clamp that secures the fuel line to the valve and slide the fuel line off the fuel shutoff valve.
4. Open the fuel shutoff valve and allow the fuel to drain out of the fuel tank into an approved fuel container.
5. Install the fuel line onto the fuel shutoff valve and secure it with a hose clamp.
6. Run the machine until the engine stops from running out of fuel.
7. Prime the engine and start it again.
8. Allow the engine to run until it stops. When you can no longer start the engine, it is sufficiently dry.
9. Stop the engine and allow it to cool.
10. Remove the ignition key.
11. Disconnect the spark plug wire.
12. Remove the spark plug, add 1 oz. (30 ml) of oil through the spark plug hole, and pull the starter rope **slowly** several times to distribute oil throughout the cylinder to prevent cylinder corrosion during the off-season.
13. Loosely install the spark plug.
14. Dispose of any unused fuel properly. Recycle it according to local codes, or use it in your automobile.

    Note: Do not store stabilized fuel for more than 90 days.
15. Clean the machine thoroughly.
16. Touch up chipped surfaces with paint available from an Authorized Service Dealer. Sand affected areas before painting, and use a rust preventative to prevent the metal parts from rusting.
17. Tighten all loose screws, bolts, and locknuts. Repair or replace any damaged parts.
18. Cover the machine and store it in a clean, dry place out of the reach of children. Allow the engine to cool before storing it in any enclosure.

Removing the Machine from Storage

1. Remove the spark plug and spin the engine rapidly using the starter to blow the excess oil from the cylinder.
2. Install the spark plug by hand and then torque it to 15 ft-lb (20.4 N-m).
3. Connect the spark plug wire.
4. Perform the annual maintenance procedures as given in the Recommended Maintenance Schedule.

Troubleshooting

Problem	Possible Cause	Corrective Action
Electric starter does not turn (electric-start models only)	1. The power cord is disconnected at the outlet or the machine. 2. The power cord is worn, corroded, or damaged. 3. The power outlet is not energized.	1. Connect the power cord to the outlet and/or the machine. 2. Replace the power cord. 3. Have a qualified electrician energize the outlet.
Engine does not start or starts hard	1. The key is not in the ignition or is in the Stop position. 2. The choke is in the Off position and the primer has not been pressed. 3. The fuel shutoff valve is not open. 4. The throttle is not in the Fast position. 5. The fuel tank is empty or the fuel system contains stale fuel. 6. The spark plug wire is loose or disconnected. 7. The spark plug is pitted, fouled, or the gap is incorrect. 8. The fuel vent cap is restricted. 9. The engine oil level in the engine crankcase is too low or too high.	1. Insert the key into the ignition and turn it to the On position. 2. Move the choke to the On position and press the primer 3 times. 3. Open the fuel shutoff valve. 4. Move the throttle to the Fast position. 5. Drain and/or fill the fuel tank with fresh gasoline (not more than 30 days old). If the problem persists, contact an Authorized Service Dealer. 6. Connect the wire to the spark plug. 7. Check the spark plug and adjust the gap if necessary. Replace the spark plug if it is pitted, fouled, or cracked. 8. Remove the vent restriction or replace the fuel cap. 9. Add or drain oil to adjust the oil level in the engine crankcase to the Full mark on the dipstick.
Engine runs rough	1. The choke is in the On position. 2. The fuel shutoff valve is not completely open. 3. The fuel tank is nearly empty or contains stale fuel. 4. The spark plug wire is loose. 5. The spark plug is pitted, fouled, or the gap is incorrect. 6. The engine oil level in the engine crankcase is too low or too high.	1. Move the choke to the Off position. 2. Open the fuel shutoff valve. 3. Drain and fill the fuel tank with fresh gasoline (not more than 30 days old). If the problem persists, contact an Authorized Service Dealer. 4. Connect the wire to the spark plug. 5. Check the spark plug and adjust the gap if necessary. Replace the spark plug if it is pitted, fouled, or cracked. 6. Add or drain oil to adjust the oil level in the engine crankcase to the Full mark on the dipstick.

Problem	Possible Cause	Corrective Action
Engine runs, but the machine discharges snow poorly or not at all	1. The throttle is not in the Fast position when throwing snow.	1. Move the throttle to the Fast position.
	2. The machine is moving too fast to clear the snow.	2. Shift the machine into a lower gear.
	3. You are trying to remove too much snow per swath.	3. Reduce the amount of snow removed per swath.
	4. You are trying to remove extremely heavy or wet snow.	4. Don't overload the machine with extremely heavy or wet snow.
	5. The discharge chute is plugged.	5. Unclog the discharge chute.
	6. The auger/impeller drive belt is loose or is off the pulley.	6. Install and/or adjust the auger/impeller drive belt; refer to www.Toro.com for servicing information or take the machine to an Authorized Service Dealer.
	7. The auger/impeller drive belt is worn or broken.	7. Replace the auger/impeller drive belt; refer to www.Toro.com for servicing information or take the machine to an Authorized Service Dealer.
Discharge chute either does not lock into place or does not move	1. The discharge chute latch is not properly adjusted.	1. Adjust the discharge chute latch.
The machine does not properly clear the snow off the surface	1. The skids and/or scraper are not properly adjusted.	1. Adjust the skids and/or the scraper.
	2. The pressure in the tires is not equal.	2. Check and adjust the pressure in one or both tires.

Notes:

International Distributor List

Distributor:	Country:	Phone Number:	Distributor:	Country:	Phone Number:
Atlantis Su ve Sulama Sisstemleri Lt	Turkey	90 216 344 86 74	Maquiver S.A.	Colombia	57 1 236 4079
Balama Prima Engineering Equip.	Hong Kong	852 2155 2163	Maruyama Mfg. Co. Inc.	Japan	81 3 3252 2285
B-Ray Corporation	Korea	82 32 551 2076	Agrolanc Kft	Hungary	36 27 539 640
Casco Sales Company	Puerto Rico	787 788 8383	Mountfield a.s.	Czech Republic	420 255 704 220
Ceres S.A.	Costa Rica	506 239 1138	Munditol S.A.	Argentina	54 11 4 821 9999
CSSC Turf Equipment (pvt) Ltd.	Sri Lanka	94 11 2746100	Oslinger Turf Equipment SA	Ecuador	593 4 239 6970
Cyril Johnston & Co.	Northern Ireland	44 2890 813 121	Oy Hako Ground and Garden Ab	Finland	358 987 00733
Equiver	Mexico	52 55 539 95444	Parkland Products Ltd.	New Zealand	64 3 34 93760
Femco S.A.	Guatemala	502 442 3277	Prato Verde S.p.A.	Italy	39 049 9128 128
G.Y.K. Company Ltd.	Japan	81 726 325 861	Prochaska & Cie	Austria	43 1 278 5100
Geomechaniki of Athens	Greece	30 10 935 0054	RT Cohen 2004 Ltd.	Israel	972 986 17979
Guandong Golden Star	China	86 20 876 51338	Riversa	Spain	34 9 52 83 7500
Hako Ground and Garden	Sweden	46 35 10 0000	Sc Svend Carlsen A/S	Denmark	45 66 109 200
Hako Ground and Garden	Norway	47 22 90 7760	Solvert S.A.S.	France	33 1 30 81 77 00
Hayter Limited (U.K.)	United Kingdom	44 1279 723 444	Spypros Stavrinides Limited	Cyprus	357 22 434131
Hydroturf Int. Co Dubai	United Arab Emirates	97 14 347 9479	Surge Systems India Limited	India	91 1 292299901
Hydroturf Egypt LLC	Egypt	202 519 4308	T-Markt Logistics Ltd.	Hungary	36 26 525 500
Irriamc	Portugal	351 21 238 8260	Toro Australia	Australia	61 3 9580 7355
Irrigation Products Int'l Pvt Ltd.	India	0091 44 2449 4387	Toro Europe NV	Belgium	32 14 562 960
Jean Heybroek b.v.	Netherlands	31 30 639 4611			

European Privacy Notice

The Information Toro Collects
Toro Warranty Company (Toro) respects your privacy. In order to process your warranty claim and contact you in the event of a product recall, we ask you to share certain personal information with us, either directly or through your local Toro company or dealer.

The Toro warranty system is hosted on servers located within the United States where privacy law may not provide the same protection as applies in your country.

BY SHARING YOUR PERSONAL INFORMATION WITH US, YOU ARE CONSENTING TO THE PROCESSING OF YOUR PERSONAL INFORMATION AS DESCRIBED IN THIS PRIVACY NOTICE.

The Way Toro Uses Information
Toro may use your personal information to process warranty claims, to contact you in the event of a product recall and for any other purpose which we tell you about. Toro may share your information with Toro's affiliates, dealers or other business partners in connection with any of these activities. We will not sell your personal information to any other company. We reserve the right to disclose personal information in order to comply with applicable laws and with requests by the appropriate authorities, to operate our systems properly or for our own protection or that of other users.

Retention of your Personal Information
We will keep your personal information as long as we need it for the purposes for which it was originally collected or for other legitimate purposes (such as regulatory compliance), or as required by applicable law.

Toro's Commitment to Security of Your Personal Information
We take reasonable precautions in order to protect the security of your personal information. We also take steps to maintain the accuracy and current status of personal information.

Access and Correction of your Personal Information
If you would like to review or correct your personal information, please contact us by email at legal@toro.com.

Australian Consumer Law

Australian customers will find details relating to the Australian Consumer Law either inside the box or at your local Toro Dealer.

The Toro Warranty and The Toro GTS Starting Guarantee

Conditions and Products Covered

The Toro Company and its affiliate, Toro Warranty Company, pursuant to an agreement between them, jointly promise to repair for the original purchaser[1] the Toro Product listed below if defective in materials or workmanship or if the Toro GTS (Guaranteed to Start) engine will not start on the first or second pull, provided the routine maintenance required in the *Operator's Manual* have been performed.

The following time periods apply from the date of purchase:

Products	Warranty Period
Walk Power Mowers	
• Cast Deck	5 years Residential Use[2] 90 Days Commercial Use
• Engine	5 years GTS Guarantee, Residential Use[3]
• Battery	2 years
• Steel Deck	2 years Residential Use[2] 90 Days Commercial Use
• Engine	2 years GTS Guarantee, Residential Use[3]
TimeMaster Mowers	3 years Residential Use[2] 90 Days Commercial Use
• Engine	3 years GTS Guarantee, Residential Use[3]
• Battery	2 years
Electric Hand Held Products	2 years Residential Use[2] No Warranty for Commercial Use
Snowthrowers	
• Single Stage	2 years Residential Use[2] 45 Days Commercial Use
• Engine	2 years GTS Guarantee, Residential Use[3]
• Two Stage	3 years Residential Use[2] 45 Days Commercial Use
• Chute, chute deflector and impeller housing cover	Lifetime (original owner only)[5]
Electric Snowthrowers	2 years Residential Use[2] No Warranty for Commercial Use
All Ride-On Units Below	
• Engine	See engine manufacturer's warranty[4]
• Battery	2 years Residential Use[2]
• Attachments	2 years Residential Use[2]
DH Lawn & Garden Tractors	2 years Residential Use[2] 90 Days Commercial Use
XLS Lawn & Garden Tractors	3 years Residential Use[2] 90 Days Commercial Use
TimeCutter	3 years Residential Use[2] 90 Days Commercial Use
TITAN Mowers	3 years or 240 hours[5]
• Frame	Lifetime (original owner only)[6]
Z Master Mowers — 2000 Series	4 years or 500 hours[5]
• Frame	Lifetime (original owner only)[6]

[1]Original Purchaser means the person who originally purchased the Toro Product.

[2]Residential use means use of the product on the same lot as your home. Use at more than one location is considered commercial use and the commercial use warranty would apply.

[3]The Toro GTS Starting Guarantee does not apply when the product is used commercially.

[4]Some engines used on Toro Products are warranted by the engine manufacturer.

[5]Whichever occurs first.

[6]Lifetime Frame Warranty - If the main frame, consisting of the parts welded together to form the tractor structure that other components such as the engine are secured to, cracks or breaks in normal use, it will be repaired or replaced, at Toro's option, under warranty at no cost for parts and labor. Frame failure due to misuse or abuse and failure or repair required due to rust or corrosion are not covered.

This warranty covers the cost of parts and labor, but you must pay transportation costs.

Warranty may be denied if the hour meter is disconnected, altered, or shows signs of being tampered with.

Owner Responsibilities

You must maintain your Toro Product by following the maintenance procedures described in the *Operator's Manual*. Such routine maintenance, whether performed by a dealer or by you, is at your expense.

Instructions for Obtaining Warranty Service

If you think that your Toro Product contains a defect in materials or workmanship, follow this procedure:

1. Contact your seller to arrange service of the product. If for any reason it is impossible for you to contact your seller, you may contact any Toro Authorized Distributor to arrange service. See attached Distributor List.
2. Bring the product and your proof of purchase (sales receipt) to the servicing outlet. If for any reason you are dissatisfied with the servicing outlet's analysis or with the assistance provided, contact us at:

   Toro Customer Care Department, RLC Division
   Toro Warranty Company
   8111 Lyndale Avenue South
   Bloomington, MN 55420-1196
   001–952–948–4707

Items and Conditions Not Covered

This express warranty does not cover the following:

- Cost of regular maintenance service or wear parts, such as blades, rotor blades (paddles), scraper blades, belts, fuel, lubricants, oil changes, spark plugs, pneumatic tires, cable/linkage or brake adjustments
- Any product or part which has been altered or misused and requires replacement or repair due to accidents or lack of proper maintenance
- Repairs necessary due to failure to use fresh fuel (less than one month old), or failure to properly prepare the unit prior to any period of non-use over one month
- All repairs covered by these warranties must be performed by an authorized Toro servicing outlet using approved replacement parts.

General Conditions

The purchaser is covered by the national laws of each country. The rights to which the purchaser is entitled with the support of these laws are not restricted by this warranty.

Form No. 3375-223 Rev B

Schneefräse Power Max 724 OE

Modellnr. 38810—Seriennr. 313000001 und höher

Bedienungsanleitung

Einführung

Diese Schneefräse sollte von Privatleuten oder geschulten Lohnarbeitern verwendet werden. Die Maschine ist für das Räumen von Schnee von geteerten Oberflächen, wie z. B. Einfahrten oder Gehwegen, und anderen Gehbereichen auf privatem oder öffentlichem Gelände gedacht. Sie ist nicht zum Räumen von anderen Materialien (außer Schnee) gedacht; ein Modell mit drehbarer Schürfleiste ist auch nicht zum Räumen von Kiesoberflächen gedacht.

Lesen Sie diese Informationen sorgfältig durch, um sich mit dem ordnungsgemäßen Einsatz und der Wartung des Geräts vertraut zu machen und Verletzungen und eine Beschädigung des Geräts zu vermeiden. Sie tragen die Verantwortung für einen ordnungsgemäßen und sicheren Einsatz des Geräts.

Sie können Toro direkt unter www.Toro.com hinsichtlich Produkt- und Zubehörinformationen, Standort eines Händlers oder Registrierung des Produkts kontaktieren.

Wenden Sie sich an den offiziellen Toro Vertragshändler oder Kundendienst, wenn Sie eine Serviceleistung, Toro Originalersatzteile oder weitere Informationen benötigen. Haben Sie dafür die Modell- und Seriennummern der Maschine griffbereit Bild 1 zeigt die Position der Modell- und Seriennummern an der Maschine. Tragen Sie hier bitte die Modell- und Seriennummern des Geräts ein.

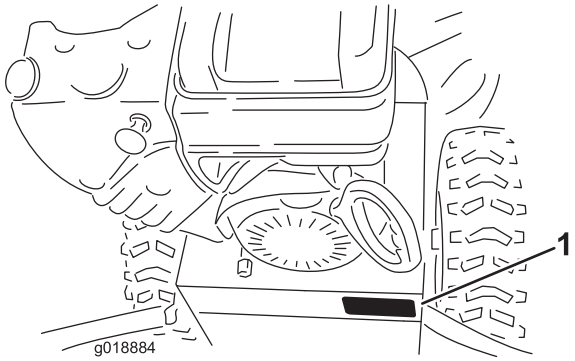

Bild 1

1. Typenschild mit Modell- und Seriennummer

Modellnr. _____

Seriennr. _____

In dieser Anleitung werden potenzielle Gefahren angeführt, und Sicherheitsmeldungen werden vom Sicherheitswarnsymbol (Bild 2) gekennzeichnet, das auf eine Gefahr hinweist, die zu schweren oder tödlichen Verletzungen führen kann, wenn Sie die empfohlenen Sicherheitsvorkehrungen nicht einhalten.



Bild 2

1. Sicherheitswarnsymbol

In dieser Anleitung werden zwei Begriffe zur Hervorhebung von Informationen verwendet. **Wichtig** weist auf spezielle technische Informationen hin, und **Hinweis** hebt allgemeine Informationen hervor, die Ihre besondere Beachtung verdienen.

Ein Ersatzexemplar der Bedienungsanleitung erhalten Sie vom Motorhersteller.

Inhalt

Einführung 1
- Schulung 3
- Vorbereitung 3
- Betrieb 4
- Wartung und Lagerung 4
- Sicherheitshinweise zur Toro Schneefräse 4
- Schalldruck 5
- Schallleistung 5
- Vibration 5
- Sicherheits- und Bedienungsschilder 6

Einrichtung 8
- 1 Einbauen des oberen Griffs 8
- 2 Einbauen des Fahrantriebsgestänges 9
- 3 Einbauen des Auswurfkanals 10
- 4 Einbauen der Schaltstange für die Auswurfkanalkurbel 10
- 5 Auffüllen des Motors mit Öl 11
- 6 Prüfen des Reifendrucks 11
- 7 Prüfen der Kufen 12
- 8 Überprüfen des Fahrantriebs 12

Produktübersicht 13

Betrieb 14
- Freilauf oder Verwenden des Selbstantriebs 14
- Betanken 14

© 2013—The Toro® Company
8111 Lyndale Avenue South
Bloomington, MN 55420

Registrieren Sie Ihr Produkt unter www.Toro.com.

CE

Originaldokuments (DE)
Druck: USA
Alle Rechte vorbehalten

3375-223 B

Anlassen des Motors....15
Abstellen des Motors....16
Einsetzen des Fahrantriebs....17
Verwenden des Schalthebels....17
Einsetzen des Räumwerk- bzw. Impellerantriebs....17
Verwenden des Quick-Lever....18
Entfernen von Verstopfungen aus dem Auswurfkanal....18
Verhindern des Einfrierens....18
Betriebshinweise....19
Wartung....20
Empfohlener Wartungsplan....20
Vorbereiten für die Wartung....21
Prüfen des Motorölstands....21
Prüfen und Einstellen der Kufen und der Schürfleiste....21
Prüfen und Einstellen des Bowdenzugs....21
Prüfen und Einstellen des Räumwerk-/Gebläseradkabels....22
Prüfen des Ölstands im Räumwerkgetriebe....22
Wechseln des Motoröls....23
Einstellen des Auswurfkanalriegels....23
Austauschen der Treibriemen....24
Einlagerung....24
Vorbereiten der Schneefräse für das Einlagern....24
Entfernen der Schneefräse aus der Einlagerung....25
Fehlersuche und -behebung....26

Sicherheit

Vor dem Einsatz

- **Lesen und verstehen Sie den Inhalt dieser Anleitung, bevor Sie die Schneefräse einsetzen.**
- **Machen Sie sich mit allen Bedienelementen vertraut und wie Sie den Motor schnell**

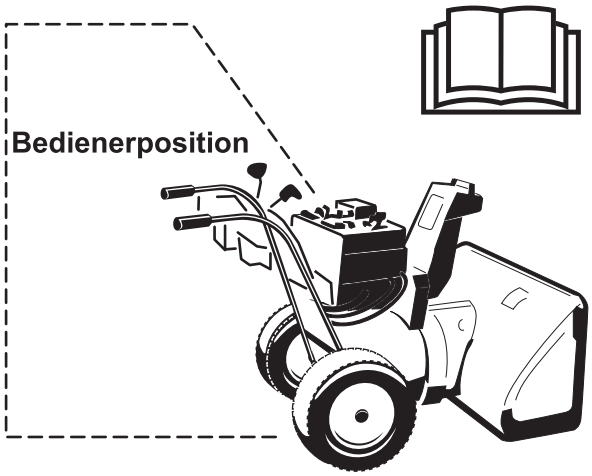

Achtung: Ein falscher Einsatz kann zum Verlust von Fingern, Händen oder Füßen führen.

Ein Hochgeschwindigkeitsgebläserad befindet sich in der Nähe der Öffnung.

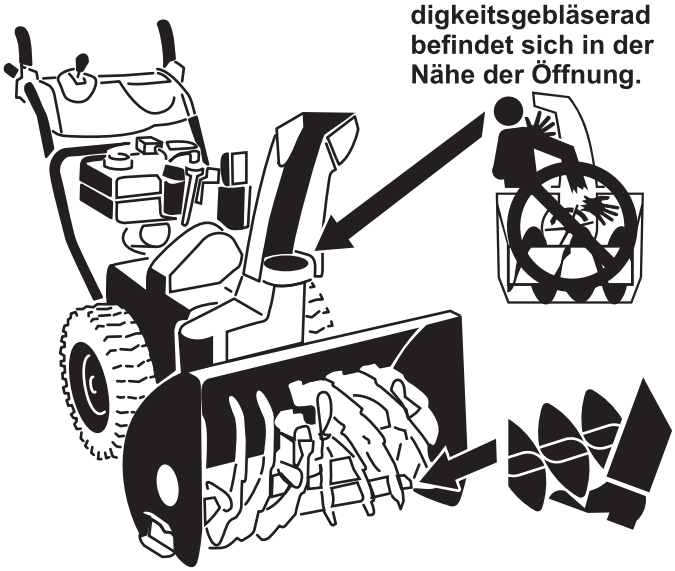

Das mit niedriger Geschwindigkeit laufende Räumwerk hat eine sich bewegende Quetschstelle in der Nähe der Öffnung.

Diese Schneefräse erfüllt bzw. übertrifft die ISO-Norm 8437, die zum Zeitpunkt der Herstellung in Kraft war.

Lesen Sie vor dem Anlassen des Motors den Inhalt der vorliegenden Anleitung sorgfältig durch, damit Sie gut darüber Bescheid wissen.

⚠Dies ist das Warnzeichen. Es macht Sie auf mögliche Verletzungsgefahren aufmerksam. Befolgen Sie zum Vermeiden von Verletzungen und Todesfällen immer sämtliche Sicherheitshinweise.

Die unsachgemäße Verwendung oder Wartung dieser Schneefräse kann zu Verletzungen oder Tod führen. Befolgen Sie die folgenden Sicherheitsanweisungen, um das Risiko so gering wie möglich zu halten.

Schulung

- Lesen Sie die Betriebs- und Wartungsanleitungen sorgfältig durch. Machen Sie sich mit den Bedienelementen sowie dem vorschriftsmäßigen Einsatz der Maschine eingehend vertraut. Insbesondere ist es für Sie wichtig zu wissen, wie Sie das Gerät schnell stoppen und die Bedienelemente ausschalten können.
- Die Schneefräse darf niemals von Kindern betrieben werden. Auch Erwachsene dürfen die Schneefräse ohne entsprechende Anleitung nicht bedienen.
- Lassen Sie keine Personen, insbesondere keine kleinen Kinder und keine Haustiere im Arbeitsbereich zu.
- Arbeiten Sie vorsichtig, um ein Rutschen und Fallen zu vermeiden, insbesondere beim Betrieb im Rückwärtsgang.

Vorbereitung

- Inspizieren Sie den Arbeitsbereich gründlich und entfernen Fußmatten, Schlitten, Bretter, Drähte und andere Fremdkörper.
- Kuppeln Sie alle Geräte aus und stellen die Schaltung auf Neutral, bevor Sie den Motor starten.
- Betreiben Sie das Gerät nicht ohne entsprechende Winterkleidung. Schuhe mit rutschfesten Sohlen tragen.
- Gehen Sie beim Umgang mit Kraftstoff vorsichtig vor. Kraftstoff ist leicht entzündlich.
  - Verwenden Sie zur Aufbewahrung des Kraftstoffs einen vorschriftsmäßigen Kanister.
  - Betanken Sie die Maschine nie bei laufendem oder heißem Motor.
  - Betanken Sie den Kraftstofftank mit größter Vorsicht im Freien. Füllen Sie den Tank niemals in Gebäuden auf.

– Bringen Sie den Tankdeckel sicher wieder an und wischen verschütteten Kraftstoff auf.

- Stellen Sie die Höhe des Fangsystemgehäuses so ein, dass es über mit Kies oder Split bedeckten Oberflächen steht.
- Versuchen Sie nie, Einstellungen bei laufendem Motor vorzunehmen, wenn es nicht ausdrücklich vom Hersteller empfohlen wird.
- Warten Sie, bis sich der Motor und die Maschine auf die Außentemperaturen eingestellt haben, bevor Sie mit dem Schneeräumen beginnen.
- Beim Betrieb von Motorgeräten können Fremdkörper hochgeschleudert werden und in die Augen gelangen. Tragen Sie während des Betriebs sowie bei Wartungs- und Reparaturarbeiten immer eine Schutzbrille.

Betrieb

- Halten Sie Hände und Füße von sich drehenden Teilen fern. Bleiben Sie immer von der Auswurföffnung fern.
- Gehen Sie auf oder beim Überqueren von Kieswegen, Bürgersteigen oder Straßen besonders vorsichtig vor. Achten Sie auf versteckte Gefahren und auf den Verkehr.
- Stellen Sie den Motor ab, wenn die Maschine auf einen Fremdkörper trifft, ziehen den Zündkerzenstecker ab, untersuchen die Schneefräse gründlich auf Beschädigungen und reparieren eventuelle Schäden, bevor Sie die Schneefräse erneut starten und einsetzen.
- Stellen Sie, falls das Gerät beginnen sollte, ungewöhnlich zu vibrieren, den Motor ab und gehen Sie sofort der Ursache nach. Vibrationen sind im Allgemeinen ein Warnsignal für einen Defekt.
- Stellen Sie den Motor jedes Mal ab, wenn Sie die Bedienungsposition verlassen, bevor Sie das Fangsystem-/Räumwerkgehäuse oder den Auswurfkanal reinigen und wenn Sie Reparaturarbeiten, Einstellungen oder Inspektionen durchführen.
- Achten Sie bei der Reinigung, Reparatur oder Inspektion darauf, dass das Fangsystem bzw. das Räumwerk und alle sich bewegenden Teile zum Stillstand gekommen sind. Ziehen Sie den Zündkerzenstecker ab und halten diesen von der Zündkerze fern, um ein versehentliches Anlassen des Motors zu vermeiden.
- Lassen Sie den Motor nicht in Gebäuden laufen, außer beim Start und zum Herein- oder Herausfahren der Schneefräse aus dem Gebäude bzw. in das Gebäude. Öffnen Sie die Außentüren; Auspuffgase sind gefährlich.
- Räumen Sie niemals Schnee quer zum Hang. Gehen Sie beim Richtungswechsel an Hängen äußerst vorsichtig vor. Räumen Sie keine steilen Hänge.
- Lassen Sie die Schneefräse nie laufen, ohne dass die entsprechenden Schutzbleche oder andere Sicherheitsvorrichtungen angebracht sind.
- Lassen Sie die Schneefräse nie in der Nähe von Glaswänden, Kraftfahrzeugen, Fensteröffnungen, Gräben usw. laufen, ohne den Schneeauswurfwinkel entsprechend einzustellen. Halten Sie Kinder und Haustiere vom Arbeitsbereich fern.
- Überlasten Sie die Maschine nicht, indem Sie versuchen, Schnee zu schnell zu räumen.
- Setzen Sie die Maschine auf rutschigen Oberflächen nie mit hoher Geschwindigkeit ein. Passen Sie beim Rückwärtsfahren auf.
- Richten Sie die Auswurföffnung nie auf Unbeteiligte und verhindern Sie, dass sich Personen vor dem Gerät aufhalten.
- Kuppeln Sie das Fangsystem bzw. das Räumwerk aus, wenn Sie die Schneefräse transportieren oder nicht verwenden.
- Verwenden Sie nur vom Hersteller der Schneefräse zugelassene Anbaugeräte und Zubehör (wie Radgewichte, Gegengewichte und Kabinen usw.).
- Setzen Sie die Schneefräse nie bei schlechter Sicht oder schlechter Beleuchtung ein. Achten Sie immer auf festen Stand und halten die Griffe sicher fest. Gehen Sie, aber laufen Sie nie.
- Setzen Sie die Schneefräse nie bei schlechter Sicht oder schlechter Beleuchtung ein.
- Treffen Sie alle möglichen Sicherheitsvorkehrungen, wenn Sie das Gerät unbeaufsichtigt lassen. Legen Sie den Leerlauf ein, aktivieren Sie die Feststellbremse, stellen Sie den Motor ab und ziehen Sie den Zündschlüssel ab.

Wartung und Lagerung

- Alle Befestigungselemente in regelmäßigen Zeitabständen auf festen Sitz prüfen, damit das Gerät in sicherem Betriebszustand bleibt.
- Stellen Sie niemals die Maschine mit Kraftstoff im Tank in Gebäuden ab, in denen sich Zündquellen wie Warmwasserbereiter, Wäschetrockner usw. befinden. Lassen Sie den Motor abkühlen, bevor Sie die Maschine einlagern.
- Sehen Sie in dieser Bedienungsanleitung immer wichtige Einzelheiten nach, wenn die Schneefräse für einen längeren Zeitraum eingelagert wird.
- Warten oder ersetzen Sie die Sicherheits- und Anweisungsaufkleber bei Bedarf.
- Lassen Sie die Maschine nach dem Schneeräumen für einige Minuten laufen, um ein Einfrieren des Fangsystems bzw. des Räumwerks zu vermeiden.

Sicherheitshinweise zur Toro Schneefräse

Im Folgenden finden Sie Informationen zur Sicherheit, die sich speziell auf Toro Maschinen beziehen, sowie weitere Sicherheitsinformationen, mit denen Sie sich vertraut machen müssen.

- **Sich drehende Rotorblätter können Verletzungen an Fingern und Händen verursachen.** Bleiben Sie stets hinter den Griffen, wenn Sie die Schneefräse bedienen, und halten Sie sich von der Auswurföffnung fern. **Halten Sie Gesicht, Hände, Füße und andere Körperteile und Kleidung von sich bewegenden und drehenden Teilen fern.**
- Stellen Sie **vor der Durchführung von Einstell-, Reinigungs- und Instandsetzungsarbeiten an der Schneefräse sowie vor dem Entfernen einer Blockierung im Auswurfkanal den Motor ab, ziehen Sie den Schlüssel und warten Sie ab, bis alle sich drehenden Teile zum Stillstand gekommen sind.**
- Verwenden Sie das Werkzeug zum Ausräumen, um Verstopfungen im Auswurfkanal zu entfernen und **niemals Ihre Hand**.
- Stoppen Sie **vor** dem Verlassen der Bedienungsposition den Motor, ziehen Sie den Schlüssel ab und warten Sie, bis alle rotierenden Teile zum Stillstand gekommen sind.
- Tragen Sie keine weiten Kleidungsstücke, die sich in rotierenden Teilen verfangen könnten.
- Sollte ein Schutzschild, eine Sicherheitsvorrichtung oder ein Schild beschädigt oder unleserlich sein bzw. abhanden gekommen sein, reparieren Sie das entsprechende Teil bzw. tauschen Sie es aus, ehe Sie den Betrieb aufnehmen. Ziehen Sie ebenso lose Befestigungselemente fest.
- Rauchen Sie **nie** beim Umgang mit Benzin.
- **Setzen Sie die Schneefräse nicht auf Dächern ein.**
- Berühren Sie den Motor nicht, während er läuft bzw. kurz nachdem er abgestellt wurde, da dieser so heiß ist, dass dies zu Verbrennungen führen würde.
- Führen Sie nur die in dieser Anleitung beschriebenen Wartungsarbeiten durch. Stellen Sie vor Wartungsarbeiten oder Einstellungen den Motor ab, ziehen Sie den Schlüssel ab und klemmen Sie das Zündkabel von der Zündkerze ab. Falls größere Reparaturen erforderlich werden sollten, wenden Sie sich bitte an den offiziellen Vertragshändler.
- Verstellen Sie die Drehzahleinstellungen am Motor nicht.
- Wenn die Schneefräse mehr als 30 Tage lang eingelagert wird, lassen Sie den Kraftstoff aus dem Kraftstofftank ab, um möglichen Risiken vorzubeugen. Verwenden Sie für die Aufbewahrung des Kraftstoffs einen vorschriftsmäßigen Kanister. Ziehen Sie beim Einlagern der Schneefräse den Zündschlüssel ab.
- Verwenden Sie nur Toro Originalersatzteile und -zubehör.

Schalldruck

Diese Maschine erzeugt einen Schalldruckpegel, der am Ohr des Benutzers 87 dBA beträgt (inkl. eines Unsicherheitswerts (K) von 1 dBA. Der Schalldruckpegel wurde gemäß den Vorgaben in EN ISO 11201 gemessen.

Schallleistung

Dieses Gerät erzeugt einen Schalldruckpegel von 102 dBA beträgt (inkl. eines Unsicherheitswerts (K) von 3,75 dBA. Der Schalldruckpegel wurde gemäß den Vorgaben in EN ISO 3744 gemessen.

Vibration

Das gemessene Vibrationsniveau für die linke Hand beträgt 4,4 m/s^2.

Das gemessene Vibrationsniveau für die rechte Hand beträgt 3,1 m/s^2.

Der Unsicherheitswert (K) beträgt 2,2 m/s^2.

Die Werte wurden nach den Vorgaben von EN ISO 20643 gemessen.

Sicherheits- und Bedienungsschilder

Wichtig: **Sicherheits- und Bedienungsschilder sind in der Nähe potenzieller Gefahrenbereiche angebracht. Tauschen Sie beschädigte Schilder aus.**

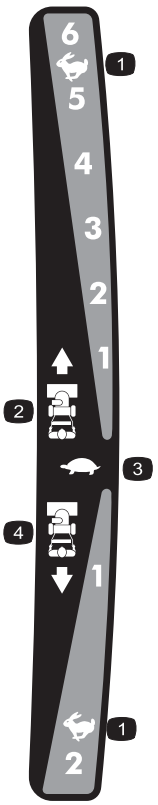

121–6823

1. Schnell
2. Vorwärtsgeschwindigkeiten
3. Langsam
4. Rückwärtsgeschwindigkeiten



121–6817

1. Verletzungs- bzw. Amputationsgefahr beim Impeller und Räumwerk: Halten Sie Unbeteiligte von der Schneefräse fern.



121–1239

Bestellnummer 119-7629



121–1240

Bestellnummer 120-7194

1. Fahrantrieb: Drücken Sie den Hebel, um einzukuppeln. Lassen Sie den Hebel los, um auszukuppeln.
2. Warnung: Lesen Sie die *Bedienungsanleitung*.
3. Verletzungs- bzw. Amputationsgefahr beim Impeller: Stecken Sie Ihre Hände nicht in den Auswurfkanal. Stellen Sie den Motor ab, bevor Sie die Bedienerposition verlassen und verwenden Sie das Werkzeug, um Verstopfungen aus dem Auswurfkanal zu entfernen.
4. Verletzungs- bzw. Amputationsgefahr beim Impeller: Berühren Sie keine beweglichen Teile, ziehen Sie den Zündschlüssel ab, bevor Sie Wartungsarbeiten durchführen.
5. Gefahr durch herausgeschleuderte Teile: Achten Sie darauf, dass Unbeteiligte den Sicherheitsabstand zur Schneefräse einhalten.
6. Antrieb Räumwerk/Gebläserad: Drücken Sie den Hebel, um einzukuppeln. Lassen Sie den Hebel los, um auszukuppeln.



Briggs & Stratton Bestellnummer 273676

1. Stopp
2. Langsam
3. Schnell

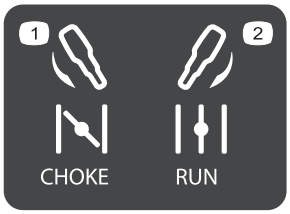

Briggs & Stratton Bestellnummer 275949

1. Choke ein (Choke)
2. Choke aus (Laufen)



Briggs & Stratton Bestellnummer 276925

1. Warnung: Lesen Sie die *Bedienungsanleitung*.
2. Warnung: Brandgefahr.
3. Warnung: Gefahr durch Einatmen von giftigen Dämpfen.
4. Warnung: Heiße Oberfläche/Verbrennungsgefahr.

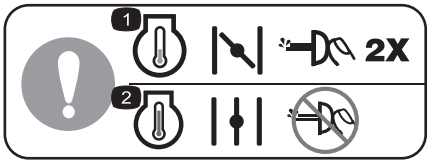

Briggs & Stratton Bestellnummer 277566

1. Zum Anlassen eines kalten Motors sollten Sie die Kaltstarthilfe zweimal drücken und den Choke schließen.
2. Zum Anlassen eines warmen Motors öffnen Sie den Choke und drücken Sie nicht die Kaltstarthilfe.

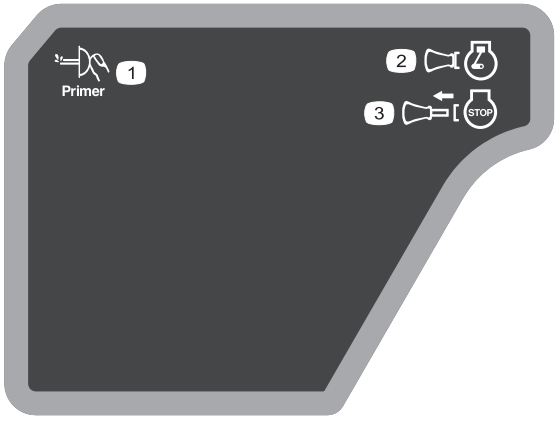

Briggs & Stratton Bestellnummer 277588

1. Kaltstarthilfe
2. Zündschlüssel eingeschaltet (Motor - Laufen)
3. Zündschlüssel ausgeschaltet (Motor - Abstellen)



Briggs & Stratton Bestellnummer 278866

1. Kraftstoff: Ein
2. Kraftstoff:Aus

Einrichtung

Einzelteile

Prüfen Sie anhand der nachstehenden Tabelle, dass Sie alle im Lieferumfang enthaltenen Teile erhalten haben.

Verfahren	Beschreibung	Menge	Verwendung
1	Griffschrauben Wellenscheiben Sicherungsmuttern	2 2 2	Bauen Sie den oberen Griff ein.
2	Splint Flachscheibe	2 3	Bauen Sie das Fahrantriebsgestänge ein.
3	Mutter Schlossschraube Flachscheibe	2 2 2	Bauen Sie den Auswurfkanal ein.
4	Schlossschrauben Sicherungsmuttern	2 2	Bauen Sie die Schaltstange für die Auswurfkanalkurbel ein.
5	Keine Teile werden benötigt	–	Füllen Sie den Motor mit Öl.
6	Keine Teile werden benötigt	–	Überprüfen Sie den Reifendruck.
7	Keine Teile werden benötigt	–	Prüfen Sie die Kufen.
8	Keine Teile werden benötigt	–	Prüfen Sie die Funktion des Fahrantriebs.

1

Einbauen des oberen Griffs

Für diesen Arbeitsschritt erforderliche Teile:

2	Griffschrauben
2	Wellenscheiben
2	Sicherungsmuttern

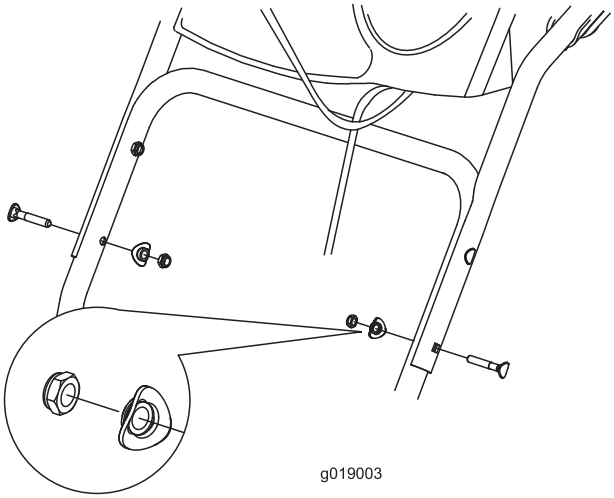

Bild 3

Verfahren

1. Heben Sie den oberen Griff an und drehen Sie ihn, sodass er über dem unteren Griff positioniert ist (Bild 3).
2. Setzen Sie die zwei Griffschrauben, die zwei Wellenscheiben und die zwei Sicherungsmuttern in die unteren Grifflöcher (Bild 3).

2

Einbauen des Fahrantriebsgestänges

Für diesen Arbeitsschritt erforderliche Teile:

2	Splint
3	Flachscheibe

Verfahren

1. Setzen Sie das untere Ende der Stange so in den Unterlenkerarm ein, dass das gebogene Ende der Geschwindigkeitsschaltstange nach hinten zeigt (Bild 4).

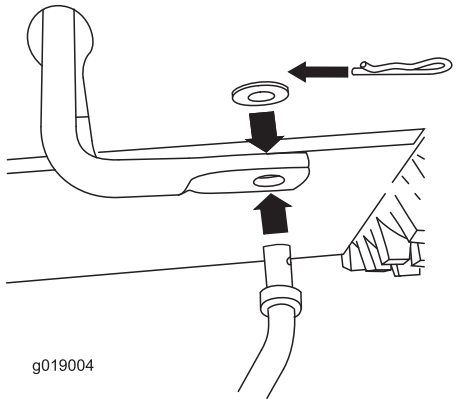

Bild 4

2. Befestigen Sie das untere Ende der Geschwindigkeitsschaltstange mit einer Flachscheibe und einem Splint (Bild 4).
3. Legen Sie eine Flachscheibe auf den Drehzapfen (Bild 5).

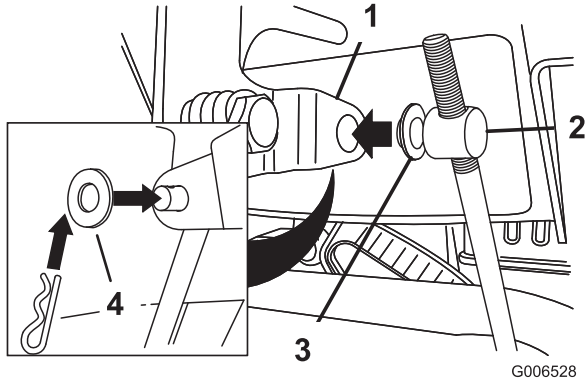

Bild 5

1. Geschwindigkeits-Schalthebel
2. Drehzapfen
3. Innere Scheibe
4. Äußere Scheibe

4. Stellen Sie den Geschwindigkeitsschalthebel in die Stellung R2.
5. Drehen Sie den unteren Gestängearm ganz nach oben (nach links) (Bild 6).

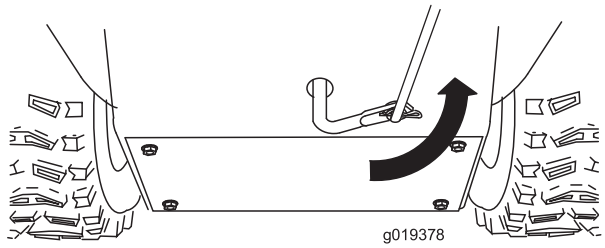

Bild 6

6. Heben Sie die Geschwindigkeitsschaltstange an und setzen Sie den Drehzapfen in das Loch im Geschwindigkeitsschalthebel (Bild 5).

   Hinweis: Wenn der Drehzapfen nicht in das Loch passt, wenn Sie die Geschwindigkeitsschaltstange anheben, drehen Sie den Drehzapfen an der Geschwindigkeitsschaltstange nach oben oder unten, bis er in das Loch passt.
7. Befestigen Sie den Drehzapfen und das obere Ende der Geschwindigkeitsschaltstange mit einer Flachscheibe und einem Splint.

Hinweis: Das Einbauen ist einfacher, wenn Sie durch die Öffnung im Geschwindigkeitsschalterhebel schauen (Bild 7).

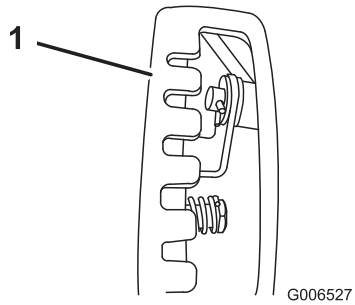

Bild 7

1. Geschwindigkeitsschalthebel

3

Einbauen des Auswurfkanals

Für diesen Arbeitsschritt erforderliche Teile:

2	Mutter
2	Schlossschraube
2	Flachscheibe

Verfahren

1. Setzen Sie den Auswurfkanal auf den Rahmen und fluchten Sie die Auswurfkanalaufnahme mit der Auswurfkanalstütze aus.

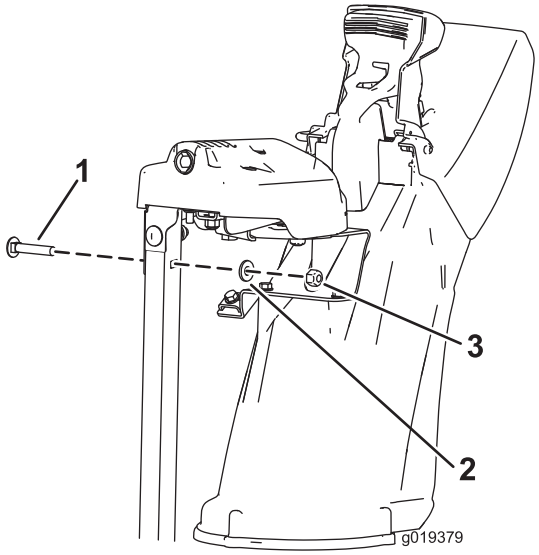

Bild 8

1. Schlossschraube
2. Flachscheibe
3. Mutter

2. Befestigen Sie die Auswurfkanalhalterung mit zwei Schrauben, zwei Muttern und zwei Flachscheiben.

4

Einbauen der Schaltstange für die Auswurfkanalkurbel

Für diesen Arbeitsschritt erforderliche Teile:

2	Schlossschrauben
2	Sicherungsmuttern

Verfahren

1. Nehmen Sie die blaue Stangenkappe von der Schaltstange des Auswurfkanals ab.
2. Setzen Sie das vordere Ende der Stange in die Öffnung hinten an der Getriebeabdeckung des Auswurfkanals, bis es in das Auswurfkanalgetriebe gleitet (Bild 10).

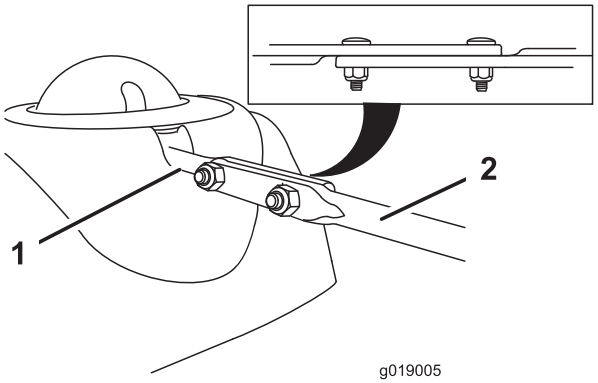

Bild 9

1. Kurze Stange
2. Lange Auswurfkanal-Schaltstange

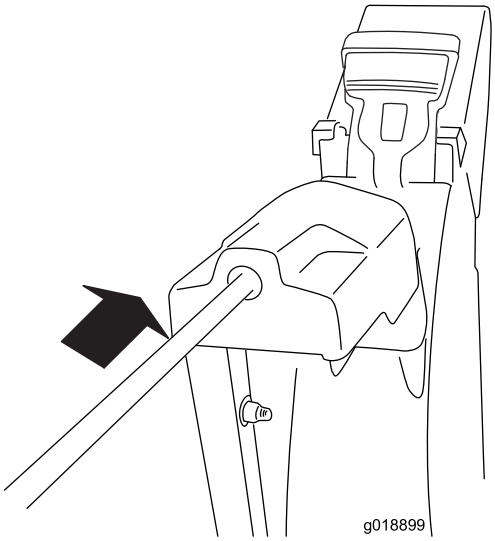

Bild 10

3. Fluchten Sie die Löcher in den eingegriffenen Enden der Stangen aus und setzen Sie zwei Schlossschrauben (in der Tasche mit den lose mitgelieferten Teilen) von der linken Seite der Schneefräse (aus der Sicht der Bedienposition) in die kurze Stange ein.
4. Stellen Sie sicher, dass das Auswurfkanal-Bedienelement richtig funktioniert.

5

Auffüllen des Motors mit Öl

Keine Teile werden benötigt

Verfahren

Die Schneefräse ist bei der Auslieferung mit ungefähr Öl gefüllt.

Hinweis: Überprüfen Sie den Motorölstand und füllen Sie bei Bedarf Öl nach, bevor Sie den Motor anlassen.

Verwenden Waschaktives Autoöl mit der Klassifizierung SF, SG, SH, SJ, SL oder höher durch das American Petroleum Institute (API). Weitere Informationen finden Sie in der Bedienungsanleitung für den Motor.

Wählen Sie in Bild 11 unten die beste Ölviskosität für den erwarteten Bereich der Außentemperaturen aus:

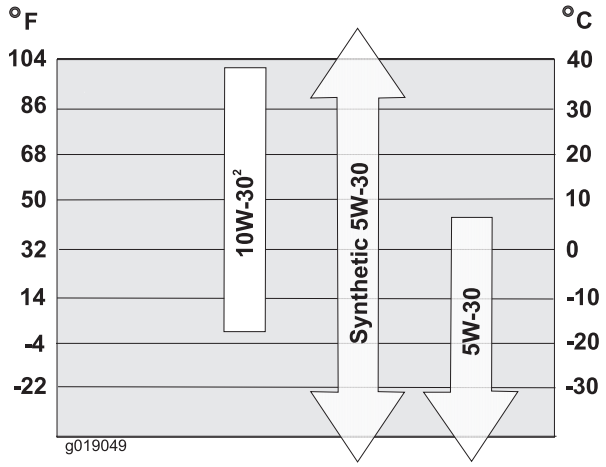

Bild 11

Motorölmengen

Modell	Motorölmenge
38810	0,53 l bis 0,59 l

1. Nehmen Sie den Peilstab heraus und füllen Sie das Öl **langsam** in den Einfüllstutzen ein, um den Ölstand auf die Vollmarke am Peilstab anzuheben. **Überfüllen Sie nicht** (Bild 12). Siehe Prüfen des Motorölstands“ unter Wartung“.

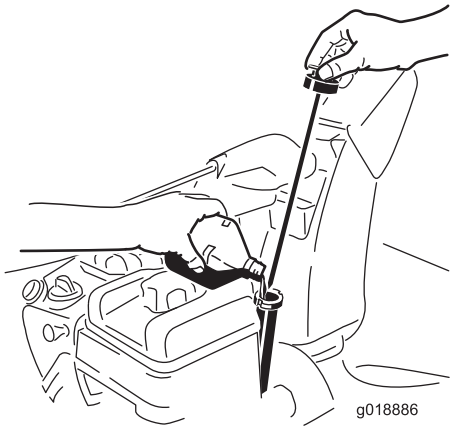

Bild 12

2. Setzen Sie den Peilstab fest ein.

   Hinweis: Verspritzen Sie kein Öl um den Einfüllstutzen, da das Öl auf die Antriebsteile lecken könnte, und der Antrieb dann ggf. rutscht.

6

Prüfen des Reifendrucks

Keine Teile werden benötigt

Verfahren

Die Reifen werden im Werk für den Versand zu stark aufgeblasen. Reduzieren Sie den Druck in beiden Reifen gleichmäßig auf 116 bis 17 bis 20 psi (137 kPa).

7

Prüfen der Kufen

Keine Teile werden benötigt

Verfahren

Weitere Informationen finden Sie unter Prüfen und Einstellen der Kufen im Wartungsabschnitt.

8

Überprüfen des Fahrantriebs

Keine Teile werden benötigt

Verfahren

⚠ ACHTUNG

Wenn der Fahrantrieb nicht richtig eingestellt ist, bewegt sich die Schneefräse möglicherweise nicht in die gewünschte Richtung und kann Körperverletzungen verursachen oder Eigentum beschädigen.

Prüfen Sie den Fahrantrieb sorgfältig und stellen Sie in ggf. richtig ein.

1. Lassen Sie den Motor an; weitere Informationen finden Sie unter Anlassen des Motors“.
2. Stellen Sie den Geschwindigkeitsschalthebel in die R1-Stellung; weitere Informationen finden Sie unter Verwenden des Geschwindigkeitsschalthebels“.
3. Drücken Sie den linken Griff (Fahrantrieb) zum Handgriff (Bild 13).

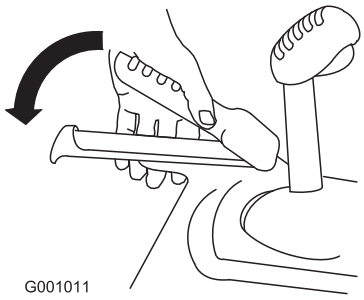

Bild 13

Die Schneefräse sollte sich rückwärts bewegen. Wenn sich die Schneefräse nicht oder nach vorne bewegt, führen Sie folgende Schritte aus:

A. Lassen Sie den Fahrantriebshebel los und stellen Sie den Motor ab.

B. Schließen Sie den Drehzapfen vom Geschwindigkeitsschalthebel ab (Bild 5).

C. Drehen Sie den Drehzapfen auf der Geschwindigkeitsschaltstange nach unten (nach rechts) (Bild 5).

D. Schließen Sie den Drehzapfen am Geschwindigkeitsschalthebel an (Bild 5).

4. Lassen Sie den Fahrantriebshebel los.
5. Stellen Sie den Geschwindigkeitsschalthebel in die 1-Stellung; weitere Informationen finden Sie unter Verwenden des Geschwindigkeitsschalthebels“.
6. Drücken Sie den linken Griff (Fahrantrieb) zum Handgriff (Bild 13).

   Die Schneefräse sollte sich vorwärts bewegen. Wenn sich die Schneefräse nicht oder rückwärts bewegt, führen Sie folgende Schritte aus:

   A. Lassen Sie den Fahrantriebshebel los und stellen Sie den Motor ab.

   B. Schließen Sie den Drehzapfen vom Geschwindigkeitsschalthebel ab (Bild 5).

   C. Drehen Sie den Drehzapfen auf der Geschwindigkeitsschaltstange nach oben (nach links) (Bild 5).

   D. Schließen Sie den Drehzapfen am Geschwindigkeitsschalthebel an (Bild 5).

7. Wenn Sie Einstellungen gemacht haben, wiederholen Sie die Schritte, bis keine weiteren Einstellungen erforderlich sind.

Wichtig: Wenn sich die Schneefräse bei gelöstem Fahrantriebshebel bewegt, prüfen Sie den Bowdenzug (siehe Prüfen und Einstellen des Bowdenzugs) oder lassen Sie die Schneefräse von einem offiziellen Vertragshändler warten.

Produktübersicht

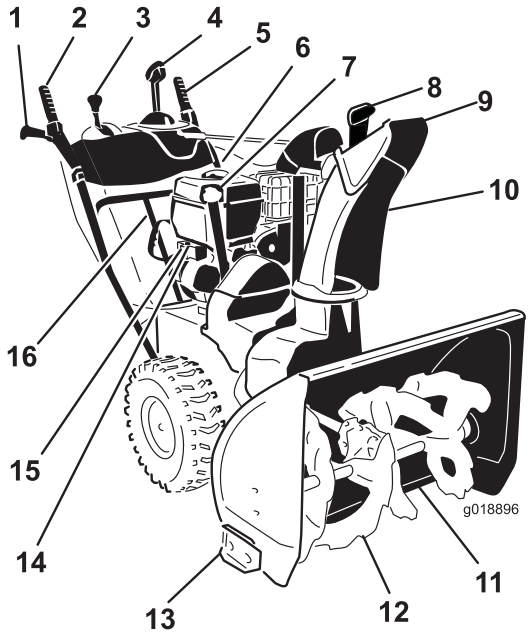

Bild 14

1. Handgriff (2)
2. Hebel für Räumwerk/Impeller
3. Geschwindigkeits-Schalthebel
4. Quick-Lever-Auswurfkanal
5. Fahrantriebshebel
6. Tankdeckel
7. Motoröleinfüllstutzen/Peilstab
8. Abzug für Auswurfkanalablenkblech
9. Auswurfablenkblech
10. Auswurfkanal
11. Schürfleiste
12. Räumwerk
13. Kufe (2)
14. Elektrostarter, Taste
15. Elektrostarter, Stecker
16. Werkzeug zum Entfernen von Schneeverstopfungen

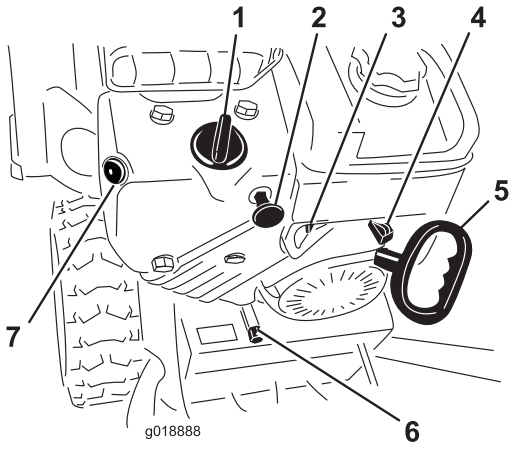

Bild 15

1. Choke
2. Zündschloss
3. Kraftstoffhahn
4. Gasbedienung
5. Rücklaufstarter
6. Ölablassschraube
7. Kaltstarthilfe

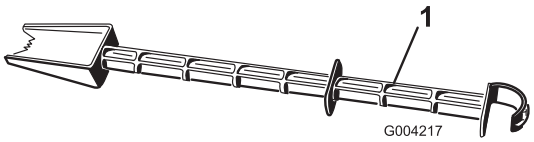

Bild 16

1. Schneeausräumwerkzeug (am Griff befestigt)

Betrieb

Hinweis: Bestimmen Sie die linke und rechte Seite der Maschine anhand der üblichen Einsatzposition.

Freilauf oder Verwenden des Selbstantriebs

Sie können die Schneefräse mit zu- oder abgeschaltetem Selbstantrieb (Freilauf) fahren.

Stecken Sie die Achszapfen für den Freilauf durch die Achslöcher, jedoch nicht durch die Radnaben (Bild 17).

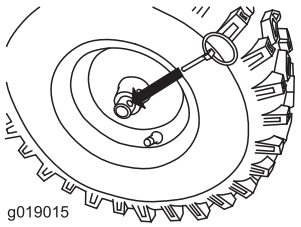

Bild 17

Stecken Sie die Achszapfen für den Selbstantrieb durch die Radnaben und die inneren Achslöcher. (Bild 18).

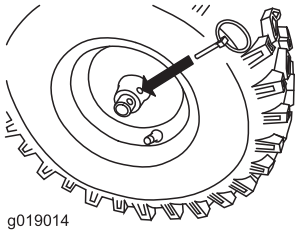

Bild 18

Betanken

⚠ GEFAHR

Benzin ist brennbar und explodiert schnell. Feuer und Explosionen durch Benzin können Verbrennungen bei Ihnen und anderen Personen verursachen.

- **Stellen Sie den Kanister bzw. die Schneefräse vor dem Auftanken auf den Boden und nicht auf ein Fahrzeug oder auf ein Objekt, um eine elektrische Ladung durch das Entzünden des Benzins zu vermeiden.**
- **Füllen Sie den Tank außen, wenn der Motor kalt ist. Wischen Sie verschütteten Kraftstoff auf.**
- **Rauchen Sie nicht beim Umgang mit Benzin, und gehen Sie nicht in der Nähe von offenem Feuer oder Funken mit Benzin um.**
- **Bewahren Sie Benzin nur in zugelassenen Kanistern und an einem für Kinder unzugänglichen Ort auf.**

- Die besten Ergebnisse erhalten Sie, wenn Sie sauberes, frisches, bleifreies Benzin mit einer Mindestoktanzahl von 87 (R+M)/2 verwenden.
- Mit Sauerstoff angereicherter Kraftstoff mit bis zu 10 % Ethanol oder 15 % MTBE (Volumenanteil) ist auch geeignet.
- Verwenden Sie **keine** Benzin-Ethanolmischungen (z. B. E15 oder E85) mit mehr als 10 % Ethanol (Volumenanteil). Sonst können Leistungsprobleme und/oder Motorschäden auftreten, die ggf. nicht von der Garantie abgedeckt sind.
- Verwenden Sie **kein** Benzin mit Methanol.
- Lagern Sie **keinen** Kraftstoff im Kraftstofftank oder in Kraftstoffbehältern über den Winter, wenn Sie keinen Kraftstoffstabilisator verwenden.
- Vermischen Sie **nie** Benzin mit Öl.

Wichtig: Fügen Sie zur Vermeidung von Anlassproblemen beim Kraftstoff in jeder Saison Kraftstoffstabilisator zu. Mischen Sie den Stabilisator mit Benzin, das nicht älter als 30 Tage ist. *Vermischen Sie nie Benzin mit Öl.*

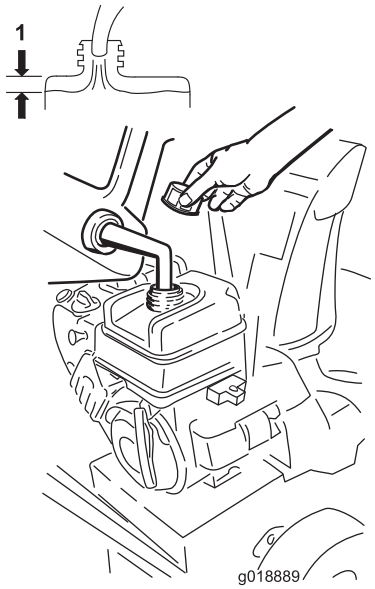

Bild 19

1. 3,8 cm

Anlassen des Motors

1. Prüfen Sie den Ölstand im Motor. Siehe Prüfen des Motorölstands“ unter Wartung“.
2. Drehen Sie den Kraftstoffhahn eine Viertelumdrehung nach links, um ihn zu öffnen (Bild 20).

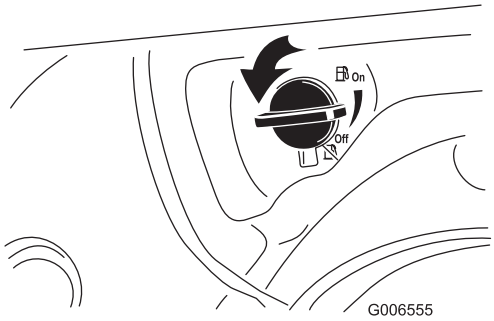

Bild 20

3. Stecken Sie den Zündschlüssel ein (Bild 21).

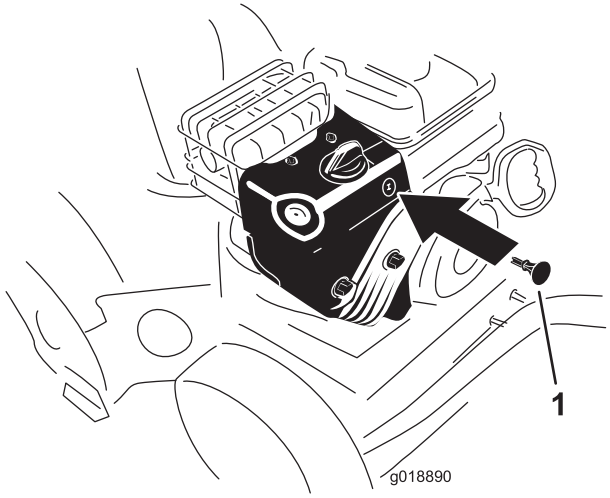

Bild 21

1. Zündschlüssel

4. Drücken Sie die Kaltstarthilfe zweimal kräftig mit dem Daumen (-9°C oder höher) oder vier Mal (unter -9°C) und lassen Sie die Kaltstarthilfe jedesmal nach einer Sekunde los (Bild 22).

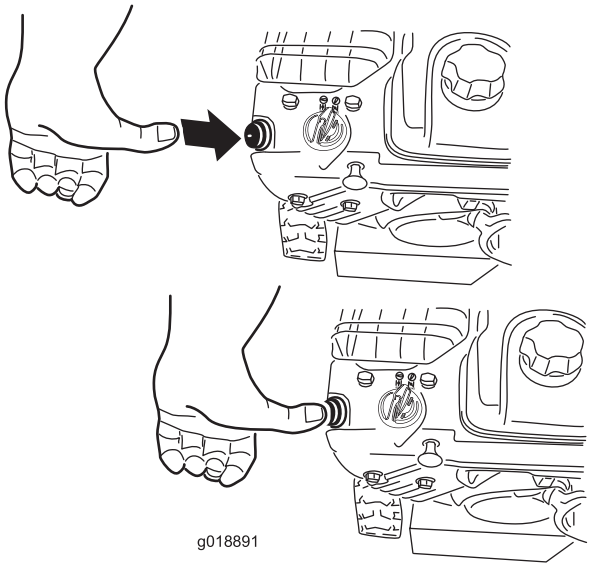

Bild 22

5. Drehen Sie den Choke auf Choke-Stellung (Bild 23).

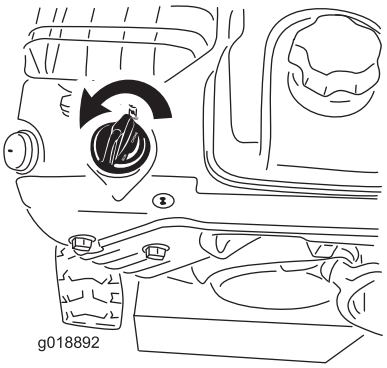

Bild 23

6. Stellen Sie den Gasbedienungshebel auf Schnell (Bild 24).

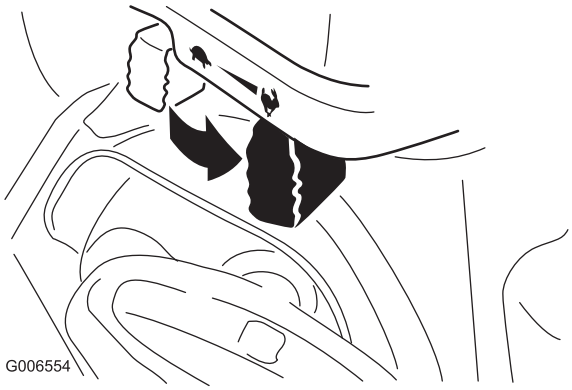

Bild 24

7. Lassen Sie die Maschine mit dem Rücklaufstarter oder dem Elektrostarter an (Bild 25).

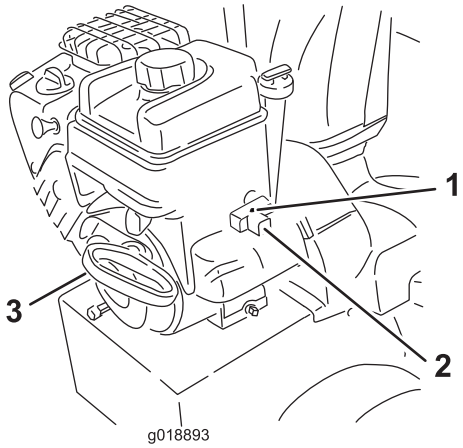

Bild 25

1. Elektrostarter, Taste
2. Elektrostarter, Stecker
3. Rücklaufstarter

Hinweis: Schließen Sie ein Stromkabel an den Stecker des Elektrostarters und eine Steckdose an, wenn Sie den Elektostarter verwenden möchten.

Wichtig: Betätigen Sie den Elektrostarter nur kurz (höchstens 5 Sekunden, warten Sie dann eine Minute, bevor Sie ihn erneut betätigen), um eine Beschädigung zu vermeiden. Lassen Sie die Maschine von einem offiziellen Vertragshändler warten, wenn der Motor immer noch nicht anspringt.

8. Ziehen Sie das Stromkabel zuerst aus der Steckdose und dann von der Maschine ab.
9. Lassen Sie den Motor mehrere Minuten warm laufen, stellen Sie den Choke in die Laufen-Stellung. Warten Sie, bis der Motor gleichmäßig läuft und stellen Sie dann den Choke ein.

⚠ ACHTUNG

Wenn Sie die Schneefräse an einer Steckdose angeschlossen lassen, kann jemand versehentlich die Schneefräse starten; Verletzungen und Sachschäden können die Folge sein.

Ziehen Sie den Stecker immer dann, wenn Sie die Schneefräse nicht benutzen.

Abstellen des Motors

1. Schieben Sie die Gasbedienung in die Langsam-Stellung und dann in die Anhalten-Stellung (Bild 26).



Bild 26

2. Warten Sie, bis alle sich bewegenden Teile zum Stillstand gekommen sind, bevor Sie die Bedienungsposition verlassen.
3. Ziehen Sie den Zündschlüssel ab.
4. Schließen Sie den Kraftstoffhahn durch Drehen nach rechts (Bild 27).

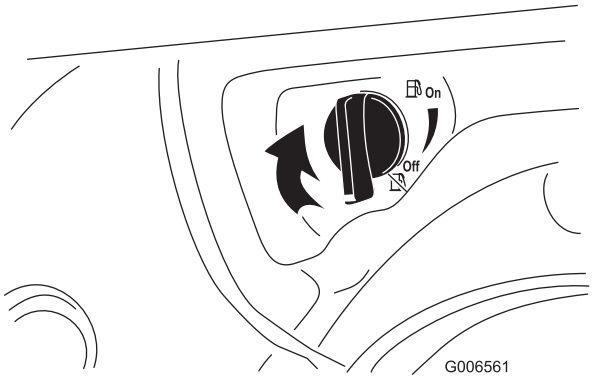

Bild 27

5. Ziehen Sie den Rücklaufstarter drei oder viermal. Das verhindert u.U. ein Einfrieren des Rücklaufstarters.

Einsetzen des Fahrantriebs

⚠ ACHTUNG

Wenn der Fahrantrieb nicht richtig eingestellt ist, bewegt sich die Schneefräse möglicherweise nicht in die gewünschte Richtung und kann Körperverletzungen verursachen oder Eigentum beschädigen.

Prüfen Sie den Fahrantrieb sorgfältig und stellen Sie ihn ggf. richtig ein; weitere Informationen finden Sie unter Prüfen des Fahrantriebs“ unter Einrichtung“.

Wichtig: Wenn sich die Schneefräse bei gelöstem Fahrantriebshebel bewegt, prüfen Sie den Bowdenzug (siehe Prüfen und Einstellen des Bowdenzugs) oder lassen Sie die Schneefräse von einem offiziellen Vertragshändler warten.

1. Drücken Sie zum Einkuppeln des Fahrantriebs den linken Hebel (Fahrantrieb) zum Handgriff (Bild 28).

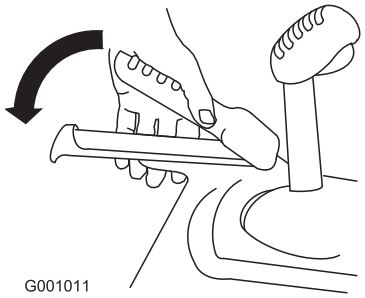

Bild 28

2. Lassen Sie den Fahrantriebshebel zum Auskuppeln los.

Verwenden des Schalthebels

Der Schalthebel hat sechs Vorwärts- und zwei Rückwärtsgänge. Lösen Sie zum Ändern der Geschwindigkeit den Schalthebel und schieben Sie den Geschwindigkeitsschalthebel in die gewünschte Stellung (Bild 29). Der Hebel rastet in jedem Gang in einer Kerbe ein.

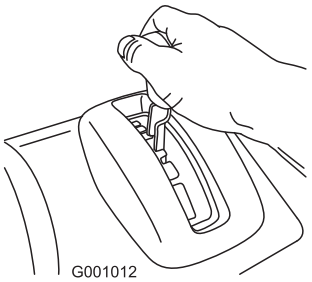

Bild 29

Einsetzen des Räumwerk- bzw. Impellerantriebs

1. Drücken Sie zum Einkuppeln des Räumwerk-/Impellerantriebs den rechten Hebel (Räumwerk/Impeller) zum Handgriff (Bild 30).

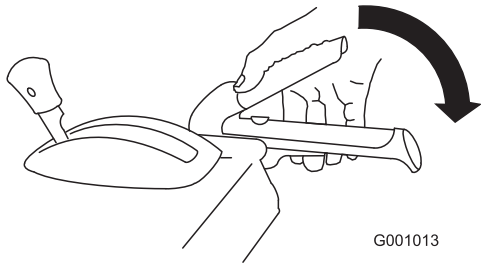

Bild 30

2. Lassen Sie den rechten Hebel los, um das Räumwerk bzw. den Impeller anzuhalten.

   Wichtig: Wenn Sie den Räumwerk-/Impellerhebel und den Fahrantrieb einkuppeln, arretiert der Fahrantriebshebel den Räumwerk-/Impellerhebel, sodass ihre rechte Hand frei ist. Wenn Sie beide Hebel lösen möchten, lassen Sie einfach den linken Hebel (Fahrantrieb) los.

3. Wenn sich das Räumwerk bzw. der Impeller weiterhin dreht, wenn Sie den Räumwerk-/Impellerhebel loslassen, sollten Sie die Schneefräse nicht einsetzen. Prüfen Sie das Räumwerk-/Impellerkabel (siehe Prüfen und Einstellen des Räumwerk-/Impellerkabels) und stellen Sie das Kabel ggf. ein. Lassen Sie die Schneefräse sonst von einem offiziellen Vertragshändler warten.

⚠ WARNUNG:

Wenn sich das Räumwerk bzw. der Impeller weiterhin dreht, wenn Sie den Räumwerk-/Impellerhebel loslassen, könnten Sie und Unbeteiligte schwere Verletzungen erleiden.

Setzen Sie die Schneefräse nicht ein. Lassen Sie die Schneefräse von einem offiziellen Vertragshändler warten.

Verwenden des Quick-Lever

Bewegen des Auswurfkanals

Drücken Sie den Quick Lever nach vorne und schieben ihn nach links, um den Auswurfkanal nach links zu bewegen. Verschieben Sie den Quick Lever nach rechts, um den Auswurfkanal nach rechts zu bewegen. Lassen Sie den Hebel los, um den Auswurfkanal zu arretieren (Bild 31).

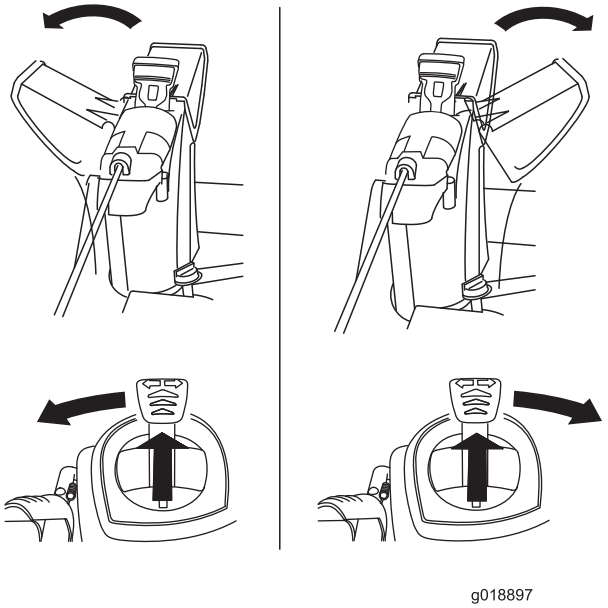

g018897

Bild 31

- Wenn sich der Auswurfkanal nicht bewegt, finden Sie weitere Informationen unter Einstellen des Auswurfkanalriegels“.
- Wenn der Auswurfkanal nicht einrastet, wenn Sie den Hebel loslassen, finden Sie weitere Informationen unter Einstellen des Auswurfkanalriegels“.

Versetzen des Ablenkblechs am Auswurfkanal

Zum Vergrößern oder Verkleinern des Winkels am Auswurfkanalablenkblech drücken Sie den Abzug am Auswurfkanalablenkblech und bewegen das Ablenkblech nach oben oder unten (Bild 32).

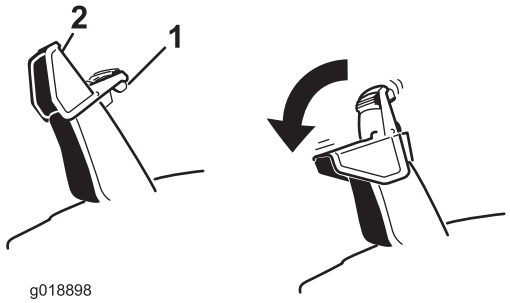

g018898

Bild 32

1. Abzug für Auswurfkanalablenkblech
2. Auswurfablenkblech

Entfernen von Verstopfungen aus dem Auswurfkanal

Wenn sich das Räumwerk bzw. der Impeller dreht, jedoch kein Schnee aus dem Auswurfkanal ausgeworfen wird, ist der Auswurfkanal ggf. verstopft.

- Wenn Sie Verstopfungen aus dem Auswurfkanal entfernen möchten, bleiben Sie in der Bedienposition und lösen Sie den linken Hebel (Fahrantrieb). Drücken Sie bei laufendem Räumwerk bzw. Impeller die Griffe nach unten, um die Vorderseite der Schneefräse ein paar Zentimeter vom Bürgersteig anzuheben. Heben Sie die Griffe dann schnell an, um die Vorderseite der Schneefräse auf den Bürgersteig zu manövrieren. Wiederholen Sie dies ggf., bis ein Schneestrom aus dem Auswurfkanal kommt.
- Wenn Sie die Verstopfungen im Auswurfkanal nicht durch Rütteln der Vorderseite der Schneefräse entfernen können, **stellen Sie den Motor ab, warten Sie, bis alle beweglichen Teile zum Stillstand gekommen sind und lösen Sie die Verstopfungen mit einem Stock (nie mit der Hand).**

  Wichtig: Wenn Sie versuchen, Verstopfungen aus dem Auswurfkanal zu entfernen, indem Sie die Vorderseite der Schneefräse auf dem Bürgersteig aufstoßen, können sich die Kufen ggf. bewegen. Stellen Sie die Kufen ein und ziehen Sie die Kufenschrauben fest.

Verhindern des Einfrierens

- Bei Schnee und sehr niedrigen Temperaturen können Bedienelemente und bewegliche Teile einfrieren. **Wenden Sie niemals übermäßig viel Kraft an, wenn Sie versuchen, eingefrorene Bedienelemente zu betätigen.** Wenn es beim Bedienen einer Steuerung oder eines Teils Schwierigkeiten gibt, starten Sie den Motor und lassen Sie ihn ein paar Minuten laufen.
- Lassen Sie den Motor nach dem Schneeräumen einige Minuten lang laufen, um einem Einfrieren von beweglichen Teilen vorzubeugen. Betätigen Sie das

Räumwerk bzw. den Impeller, um alle Schneereste aus dem Gehäuse zu entfernen. Drehen Sie den Quick Stick, um ein Einfrieren zu vermeiden. Stellen Sie den Motor ab, warten Sie, bis alle beweglichen Teile zum Stillstand gelangt sind, und entfernen Sie Eis und Schnee vollständig von der Schneefräse.

- Ziehen Sie bei abgestelltem Motor den Rücklaufstarter mehrmals und drücken Sie die Taste des Elektrostarters einmal, um ein Einfrieren der beiden Anlasser zu verhindern.

Betriebshinweise

⚠ GEFAHR

Wenn die Schneefräse in Betrieb ist, können sich der Impeller und das Räumwerk drehen. Dadurch kann es zu einer Abtrennung oder Verletzung von Händen und Füßen kommen.

- **Stellen Sie vor der Durchführung von Einstell-, Reinigungs-, Prüf-, Instandsetzungs- und Reparaturarbeiten an der Schneefräse den Motor ab und warten Sie, bis alle beweglichen Teile zum Stillstand gekommen sind. Klemmen Sie ebenso das Zündkabel ab und stellen Sie sicher, dass das Kabel nicht mit der Zündkerze in Berührung kommt, um ein versehentliches Starten des Geräts zu vermeiden.**
- **Entfernen Sie alle Verstopfungen aus dem Auswurfkanal. Weitere Informationen finden Sie unter Entfernen von Verstopfungen aus dem Auswurfkanal. Entfernen Sie Verstopfungen im Auswurfkanal ggf. mit einem Stock und niemals mit der Hand.**
- **Bleiben Sie stets hinter den Griffen, wenn Sie die Schneefräse bedienen, und halten Sie sich von der Auswurföffnung fern.**
- **Halten Sie Gesicht, Hände, Füße und andere Körperteile sowie Kleidung von verdeckten, sich bewegenden oder drehenden Teilen fern.**

⚠ WARNUNG:

Durch die Rotorblätter können Steine, Spielzeug und andere Fremdobjekte herausgeschleudert werden, was zu ernsthaften Verletzungen des Fahrers oder Unbeteiligter führen kann.

- **Räumen Sie den Arbeitsbereich von allen Gegenständen frei, die von den Rotorblättern aufgenommen und hochgeschleudert werden könnten.**
- **Halten Sie Kinder und Haustiere aus dem Arbeitsbereich fern.**
- Stellen Sie den Gasbedienungshebel beim Schneeräumen immer auf Schnell.
- Wenn sich der Motor unter der Belastung verlangsamt, oder wenn die Räder durchdrehen, legen Sie einen niedrigeren Gang ein.
- Wenn sich die Schneefräse vorne anhebt, legen Sie einen niedrigeren Gang ein. Wenn sich die Vorderseite der Schneefräse weiterhin anhebt, heben Sie die Griffe an.

Wartung

Hinweis: Bestimmen Sie die linke und rechte Seite der Maschine anhand der üblichen Einsatzposition.

Empfohlener Wartungsplan

Wartungsintervall	Wartungsmaßnahmen
Nach zwei Betriebsstunden	• Überprüfen Sie den Bowdenzug und stellen Sie ihn bei Bedarf ein. • Überprüfen Sie das Räumwerk-/Gebläseradkabel und stellen Sie es bei Bedarf ein.
Nach fünf Betriebsstunden	• Wechseln Sie das Motoröl.
Bei jeder Verwendung oder täglich	• Überprüfen Sie den Motorölstand und füllen Sie bei Bedarf Öl nach.
Alle 25 Betriebsstunden	• Wechseln Sie das Motoröl.
Jährlich	• Prüfen Sie die Kufen und die Schürfleiste und stellen Sie diese ggf. ein. • Überprüfen Sie den Bowdenzug und stellen oder ersetzen Sie ihn bei Bedarf ein. • Überprüfen Sie das Räumwerk-/Gebläseradkabel und stellen oder ersetzen Sie es bei Bedarf ein. • Überprüfen Sie den Ölstand des Räumwerkgetriebes und füllen Sie bei Bedarf Öl nach.
Jährlich oder vor der Einlagerung	• Prüfen Sie den Reifendruck und stellen Sie ihn auf 116 bis 17 bis 20 psi (137 kPa) ein. • Lassen Sie nach dem Winter das Benzin ab und lassen Sie den Motor laufen, damit der Benzintank und der Vergaser trocken sind. • Lassen Sie den Fahrantriebsriemen bzw. den Riemen des Räumwerk-/Impellerantriebs ggf. von einem offiziellen Vertragshändler prüfen und auswechseln.

Wichtig: **Weitere Informationen zur Wartung und Instandsetzung der Schneefräse finden Sie unter www.Toro.com.**

Wichtig: **Beachten Sie für weitere Wartungsmaßnahmen die Bedienungsanleitung. Wenden Sie sich für Motoreinstellungen, Reparaturen oder Arbeiten unter Garantie, die nicht in dieser Anleitung aufgeführt sind, an einen offiziellen Briggs & Stratton Vertragshändler.**

Vorbereiten für die Wartung

1. Stellen Sie die Schneefräse auf einer ebenen Fläche ab.
2. Stellen Sie den Motor ab und warten Sie, bis alle beweglichen Teile zum Stillstand gekommen sind.
3. Ziehen Sie den Kerzenstecker ab. Weitere Informationen finden Sie unter Auswechseln der Zündkerze“.

Prüfen des Motorölstands

Wartungsintervall: Bei jeder Verwendung oder täglich—Überprüfen Sie den Motorölstand und füllen Sie bei Bedarf Öl nach.

1. Nehmen Sie den Peilstab heraus und wischen Sie ihn ab. Stecken Sie ihn dann komplett ein.
2. Nehmen Sie den Peilstab heraus und prüfen Sie den Ölstand (Bild 33). Füllen Sie Öl nach, wenn der Ölstand unter Auffüll-Marke am Peilstab steht. Siehe Auffüllen des Motors mit Öl.

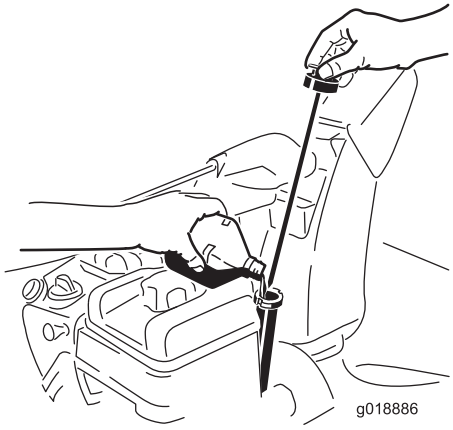

Bild 33

Prüfen und Einstellen der Kufen und der Schürfleiste

Wartungsintervall: Jährlich—Prüfen Sie die Kufen und die Schürfleiste und stellen Sie diese ggf. ein.

Prüfen Sie die Kufen und die Schürfleiste, damit das Räumwerk nicht mit einer gepflasterten oder mit Split bestreuten Oberfläche in Berührung kommt. Stellen Sie die Kufen und Schürfleiste ein, um eine Abnutzung auszugleichen.

1. Überprüfen Sie den Reifendruck. Weitere Informationen finden Sie unter Prüfen des Reifendrucks“.
2. Lösen Sie die Muttern, mit denen beide Kufen an den Seitenplatten des Räumwerks befestigt sind, bis sich die Kufen leicht nach oben und unten verschieben lassen.

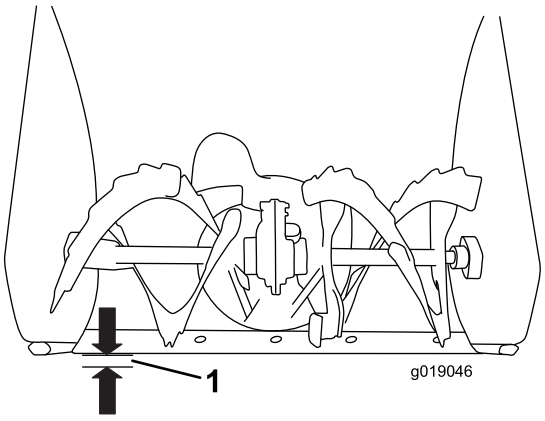

Bild 34

1. 3 mm (1/8")

Wichtig: Die Räumwerkräder müssen über dem Boden von den Kufen abgestützt sein.

3. Die Schürfleiste muss im Abstand von 3 mm parallel oberhalb der ebenen Oberfläche liegen.

   Hinweis: Stellen Sie bei rissigem, unbefestigtem oder unebenem Bürgersteig die Kufen ein, um die Schürfleiste anzuheben. Stellen Sie die Kufen bei Kiesoberflächen weiter nach unten ein, damit die Schneefräse keine Steine aufschleudert.
4. Stellen Sie die Kufen nach unten, bis Sie flach mit der Oberfläche sind.
5. Ziehen Sie die Muttern fest, mit denen beide Kufen an den Seitenplatten des Räumwerks befestigt sind.

   Hinweis: Wenn Sie die Kufen schnell einstellen möchten, wenn sie sich gelockert haben, stützen Sie die Schürfleiste 3 mm vom Bürgersteig ab. Stellen Sie die Kufen dann nach unten auf den Bürgersteig ein.

   Hinweis: Wenn sich die Kufen stark abnutzen, können Sie diese wenden und die nicht verwendete Seite zum Bürgersteig einstellen.

Prüfen und Einstellen des Bowdenzugs

Wartungsintervall: Nach zwei Betriebsstunden—Überprüfen Sie den Bowdenzug und stellen Sie ihn bei Bedarf ein.

Jährlich—Überprüfen Sie den Bowdenzug und stellen oder ersetzen Sie ihn bei Bedarf ein.

Wenn die Schneefräse keinen Antrieb in den Vorwärts- oder Rückwärtsgeschwindigkeiten aufweist, oder Antrieb hat, wenn Sie den Fahrantriebshebel loslassen, sollten Sie den Bowdenzug einstellen.

Führen Sie folgende Schritte aus, wenn das linke Kabel (Fahrantrieb) nicht richtig eingestellt ist:

1. Lösen Sie die Klemmmutter.
2. Kuppeln Sie den Fahrantriebshebel ein und halten ihn fest (Bild 35).

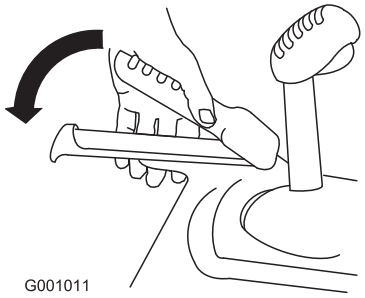

Bild 35

3. Lösen oder ziehen Sie die Spannschraube an, um die Federlänge auf 5,5 cm (2,18") einzustellen.

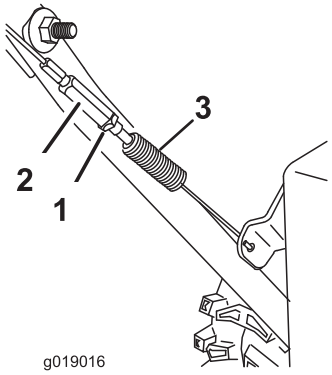

Bild 36

1. Klemmmutter
2. Spannschraube
3. Feder
4. 5,5 cm (2,18")

4. Ziehen Sie die Klemmmutter (Bild 36) an und stellen Sie sicher, dass der Antriebsbowdenzug etwas gespannt ist.
5. Wenn der Antriebsbowdenzug richtig eingestellt ist, das Problem jedoch nicht behoben ist, wenden Sie sich an einen offiziellen Vertragshändler.

Prüfen und Einstellen des Räumwerk-/Gebläseradkabels

Wartungsintervall: Nach zwei Betriebsstunden—Überprüfen Sie das Räumwerk-/Gebläseradkabel und stellen Sie es bei Bedarf ein.

Jährlich—Überprüfen Sie das Räumwerk-/Gebläseradkabel und stellen oder ersetzen Sie es bei Bedarf ein.

1. Lösen Sie die Klemmmutter.
2. Kuppeln Sie den Räumwerk-/Impellerhebel ein und halten ihn fest (Bild 37).

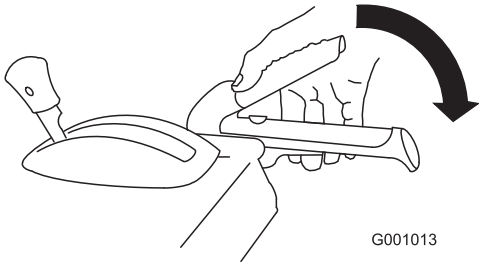

Bild 37

3. Lösen oder ziehen Sie die Spannschraube an, um die Federlänge auf 7 cm (2,75") einzustellen (Bild 38).

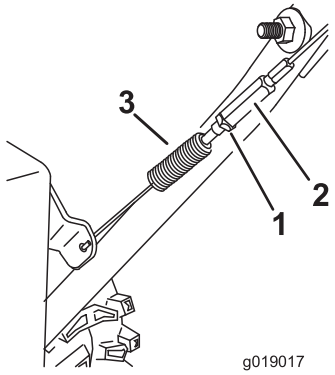

Bild 38

1. Klemmmutter
2. Spannschraube
3. Feder
4. 7 cm (2,75")

4. Ziehen Sie die Klemmmutter (Bild 38) an und stellen Sie sicher, dass der Antriebsbowdenzug etwas gespannt ist.
5. Wenn das Räumwerk-/Gebläseradkabel richtig eingestellt ist, das Problem jedoch nicht behoben ist, wenden Sie sich an einen offiziellen Vertragshändler.

Prüfen des Ölstands im Räumwerkgetriebe

Wartungsintervall: Jährlich—Überprüfen Sie den Ölstand des Räumwerkgetriebes und füllen Sie bei Bedarf Öl nach.

1. Stellen Sie die Schneefräse auf einer ebenen Fläche ab.
2. Reinigen Sie den Bereich um die Rohrverschluss (Bild 39).

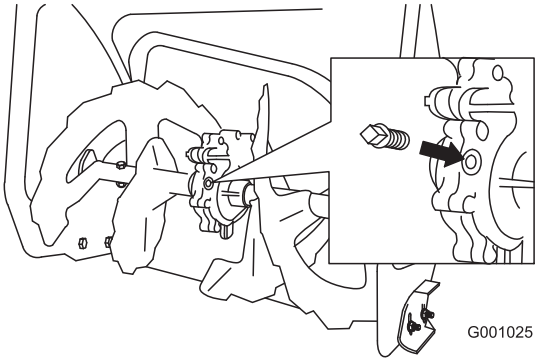

Bild 39

3. Entfernen Sie den Rohrverschluss vom Getriebe.
4. Prüfen Sie den Ölstand im Getriebe. Der Ölstand sollte 9,5 mm (3/8") unter der Öffnung des Einfüllstutzens liegen.
5. Füllen Sie bei niedrigem Ölstand GL-5 oder GL-6 SAE 85-95 EP Getriebeöl nach, bis es fast aus dem Füllloch herausfließt.

   Hinweis: Verwenden Sie kein synthetisches Getriebeöl.
6. Bringen Sie den Rohrverschluss am Getriebekasten an.

Wechseln des Motoröls

Wartungsintervall: Nach fünf Betriebsstunden—Wechseln Sie das Motoröl.

Alle 25 Betriebsstunden/Jährlich (je nach dem, was zuerst erreicht wird)—Wechseln Sie das Motoröl.

Lassen Sie den Motor unmittelbar vor dem Ölwechsel laufen, weil warmes Öl besser abfließt und mehr Schmutzstoffe mit sich führt.

Verwenden Waschaktives Autoöl mit der Klassifizierung SF, SG, SH, SJ, SL oder höher durch das American Petroleum Institute (API). Weitere Informationen finden Sie in der Bedienungsanleitung für den Motor.

Wählen Sie in Bild 40 unten die beste Ölviskosität für den erwarteten Bereich der Außentemperaturen aus:

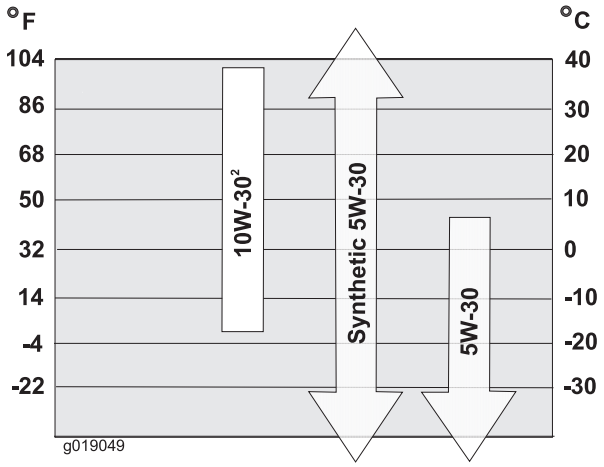

Bild 40

Motorölmengen

Modell	Motorölmenge
38810	0,53 l bis 0,59 l

1. Reinigen Sie den Bereich um die Ablassschraube (Bild 41).

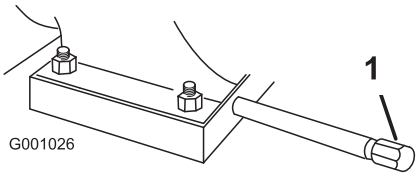

Bild 41

1. Ölablassschraube

2. Schieben Sie eine Ölwanne unter die Ablassverlängerung und entfernen Sie die Ölablassschraube.
3. Lassen Sie das Öl ab.

   Hinweis: Entsorgen Sie das Altöl bei einem zugelassenen Recyclingcenter.
4. Setzen Sie die Ölablassschraube ein.
5. Füllen Sie das Kurbelgehäuse mit Öl. Siehe Auffüllen des Kurbelgehäuses mit Öl.

Einstellen des Auswurfkanal-riegels

Wenn der Auswurfkanal nicht an der gewünschten Stellung einrastet, oder nicht ausrastet, und Sie ihn nicht an eine andere Stellung bewegen können, müssen Sie den Riegel des Auswurfkanals einstellen.

1. Lösen Sie die Klemmenbefestigung an der Stützplatte des Auswurfkanals, bis das Kabel frei ist.

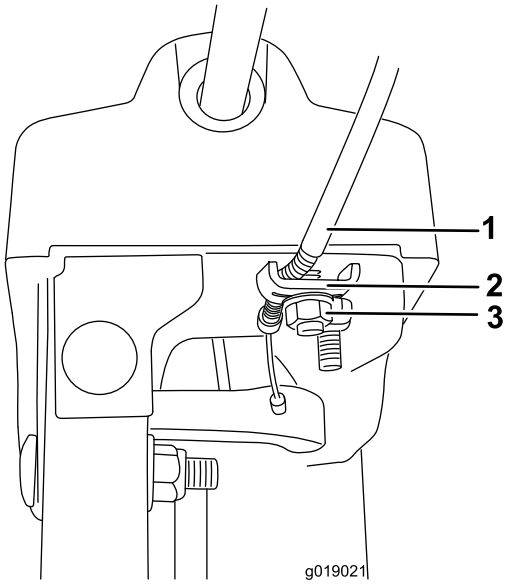

Bild 42

1. Bowdenzug (extern)
2. Klemmschraube
3. Klemmenbefestigung

2. Ziehen Sie den Kabelstrang nach hinten, um das Kabel ganz stramm zu halten.
3. Halten Sie das Kabel fest und ziehen Sie die Klemmenbefestigung an.

Austauschen der Treibriemen

Wenn der Keilriemen des Räumwerks bzw. Impellers abgenutzt, mit Öl verschmiert oder anderweitig beschädigt ist, finden Sie unter www.Toro.com weitere Wartungsangaben. Sie können den Riemen auch von einem offiziellen Vertragshändler austauschen lassen.

Einlagerung

⚠ WARNUNG:

- **Benzindämpfe können explodieren.**
- **Lagern Sie Benzin nicht länger als 30 Tage.**
- **Lagern Sie die Schneefräse nicht in geschlossenen Räumen in der Nähe von offenem Feuer ein.**
- **Lassen Sie vor dem Einlagern den Motor abkühlen.**

Vorbereiten der Schneefräse für das Einlagern

1. Füllen Sie beim letzten Betanken für das Jahr dem frischen Benzin einen Kraftstoffstabilisator zu. Folgen Sie dabei den Anweisungen des Motorherstellers.
2. Lassen Sie den Motor zehn Minuten lang laufen, um den so aufbereiteten Kraftstoff in der Kraftstoffanlage zu verteilen.
3. Lockern Sie die Schlauchklemme, mit der die Kraftstoffleitung am Kraftstoffhahn befestigt ist, und schieben Sie die Leitung vom Hahn herunter.
4. Öffnen Sie den Kraftstoffhahn und lassen Sie den Kraftstoff aus dem Tank in ein Auffanggefäß ablaufen.
5. Bringen Sie die Kraftstoffleitung am Hahn an und befestigen Sie sie mit einer Schlauchklemme.
6. Lassen Sie die Schneefräse so lange laufen, bis sie infolge von Benzinknappheit abstellt.
7. Bedienen Sie die Kaltstarthilfe und lassen den Motor noch einmal an.
8. Lassen Sie den Motor laufen, bis er abstellt. Wenn sich der Motor nicht mehr starten lässt, ist er ausreichend trocken.
9. Stellen Sie den Motor ab und warten, bis er sich abgekühlt hat.
10. Ziehen Sie den Zündschlüssel ab.
11. Ziehen Sie den Kerzenstecker ab.
12. Nehmen Sie die Zündkerze heraus, füllen Sie 30 ml Öl in das Zündkerzenloch und ziehen Sie mehrmals **langsam** am Starterkabel, um das Öl im Zylinder zu verteilen und eine Korrosion des Zylinders während der Einlagerung zu vermeiden.
13. Stecken Sie die Zündkerze locker auf.
14. Entsorgen Sie nicht verwendeten Kraftstoff ordnungsgemäß. Recyceln Sie den Kraftstoff vorschriftsmäßig oder verwenden Sie ihn für Ihr Auto.

    Hinweis: Lagern Sie stabilisierten Kraftstoff nicht länger als 90 Tage.
15. Reinigen Sie die Schneefräse gründlich.

16. Bessern Sie Lackschäden mit Lack aus, den Sie von Ihrem Vertragshändler beziehen können. Schmirgeln Sie vor dem Aufbringen der Lackierung die betroffenen Stellen ab und tragen Sie ein Korrosionsschutzmittel auf, um Metallteile vor Rost zu schützen.
17. Ziehen Sie alle lockeren Schrauben, Muttern und Sicherungsmuttern fest. Reparieren oder ersetzen Sie alle beschädigten Teile.
18. Decken Sie die Schneefräse ab und lagern Sie sie an einem sauberen, trockenen Platz ein, der für Kinder unzugänglich ist. Lassen Sie den Motor abkühlen, bevor Sie das Gerät in einem geschlossenen Raum abstellen.

Entfernen der Schneefräse aus der Einlagerung

1. Entfernen Sie die Zündkerze und drehen Sie den Motor schnell mit Hilfe des Anlassers, um überflüssiges Öl aus dem Zylinder zu entfernen.
2. Setzen Sie die Zündkerze mit der Hand ein und ziehen Sie sie auf 20,4 Nm an.
3. Schließen Sie den Zündkerzenstecker an.
4. Führen Sie die jährlichen Wartungsarbeiten aus, siehe Empfohlener Wartungsplan.

Fehlersuche und -behebung

Problem	Mögliche Ursache	Behebungsmaßnahme
Elektrostarter dreht sich nicht (nur bei Modellen mit Elektrostart).	1. Das Anschlusskabel ist nicht an die Steckdose oder an die Schneefräse angeschlossen. 2. Das Anschlusskabel ist abgenutzt, korrodiert oder beschädigt. 3. Die Steckdose führt keinen Strom.	1. Schließen Sie das Anschlusskabel an die Steckdose und / oder die Schneefräse an. 2. Ersetzen Sie das Anschlusskabel. 3. Lassen Sie die Stromversorgung der Steckdose durch einen fachkundigen Elektriker wiederherstellen.
Der Motor springt nicht oder nur schwer an.	1. Der Zündschlüssel fehlt oder steht in der Stopp-Stellung. 2. Der Choke steht auf Aus und die Kaltstarthilfe wurde nicht betätigt. 3. Der Kraftstoffhahn ist zu. 4. Der Gasbedienungshebel steht nicht auf Schnell. 5. Der Kraftstofftank ist leer, oder die Kraftstoffanlage enthält alten Kraftstoff. 6. Das Zündkabel ist locker oder nicht an die Kerze angeschlossen. 7. Die Zündkerze weist Einkerbungen auf, ist verschmutzt oder hat den falschen Elektrodenabstand. 8. Der Entlüftungsdeckel am Kraftstofftank ist verstopft. 9. Der Motorölstand im Kurbelgehäuse ist zu niedrig oder zu hoch.	1. Stecken Sie den Zündschlüssel ein und drehen Sie ihn auf die Ein-Stellung. 2. Stellen Sie den Choke auf Ein und drücken Sie die Kaltstarthilfe drei Mal. 3. Öffnen Sie den Kraftstoffhahn. 4. Stellen Sie den Gasbedienungshebel auf Schnell. 5. Entleeren bzw. füllen Sie den Kraftstofftank mit frischem Benzin (nicht älter als einen Monat). Wenn Sie das Problem nicht beseitigen können, wenden Sie sich bitte an Ihren Vertragshändler. 6. Schließen Sie den Zündkerzenstecker wieder an die Zündkerze an. 7. Prüfen Sie die Zündkerze und stellen Sie bei Bedarf den Elektrodenabstand ein. Ersetzen Sie die Zündkerze, wenn diese Einkerbungen aufweist, verschmutzt oder gerissen ist. 8. Machen Sie die Entlüftung im Tankdeckel frei oder ersetzen Sie den Deckel. 9. Füllen Sie Öl nach oder gleichen Sie den Ölstand im Kurbelgehäuse an, bis der Ölstand am Peilstab die Voll-Marke erreicht.
Der Motor läuft unruhig.	1. Der Choke steht auf der Ein-Stellung. 2. Der Kraftstoffhahn ist nicht richtig offen. 3. Der Kraftstofftank ist fast leer oder enthält alten Kraftstoff. 4. Das Zündkabel ist lose. 5. Die Zündkerze weist Einkerbungen auf, ist verschmutzt oder hat den falschen Elektrodenabstand. 6. Der Motorölstand im Kurbelgehäuse ist zu niedrig oder zu hoch.	1. Stellen Sie den Choke auf die Aus-Stellung. 2. Öffnen Sie den Kraftstoffhahn. 3. Entleeren und füllen Sie den Kraftstofftank mit frischem Benzin (nicht älter als einen Monat). Wenn Sie das Problem nicht beseitigen können, wenden Sie sich bitte an Ihren Vertragshändler. 4. Schließen Sie den Zündkerzenstecker wieder an die Zündkerze an. 5. Prüfen Sie die Zündkerze und stellen Sie bei Bedarf den Elektrodenabstand ein. Ersetzen Sie die Zündkerze, wenn diese Einkerbungen aufweist, verschmutzt oder gerissen ist. 6. Füllen Sie Öl nach oder gleichen Sie den Ölstand im Kurbelgehäuse an, bis der Ölstand am Peilstab die Voll-Marke erreicht.

Problem	Mögliche Ursache	Behebungsmaßnahme
Der Motor läuft, aber die Fräse wirft nur wenig oder überhaupt keinen Schnee aus.	1. Der Gasbedienungshebel steht beim Räumen von Schnee nicht auf der Schnell-Stellung.	1. Stellen Sie den Gasbedienungshebel auf Schnell.
	2. Die Schneefräse bewegt sich zu schnell, um Schnee einwandfrei zu räumen.	2. Legen Sie einen niedrigeren Gang ein.
	3. Sie versuchen, zu viel Schnee in einem Arbeitsgang zu räumen.	3. Reduzieren Sie die Menge Schnee, die Sie in einem Arbeitsgang räumen.
	4. Sie versuchen, äußerst schweren oder nassen Schnee zu räumen.	4. Überlasten Sie die Schneefräse nicht mit zu schwerem oder nassem Schnee.
	5. Der Auswurfkanal ist verstopft.	5. Entfernen Sie alle Verstopfungen aus dem Auswurfkanal.
	6. Der Treibriemen vom Räumwerk bzw. Impeller ist locker oder hat sich von der Riemenscheibe gelöst.	6. Setzen bzw. stellen Sie den Räumwerk-/Impellertreibriemen ein. Weitere Wartungsinformationen finden Sie unter www.Toro.com. Sie können die Schneefräse auch von einem offiziellen Vertragshändler warten lassen.
	7. Der Treibriemen vom Räumwerk bzw. Impeller ist abgenutzt oder zerrissen.	7. Tauschen Sie den Räumwerk-/Impellertreibriemen aus. Weitere Wartungsinformationen finden Sie unter www.Toro.com. Sie können die Schneefräse auch von einem offiziellen Vertragshändler warten lassen.
Auswurfkanal rastet nicht ein oder bewegt sich nicht.	1. Der Riegel des Auswurfkanals ist nicht richtig eingestellt.	1. Stellen Sie den Riegel des Auswurfkanals ein.
Die Schneefräse räumt den Schnee nicht einwandfrei von der Oberfläche.	1. Die Kufen bzw. die Schürfleiste sind nicht richtig eingestellt.	1. Stellen Sie die Kufen und/oder die Schürfleiste ein.
	2. Der Druck in den Reifen ist nicht gleich.	2. Prüfen Sie den Druck in einem oder beiden Reifen und stellen Sie ihn ein.

Hinweise:

Internationale Händlerliste

Vertragshändler:	Land:	Telefonnummer:	Vertragshändler:	Land:	Telefonnummer:
Atlantis Su ve Sulama Sisstemleri Lt	Türkei	90 216 344 86 74	Maquiver S.A.	Kolumbien	57 1 236 4079
Balama Prima Engineering Equip.	Hongkong	852 2155 2163	Maruyama Mfg. Co. Inc.	Japan	81 3 3252 2285
B-Ray Corporation	Korea	82 32 551 2076	Agrolanc Kft	Ungarn	36 27 539 640
Casco Sales Company	Puerto Rico	787 788 8383	Mountfield a.s.	Tschechische Republik	420 255 704 220
Ceres S.A.	Costa Rica	506 239 1138	Munditol S.A.	Argentinien	54 11 4 821 9999
CSSC Turf Equipment (pvt) Ltd.	Sri Lanka	94 11 2746100	Oslinger Turf Equipment SA	Ecuador	593 4 239 6970
Cyril Johnston & Co.	Nordirland	44 2890 813 121	Oy Hako Ground and Garden Ab	Finnland	358 987 00733
Equiver	Mexiko	52 55 539 95444	Parkland Products Ltd.	Neuseeland	64 3 34 93760
Femco S.A.	Guatemala	502 442 3277	Prato Verde S.p.A.	Italien	39 049 9128 128
G.Y.K. Company Ltd.	Japan	81 726 325 861	Prochaska & Cie	Österreich	43 1 278 5100
Geomechaniki of Athens	Griechenland	30 10 935 0054	RT Cohen 2004 Ltd.	Israel	972 986 17979
Guandong Golden Star	China	86 20 876 51338	Riversa	Spanien	34 9 52 83 7500
Hako Ground and Garden	Schweden	46 35 10 0000	Sc Svend Carlsen A/S	Dänemark	45 66 109 200
Hako Ground and Garden	Norwegen	47 22 90 7760	Solvert S.A.S.	Frankreich	33 1 30 81 77 00
Hayter Limited (U.K.)	Großbritannien	44 1279 723 444	Spypros Stavrinides Limited	Zypern	357 22 434131
Hydroturf Int. Co Dubai	Vereinigte Arabische Emirate	97 14 347 9479	Surge Systems India Limited	Indien	91 1 292299901
Hydroturf Egypt LLC	Ägypten	202 519 4308	T-Markt Logistics Ltd.	Ungarn	36 26 525 500
Irriamc	Portugal	351 21 238 8260	Toro Australia	Australien	61 3 9580 7355
Irrigation Products Int'l Pvt Ltd.	Indien	0091 44 2449 4387	Toro Europe NV	Belgien	32 14 562 960
Jean Heybroek b.v.	Niederlande	31 30 639 4611			

Europäischer Datenschutzhinweis

Die von Toro gespeicherten Informationen
Toro Warranty Company (Toro) respektiert Ihre Privatsphäre. Zum Bearbeiten Ihres Garantieanspruchs und zur Kontaktaufnahme bei einem Produktrückruf bittet Toro Sie, Toro direkt oder über den lokalen Vertragshändler bestimmte persönliche Informationen mitzuteilen.

Das Garantiesystem von Toro wird auf Servern in USA gehostet; dort gelten ggf. andere Vorschriften zum Datenschutz ggf. als in Ihrem Land.

Wenn Sie Toro persönliche Informationen mitteilen, stimmen Sie der Verarbeitung der persönlichen Informationen zu, wie in diesem Datenschutzhinweis beschrieben.

Verwendung der Informationen durch Toro
Toro kann Ihre persönlichen Informationen zum Bearbeiten von Garantieansprüchen, zur Kontaktaufnahme bei einem Produktrückruf oder anderen Zwecken, die Toro Ihnen mitteilt, verwenden. Toro kann die Informationen im Rahmen dieser Aktivitäten an Toro Tochtergesellschaften, Händler oder Geschäftspartner weitergeben. Toro verkauft Ihre persönlichen Informationen an keine anderen Unternehmen. Toro hat das Recht, persönliche Informationen mitzuteilen, um geltende Vorschriften und Anfragen von entsprechenden Behörden zu erfüllen, um die Systeme richtig zu pflegen oder Toro oder andere Benutzer zu schützen.

Speicherung persönlicher Informationen
Toro speichert persönliche Informationen so lange, wie es für den Zweck erforderlich ist, für den die Informationen gesammelt wurden, oder für andere legitime Zwecke (z. B. Einhaltung von Vorschriften) oder Gesetzesvorschriften.

Toros Engagement zur Sicherung Ihrer persönlichen Informationen
Toro trifft angemessene Sicherheitsmaßnahmen, um Ihre persönlichen Informationen zu schützen. Toro unternimmt auch Schritte, um die Genauigkeit und den aktuellen Status der persönlichen Informationen zu erhalten.

Zugriff auf persönliche Informationen und Richtigkeit persönlicher Informationen
Wenn Sie die Richtigkeit Ihrer persönlichen Informationen prüfen möchten, senden Sie bitte eine E-Mail an legal@toro.com.

Australisches Verbrauchergesetz

Kunden in Australien finden weitere Details zum australischen Verbrauchergesetz entweder in der Verpackung oder können sich an den örtlichen Toro Vertragshändler wenden.

Die Garantie von Toro
und
Die GTS-Leichtstartgarantie von Toro

Bedingungen und abgedeckte Produkte

The Toro Company und die Vertragshändler, Toro Warranty Company, gewährleisten im Rahmen eines gegenseitigen Abkommens die aufgeführten Produkte (für den Erstkäufer[1]) von Toro zu reparieren, wenn die Produkte Material- oder Herstellungsfehler aufweisen, aufgrund eines Bestandteildefekts ausfallen, oder wenn der Toro GTS-Leichtstartmotor (Guaranteed to Start) nicht beim ersten oder zweiten Ziehen anspringt, wenn die in der *Bedienungsanleitung* aufgeführten regelmäßigen Wartungsarbeiten ausgeführt wurden.

Die folgenden Garantiezeiträume gelten ab dem Kaufdatum:

Produkte	**Garantiezeitraum**
Handrasenmäher mit Selbstantrieb	
• Gussmähwerk	5 Jahre bei Privatpersonen-Verwendung[2] 90 Tage bei kommerzieller Verwendung
• Motor	5 Jahre GTS-Garantie, Privatverwendung[3]
• Batterie	2 Jahre
• Stahlmähwerk	2 Jahre bei Privatpersonen-Verwendung[2] 90 Tage bei kommerzieller Verwendung
• Motor	2 Jahre GTS-Garantie, Privatverwendung[3]
TimeMaster-Mäher	3 Jahre bei Privatkunden-Verwendung[2] 90 Tage bei kommerzieller Verwendung
• Motor	3 Jahre GTS-Garantie, Privatverwendung[3]
• Batterie	2 Jahre
Tragbare Elektroprodukte	2 Jahre bei Privatpersonen-Verwendung[2] Keine Garantie für kommerziellen Gebrauch
Schneefräsen	
• Einstufig	2 Jahre bei Privatpersonen-Verwendung[2] 45 Tage bei kommerzieller Verwendung
• Motor	2 Jahre GTS-Garantie, Privatverwendung[3]
• Zweistufig	3 Jahre bei Privatkunden-Verwendung[2] 45 Tage bei kommerzieller Verwendung
• Auswurfkanal, Ablenkblech und Räumwerkgehäuseabdeckung	Lebenslang (nur Erstkäufer)[5]
Elektrische Schneefräsen	2 Jahre bei Privatpersonen-Verwendung[2] Keine Garantie für kommerziellen Gebrauch
Alle unten aufgeführten Aufsitzmäher	
• Motor	Siehe Garantie des Motorherstellers[4]
• Batterie	2 Jahre bei Privatpersonen-Verwendung[2]
• Zubehör	2 Jahre bei Privatpersonen-Verwendung[2]
Rasen- und Gartentraktore DH	2 Jahre bei Privatpersonen-Verwendung[2] 90 Tage bei kommerzieller Verwendung
Rasen- und Gartentraktore XLS	3 Jahre bei Privatkunden-Verwendung[2] 90 Tage bei kommerzieller Verwendung
TimeCutter	3 Jahre bei Privatkunden-Verwendung[2] 90 Tage bei kommerzieller Verwendung
TITAN-Rasenmäher	3 Jahre oder 240 Stunden[5]
• Rahmen	Lebenslang (nur Erstkäufer)[6]
Mäher der Serie Z Master 2000	4 Jahre oder 500 Stunden[5]
• Rahmen	Lebenslang (nur Erstkäufer)[6]

[1]Erstkäufer ist die Person, die das Toro Produkt neu gekauft hat.

[2]Normaler Privatgebrauch bedeutet die Verwendung des Produktes auf demselben Grundstück wie das Eigenheim. Der Einsatz an mehreren Standorten wird als kommerzieller Gebrauch eingestuft, und in diesen Situationen würde die kommerzielle Garantie gelten.

[3]Die Toro GTS-Startgarantie gilt nicht bei kommerziellem Gebrauch.

[4]Einige Motoren, die in Toro Produkten eingesetzt werden, haben eine Garantie vom Motorhersteller.

[5]Je nach dem, was zuerst eintritt.

[6]Lebenslange Rahmengarantie: Wenn der Hauptrahmen, der aus den geschweißten Teilen besteht, die die Traktorstruktur ergeben, an der andere Bestandteile, u. a. der Motor, befestigt sind, bei normalen Gebrauch Risse zeigt oder bricht, wird er im Rahmen der Garantie (nach Ermessen von Toro) kostenfrei (keine Material- und Lohnkosten) repariert oder ausgewechselt. Ein Rahmenversagen aufgrund von Missbrauch oder nicht ausgeführten Reparaturen, die aufgrund von Rost oder Korrosion erforderlich sind, ist nicht abgedeckt.

Diese Garantie deckt die Lohn- und Materialkosten ab, Sie müssen die Transportkosten übernehmen.

Die Garantieansprüche werden ggf. abgelehnt, wenn der Betriebsstundenzähler abgeschlossen oder modifiziert wurde oder Zeichen einer Modifizierung aufweist.

Verantwortung des Eigentümers

Sie müssen das Produkt von Toro gemäß der in der *Bedienungsanleitung* aufgeführten Wartungsarbeiten pflegen. Für solche Routinewartungsarbeiten, die von Ihnen oder einem Händler durchgeführt werden, kommen Sie auf.

Anweisungen für die Inanspruchnahme von Wartungsarbeiten unter Garantie

Halten Sie dieses Verfahren ein, wenn Sie der Meinung sind, dass Ihre Produkte von Toro Material- oder Herstellungsfehler aufweisen.

1. Wenden Sie sich an die Verkaufsstelle, um einen Kundendienst für das Produkt zu vereinbaren. Wenn Sie den Verkäufer nicht kontaktieren können, können Sie sich auch an jeden offiziellen Vertragshändler von Toro wenden. Siehe beiliegende Liste der Vertragshändler.
2. Bringen Sie das Produkt und den Kaufnachweis (Rechnung) zum Händler. Wenn Sie mit der Analyse oder dem Support des Vertragshändlers nicht zufrieden sind, wenden Sie sich an Toro unter:

   Toro Customer Care Department, RLC Division
   Toro Warranty Company
   8111 Lyndale Avenue South
   Bloomington, MN 55420-1196
   001–952–948–4707

Nicht von der Garantie abgedeckte Punkte und Bedingungen

Diese ausdrückliche Garantie schließt Folgendes aus:

- Kosten für regelmäßige Wartungsarbeiten oder Teile, die sich abnutzen, wie z. B. Messer, Rotormesser (Schaufeln), Abstreifermesser, Riemen Kraftstoff, Schmiermittel, Ölwechsel, Zündkerzen, Reifen, Einstellen der Kabel, des Gestänges oder der Bremsen
- Jedes Produkt oder Teil, das modifiziert oder missbraucht wurde und aufgrund eines Unfalls oder fehlender Wartung ersetzt oder repariert werden muss
- Reparaturen, die aufgrund von Nichtverwenden von frischem Kraftstoff (weniger als ein Monat) oder falscher Vorbereitung des Geräts vor einer Einlagerung von mehr als einem Monaten zurückzuführen sind.
- Alle von dieser Garantie abgedeckten Reparaturen müssen von einem offiziellen Vertragshändler mit Originalersatzteilen von Toro ausgeführt werden.

Allgemeine Bedingungen

Für den Käufer gelten die gesetzlichen Vorschriften jedes Landes. Die Rechte, die dem Käufer aus diesen gesetzlichen Vorschriften zustehen, werden nicht von dieser Garantie eingeschränkt.

Form No. 3375-223 Rev B

Power Max 724 OE-snøfreser

Modellnr. 38810—Serienr. 313000001 og oppover

Brukerhåndbok

Innledning

Denne maskinen er beregnet på privat bruk eller av profesjonelle, innleide operatører. Den er hovedsakelig beregnet for å fjerne snø fra fast dekke, som oppkjørsler fortauer og andre trafikkerte overflater på bolig- eller kommersielle eiendommer. Den er ikke beregnet på å fjerne andre materialer enn snø, og modeller med roterende skraper er heller ikke beregnet på å rydde grusoverflater.

Les denne håndboken nøye, slik at du lærer å bruke og vedlikeholde produktet på riktig måte og unngår person- eller produktskade. Det er ditt ansvar å bruke produktet på en riktig og sikker måte.

Du kan kontakte Toro direkte på www.Toro.com for informasjon om maskiner og tilbehør, hjelp til å finne en forhandler eller for å registrere maskinen din.

Hvis maskinen må repareres eller du trenger originale Toro-deler eller mer informasjon, kan du kontakte et autorisert forhandlerverksted eller Toros kundeserviceavdeling. Ha modell- og serienummer for hånden når du tar kontakt. Figur 1 identifiserer plasseringen av modell- og serienummeret på maskinen. Skriv inn numrene i de tomme feltene.

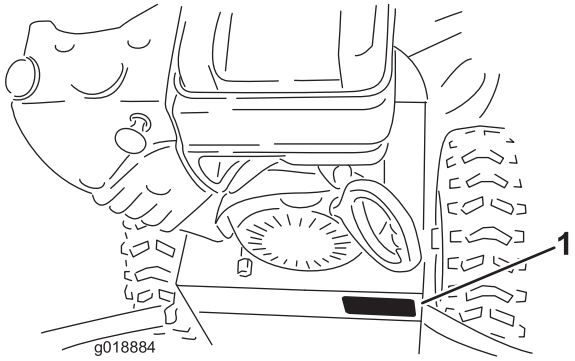

Figur 1

1. Plassering av modell- og serienummer

Modellnr. _____

Serienr. _____

Denne brukerhåndboken identifiserer mulige farer og identifiserer sikkerhetsbeskjeder gjennom sikkerhetsvarslingssymbolet (Figur 2), som varsler om en fare som kan føre til alvorlige skader eller dødsfall hvis man ikke tar de anbefalte forhåndsreglene.



Figur 2

1. Sikkerhetsvarselssymbol

I tillegg brukes to ord for å utheve informasjon. **Viktig** gjør oppmerksom på spesiell mekanisk informasjon og **Obs** henviser til generell informasjon som er verdt å huske.

Ny brukerhåndbok for motoren kan bestilles gjennom motorprodusenten.

Innhold

Innledning 1
- Opplæring 3
- Forberedelser 3
- Bruk 4
- Vedlikehold og oppbevaring 4
- Sikkerhet for Toro-snøfreser 4
- Lydtrykk 5
- Lydstyrke 5
- Vibrasjon 5
- Sikkerhets- og instruksjonsmerker 5

Montering 8
- 1 Montere øvre håndtak 8
- 2 Installere trekkontrollens forbindelsesledd 9
- 3 Montere sjakten 10
- 4 Montere sjaktkontrollstag 10
- 5 Fylle olje på motoren 11
- 6 Kontrollere trykket i dekkene 11
- 7 Kontrollere støtteplatene 11
- 8 Kontrollere at trekkdrivet fungerer 11

Oversikt over produktet 13

Bruk 14
- Frigang eller bruk av selvdrift 14
- Fylle tanken 14
- Starte motoren 14
- Stoppe motoren 16
- Bruke trekkdrivet 16
- Bruke hastighetsvelgeren 16
- Bruke spiralblads-/viftehjulsdrivverket 17
- Bruke hurtigspaken 17
- Renske utløpssjakten 17

© 2013—The Toro® Company
8111 Lyndale Avenue South
Bloomington, MN 55420

Registrer ditt produkt på www.Toro.com.

CE

Oversettelse av originalen (NO)
Trykt i USA
Med enerett

3375-223 B

Forhindre frysing 18
Brukstips 18
Vedlikehold 19
Anbefalt vedlikeholdsplan 19
Gjøre klar til vedlikehold 20
Kontrollere motoroljenivået.....20
Kontrollere og justere støtteplatene og skrapen 20
Kontrollere og justere trekkdrivkabelen 20
Kontrollere og justere spiralblads-/viftehjulskabelen.....21
Kontrollere oljenivået i spiralbladets girkasse 21
Skifte motorolje 22
Justere utløpssjaktlåsen.....22
Skifte drivremmene 23
Lagring 23
Gjøre maskinen klar til lagring.....23
Ta maskinen frem fra lagring.....24
Feilsøking 25

Sikkerhet

Før bruk

- **Les håndboken slik at du forstår innholdet før du bruker snøfreseren.**
- **Bli kjent med kontrollene, og lær hvordan du raskt stopper motoren.**

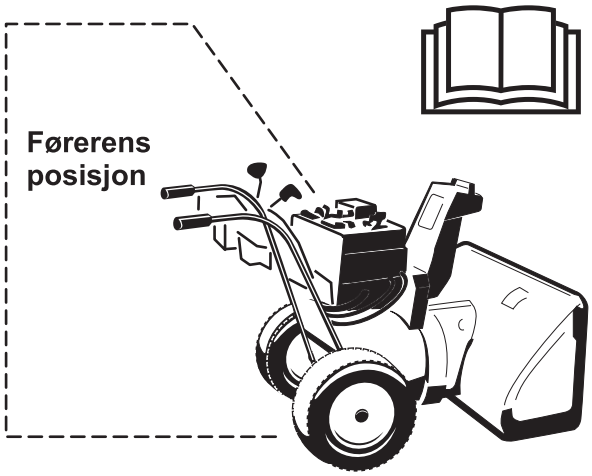

Forsiktig: Feil bruk kan føre til amputasjon av fingre, hender eller føtter.



Det sakteroterende spiralbladet har et bevegelig klempunkt i nærheten av åpningen.

Denne maskinen oppfylte eller overgikk ISO 8437-standarden da den ble produsert.

Les håndboken slik at du forstår innholdet før du starter motoren.

⚠Dette er et sikkerhetsvarselssymbol. Det brukes for å varsle deg om mulige farer for personskade. Følg alle sikkerhetsmeldinger som følger dette symbolet for å unngå skader eller dødsulykker.

Feilaktig bruk og vedlikehold av maskinen kan føre til personskade eller dødsfall. For å redusere muligheten for skader bør du følge sikkerhetsinstruksjonene nedenfor.

Opplæring

- Les bruker- og serviceinstruksjonshåndboken nøye. Gjør deg godt kjent med alle kontroller og hvordan du skal bruke maskinen. Lær hvordan du raskt kan stoppe maskinen og koble fra kontrollene.
- Utstyret er ikke tillatt for barn. Voksne må heller ikke bruke utstyret, med mindre de har fått riktig opplæring.
- Ikke la noen oppholde seg i området der maskinen skal brukes, spesielt ikke små barn og kjæledyr.
- Vær forsiktig slik at maskinen ikke sklir eller faller, spesielt ved bruk i revers.

Forberedelser

- Foreta en grundig inspeksjon der utstyret skal brukes og fjern alle dørmatter, kjelker, brett, ledninger og andre uvedkommende gjenstander.
- Koble ut alle gir og sett det i fri før du starter motoren.
- Sørg alltid for å ha på deg gode vinterklær når du bruker utstyret. Bruk fottøy som gir godt grep på glatte underlag.
- Drivstoff er meget brannfarlig og må behandles forsiktig.
  - Bruk en godkjent drivstoffkanne.
  - Fyll aldri drivstoff på en motor som er i gang, eller som er varm.
  - Fyll drivstoff på tanken utendørs, og vær meget forsiktig. Fyll aldri drivstoff innendørs.
  - Sett drivstofftanklokket på igjen, og tørk opp drivstoffsøl.
- Juster høyden på oppsamlerhuset før du begynner å rydde snø fra grusunderlag.
- Forsøk aldri å foreta justeringer mens motoren er i gang (unntatt når en slik justering er spesielt anbefalt av produsenten).
- La motoren og maskinen justere seg til utendørstemperaturen før du begynner å rydde snø.
- Bruk av motordrevne maskiner kan føre til at gjenstander blir kastet opp og rett i øynene. Ha derfor alltid på deg vernebriller eller øyebeskyttelse ved bruk eller ved utføring av en justering eller reparasjon.

Bruk

- Hold hender og føtter borte fra roterende deler. Hold deg unna åpningen på utløpssjakten til enhver tid.
- Vær ytterst forsiktig når du arbeider på eller krysser gruslagte innkjørsler, fortau eller veier. Vær oppmerksom på skjulte farer og trafikk.
- Hvis maskinen treffer et fremmedobjekt, må du stoppe motoren, ta ledningen ut av tennpluggen. Undersøk maskinen nøye for å se om den er blitt skadet, og reparer skaden før du starter og tar den i bruk igjen.
- Hvis maskinen begynner å vibrere sterkt, må du straks stanse motoren og finne årsaken. Vibrasjon er som regel et tegn på at det har oppstått et problem.
- Stopp motoren hver gang du forlater førerplassen, før du renser oppsamler-/viftehjulshuset eller utløpssjakten, og ved reparasjon, justering eller inspeksjon.
- Pass på at oppsamler-/viftehjulet og alle bevegelige deler har stoppet før du utfører rengjøring, reparasjoner eller undersøkelser. Koble fra tennpluggledningen, og hold ledningen vekk fra tennpluggen for å forhindre at motoren startes ved et uhell.
- La aldri motoren gå innendørs, unntatt når du starter maskinen eller flytter den inn eller ut av bygningen. Åpne ytterdørene, ettersom eksos er farlig.
- Ikke rydd snø på tvers av skråninger. Vær ytterst forsiktig når du forandrer retning i skråninger. Forsøk aldri å rydde snø i bratte skråninger.
- Bruk aldri maskinen uten at de riktige verneplatene, skyddene eller andre sikkerhetsanordninger sitter på plass.
- Bruk aldri maskinen i nærheten av glasskonstruksjoner, biler, vinduer, holdeplasser osv. uten at snøsjaktens utløpsvinkel er riktig justert. Hold barn og kjæledyr på avstand.
- Maskinens kapasitet må ikke overbelastes ved at du forsøker å rydde snøen for fort.
- Ikke bruk maskinen i høye transporthastigheter på glatte overflater. Vær forsiktig når du rygger.
- Rett aldri snøskyen mot folk, og tillat heller ikke at noen står foran maskinen.
- Koble fra strømtilførselen til oppsamler-/viftehjul når maskinen transporteres, eller når den ikke er i bruk.
- Bruk bare tilbehør og utstyr som er godkjent av produsenten av maskinen (slik som hjulvekter, motvekter, førerhus osv.).
- Maskinen må kun brukes når det er godt lys og god sikt. Sørg alltid for å ha godt fotfeste og godt grep om håndtakene. Gå, ikke løp.
- Maskinen må kun brukes når det er godt lys og god sikt.
- Ta alle mulige forholdsregler når du forlater maskinen uten tilsyn. Sett giret i fri, sett på parkeringsbremsen, stopp motoren og ta ut tenningsnøkkelen.

Vedlikehold og oppbevaring

- Kontroller alle fester regelmessig for å se om tiltrekningsmomentet er riktig, slik at du er sikker på at utstyret er trygt å bruke.
- En maskin med drivstoff på tanken må aldri oppbevares inne i bygninger der det finnes antennelseskilder, slik som varmtvannstanker, varmeovner, tørketromler/-skap osv. La motoren bli kald før maskinen settes på et lukket sted.
- Kontroller alltid instruksjonene i brukerhåndboken for viktig informasjon hvis maskinen skal lagres over lengre tid.
- Sikkerhets- og instruksjonsmerker må vedlikeholdes og skiftes ut etter behov.
- La maskinen gå i noen få minutter etter at du har ryddet snø, for å unngå at oppsamler-/viftehjulet fryser fast.

Sikkerhet for Toro-snøfreser

Listen nedenfor inneholder sikkerhetsinformasjon som gjelder spesielt for Toro-produkter, og annen sikkerhetsinformasjon du bør kjenne til.

- **Roterende rotorblader kan skade fingre eller hender.** Stå alltid bak håndtakene og med utløpsåpningen vendt bort når du bruker maskinen. **Hold ansikt, hender, føtter og andre kroppsdeler samt klær borte fra deler som beveger seg eller roterer.**
- Stopp motoren, ta ut nøkkelen og vent til alle bevegelige deler har stanset **før du justerer, rengjør, reparerer eller kontrollerer maskinen, og før du rensker utløpssjakten.**
- Bruk verktøyet til utrensking av snø, **ikke hendene**, til å fjerne blokkeringer i utløpssjakten.
- **Før** du forlater førerplassen må du stoppe motoren, ta ut nøkkelen og vente til alle bevegelige deler står stille.
- Bruk aldri løstsittende klær som kan sette seg fast i bevegelige deler.
- Hvis en verneplate, en sikkerhetsanordning eller et merke er skadet, uleselig eller mangler, må dette repareres eller skiftes ut før arbeidet begynner. Stram også til alle løse fester.
- **Ikke** røyk mens du håndterer drivstoff.
- **Ikke** bruk maskinen på tak.
- Ikke ta på motoren mens den går eller like etter at den har stoppet da den kan være varm nok til å forårsake brannskader.
- Foreta kun vedlikehold som er beskrevet i håndboken. Før du utfører eventuelt vedlikehold, service eller justering må du stoppe motoren, ta ut nøkkelen og koble fra tennpluggledningen. Ta kontakt med et autorisert serviceverksted hvis det er nødvendig med store reparasjoner.

- Du må ikke endre innstillingen av motorregulatoren i motoren.
- Hvis maskinen skal oppbevares i mer enn 30 dager, må tanken tømmes for drivstoff for å unngå brannfare. Oppbevar drivstoff i en godkjent drivstoffkanne. Ta nøkkelen ut av tenningen før maskinen settes bort.
- Kjøp utelukkende originale reservedeler og tilbehør fra Toro.

Lydtrykk

Denne maskinen har et lydtrykknivå på 87 dBA ved operatørens øre, med en usikkerhetsverdi (K) på 1 dBA. Lydtrykknivået ble fastsatt iht. prosedyrene som er beskrevet i EN ISO 11201.

Lydstyrke

Denne maskinen har et garantert lydstyrkenivå på 102 dBA, med en usikkerhetsverdi (K) på 3,75 dBA. Lydstyrkenivået ble fastsatt iht. prosedyrene som er beskrevet i EN ISO 3744.

Vibrasjon

Målt vibrasjonsnivå for venstre hånd = 4,4 m/s^2.

Målt vibrasjonsnivå for høyre hånd = 3,1 m/s^2.

Usikkerhetsverdi (K) = 2,2 m/s^2.

Målte verdier ble fastsatt iht. prosedyrene som er beskrevet i EN ISO 20643.

Sikkerhets- og instruksjons-merker

Viktig: Sikkerhets- og instruksjonsmerker er plassert nær områder som utgjør en mulig fare. Skift ut skadde merker.

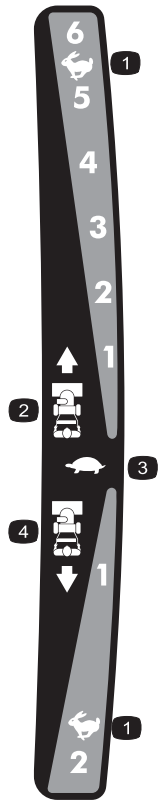

121–6823

1. Hurtig
2. Hastigheter framover
3. Sakte
4. Hastigheter bakover



121–6817

1. Fare for kutting/amputasjon i viftehjul/spiralblad – hold alle på trygg avstand fra snøfreseren.



121–1239

Bestill delenr. 119-7629 på nytt



121–1240

Bestill delenr. 120-7194 på nytt

1. Trekkdriv – klem spaken for å aktivere, slipp spaken for å deaktivere.
2. Advarsel – les *Brukerhåndboken*.
3. Fare for at viftehjulet kan påføre kutt eller lemlesting – plasser aldri hånden foran utløpssjakten, stans motoren før du forlater førerstillingen og bruk et verktøy til å rengjøre sjakten.
4. Fare for kutting/lemlesting, viftehjul – hold avstand fra bevegelige deler, ta ut tenningsnøkkelen og les instruksjonene før du utfører service eller vedlikehold.
5. Fare for at gjenstander slynges gjennom luften – hold trygg avstand fra maskinen.
6. Spiralblad-/viftehjuldrivaksel – klem spaken for å aktivere, slipp spaken for å deaktivere.



Briggs & Stratton delenr. 273676

1. Stopp
2. Sakte
3. Hurtig

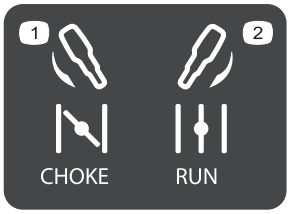

Briggs & Stratton delenr. 275949

1. Choke på (choke)
2. Choke av (kjører)



Briggs & Stratton delenr. 276925

1. Advarsel – les *brukerhåndboken*.
2. Advarsel – brannfare.
3. Advarsel – fare for innånding av giftig gass.
4. Advarsel – varm overflate / fare for brannsår.

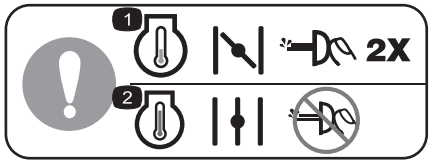

Briggs & Stratton delenr. 277566

1. Når man starter en kald motor, lukk choken og trykk ned primeren to ganger.
2. Når man starter en varm motor, åpne choken og trykk ikke ned primeren.

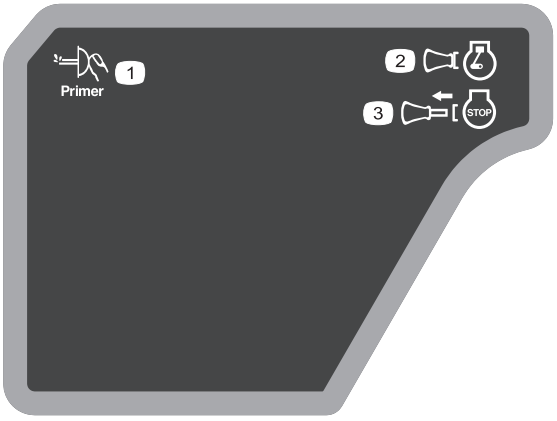

Briggs & Stratton delenr. 277588

1. Primer
2. Tenningsnøkkel i (motor – kjører)
3. Tenningsnøkkel ute (motor – stoppet)



Briggs & Stratton delenr. 278866

1. Drivstofftank – på
2. Drivstofftank – av

Montering

Løse deler

Bruk diagrammet nedenfor som en sjekkliste for å kontrollere at alle delene er sendt.

Prosedyre	Beskrivelse	Ant.	Bruk
1	Håndtaksbolter Bueskiver Låsemuttere	2 2 2	Monterer det øvre håndtaket.
2	Hårnålssplint Flat skive	2 3	Installere trekkontrollens forbindelsesledd.
3	Mutter Låseskrue Flat skive	2 2 2	Monter sjakten.
4	Låseskruer Låsemuttere	2 2	Monter sjaktkontrollstaget.
5	Ingen deler er nødvendige	–	Fyll olje på motoren.
6	Ingen deler er nødvendige	–	Kontroller trykket i dekkene.
7	Ingen deler er nødvendige	–	Kontroller støtteplatene.
8	Ingen deler er nødvendige	–	Kontroller at trekkdrivet fungerer.

1

Montere øvre håndtak

Deler som er nødvendige for dette trinnet:

2	Håndtaksbolter
2	Bueskiver
2	Låsemuttere

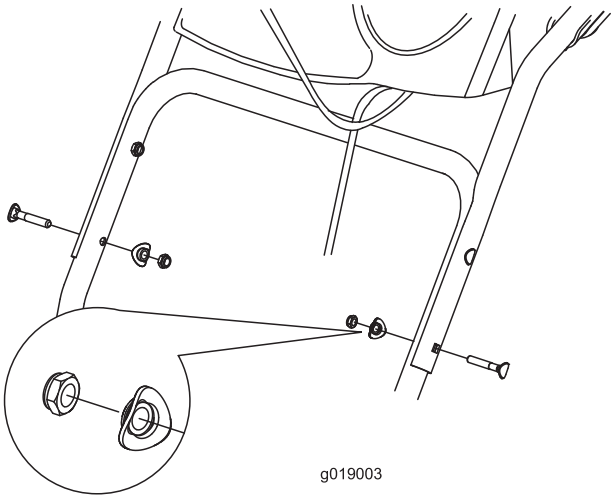

Figur 3

Prosedyre

1. Løft og roter det øvre håndtaket, og plasser det over det nedre håndtaket (Figur 3).
2. Monter to håndtaksbolter, to buede skiver og to låsemuttere i de nedre håndtakhullene (Figur 3).

2

Installere trekkontrollens forbindelsesledd

Deler som er nødvendige for dette trinnet:

2	Hårnålssplint
3	Flat skive

Prosedyre

1. Sett den nedre enden av stangen inn i den nedre leddarmen, slik at den bøyde enden av hastighetskontrollstaget er vendt bakover (Figur 4).

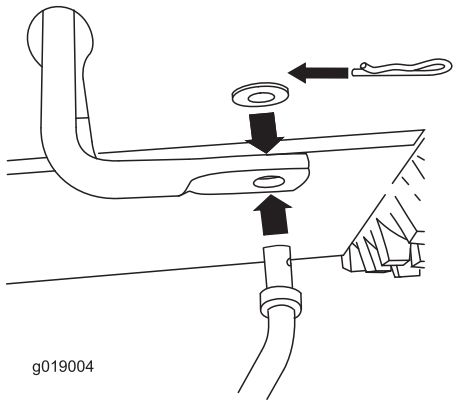

Figur 4

2. Fest den nedre enden av hastighetkontrollstaget med en flat skive og en hånålssplint (Figur 4).
3. Sett en flat skive på vuggetappen (Figur 5).

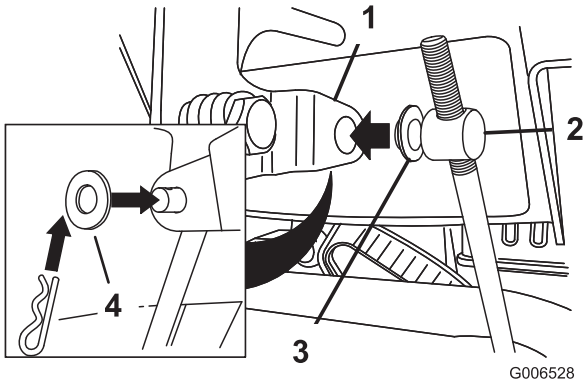

Figur 5

1. Hastighetsvelgerspak
2. Vuggetapp
3. Innvendig skive
4. Utvendig skive

4. Sett hastighetsvelgerspaken i stilling R2.
5. Drei den nedre leddarmen mot klokken, helt opp (Figur 6).

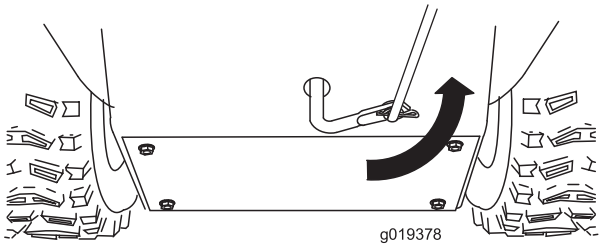

Figur 6

6. Løft opp på hastighetskontrollstaget, og sett inn vuggetappen i hullet i hastighetsvelgerspaken (Figur 5).

   Merk: Hvis vuggetappen ikke passer inn i hullet når du løfter på hastighetskontrollstaget, drei vuggetappen oppover eller nedover hastighetskontrollstaget til det passer inn i hullet.
7. Fest vuggetappen og den øvre enden av hastighetskontrollstaget med en flat skive og en hårnålssplint.

   Merk: Se ned gjennom åpningen i hastighetsvelgeren for enklere installasjon (Figur 7).

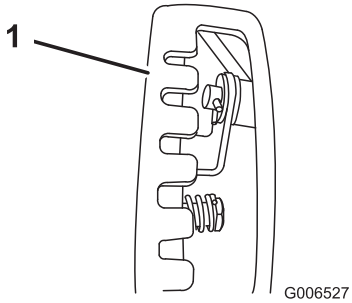

Figur 7

1. Hastighetsvelger

3

Montere sjakten

Deler som er nødvendige for dette trinnet:

2	Mutter
2	Låseskrue
2	Flat skive

Prosedyre

1. Plasser sjakten på rammen, og rett inn utløpssjaktmonteringen til sjaktstøtten.

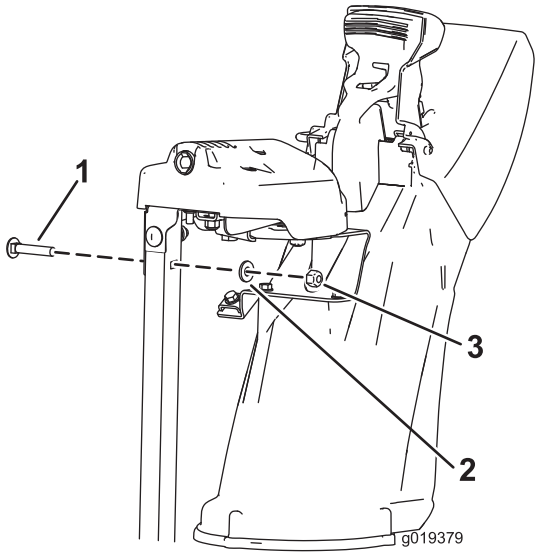

Figur 8

1. Låseskrue
2. Flat skive
3. Mutter

2. Fest utløpssjaktmonteringen med to bolter, to mutre og to flate skiver.

4

Montere sjaktkontrollstag

Deler som er nødvendige for dette trinnet:

2	Låseskruer
2	Låsemuttere

Prosedyre

1. Fjern det blå staglokket fra sjaktkontrollstaget.
2. Sett inn den fremre enden av staget i åpningen bak på sjaktens girdeksel inntil det sklir inn i sjaktgiret (Figur 10).

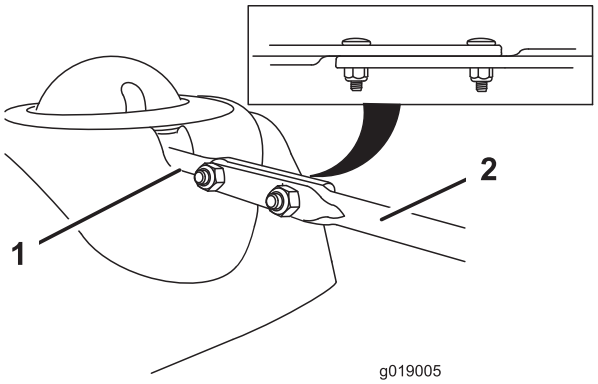

Figur 9

1. Kort stag
2. Langt sjaktkontrollstag

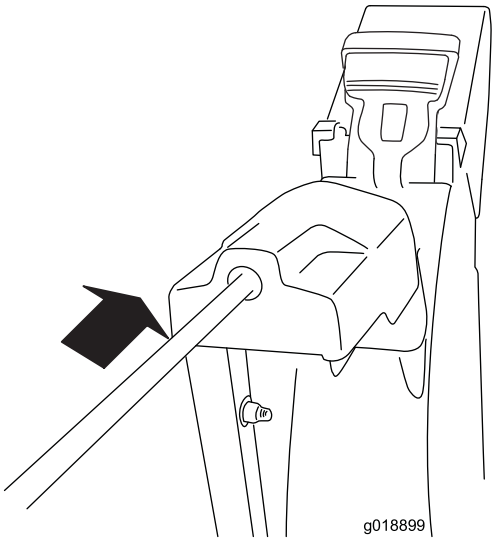

Figur 10

3. Rett inn hullene på endene av stagene, og sett inn to låseskruer (fra posen med løse deler) gjennom det

korte staget fra venstre side av maskinen, sett fra arbeidsstilling.

4. Påse at sjaktkontrollen fungerer jevnt.

5

Fylle olje på motoren

Ingen deler er nødvendige

Prosedyre

Maskinen kommer med olje på motorens veivhus.

Merk: Før du starter motoren bør du kontrollere oljenivået og fylle på ved behov.

Bruk rensende bilolje med API-serviceklassifisering SF, SG, SH, SJ, SL eller høyere. Se motorens brukerhåndbok.

Bruk Figur 11 nedenfor for å velge den beste oljeviskositeten for forventet utendørstemperatur:

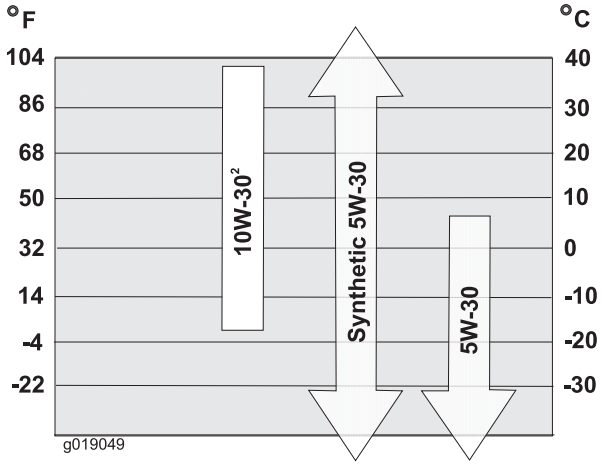

Figur 11

Motoroljekapasitet

Modell	Motoroljekapasitet
38810	0,53 til 0,59 l

1. Fjern peilestaven, og hell olje **sakte** inn i oljepåfyllingsrøret for å heve oljenivået til Full-merket på peilestaven. **Ikke fyll på for mye** (Figur 12). Se Kontrollere motoroljenivået i avsnittet Vedlikehold.

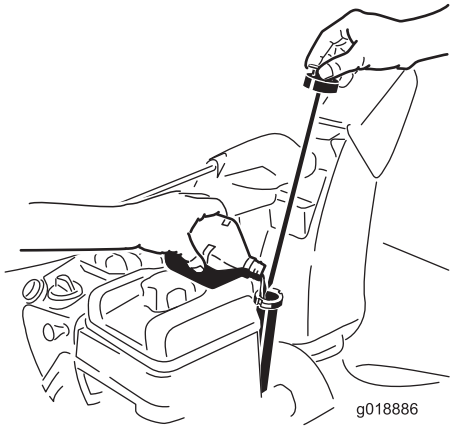

Figur 12

2. Sett peilestaven ordentlig på plass.

   Merk: Ikke søl olje rundt oljepåfyllingsrøret siden oljen kan lekke over på trekkdeler og forårsake at trekket glipper.

6

Kontrollere trykket i dekkene

Ingen deler er nødvendige

Prosedyre

De har fylt ekstra mye luft i dekkene på fabrikken med tanke på frakt. Reduser derfor trykket like mye i begge dekkene til mellom 116 og 137 kPa (17 til 20 psi).

7

Kontrollere støtteplatene

Ingen deler er nødvendige

Prosedyre

Se Kontrollere og justere støtteplatene i avsnittet Vedlikehold.

8

Kontrollere at trekkdrivet fungerer

Ingen deler er nødvendige

Prosedyre

⚠ FORSIKTIG

Hvis trekkdrivet ikke er korrekt justert, kan maskinen komme til å bevege seg i feil retning, noe som kan forårsake personskade og/eller skade på eiendom.

Kontroller grundig trekkdrivet, og juster det om nødvendig.

1. Start motoren, se Starte motoren.
2. Sett hastighetsvelgeren til stilling R1. Se Bruke hastighetsvelgeren.
3. Klem den venstre trekkfunksjonsspaken til håndtaket (Figur 13).

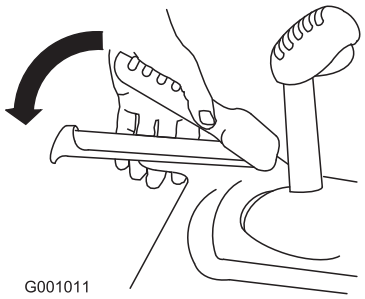

Figur 13

Maskinen skal nå bevege seg bakover. Hvis maskinen ikke beveger seg, eller beveger seg framover, gjør følgende:

A. Frigjør trekkspaken og stopp motoren.

B. Koble vuggetappen fra hastighetsvelgerspaken (Figur 5).

C. Vri vuggetappen nedover (med klokken) på hastighetskontrollstaget (Figur 5).

D. Koble vuggetappen til hastighetsvelgerspaken (Figur 5).

4. Frigjør trekkspaken.
5. Sett hastighetsvelgeren til stilling 1. Se Bruke hastighetsvelgeren.
6. Klem den venstre trekkfunksjonsspaken til håndtaket (Figur 13).

   Maskinen skal nå bevege seg fremover. Hvis maskinen ikke beveger seg, eller beveger seg bakover, gjør følgende:

   A. Frigjør trekkspaken og stopp motoren.

   B. Koble fra vuggetappen fra hastighetsvelgerspaken (Figur 5).

   C. Vri vuggetappen oppover (mot klokken) på hastighetskontrollstaget (Figur 5).

   D. Koble vuggetappen til hastighetsvelgerspaken (Figur 5).

7. Hvis du foretok noen justeringer, gjenta denne prosedyren helt til du ikke trenger å justere noe mer.

Viktig: Hvis maskinen går når trekkdrivspaken er i frigitt stilling, kontroller trekkdrivkabelen (se Kontrollere og justere trekkdrivkabelen) eller ta maskinen med til et autorisert serviceverksted for service.

Oversikt over produktet

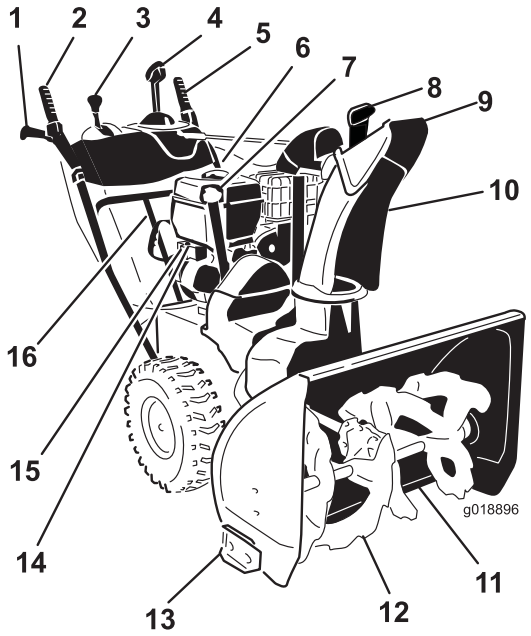

Figur 14

1. Håndtak (2)
2. Spiralblad-/viftehjulspak
3. Hastighetsvelgerspak
4. Utløpssjaktkontroll med hurtigspak.
5. Trekkspake
6. Drivstofftanklokk
7. Maskinens oljepåfyllingsrør/peilestav
8. Utløser for sjaktavleder
9. Sjaktavleder
10. Utløpssjakt
11. Skrape
12. Spiralblad
13. Støtteplate (2)
14. Elektrisk startknapp
15. Elektrisk startplugg
16. Verktøy for utrensking av snø

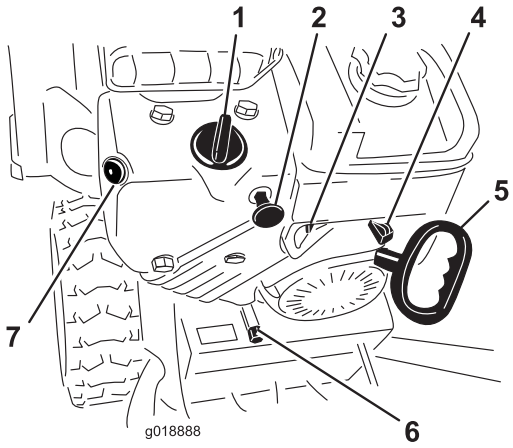

Figur 15

1. Choke
2. Tenningsbryter
3. Drivstoffavstengingsventil
4. Gass
5. Tilbakespolingsstarter
6. Oljetappeplugg
7. Primer

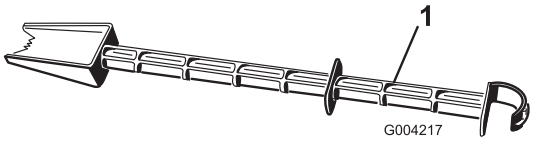

Figur 16

1. Verktøy til utrensking av snø (festet til håndtaket)

Bruk

Merk: Angi hva som er høyre og venstre side på maskinen ved å stå i normal arbeidsstilling.

Frigang eller bruk av selvdrift

Du kan bruke snøfreseren med selvdrift tilkoblet eller frakoblet (frigang).

For å bruke frigang, sett inn akselpinnene gjennom akselhullene, men ikke gjennom hjulnavene (Figur 17).

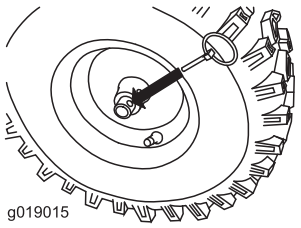

Figur 17

For å bruke selvdrift, sett inn akselpinnene gjennom hullene i hjulnavene og de indre akselhullene (Figur 18).

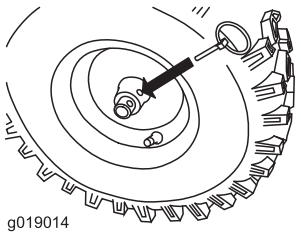

Figur 18

Fylle tanken

⚠ FARE

Drivstoff er meget brannfarlig og eksplosivt. Brann eller eksplosjon forårsaket av drivstoff kan påføre deg og andre brannskader.

- **Når du fyller tanken, må drivstoffkannen og/eller maskinen være plassert på bakken og ikke i et kjøretøy eller på en gjenstand, for å forhindre at statisk elektrisitet antenner drivstoffet.**
- **Fyll opp drivstofftanken utendørs når motoren er nedkjølt. Tørk opp søl.**
- **Ikke håndter drivstoff når du røyker eller er i nærheten av åpen ild eller gnister.**
- **Oppbevar drivstoff i en godkjent kanne, og utenfor barns rekkevidde.**
- For best resultat må du bruke kun ren, fersk og blyfri bensin med oktankvalitet på 87 eller høyere vurderingsmetode (R+M)/2).
- Oksidert drivstoff med opptil 10 % etanol eller 15 % MTBE i volum er godkjent.
- **Ikke** bruk etanolblandinger av bensin (som f.eks. E15 eller E85) med mer enn 10 % etanol i volum. Det kan føre til ytelsesproblemer og/eller motorskade som kanskje ikke dekkes av garantien.
- **Ikke** bruk bensin som inneholder metanol.
- **Ikke** oppbevar drivstoff i drivstofftanken eller i drivstoffbeholdere i løpet av vinteren med mindre du bruker stabiliseringsmiddel.
- **Ikke** bland olje i bensinen.

Viktig: For å redusere oppstartsproblemer, ha drivstoffstabilisator i drivstoffet hele sesongen, og bland det med drivstoff som er mindre enn 30 dager gammel. ***Ikke bland olje i drivstoffet.***

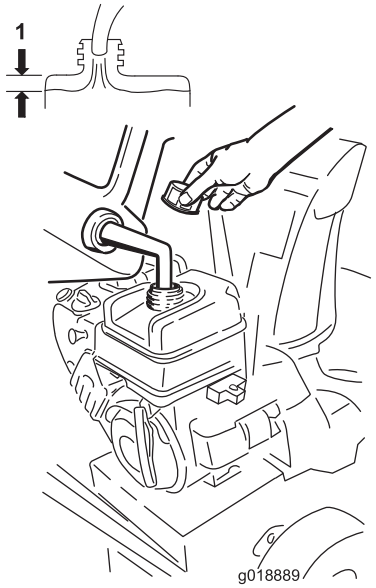

Figur 19

1. 3,8 cm

Starte motoren

1. Kontroller motoroljenivået. Se Kontrollere motoroljenivået i avsnittet Vedlikehold.
2. Drei drivstoffavstengningsventilen mot klokken 1/4 runde for å åpne den (Figur 20).

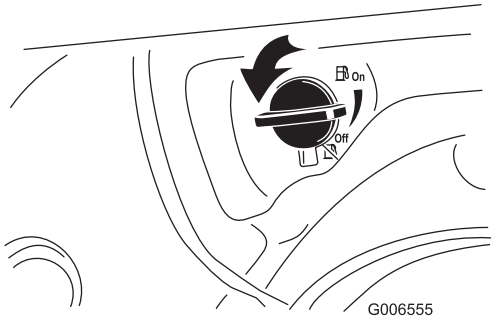

Figur 20

3. Sett inn tenningsnøkkelen (Figur 21).

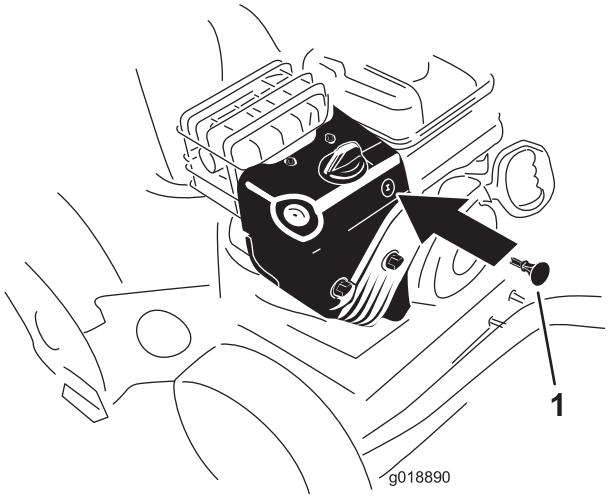

Figur 21

1. Tenningsnøkkel

4. Trykk inn primeren med tommelen to ganger (-9 °C eller over) eller fire ganger (under -9 °C), og hold primeren inne i ett sekund før du slipper den, hver gang du trykker den inn (Figur 22).

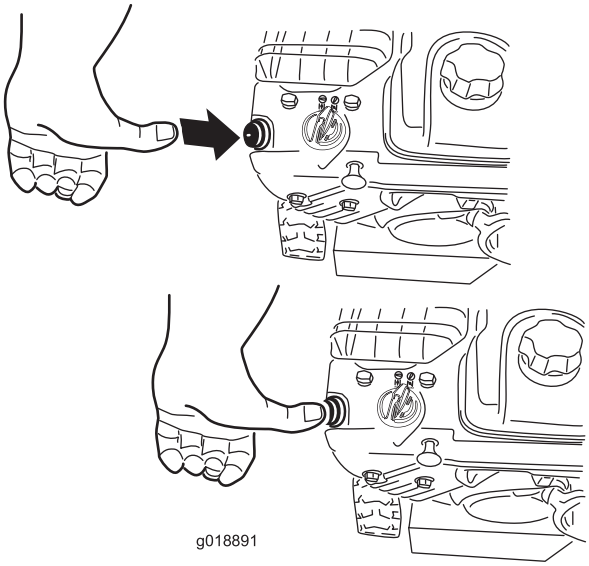

Figur 22

5. Drei choken til Choke-stilling (Figur 23).

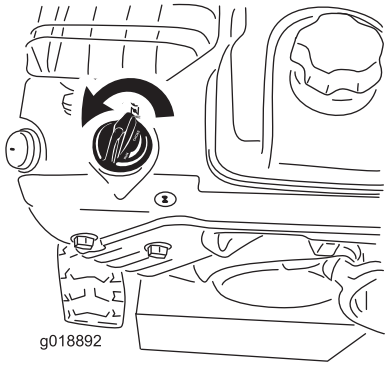

Figur 23

6. Sett gassen til Hurtig-stilling (Figur 24).

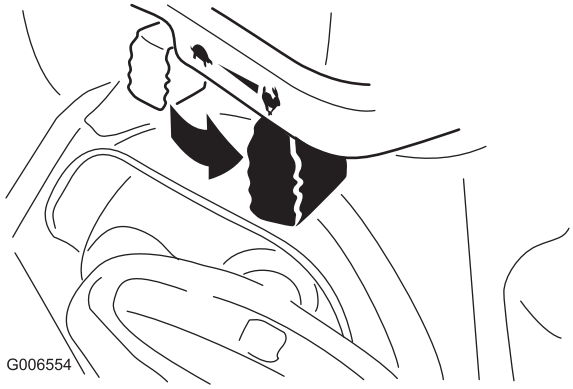

Figur 24

7. Start maskinen ved å dra i tilbakespolingsstarteren, eller trykke ned den elektriske startknappen (Figur 25).

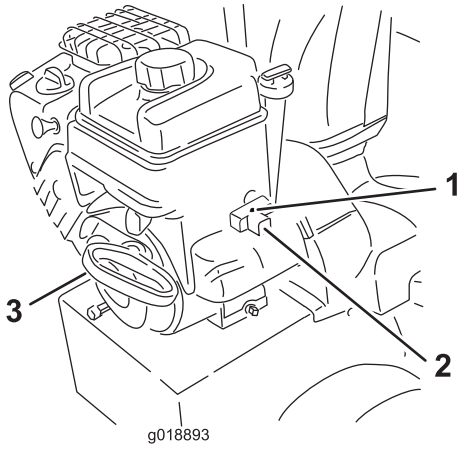

Figur 25

1. Elektrisk startknapp
2. Elektrisk startplugg
3. Tilbakespolingsstarter

Merk: For å bruke den elektriske starteren kobler du først en strømledning til den elektriske starterpluggen og til et strømuttak.

Viktig: For å forhindre skader på den elektriske starteren, kjør den i korte sykluser (fem sekunder maksimalt, vent så i ett minutt før du prøver på nytt). Hvis motoren fortsatt ikke starter, må du levere maskinen til service hos et autorisert serviceverksted.

8. Koble strømledningen fra strømuttaket først og så fra maskinen.
9. La motoren varme seg opp i et par minutter, flytt så choken mot Kjør-stillingen. Vent til motoren går jevnt før hver chokejustering.

⚠ FORSIKTIG

Hvis du lar maskinen stå tilkoblet til et strømuttak kan noen starte den ved et uhell og påføre skade på mennesker eller eiendom.

Koble alltid fra strømledningen når du ikke starter maskinen.

Stoppe motoren

1. Sett gassen til Sakte-stilling, og så til Stopp-stilling (Figur 26).



Figur 26

2. Vent til alle bevegelige deler stanser før du forlater førerstillingen.
3. Ta ut tenningsnøkkelen.
4. Steng drivstoffavstengningsventilen ved å rotere den med klokken (Figur 27).

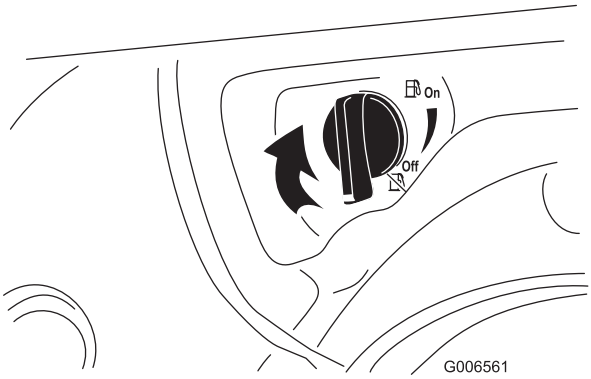

Figur 27

5. Trekk i tilbakespolingsstarteren 3 eller 4 ganger. Dette forhindrer at tilbakespolingsstarteren fryser.

Bruke trekkdrivet

⚠ FORSIKTIG

Hvis trekkdrivet ikke er korrekt justert, kan maskinen komme til å bevege seg i feil retning, noe som kan forårsake personskade og/eller skade på eiendom.

Kontroller grundig trekkdrivet, og juster om nødvendig. Se Kontrollere at trekkdrivet fungerer i avsnittet Oppsett for mer informasjon.

Viktig: Hvis maskinen går når trekkdrivspaken er i frigitt stilling, kontroller trekkdrivkabelen (se Kontrollere og justere trekkdrivkabelen) eller ta maskinen med til et autorisert serviceverksted for service.

1. For å aktivere trekkdrivet, klem den venstre trekkfunksjonsspaken til håndtaket (Figur 28).

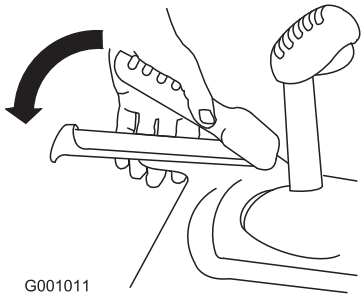

Figur 28

2. For å stoppe trekkdrivet, slipp trekkfunksjonsspaken.

Bruke hastighetsvelgeren

Hastighetsvelgeren har seks fremovergir og to bakovergir. For å endre hastigheten, slipp ut trekkdrivspaken og flytt hastighetsvelgerspaken til den ønskede stillingen (Figur 29). Spaken låser seg i hakket ved hver hastighetsstilling.

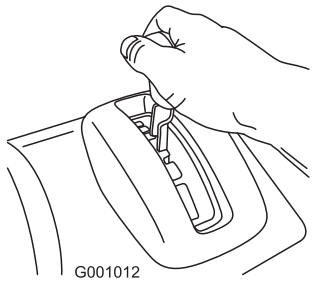

Figur 29

Bruke spiralblads-/viftehjulsdrivverket

1. For å aktivere spiralblads-/viftehjulsdrivverket, klem den høyre spiralblad-/viftehjulfunksjonsspaken til håndtaket (Figur 30).

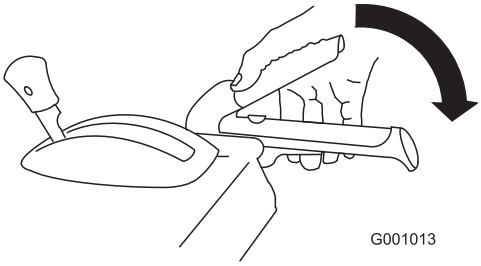

Figur 30

2. For å stoppe spiralbladet og viftehjulet, slipp den høyre spaken.

   Viktig: Når du aktiverer både spiralblad-/viftehjulspaken og trekkdrivspaken, vil trekkdrivspaken låse spiralblad-/viftehjulspaken nede, og frigjøre din høyre hånd. For å utløse begge spakene, kan du ganske enkelt slippe den venstre trekkdrivspaken.

3. Hvis spiralbladet og viftehjulet fortsetter å rotere når du har sluppet spaken, må du ikke bruke maskinen. Kontroller spiralblads-/viftehjulskabelen (se Kontrollere og justere spiralblads-/viftehjulskabelen) og juster om det er nødvendig. Ellers, lever maskinen til service hos et autorisert serviceverksted.

⚠ ADVARSEL

Hvis spiralbladet og viftehjulet fortsetter å rotere når du har sluppet spaken, kan du påføre deg selv eller andre alvorlige skader.

Ikke bruk maskinen. Lever den hos et autorisert serviceverksted.

Bruke hurtigspaken

Flytte utløpssjakten

Skyv hurtigspaken forover, flytt hurtigspaken til venstre for å flytte utløpssjakten til venstre, flytt hurtigspaken til høyre for å flytte utløpssjakten til høyre. Slipp spaken for å låse utløpssjakten på plass (Figur 31).

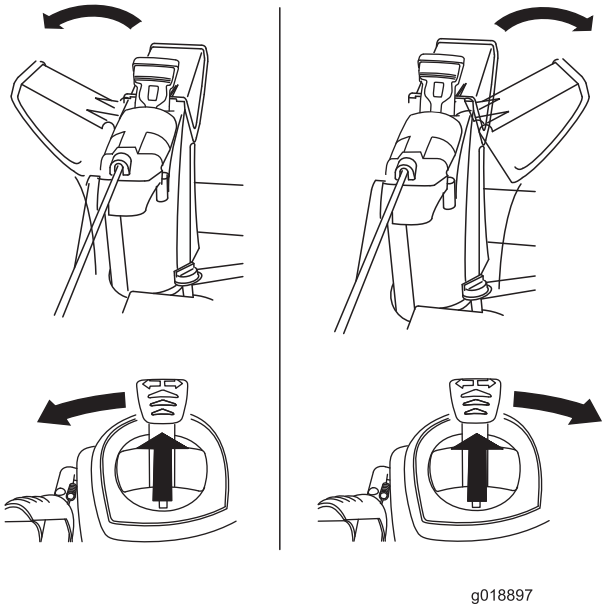

Figur 31

- Hvis ikke utløpssjakten kan beveges, se Justere utløpssjaktlåsen.
- Hvis ikke sjakten låses på plass når du slipper spaken, se Justere utløpssjaktlåsen.

Flytte sjaktavlederen

For å heve eller senke vinkelen på sjaktavlederen, trykk på utløseren på sjaktavlederen, og beveg sjaktavlederen opp eller ned (Figur 32).

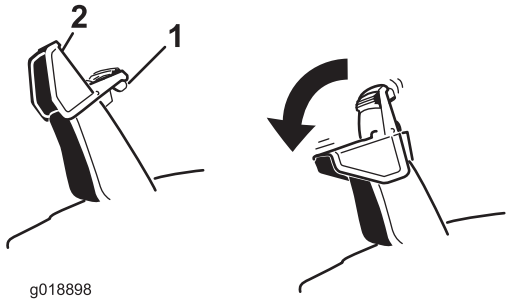

Figur 32

1. Utløser for sjaktavleder
2. Sjaktavleder

Renske utløpssjakten

Hvis spiralbladet/viftehjulet går, men det ikke kommer snø ut fra utløpssjakten, kan det hende at utløpssjakten er tilstoppet.

- For å rense utløpssjakten, bli i førerstillingen og slipp den venstre trekkontrollspaken. Mens spiralbladet og viftehjulet går, press ned mot håndtakene for å løfte fronten på maskinen noen centimeter fra bakken. Løft deretter håndtakene raskt for å støte fronten på maskinen mot bakken. Gjenta om nødvendig til en strøm av snø kommer ut av utløpssjakten.
- Hvis du ikke får renset utløpssjakten ved å støte mot fronten av maskinen, **stans motoren, vent til alle de bevegelige delene har stanset og bruk en pinne, bruk aldri hånden.**

  Viktig: Å renske utløpssjakten ved å støte fronten av maskinen mot bakken kan gjøre at støtteplatene flytter seg. Juster støtteplatene, og fest skruene på støtteplatene godt.

Forhindre frysing

- Når det er kaldt ute og mye snø, kan det hende at noen kontroller og bevegelige deler fryser fast. **Ikke bruk for mye makt når du prøver å bruke kontroller som er frosset.** Hvis du har problemer med å bruke noen kontroller eller deler, starter du motoren og lar den gå i noen minutter.
- Når du har brukt maskinen, lar du motoren gå i noen få minutter for å unngå at bevegelige deler fryser fast. Sett i gang spiralbladet/viftehjulet for å fjerne rester av snø fra innersiden av huset. Vri på Quick Stick for å forhindre at den fryser fast. Slå av motoren og vent til alle delene har stanset før du fjerner all is og snø fra maskinen.
- Med motoren slått av trekker du flere ganger i tilbakespolingsstarteren, og trykker én gang på den elektriske startknappen for å forhindre at tilbakespolingsstarteren og de elektriske starterne fryser til.

Brukstips

⚠ FARE

Viftehjulet og spiralbladet roterer når maskinen er i gang, og dette kan føre til amputasjon av eller skade på hender og føtter.

- **Før du skal justere, vaske, undersøke, kontrollere eller reparere maskinen, må du stanse motoren og vente til alle bevegelige deler står stille. Koble kabelen fra tennpluggen og hold den borte fra stikkontakten, for å unngå at motoren starter ved et uhell.**
- **For å fjerne en hindring fra utløpssjakten, se Renske utløpssjakten. Om det er nødvendig, bruk en pinne, ikke hendene, til å renske utløpssjakten.**
- **Stå alltid bak håndtakene og med utløpsåpningen vendt bort når du bruker snøfreseren.**
- **Hold ansikt, hender, føtter og andre kroppsdeler samt klær borte fra skjulte, bevegelige eller roterende deler.**

⚠ ADVARSEL

Rotorbladene kan kaste steiner, leketøy og andre gjenstander opp i luften, noe som kan forårsake skade på føreren eller forbipasserende.

- **Hold området som skal ryddes, fritt for alt som kan bli frest opp og kastet ut av rotorbladene.**
- **Hold barn og kjæledyr borte fra arbeidsområdet.**

- Sett alltid gassen til Hurtig-stilling når du rydder snø.
- Hvis motoren sakker farten under en last eller et hjul glipper, sett maskinen i et lavere gir.
- Hvis fronten på maskinen vipper opp, sett maskinen i et lavere gir. Hvis fronten fortsetter å vippe opp, løft opp på håndtakene.

Vedlikehold

Merk: Angi hva som er høyre og venstre side på maskinen ved å stå i normal arbeidsstilling.

Anbefalt vedlikeholdsplan

Vedlikeholdsintervall	Vedlikeholdsprosedyre
Etter de 2 første timene	• Kontroller trekkdrivkabelen, og juster den om nødvendig. • Kontroller spiralblads-/viftehjulskabelen, og juster den om nødvendig.
Etter de 5 første timene	• Skift motoroljen.
For hver bruk eller daglig	• Kontroller oljenivået og fyll på olje etter behov.
Hver 25. driftstime	• Skift motoroljen.
Årlig	• Kontroller støtteplatene og skrapen, og juster dem etter behov. • Kontroller trekkdrivkabelen, og juster eller skift den ut om nødvendig. • Kontroller spiralblads-/viftehjulskabelen, og juster eller skift den ut om nødvendig. • Kontroller oljenivået i spiralbladets girkasse, og fyll på olje etter behov.
Årlig eller før lagring	• Kontroller trykket i begge dekkene, og fyll dem til mellom 116 og 137 kPa (17 til 20 psi). • Tapp ut drivstoffet, og kjør motoren for å tørke ut drivstofftanken og forgasseren på slutten av sesongen. • Få et autorisert serviceverksted til å kontrollere og skifte ut trekkdrivremmen og/eller spiralbladets/viftehjulets drivbelte om nødvendig.

Viktig: **Du finner mer informasjon om vedlikehold og utføring av service på maskinen din på www.Toro.com.**

Viktig: **Hvis du vil ha mer informasjon om vedlikeholdsprosedyrer, ser du i brukerhåndboken for motoren. Vil du vite mer om justeringer, reparasjoner eller servicegaranti, ta kontakt med et autorisert Briggs & Stratton-serviceverksted.**

Gjøre klar til vedlikehold

1. Sett maskinen på en jevn flate.
2. Stopp motoren, og vent til alle bevegelige deler har stoppet.
3. Koble fra tennpluggledningen. Se Skifte tennpluggene.

Kontrollere motoroljenivået

Serviceintervall: For hver bruk eller daglig—Kontroller oljenivået og fyll på olje etter behov.

1. Ta ut peilestaven, rengjør den og sett den deretter på plass igjen.
2. Ta ut peilestaven, og kontroller oljenivået (Figur 33). Hvis oljenivået er under Add-merket på peilestaven må du fylle på mer olje. Se Fylling av olje i motoren.

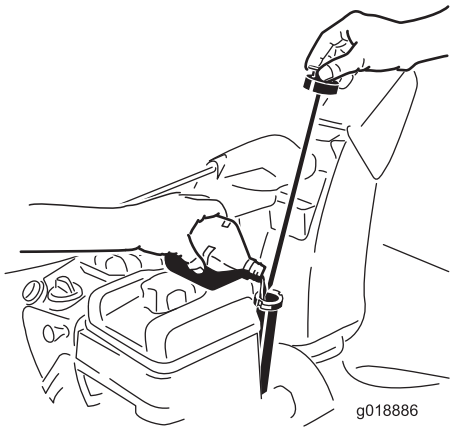

Figur 33

Kontrollere og justere støtteplatene og skrapen

Serviceintervall: Årlig—Kontroller støtteplatene og skrapen, og juster dem etter behov.

Kontroller støtteplatene og skrapen for å forsikre deg om at at spiralbladet ikke kommer i kontakt med asfalt eller grusvei. Juster støtteplatene og skrapen for å kompensere for slitasje.

1. Kontroller trykket i dekkene. Se Kontrollere trykket i dekkene.
2. Løsne de fire mutrene som holder begge støtteplatene til spiralbladets sider, helt til støtteplatene lett kan skyves opp og ned.

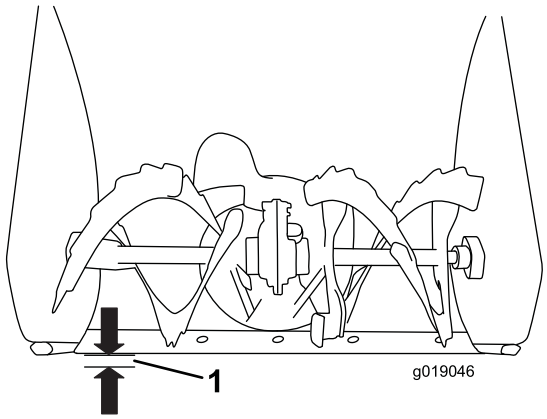

Figur 34

1. 3 mm

Viktig: Spiralbladene må holdes over bakken ved hjelp av støtteplatene.

3. Skrapen skal sitte 3 mm ovenfor og parallelt med et jevnt underlag.

   Merk: Hvis underlaget er sprukket, kupert eller ujevnt må du justere støtteplatene til å heve skrapen. På grusunderlag, tilpass støtteplatene lenger ned for å forhindre at maskinen plukker opp steiner.
4. Flytt støtteplatene ned inntil de er jevnt med bakken.
5. Trekk til mutrene som fester begge støtteplatene til spiralbladets sider.

   Merk: For raskt å kunne justere støtteplatene om de skulle løsne, støtt skrapen 3 mm over bakken, og juster deretter støtteplatene ned til bakken.

   Merk: Hvis støtteplatene blir svært slitt, kan du snu dem rundt og ha den ubrukte siden mot bakken.

Kontrollere og justere trekkdrivkabelen

Serviceintervall: Etter de 2 første timene—Kontroller trekkdrivkabelen, og juster den om nødvendig.

Årlig—Kontroller trekkdrivkabelen, og juster eller skift den ut om nødvendig.

Hvis maskinen verken går fremover eller bakover, eller den går når du løsner trekkspaken, må du justere trekkdrivkabelen.

Hvis den venstre trekkdrivkabelen ikke er ordentlig justert, utfør følgende trinn:

1. Løsne låsemutteren.
2. Aktiver trekkspaken, og hold den på plass (Figur 35).

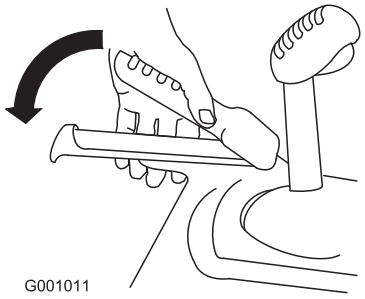

Figur 35

3. Løsne eller stram til spennmutteren for å justere fjærlengden til 5,5 cm.

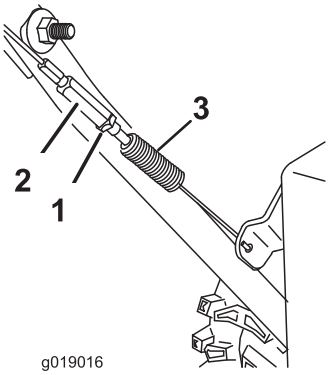

Figur 36

1. Låsemutter
2. Spennmutter
3. Fjær
4. 5,5 cm

4. Stram låsemutteren (Figur 36). Påse at det er litt spenning i kabelen.
5. Hvis trekkdrivkabelen er riktig justert, men problemet vedvarer, ta kontakt med et autorisert serviceverksted.

Kontrollere og justere spiralblads-/viftehjulskabelen

Serviceintervall: Etter de 2 første timene—Kontroller spiralblads-/viftehjulskabelen, og juster den om nødvendig.

Årlig—Kontroller spiralblads-/viftehjulskabelen, og juster eller skift den ut om nødvendig.

1. Løsne låsemutteren.
2. Aktiver spiralblads-viftehjulsdrivverket, og hold det på plass (Figur 37).

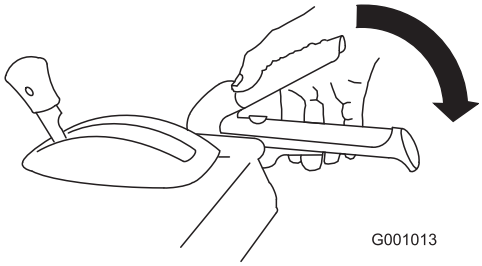

Figur 37

3. Løsne eller stram til spennmutteren for å justere fjærlengden til 7 cm (Figur 38).

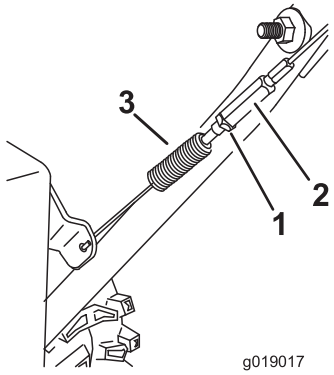

Figur 38

1. Låsemutter
2. Spennmutter
3. Fjær
4. 7 cm

4. Stram låsemutteren (Figur 38). Påse at det er litt spenning i kabelen.
5. Hvis spiralblads-/viftehjulskabelen er riktig justert, men problemet vedvarer, ta kontakt med et autorisert serviceverksted.

Kontrollere oljenivået i spiralbladets girkasse

Serviceintervall: Årlig—Kontroller oljenivået i spiralbladets girkasse, og fyll på olje etter behov.

1. Sett maskinen på en jevn flate.
2. Rengjør området rundt rørpluggen (Figur 39).

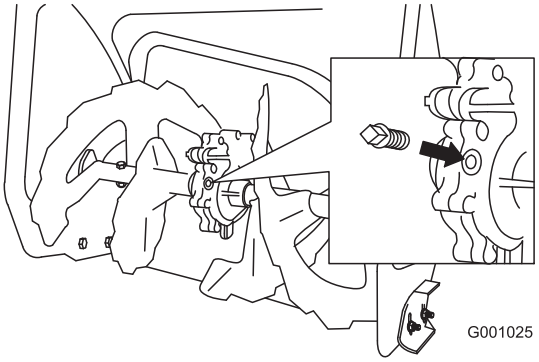

Figur 39

3. Ta rørpluggen ut av girkassen.
4. Kontroller oljenivået i girkassen. Oljen skal være fylt opp til 9,5 mm under fylleåpningen.
5. Hvis oljenivået er lavt, må du tilsette GL-5- eller GL-6 SAE 85-95 EP-girolje i girkassen til den nesten flyter over.

   Merk: Syntetisk olje må ikke benyttes.
6. Sett rørpluggen tilbake på plass i girkassen.

Skifte motorolje

Serviceintervall: Etter de 5 første timene—Skift motoroljen.

Hver 25. driftstime/Årlig (avhengig av hva som kommer først)—Skift motoroljen.

Hvis du har mulighet til det, bør du kjøre motoren rett før oljen skal skiftes, ettersom varm olje renner bedre og bærer med seg flere urenheter.

Bruk rensende bilolje med API-serviceklassifisering SF, SG, SH, SJ, SL eller høyere. Se motorens brukerhåndbok.

Bruk Figur 40 nedenfor for å velge den beste oljeviskositeten for forventet utendørstemperatur:

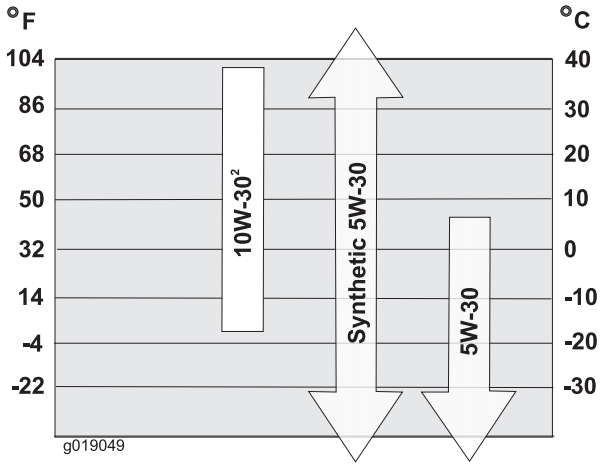

Figur 40

Motoroljekapasitet

Motoroljekapasitet (cont'd.)

Modell	Motoroljekapasitet
38810	0,53 til 0,59 l

1. Rengjør området rundt oljetappepluggen (Figur 41).

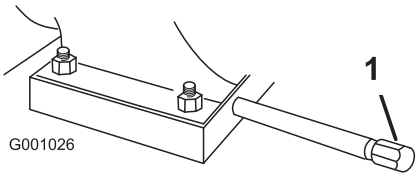

Figur 41

1. Oljetappeplugg

2. Skyv et tappefat under drenshalsen og ta ut tappepluggen.
3. Tapp ut oljen.

   Merk: Det gamle oljefilteret må kasseres eller gjenvinnes i henhold til lokale forskrifter.
4. Sett i tappepluggen igjen.
5. Fyll veivhuset med olje. Se Fylle olje i motorveivhuset.

Justere utløpssjaktlåsen

Hvis ikke utløpssjakten låses i ønsket stilling eller ikke kan låses opp slik at du kan flytte den til en annen stilling, må du justere utløpssjaktlåsen.

1. Løsne klemmefestet på sjaktens støtteplate til kabelen er fri.

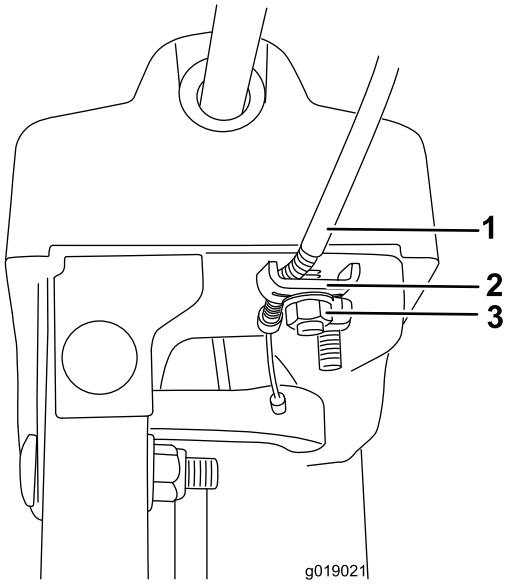

Figur 42

1. Kabelrør
2. Kabelklemme
3. Klemmefeste

2. Fjern eventuell slakk i kabelen ved å trekke kabelrøret bakover.

3. Stram klemmefestet mens du holder kabelen på plass.

Skifte drivremmene

Hvis spiralbladets/viftehjulets drivrem eller trekkdrivremmen blir slitt, bløt av olje eller på annen måte ødelagt, gå til www.Toro.com for ytterligere serviceinformasjon eller få et autorisert serviceverksted til å bytte ut remmen.

Lagring

⚠ ADVARSEL

- **Drivstoffdamp kan eksplodere.**
- **Drivstoff skal ikke lagres i mer enn 30 dager.**
- **Maskinen skal ikke oppbevares på et sted som er i nærheten av en åpen flamme.**
- **La motoren kjøle seg ned før oppbevaring.**

Gjøre maskinen klar til lagring

1. Når du for siste gang for sesongen heller på mer drivstoff, bland stabiliseringsmiddel i nytt drivstoff som anvist av produsenten.
2. Kjør motoren i ti minutter for å fordele det behandlede drivstoffet i drivstoffsystemet.
3. Løsne slangeklemmen som fester drivstoffslangen til ventilen, og skyv drivstoffslangen av drivstoffavstengningsventilen.
4. Åpne drivstoffavstengningsventilen og la drivstoffet renne ut av drivstofftanken og ned i en godkjent drivstoffkanne.
5. Sett drivstoffslangen på drivstoffavstengningsventilen igjen, og fest den med en slangeklemme.
6. Kjør maskinen til den går tom for drivstoff.
7. Prim motoren, og start den på nytt.
8. La motoren gå til den stopper. Når du ikke lenger kan starte motoren, er den tilstrekkelig tom for drivstoff.
9. Stopp motoren, og vent til den er nedkjølt.
10. Ta ut tenningsnøkkelen.
11. Koble fra tennpluggledningen.
12. Ta ut tennpluggen, hell 30 ml olje gjennom tennplugghullet, og dra **sakte** i startsnoren flere ganger for å fordele oljen gjennom sylinderen, for å forhindre korrosjon i sylinderen mellom sesongene.
13. Monter tennpluggen løst.
14. Drivstoff kasseres i henhold til lokale forskrifter. Resirkuler i samsvar med lokale forskrifter, eller bruk drivstoffet i bilen din.

    Merk: Stabilisert drivstoff skal ikke lagres i mer enn 90 dager.
15. Rengjør maskinen grundig.
16. Lakker avskallede overflater med lakk som er tilgjengelig fra et autorisert serviceverksted. Puss området før lakkering og bruk et rustforhindrende middel for å forhindre at metalldeler ruster.
17. Stram alle løse skruer, bolter og låsemuttere. Reparer eller skift ut ødelagte deler.

18. Dekk til maskinen, og oppbevar den på et rent, tørt sted som er utilgjengelig for barn. La motoren bli kald før maskinen settes på et lukket sted.

Ta maskinen frem fra lagring

1. Fjern tennpluggen og roter motoren hurtig ved å bruke starteren for å fjerne overflødig olje fra sylinderen.
2. Monter tennpluggen for hånd, og trekk den deretter til med 20,4 Nm.
3. Koble til tennpluggledningen.
4. Utfør de årlige vedlikeholdsprosedyrene som angitt i Anbefalt vedlikeholdsplan.

Feilsøking

Problem	Mulig årsak	Løsning
Den elektriske starteren dreies ikke (kun modeller med elektrisk starter).	1. Strømledningen er frakoblet fra uttaket eller maskinen. 2. Strømledningen er slitt, rustet eller skadet. 3. Strømuttaket er ikke aktivisert.	1. Koble strømledningen til uttaket og/eller maskinen. 2. Skift ut strømledningen. 3. Få en kvalifisert elektriker til å aktivere strømuttaket.
Motoren starter ikke, eller den er vanskelig å starte.	1. Nøkkelen er ikke satt i tenningen, eller den står i Stopp-stilling. 2. Choken står i Av-stilling, og du har ikke trykt på primeren. 3. Drivstoffavstengingsventilen er ikke åpen. 4. Gassen står ikke i Hurtig-stilling. 5. Drivstofftanken er tom, eller det er gammelt drivstoff i drivstoffsystemet. 6. Tennpluggkabelen er løs eller frakoblet. 7. Tennpluggen er skadet eller skitten eller elektrodeavstanden er feil. 8. Åpningen for drivstofftanklokket er tett. 9. Det er feil motoroljenivå i motorveivhuset.	1. Sett nøkkelen inn i tenningen, og vri den til På-stilling. 2. Flytt choken til På-stilling, og trykk tre ganger på primeren. 3. Åpne drivstoffavstengingsventilen. 4. Sett gassen til Hurtig-stilling. 5. Tøm drivstofftanken, og/eller fyll den med ferskt drivstoff (ikke mer enn 30 dager gammelt). Hvis du fortsatt har problemer, kontakter du et autorisert forhandlerverksted. 6. Koble ledningen til tennpluggen. 7. Kontroller tennpluggen, og juster åpningen om nødvendig. Skift tennpluggen hvis den er ripet, skitten eller sprukket. 8. Fjern hindringen, eller skift ut drivstofftanklokket. 9. Fyll på eller tapp ut olje for å justere oljenivået i motorveivhuset til merket Full er nådd på peilestaven.
Motoren sviver ikke jevnt.	1. Choken står i På-stilling. 2. Drivstoffavstengingsventilen er ikke helt åpen. 3. Drivstofftanken er nesten tom, eller det er gammelt drivstoff på den. 4. Tennpluggledningen er løs. 5. Tennpluggen er skadet eller skitten eller elektrodeavstanden er feil. 6. Det er feil motoroljenivå i motorveivhuset.	1. Sett choken til Av-stilling. 2. Åpne drivstoffavstengingsventilen. 3. Tøm drivstofftanken, og fyll den med ferskt drivstoff (ikke mer enn 30 dager gammelt). Hvis du fortsatt har problemer, kontakter du et autorisert forhandlerverksted. 4. Koble ledningen til tennpluggen. 5. Kontroller tennpluggen, og juster åpningen om nødvendig. Skift tennpluggen hvis den er ripet, skitten eller sprukket. 6. Fyll på eller tapp ut olje for å justere oljenivået i motorveivhuset til merket Full er nådd på peilestaven.

Problem	Mulig årsak	Løsning
Motoren går, men maskinen rydder snøen dårlig eller ikke i det hele tatt	1. Gassen står ikke i Hurtig-stilling når du rydder snø. 2. Maskinen går for raskt til å rydde snøen. 3. Du prøver å rydde for mye snø per skårgang. 4. Du prøver å rydde ekstremt tung eller våt snø. 5. Utløpssjakten er tilstoppet. 6. Spiralbladets/viftehjulets drivrem er løs eller av rullen. 7. Spiralbladets/viftehjulets drivrem er slitt eller ødelagt.	1. Sett gassen til Hurtig-stilling. 2. Skift til et lavere gir på maskinen. 3. Rydd mindre snø per skårgang. 4. Ikke overbelast maskinen med ekstremt tung eller våt snø. 5. Renske utløpssjakten. 6. Installer og/eller juster spiralbladets/viftehjulets drivrem, se www.Toro.com for serviceinformasjon eller ta maskinen med til et autorisert serviceverksted. 7. Skift ut spiralbladets/viftehjulets drivrem, se www.Toro.com for serviceinformasjon eller ta maskinen med til et autorisert serviceverksted.
Utløpssjakten kan verken beveges eller låses i stilling.	1. Utløpssjaktlåsen er ikke korrekt justert.	1. Juster utløpssjaktlåsen.
Maskinen rydder ikke bakken godt nok for snø.	1. Støtteplatene og/eller skrapen er ikke riktig justert. 2. Trykket i dekkene er ikke likt.	1. Juster støtteplatene og/eller skrapen. 2. Kontroller og juster trykket i ett eller begge dekkene.

Liste over internasjonale forhandlere

Distributør:	Land:	Telefonnummer:	Distributør:	Land:	Telefonnummer:
Atlantis Su ve Sulama Sisstemleri Lt	Tyrkia	90 216 344 86 74	Maquiver S.A.	Colombia	57 1 236 4079
Balama Prima Engineering Equip.	Hong Kong	852 2155 2163	Maruyama Mfg. Co. Inc.	Japan	81 3 3252 2285
B-Ray Corporation	Korea	82 32 551 2076	Agrolanc Kft	Ungarn	36 27 539 640
Casco Sales Company	Puerto Rico	787 788 8383	Mountfield a.s.	Tsjekkia	420 255 704 220
Ceres S.A.	Costa Rica	506 239 1138	Munditol S.A.	Argentina	54 11 4 821 9999
CSSC Turf Equipment (pvt) Ltd.	Sri Lanka	94 11 2746100	Oslinger Turf Equipment SA	Ecuador	593 4 239 6970
Cyril Johnston & Co.	Nord-Irland	44 2890 813 121	Oy Hako Ground and Garden Ab	Finland	358 987 00733
Equiver	Mexico	52 55 539 95444	Parkland Products Ltd.	New Zealand	64 3 34 93760
Femco S.A.	Guatemala	502 442 3277	Prato Verde S.p.A.	Italia	39 049 9128 128
G.Y.K. Company Ltd.	Japan	81 726 325 861	Prochaska & Cie	Østerrike	43 1 278 5100
Geomechaniki of Athens	Hellas	30 10 935 0054	RT Cohen 2004 Ltd.	Israel	972 986 17979
Guandong Golden Star	Kina	86 20 876 51338	Riversa	Spania	34 9 52 83 7500
Hako Ground and Garden	Sverige	46 35 10 0000	Sc Svend Carlsen A/S	Danmark	45 66 109 200
Hako Ground and Garden	Norge	47 22 90 7760	Solvert S.A.S.	Frankrike	33 1 30 81 77 00
Hayter Limited (U.K.)	Storbritannia	44 1279 723 444	Spypros Stavrinides Limited	Kypros	357 22 434131
Hydroturf Int. Co Dubai	De forente arabiske emirater	97 14 347 9479	Surge Systems India Limited	India	91 1 292299901
Hydroturf Egypt LLC	Egypt	202 519 4308	T-Markt Logistics Ltd.	Ungarn	36 26 525 500
Irriamc	Portugal	351 21 238 8260	Toro Australia	Australia	61 3 9580 7355
Irrigation Products Int'l Pvt Ltd.	India	0091 44 2449 4387	Toro Europe NV	Belgia	32 14 562 960
Jean Heybroek b.v.	Nederland	31 30 639 4611			

Europeisk personvernerklæring

Informasjonen Toro samler inn
Toro Warranty Company (Toro) respekterer ditt personvern. For at vi skal kunne behandle ditt garantikrav og kontakte deg ved en eventuell produkttilbakekalling, ber vi deg om å dele enkelte personopplysninger med oss, enten direkte eller gjennom din lokale Toro-bedrift eller -forhandler.

Toros garantisystem finnes på vertsservere i USA, hvor personvernlovgivningen kanskje ikke gir samme beskyttelse som i ditt eget land.

VED Å DELE DIN PERSONLIGE INFORMASJON MED OSS, SAMTYKKER DU I BEHANDLINGEN AV DIN PERSONLIGE INFORMASJON SOM BESKREVET I DENNE PERSONVERNERKLÆRINGEN.

Måten Toro bruker informasjon på
Toro kan bruke din personlige informasjon til å behandle garantikrav, til å kontakte deg ved en eventuell produkttilbakekalling og av andre hensyn som vi vil fortelle deg om. Toro kan dele din informasjon med Toros datterselskaper, forhandlere eller andre forretningspartnere i forbindelse med disse aktivitetene. Vi vil ikke selge din personlige informasjon til andre selskaper. Vi forbeholder oss retten til å oppgi personlig informasjon for samsvar med gjeldende lovgivning og på forespørsel fra passende myndighet, for å kunne drive våre systemer korrekt eller for vår egen eller andre brukeres beskyttelse.

Oppbevaring av personlig informasjon
Vi vil opbevare din personlige informasjon så lenge vi har behov for den, av hensynene de opprinnelig ble samlet inn for eller av andre legitime hensyn (som f.eks. samsvar med regelverk), eller som påkrevd av gjeldende lovgivning.

Toros forpliktelse til din personlige informasjons sikkerhet
Vi tar rimelige forholdsregler for å beskytte sikkerheten til din personlige informasjon. Vi setter også i verk tiltak for å opprettholde nøyaktigheten til og gjeldende status for personlig informasjon.

Tilgang og korrigering av personlig informasjon
Hvis du vil gjennomgå eller korrigere din personlige informasjon, kontakt oss per e-post på legal@toro.com.

Australsk forbrukerlov

Australske kunder vil finne opplysninger angående australsk forbrukerlov enten inni boksen eller hos din lokale Toro-forhandler.

Toro-garantien
og
Toro GTS-startgaranti

Betingelser og inkluderte produkter

The Toro Company og datterselskapet Toro Warranty Company garanterer, i henhold til en avtale mellom dem, i fellesskap å reparere de oppgitte Toro-produktene for originalkjøperen[1] hvis de er mangelfulle i materialer eller utførelse eller hvis Toro GTS-motoren (guaranteed to start – garantert start) ikke starter på første eller andre trekk, såfremt rutinevedlikeholdet som påkrevd i *brukerhåndboken* har blitt utført.

Følgende tidsperioder gjelder fra kjøpsdatoen:

Produkter	**Garantiperiode**
Manuelle motordrevne gressklippere	
• Formstøpt klippeenhet	5 år for privatbruk[2] 90 dager for kommersiell bruk
• Motor	5 års løfte om garantert start (GTS) for privatbruk[3]
• Batteri	2 år
• Klippeenhet i stål	2 år for privatbruk[2] 90 dager for kommersiell bruk
• Motor	2 års løfte om garantert start (GTS) for privatbruk[3]
TimeMaster-gressklippere	3 år for privatbruk[2] 90 dager for kommersiell bruk
• Motor	3 års løfte om garantert start (GTS) for privatbruk[3]
• Batteri	2 år
Elektriske håndholdte produkter	2 år for privatbruk[2] Ingen garanti for kommersiell bruk
Snøfresere	
• Ettrinns	2 år for privatbruk[2] 45 dager for kommersiell bruk
• Motor	2 års løfte om garantert start (GTS) for privatbruk[3]
• Totrinns	3 år for privatbruk[2] 45 dager for kommersiell bruk
• Sjakt, sjaktavleder og huset til viftehjulet	Livstid (kun opprinnelig eier)[5]
Elektriske snøfresere	2 år for privatbruk[2] Ingen garanti for kommersiell bruk
Alle plentraktorer nedenfor	
• Motor	Les garantien fra motorprodusenten[4]
• Batteri	2 år for privatbruk[2]
• Tilbehør	2 år for privatbruk[2]
DH Plen- og hagetraktorer	2 år for privatbruk[2] 90 dager for kommersiell bruk
XLS Plen- og hagetraktorer	3 år for privatbruk[2] 90 dager for kommersiell bruk
TimeCutter	3 år for privatbruk[2] 90 dager for kommersiell bruk
TITAN-gressklippere	3 år eller 240 timer[5]
• Ramme	Livstid (kun opprinnelig eier)[6]
Gressklippere i serien Z Master 2000	4 år eller 500 timer[5]
• Ramme	Livstid (kun opprinnelig eier)[6]

[1]Opprinnelig kjøper betyr personen som opprinnelig kjøpte Toro-produktet.

[2]Privat bruk betyr bruk av produktet på samme tomt som hjemmet ditt. Bruk på mer enn ett sted betraktes som kommersiell bruk, og garantien for kommersiell bruk vil dermed gjelde.

[3]Toros startgaranti (GTS) gjelder ikke når produktet brukes kommersielt.

[4]Noen motorer som brukes på Toro-produkter dekkes av motorprodusentens garanti.

[5]Avhengig av hva som inntreffer først.

[6]Livstidsgaranti for ramme – Hvis hovedrammen, som består av delene som sveises sammen for å danne traktorstrukturen som andre komponenter (f.eks. motoren) er festet til, sprekker eller brekker ved normal bruk, vil den bli reparert eller erstattet (Toro velger dette) uten ekstra kostnader for deler eller arbeid. Rammeskader som skyldes feil- eller misbruk eller reparasjon som er nødvendig pga. rust eller korrosjon dekkes ikke.

Denne garantien dekker deler og arbeidskostnader, men du må betale transportkostnadene.

Garantien kan ugyldiggjøres hvis timetelleren blir frakoblet, endret eller viser tegn på tukling.

Eierens ansvar

Du må vedlikeholde Toro-produktet ved å følge vedlikeholdsprosedyrene som er beskrevet i *brukerhåndboken*. Det er du som dekker kostnadene til slikt rutinevedlikehold, enten det utføres av en forhandler eller av deg.

Instruksjoner for å innhente garantitjenester

Hvis du mener at ditt Toro-produkt inneholder en defekt i materialer eller arbeidskvalitet, følger du denne fremgangsmåten:

1. Kontakt selgeren for å avtale service på produktet. Hvis det av en eller annen grunn er umulig for deg å kontakte selgeren, kan du kontakte en Toro-autorisert forhandler for å avtale service. Se vedlagt forhandlerliste.
2. Ta med deg produktet og kjøpsbeviset (kvittering) til servicestasjonen. Hvis du av en eller annen grunn er misfornøyd med servicestasjonens analyse eller med hjelpen du får, kan du kontakte oss på:

   Toro Customer Care Department, RLC Division
   Toro Warranty Company
   8111 Lyndale Avenue South
   Bloomington, MN 55420-1196, USA
   001–952–948–4707

Elementer og betingelser som ikke inkluderes

Denne uttrykkelige garantien dekker ikke følgende:

- Kostnader for regelmessig vedlikehold eller slitasjedeler, for eksempel kniver, rotorblader (skovler), skraper, remmer, drivstoff, smørefett, oljeskift, tennplugger, luftfylte dekk og justering av kabel- og forbindelsesjusteringer eller bremsejusteringer
- Alle produkter eller deler som er endret eller feilbrukt og må byttes eller repareres på grunn av normal slitasje, uhell eller manglende korrekt vedlikehold.
- Reparasjoner som er nødvendige pga. gammelt drivstoff, eller feilaktig oppbevaring av enheten i inaktive perioder på mer enn én måned.
- Alle reparasjoner som dekkes av disse garantiene, må utføres av en autorisert Toro-servicestasjon som bruker godkjente reservedeler.

Generelle betingelser

Kjøperen er dekket av nasjonal lovgivning innen hvert land. Rettighetene som kjøperen har med støtte i slike lover, er ikke begrenset av denne garantien.

Form No. 3375-223 Rev B

Power Max 724 OE-snöslunga

Modellnr 38810—Serienr 313000001 och högre

Bruksanvisning

Introduktion

Denna maskin är avsedd att användas av privatkunder och yrkesförare som har anlitats för kommersiellt arbete. Den är främst konstruerad för att skotta snö från stenbelagda ytor, t.ex. uppfarter och trottoarer och andra trafikområden runt bostäder eller kommersiella anläggningar. Den är inte avsedd att användas för att ta bort andra material än snö. Den är inte heller försedd med en svängskrapa som utformats för att rensa grusytor.

Läs denna information noga så att du lär dig att använda och underhålla maskinen på rätt sätt, och för att undvika person- och produktskador. Du är ansvarig för att maskinen används på ett korrekt och säkert sätt.

Du kan kontakta Toro direkt på www.Toro.com om du behöver information om maskiner och tillbehör, hjälp med att hitta en återförsäljare eller om du vill registrera din maskin.

Kontakta en auktoriserad återförsäljare eller Toros kundservice och ha maskinens modell- och serienummer till hands om du har behov av service, Toro-originaldelar eller ytterligare information. Figur 1 visar var du finner maskinens modell- och serienummer. Skriv in numren i det tomma utrymmet.



Figur 1

1. Modell- och serienummer

Modellnr _____

Serienr _____

I denna bruksanvisning anges potentiella risker och alla säkerhetsmeddelanden har markerats med en varningssymbol (Figur 2), som anger fara, som kan leda till allvarlig personskada eller dödsfall om föreskrifterna inte följs.



Figur 2

1. Varningssymbol

Två ord används också i den här bruksanvisningen för att markera information. **Viktigt** anger speciell teknisk information och **Observera** anger allmän information som är värd att notera.

En extra bruksanvisning för motorn kan beställas från motorleverantören.

Innehåll

Introduktion 1
- Utbildning 3
- Förberedelser 3
- Körning 4
- Underhåll och förvaring 4
- Säkerhetsföreskrifter för Toro-snöslungor 4
- Ljudtryck 5
- Ljudeffekt 5
- Vibration 5
- Säkerhets- och instruktionsdekaler 5

Montering 8
- 1 Montera det övre handtaget 8
- 2 Montera drivstyrlänken 9
- 3 Montera utkastaren 10
- 4 Montera reglagestången till utkastaren 10
- 5 Fylla på olja i motorn 11
- 6 Kontrollera däcktrycket 11
- 7 Kontrollera medarna 11
- 8 Kontrollera hjuldrivningen 11

Produktöversikt 13

Körning 14
- Köra med frihjul eller använda drivningen 14
- Fylla bränsletanken 14
- Starta motorn 14
- Stänga av motorn 16
- Använda hjuldrivningen 16
- Använda växelväljaren 16
- Använda matarskruvs-/impellerdrivningen 17
- Använda spaken Quick Lever 17

© 2013—The Toro® Company
8111 Lyndale Avenue South
Bloomington, MN 55420

Registrera din produkt på www.Toro.com.

CE

Översättning av originalet (SV)
Tryckt i USA
Med ensamrätt

3375-223 B

Rensa utkastaren 18
Förhindra fastfrysning.....18
Arbetstips 18
Underhåll 19
Rekommenderat underhåll 19
Underhållsförberedelser 20
Kontrollera oljenivån i motorn 20
Kontrollera och justera medarna och skrapan.....20
Kontrollera och justera drivkabeln 20
Kontrollera och justera matarskruvs-/impellerkabeln.....21
Kontrollera oljenivån i matarskruven.....21
Byta ut motoroljan.....22
Justera utkastarens spärrhake 22
Byta ut drivremmarna 23
Förvaring 23
Förbereda snöslungan för förvaring 23
Ta snöslungan ur förvaring 24
Felsökning 25

Säkerhet

Före körning

- **Läs och förstå innehållet i den här bruksanvisningen innan du använder snöslungan.**
- **Bekanta dig ordentligt med alla reglage och lär dig att stänga av motorn snabbt.**

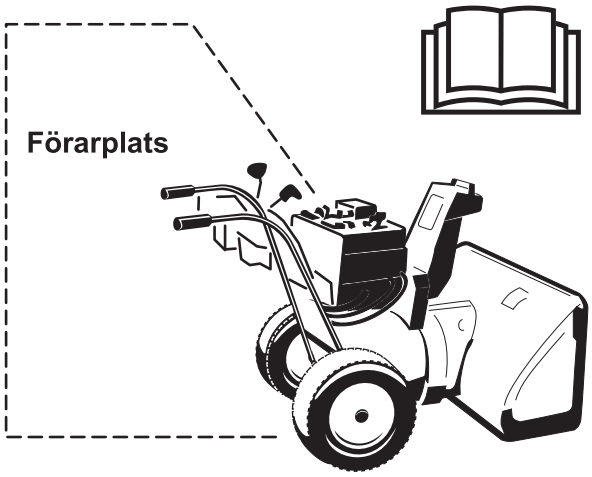

Var försiktig: Om du använder utrustningen på fel sätt kan du förlora fingrar, händer eller fötter.

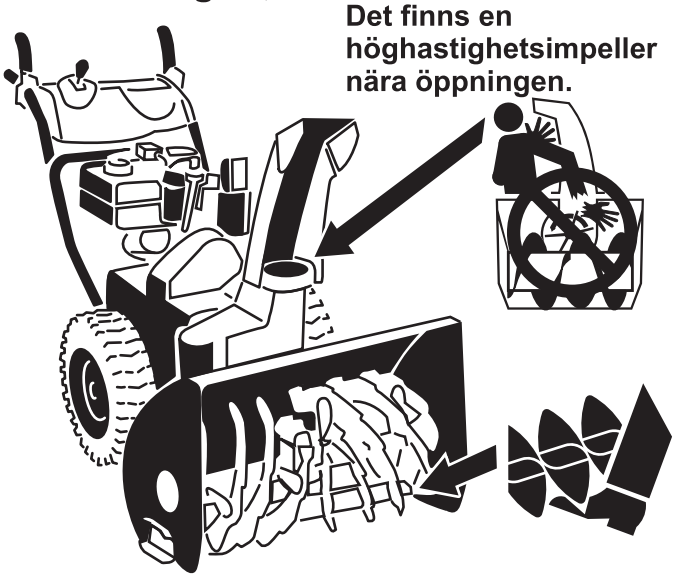

Låghastighetsimpellern har en rörlig klämpunkt intill öppningen.

Den här snöslungan uppfyller eller överträffar ISO-standarden 8437 som var i kraft när snöslungan tillverkades.

Läs och förstå innehållet i denna bruksanvisning innan du startar motorn för första gången.

⚠Detta är varningssymbolen. Den används för att göra dig uppmärksam på eventuella risker för personskador. Följ samtliga säkerhetsmeddelanden som följer efter denna symbol för att undvika eventuella skador eller dödsfall.

Felaktigt bruk eller underhåll av den här maskinen kan leda till personskador eller dödsfall. Följ nedanstående säkerhetsföreskrifter för att minska denna risk.

Utbildning

- Läs bruksanvisningen och servicehandboken noga. Bekanta dig väl med reglagen och hur maskinen ska användas. Lär dig hur man stannar maskinen och hur reglagen snabbt kopplas ur.
- Låt aldrig barn använda maskinen. Låt aldrig vuxna använda utrustningen utan att först ha fått ordentliga instruktioner.
- Håll människor (speciellt småbarn) och husdjur på avstånd från området som ska röjas.
- Var försiktig så att du inte halkar eller ramlar, särskilt när du kör bakåt.

Förberedelser

- Undersök noga det område där maskinen ska köras och avlägsna alla dörrmattor, kälkar, plankor, ledningar och andra föremål.
- Koppla ur alla kopplingar och lägg i neutralläget innan du startar motorn.
- Använd inte utrustningen utan att ha på dig ordentliga vinterkläder. Bär skor som ger bra fotfäste på hala underlag.
- Var försiktig med bränslet; det är mycket brandfarligt.
  - Använd en godkänd bränsledunk.
  - Fyll aldrig på bensin medan motorn är igång eller är varm.
  - Fyll på bränsletanken utomhus och iaktta stor försiktighet. Fyll aldrig på bränsletanken inomhus.
  - Skruva på tanklocken ordentligt och torka upp eventuellt utspillt bränsle.
- Justera höjden på matarskruvshuset innan du röjer snö från grusunderlag.
- Gör aldrig några justeringar med motorn igång (utom då det särskilt rekommenderas av tillverkaren).
- Låt motorn och maskinen vänja sig vid utomhustemperaturen innan du påbörjar snöröjningen.
- Körning av motorredskap kan resultera i att främmande föremål slungas in i ögonen. Bär alltid skyddsglasögon eller visir under körning och vid justering och reparation.

Körning

- Håll inte händer eller fötter nära eller under roterande delar. Håll alltid avstånd till utkastaröppningen.
- Var mycket försiktig när du kör på eller korsar grusgångar, stigar och vägar. Se upp för dolda faror och trafik.
- Stanna motorn om du kör på något föremål. Ta bort tändkabeln från tändstiftet och se noga efter om snöslungan har skadats. Reparera skadorna innan du startar och använder snöslungan igen.
- Om maskinen börjar vibrera onormalt ska du genast stanna motorn och fastställa orsaken. Vibrationer är vanligtvis ett tecken på att något är fel.
- Stanna motorn när du lämnar körpositionen, innan du rensar matarskruvs-/impellerhuset eller utkastarguiden samt vid reparationer, justeringar och kontroller.
- Se till att matarskruven/impellern och alla rörliga delar har stannat innan du rengör, reparerar eller kontrollerar maskinen. Lossa tändkabeln och håll den borta från tändstiftet så att motorn inte kan startas oavsiktligt.
- Kör inte motorn inomhus utom vid start och när snöslungan körs in eller ut ur byggnaden där den förvaras. Öppna ytterdörrarna; avgaser är farliga.
- Röj aldrig snö tvärs över sluttningar. Var mycket försiktig när du svänger i sluttningar. Försök inte att röja i branta sluttningar.
- Kör aldrig snöslungan utan att skydd, plåtar och andra säkerhetsanordningar sitter på plats.
- Kör aldrig snöslungan nära inglasade utrymmen, bilar, fönsteröppningar och kanter utan att rikta snöstrålen åt rätt håll. Håll barn och sällskapsdjur på avstånd.
- Överbelasta inte maskinen genom att försöka röja för snabbt.
- Kör aldrig maskinen fort på halt underlag. Var försiktig vid backning.
- Rikta aldrig snöstrålen mot kringstående och låt ingen vara framför maskinen.
- Koppla ur drivningen till matarskruven/impellern när snöslungan transporteras eller inte används.
- Använd bara redskap och tillbehör som har godkänts av snöslungans tillverkare (t.ex. hjulvikter, motvikter, kåpor osv.).
- Kör aldrig maskinen om inte sikten och belysningen är bra. Se till att du har bra fotfäste och håll ordentligt i handtaget. Gå! Spring aldrig.
- Kör aldrig snöslungan om inte sikten och belysningen är bra.
- Vidtag alla tänkbara säkerhetsåtgärder när du lämnar maskinen obevakad. Lägg i neutralläget, dra åt parkeringsbromsen, stanna motorn och ta ur nyckeln.

Underhåll och förvaring

- Kontrollera regelbundet att alla fästelement är korrekt åtdragna så att maskinen är i säkert bruksskick.
- Förvara aldrig maskinen med bränsle i tanken i en byggnad där det finns gnistkällor som t.ex. varmvattenberedare, värmeelement och torkskåp. Låt motorn svalna innan maskinen ställs undan i ett slutet utrymme.
- Läs alltid den här bruksanvisningen för viktig information om hur snöslungan ska förvaras när de inte används under längre perioder.
- Underhåll eller byt vid behov ut etiketter med säkerhetsanvisningar och instruktioner.
- Fortsätt att ha maskinen påslagen ett par minuter efter användning så att matarskruven/impellern inte fryser fast.

Säkerhetsföreskrifter för Toro-snöslungor

Nedan finns säkerhetsinformation som gäller specifikt för Toro-produkter och annan säkerhetsinformation som du måste känna till.

- **Roterande rotorblad kan skada fingrar och händer.** Håll dig bakom handtagen och håll avståndet till utkastaröppningen när du kör maskinen. **Håll ansikte, händer, fötter och andra kroppsdelar och klädesplagg borta från rörliga och roterande delar.**
- Stäng av motorn, ta ur nyckeln och vänta tills alla rörliga delar har stannat **innan du justerar, rengör, reparerar eller kontrollerar snöslungan samt innan du rensar utkastaren.**
- Använd snörensningsverktyget, **inte händerna**, när du tar bort skräp från utkastaren.
- Stanna motorn, ta ur nyckeln och vänta tills alla rörliga delar har stannat **innan** du lämnar körpositionen.
- Bär inte löst sittande plagg som kan fastna i rörliga delar.
- Före körning ska du reparera eller ersätta eventuella skydd, säkerhetsanordningar eller dekaler som är trasiga, oläsliga eller saknas. Se också till att alla skruvar, bultar och muttrar är åtdragna.
- **Rök aldrig** när du handskas med bensin.
- **Kör inte** maskinen på tak.
- Rör aldrig motorn när den är igång eller strax efter att den har stannat eftersom den då kan vara så varm att du bränner dig.
- Utför endast det underhåll som beskrivs i denna bruksanvisning. Stanna motorn, ta ur nyckeln och koppla bort kabeln från tändstiftet innan underhåll, service och justering utförs. Kontakta en auktoriserad återförsäljare om större reparationer krävs.
- Ändra inte motorns varvtalsinställningar.
- Undvik eventuella risker genom att tömma bränsletanken när du ska förvara maskinen under längre tid än 30 dagar. Förvara bränslet i en godkänd bränsledunk. Ta ut nyckeln ur tändningslåset innan du förvarar maskinen.
- Köp endast Toros originalreservdelar och tillbehör.

Ljudtryck

Maskinen har en ljudtrycksnivå vid förarens öra på 87 dBA, som omfattar ett osäkerhetsvärde (K) på 1 dBA. Ljudtrycksnivån har fastställts enligt de procedurer som beskrivs i EN ISO 11201.

Ljudeffekt

Maskinen har en garanterad ljudeffektnivå på 102 dBA, som omfattar ett osäkerhetsvärde (K) på 3,75 dBA. Ljudeffektsnivån har fastställts enligt de procedurer som beskrivs i EN ISO 3744.

Vibration

Uppmätt vibrationsnivå för vänster hand = 4,4 m/s^2.

Uppmätt vibrationsnivå för höger hand = 3,1 m/s^2.

Osäkerhetsvärde (K) = 2,2 m/s^2.

De uppmätta värdena har fastställts enligt de procedurer som beskrivs i EN ISO 20643.

Säkerhets- och instruktionsdekaler

Viktigt: Säkerhets- och instruktionsdekalerna sitter nära potentiella farozoner. Byt ut skadade dekaler.

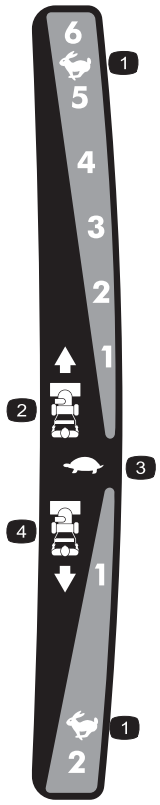

121–6823

1. Snabbt
2. Hastigheter framåt
3. Långsamt
4. Hastigheter bakåt



121–6817

1. Kapnings-/avslitningsrisk i impellern och matarskruven – se till att kringstående befinner sig på säkert avstånd från snöslungan.



121–1239

Artikelnr 119–7629 vid nybeställning



121–1240

Artikelnr 120–7194 vid nybeställning

1. Hjuldrivning – pressa ned spaken för att koppla in den, släpp spaken för att koppla ur den.
2. Varning – läs *bruksanvisningen*.
3. Avkapnings-/avslitningsrisk, impeller – stick inte in händerna i utkastaren, stanna motorn innan du lämnar förarsätet och använd verktyget för att rensa utkastaren.
4. Kapnings-/avslitningsrisk vid impellern – håll avstånd till rörliga delar, ta ur tändningsnyckeln och läs instruktionerna innan du utför service eller underhåll.
5. Risk för utslungade föremål – se till att kringstående befinner sig på behörigt avstånd från snöslungan.
6. Matarskruvs-/impellerdrivning – pressa ned spaken för att koppla in den, släpp spaken för att koppla ur den.



Briggs & Stratton, artikelnummer 273676

1. Stoppa
2. Långsamt
3. Snabbt



Briggs & Stratton, artikelnummer 276925

1. Varning – läs *Bruksanvisningen*.
2. Varning – risk för brand
3. Varning – risk för inandning av giftig gas
4. Varning – varm yta/risk för brännskador

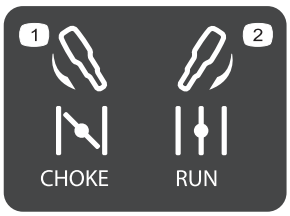

Briggs & Stratton, artikelnummer 275949

1. Choke på (choka)
2. Choke av (köra)

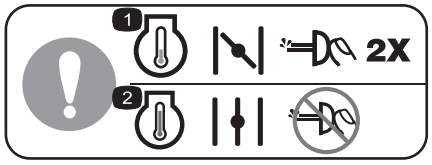

Briggs & Stratton, artikelnummer 277566

1. Stäng choken och snapsa två gånger när du ska starta en kall motor.
2. Öppna choken och snapsa inte när du ska starta en varm motor.

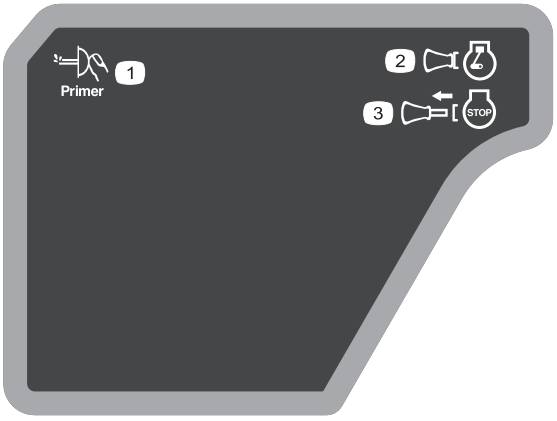

Briggs & Stratton, artikelnummer 277588

1. Snapspump
2. Tändningsnyckel i (motor – köra)
3. Tändningsnyckel ur (motor – stoppa)



Briggs & Stratton, artikelnummer 278866

1. Bränsle – på
2. Bränsle – av

Montering

Lösa delar

Använd diagrammet nedan för att kontrollera att alla delar finns med.

Tillvägagångssätt	Beskrivning	Antal	Användning
1	Handtagsbultar Böjda brickor Låsmuttrar	2 2 2	Montera det övre handtaget.
2	Hårnålssprint Planbricka	2 3	Montera drivstyrlänken.
3	Mutter Vagnskruv Planbricka	2 2 2	Montera utkastaren.
4	Vagnsbultar Låsmuttrar	2 2	Montera reglagestången till utkastaren.
5	Inga delar krävs	–	Fyll på olja i motorn.
6	Inga delar krävs	–	Kontrollera däcktrycket.
7	Inga delar krävs	–	Kontrollera medarna.
8	Inga delar krävs	–	Kontrollera hur hjuldrivningen fungerar.

1

Montera det övre handtaget

Delar som behövs till detta steg:

2	Handtagsbultar
2	Böjda brickor
2	Låsmuttrar

Tillvägagångssätt

1. Lyft upp och vrid det övre handtaget, och sätt det över det undre handtaget (Figur 3).
2. Montera två handtagsbultar, två böjda brickor, och två låsmuttrar i de undre handtagshålen (Figur 3).

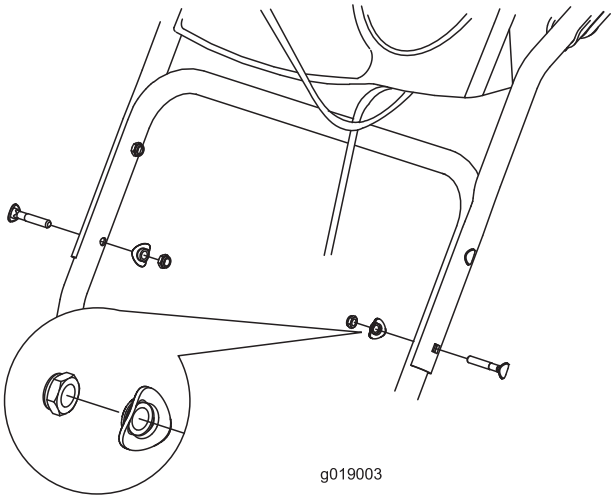

Figur 3

2

Montera drivstyrlänken

Delar som behövs till detta steg:

2	Hårnålssprint
3	Planbricka

Tillvägagångssätt

1. För in stångens nedre ände i den nedre länkarmen så att hastighetskontrollstångens böjda ände är vänd bakåt (Figur 4).

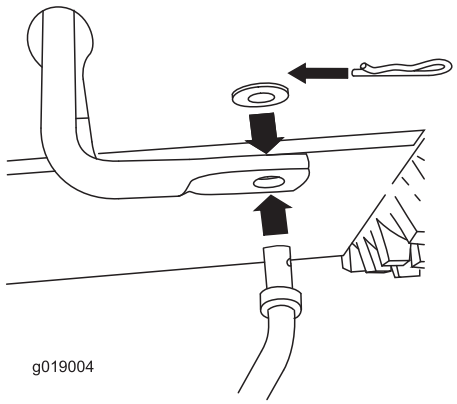

Figur 4

2. Fäst hastighetskontrollstångens nedre ände med en planbricka och hårnålssprint (Figur 4).
3. Placera en planbricka på skruvleden (Figur 5).

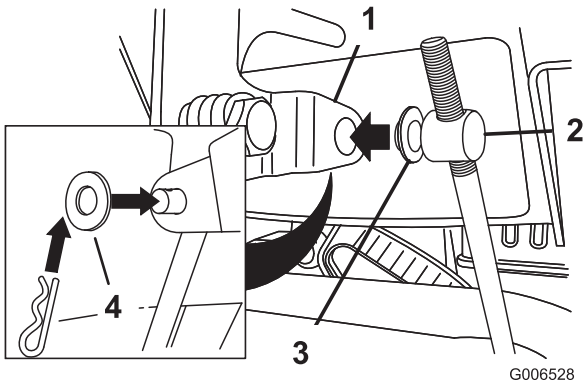

Figur 5

1. Växelväljarspak
2. Skruvled
3. Inre bricka
4. Yttre bricka

4. Flytta växelväljarspaken till läge R2.
5. Vrid den nedre länkarmen helt uppåt (motsols) (Figur 6).

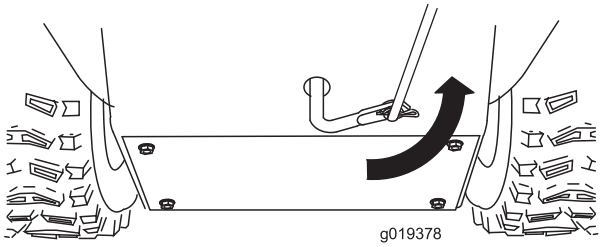

Figur 6

6. Lyft upp hastighetskontrollstången och för in skruvleden i hålet i växelväljarspaken (Figur 5).

   Obs: Om det inte går att passa in skruvleden i hålet när du lyfter upp den på hastighetskontrollstången ska du vrida skruvleden uppåt eller nedåt på hastighetskontrollstången tills den passar i hålet.

7. Fäst skruvleden och hastighetskontrollstångens övre ände med en planbricka och hårnålssprint.

   Obs: Monteringen går lättare om du tittar ned genom öppningen i växelväljaren (Figur 7).

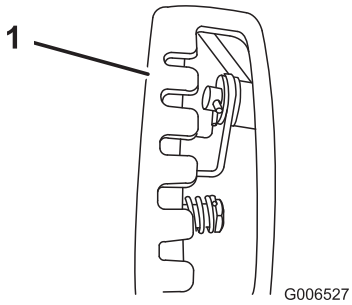

Figur 7

1. Växelväljare

3

Montera utkastaren

Delar som behövs till detta steg:

2	Mutter
2	Vagnskruv
2	Planbricka

Tillvägagångssätt

1. Placera utkastaren på ramen och rikta in utkastarens fäste med utkastarens stöd.

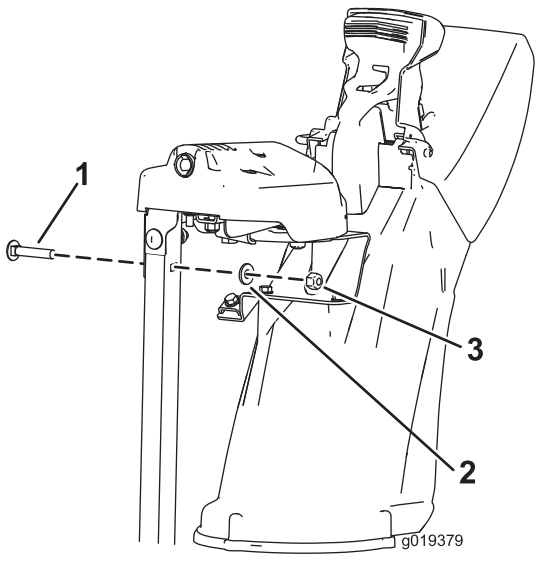

Figur 8

1. Vagnskruv
2. Planbricka
3. Mutter

2. Fäst utkastaren med två skruvar, två muttrar och två planbrickor.

4

Montera reglagestången till utkastaren

Delar som behövs till detta steg:

2	Vagnsbultar
2	Låsmuttrar

Tillvägagångssätt

1. Ta bort den blå kåpan från utkastarens reglagestång.
2. För in stångens främre ände i öppningen bakpå kåpan som sitter över kugghjulet på utkastaren tills den glider in i kugghjulet (Figur 10).

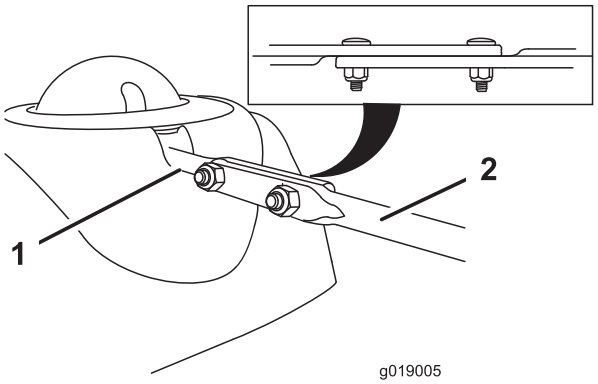

Figur 9

1. Kort stång
2. Lång utkastarreglage-stång

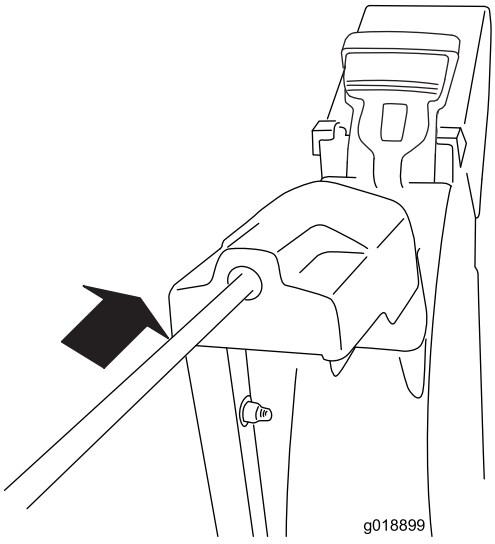

Figur 10

3. Rikta in hålen i stängerna som ligger intill varandra, och för in två vagnsbultar (från påsen med lösa delar)

genom den korta stången från snöslungans vänstra sida (sett ur körpositionen).

4. Kontrollera att utkastarens reglage fungerar som det ska.

5

Fylla på olja i motorn

Inga delar krävs

Tillvägagångssätt

Snöslungan levereras med olja i motorns vevhus.

Obs: Innan du startar motorn bör du kontrollera oljenivån och vid behov fylla på olja.

Använd renad fordonsolja med API-klassificering SF, SG, SH, SJ, SL eller högre. Se motorns bruksanvisning.

Använd Figur 11 nedan för att välja rätt oljeviskositet för det förväntade utomhustemperaturintervallet:

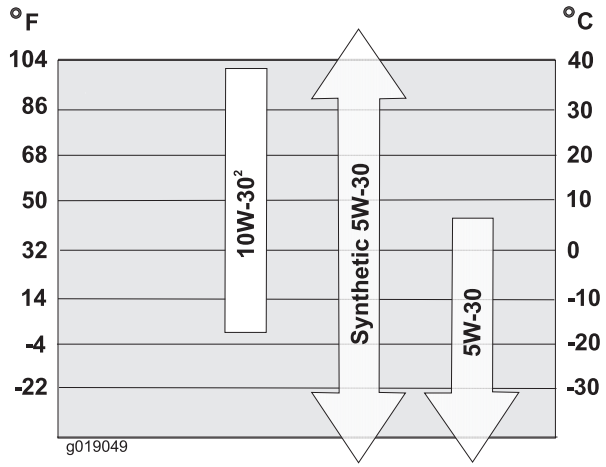

Figur 11

Motoroljekapacitet

Modell	Motoroljekapacitet
38810	0,53 till 0,59 l

1. Ta ur oljestickan och fyll **långsamt** på olja i påfyllningsröret så att nivån höjs till markeringen Full på stickan. **Fyll inte på för mycket** (Figur 12). Se Kontrollera oljenivån i motorn under Underhåll.

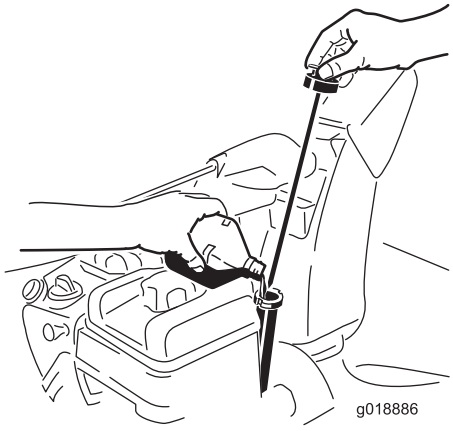

Figur 12

2. Sätt i oljestickan ordentligt.

   Obs: Var försiktig så att du inte spiller olja runt påfyllningsröret, då oljan kan ta sig in i hjuldrivningen och bidra till att drivningen slirar.

6

Kontrollera däcktrycket

Inga delar krävs

Tillvägagångssätt

Däcken fylls med förhöjt tryck på fabriken före leverans. Minska trycket lika mycket i båda däcken till mellan 116 och 137 kPa (17 och 20 psi).

7

Kontrollera medarna

Inga delar krävs

Tillvägagångssätt

Se Kontrollera och justera medarna i underhållsavsnittet.

8

Kontrollera hjuldrivningen

Inga delar krävs

Tillvägagångssätt

⚠ VAR FÖRSIKTIG

Om hjuldrivningen inte har justerats på rätt sätt kan det hända att snöslungan rör sig i motsatt riktning mot vad som avses och orsakar person- och/eller egendomsskador.

Kontrollera hjuldrivningen noga och justera den vid behov.

1. Starta motorn. Se Starta motorn.
2. Flytta växelväljaren till läge R1. Se Använda växelväljaren.
3. Pressa ned det vänstra reglaget (drivningsreglaget) till handtaget (Figur 13).

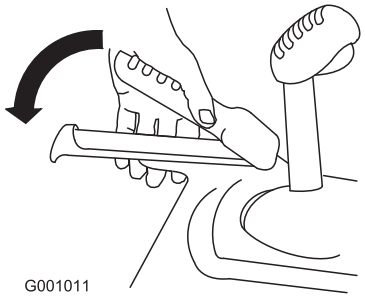

Figur 13

Snöslungan ska röra sig bakåt. Om snöslungan inte rör sig, eller rör sig framåt, gör du följande:

A. Släpp upp drivningsreglaget och stäng av motorn.
B. Koppla bort skruvleden från växelväljarspaken (Figur 5).
C. Vrid skruvleden nedåt (medsols) på hastighetskontrollstången (Figur 5).
D. Anslut skruvleden till växelväljarspaken (Figur 5).

4. Släpp upp drivningsreglaget.
5. Flytta växelväljaren till läge 1. Se Använda växelväljaren.
6. Pressa ned det vänstra reglaget (drivningsreglaget) till handtaget (Figur 13).

   Snöslungan ska röra sig framåt. Om snöslungan inte rör sig, eller rör sig bakåt, gör du följande:

A. Släpp upp drivningsreglaget och stäng av motorn.
B. Koppla bort skruvleden från växelväljarspaken (Figur 5).
C. Vrid skruvleden uppåt (motsols) på hastighetskontrollstången (Figur 5).
D. Anslut skruvleden till växelväljarspaken (Figur 5).

7. Om du har gjort några justeringar ska du upprepa denna procedur tills inga flera justeringar krävs.

Viktigt: Om snöslungan rör sig när drivningsreglaget är i uppsläppt läge ska du kontrollera drivkabeln (se Kontrollera och justera drivkabeln) eller lämna in snöslungan hos en auktoriserad återförsäljare för service.

Produktöversikt

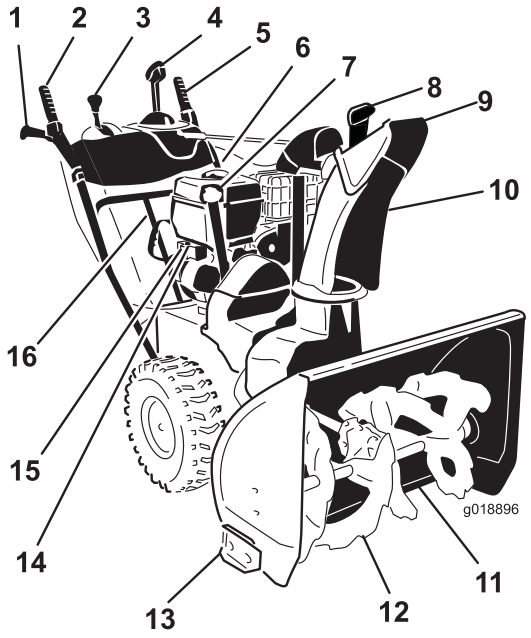

Figur 14

1. Handtag (2)
2. Matarskruvs-/impellerreglage
3. Växelväljarspak
4. Utkastarreglage med snabbspak
5. Drivningsreglage
6. Tanklock
7. Påfyllningsrör för motorolja/oljesticka
8. Strålriktarens avtryckare
9. Strålriktare
10. Utkastare
11. Skrapa
12. Matarskruv
13. Medar (2)
14. Knapp till elektrisk startmotor
15. Stickkontakt till elektrisk startmotor
16. Snörensningsverktyg

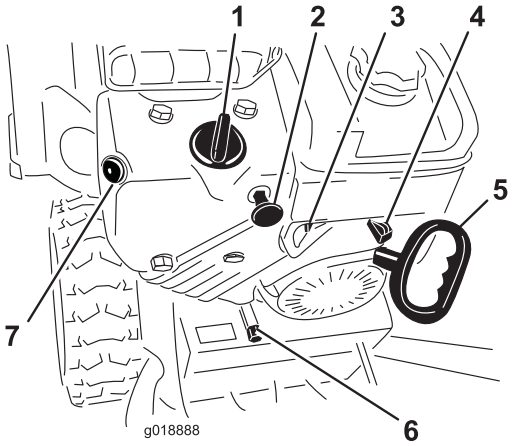

Figur 15

1. Choke
2. Tändningslås
3. Bränslekran
4. Gasreglage
5. Startsnöre
6. Avtappningsplugg
7. Snapspump

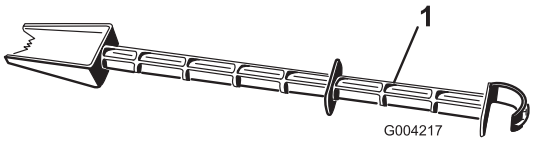

Figur 16

1. Snörensningsverktyg (sitter fast på handtaget)

Körning

Obs: Vänster och höger sida på maskinen är lika med förarens vänstra respektive högra sida vid normal körning.

Köra med frihjul eller använda drivningen

Snöslungan kan köras med drivningsfunktionen aktiverad eller urkopplad (frihjul).

Sätt i låssprintarna genom axelhålen, men inte genom hjulnaven, för att köra med frihjul (Figur 17).

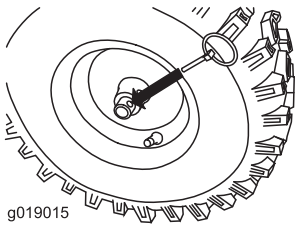

Figur 17

Använd drivningen genom att sätta i låssprintarna genom hålen i hjulnaven och de inre axelhålen (Figur 18).

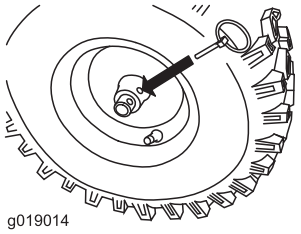

Figur 18

Fylla bränsletanken

⚠ FARA

Bensin är mycket brandfarligt och explosivt. Brand eller explosion i bensin kan ge dig och andra personer brännskador.

- **Förhindra att statisk elektricitet antänder bensinen genom att ställa bensindunken och/eller maskinen på marken före påfyllning, inte i ett fordon eller ovanpå ett föremål.**
- **Fyll tanken utomhus, då motorn är kall. Torka upp utspillt bränsle.**
- **Hantera inte bensin när du röker eller är i närheten av en öppen låga eller gnistor.**
- **Förvara bensin i en godkänd bränsledunk som förvaras oåtkomlig för barn.**
- Använd endast ren och färsk blyfri bensin med oktantal 87 eller högre för bästa resultat (klassificeringsmetod (R+M)/2).
- Syresatta bränslen med upp till 10 % etanol eller 15 % MTBE baserat på volym är godkända.
- **Använd inte** etanol-bensinblandningar (t.ex. E15 eller E85) som innehåller mer än 10 % etanol baserat på volym. Det kan leda till prestandaproblem och/eller skador på motorn, vilka eventuellt inte omfattas av garantin.
- **Använd inte** bensin som innehåller metanol.
- **Lagra inte** bränsle i bränsletanken eller i en bränslebehållare under vintern, såvida inte en stabiliserare används.
- **Tillför inte** olja i bensinen.

Viktigt: Tillsätt en stabiliserare till bränslet vid alla tidpunkter på året, för att få mindre startproblem. Blanda stabiliseraren med bensin som är max. 30 dagar gammal. *Tillför inte olja till bensinen.*

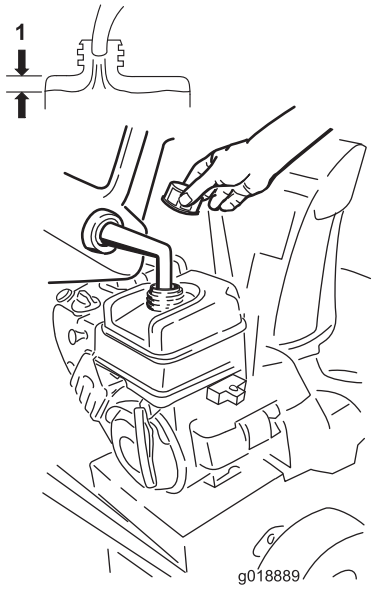

Figur 19

1. 3,8 cm

Starta motorn

1. Kontrollera oljenivån i motorn. Se Kontrollera oljenivån i motorn under Underhåll.
2. Öppna bränslekranen genom att vrida den 1/4 varv motsols (Figur 20).

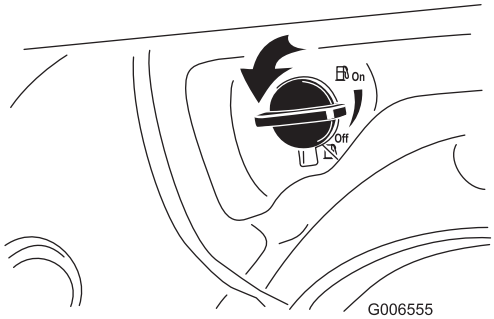

Figur 20

3. Sätt i tändningsnyckeln (Figur 21).

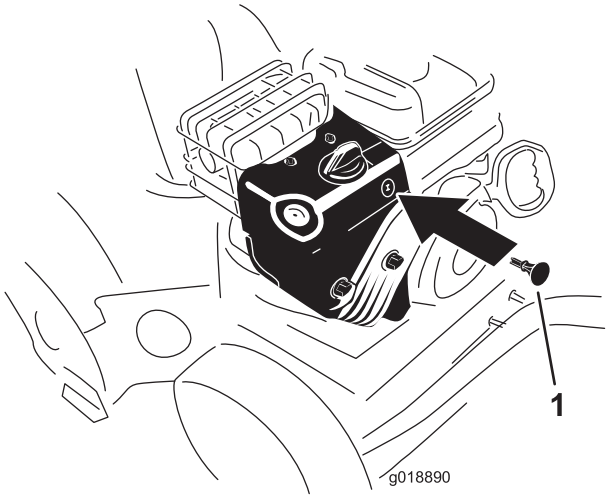

Figur 21

1. Tändningsnyckel

4. Snapsa genom att trycka in knappen ordentligt med tummen två gånger (vid –9 °C eller högre) eller fyra gånger (under –9 °C) och hålla in knappen en sekund vid varje tryckning innan du släpper den igen (Figur 22).

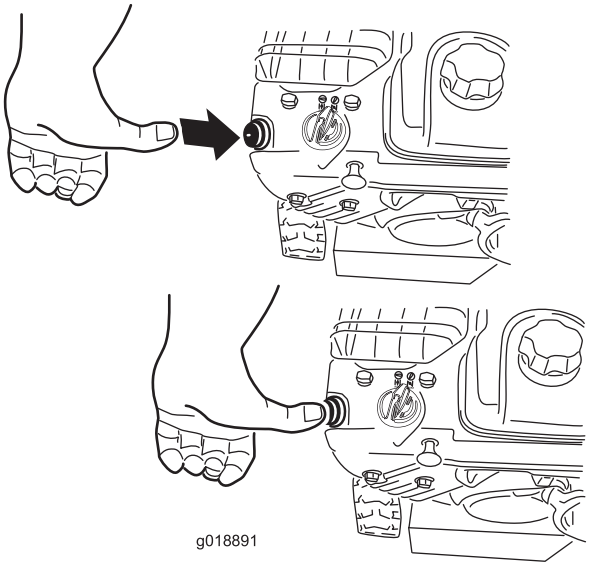

Figur 22

5. Flytta choken till chokeläget (Figur 23).

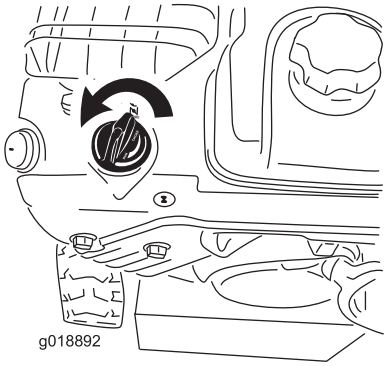

Figur 23

6. Flytta gasreglaget till det snabba läget (Figur 24).

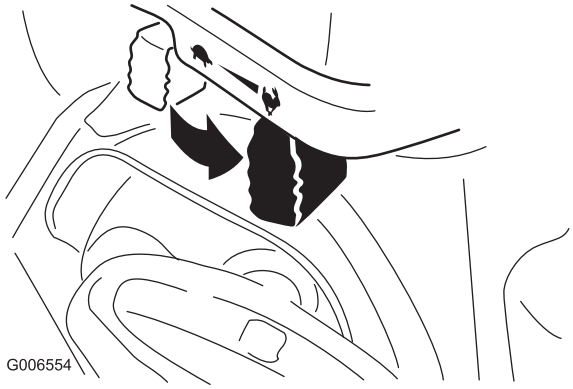

Figur 24

7. Starta maskinen genom att dra i startsnöret eller trycka på knappen till den elektriska startmotorn (Figur 25).

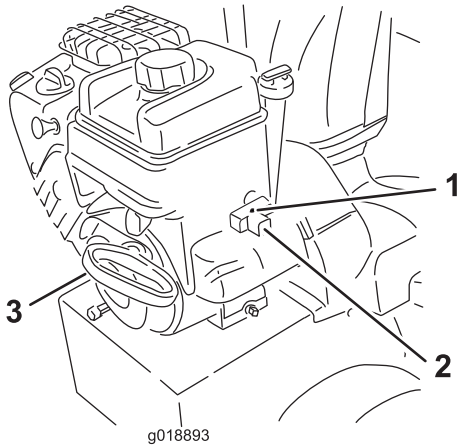

Figur 25

1. Knapp till elektrisk startmotor
2. Stickkontakt till elektrisk startmotor
3. Startsnöre

Obs: Om du vill använda den elektriska startmotorn kopplar du en strömkabel till den elektriska startmotorns stickkontakt och sedan till ett eluttag.

Viktigt: Kör den elektriska startmotorn i korta cykler (max. 5 sekunder, varpå du väntar en minut innan du försöker starta den igen) för att undvika att skada den elektriska startmotorn. Om motorn fortfarande inte startar bör du lämna in maskinen hos en auktoriserad återförsäljare för service.

8. Koppla först bort strömkabeln från nätuttaget och sedan från maskinen.
9. Låt motorn vara i gång i flera minuter så att den blir varm, flytta choken mot körläget. Vänta tills motorn går jämnt innan du justerar choken.

⚠ VAR FÖRSIKTIG

Om du lämnar snöslungan ansluten till ett eluttag kan någon råka starta snöslungan av misstag och skada människor eller föremål.

Koppla bort strömkabeln så snart du inte ska starta snöslungan.

Stänga av motorn

1. Flytta gasreglaget till det långsamma läget och sedan till stoppläget (Figur 26).



Figur 26

2. Vänta tills alla rörliga delar har stannat innan du lämnar förarplatsen.
3. Ta ut nyckeln.
4. Stäng bränslekranen genom att vrida den medsols (Figur 27).

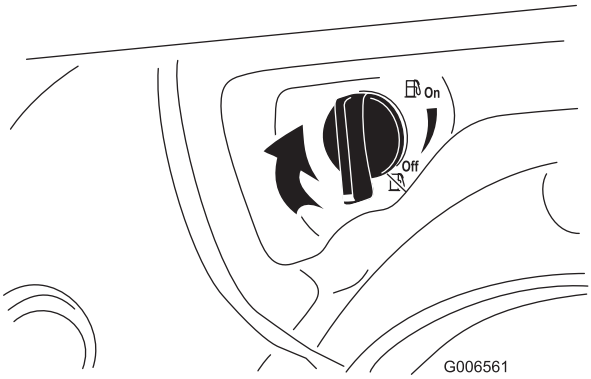

Figur 27

5. Dra i startsnöret 3–4 gånger. Detta förhindrar att startsnöret fryser fast.

Använda hjuldrivningen

⚠ VAR FÖRSIKTIG

Om hjuldrivningen inte har justerats på rätt sätt kan det hända att snöslungan rör sig i motsatt riktning mot vad som avses och orsakar person- och/eller egendomsskador.

Kontrollera hjuldrivningen noga och justera den vid behov. Se Kontrollera hjuldrivningen under Montering för mer information.

Viktigt: Om snöslungan rör sig när drivningsreglaget är i uppsläppt läge ska du kontrollera drivkabeln (se Kontrollera och justera drivkabeln) eller lämna in snöslungan hos en auktoriserad återförsäljare för service.

1. Pressa ned det vänstra reglaget (drivningsreglaget) till handtaget för att koppla in hjuldrivningen (Figur 28).

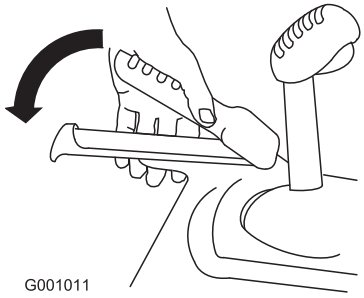

Figur 28

2. Släpp reglaget för att stoppa drivningen.

Använda växelväljaren

Växelväljaren har sex framåtväxlar och två backväxlar. Släpp upp drivningsreglaget och för växelväljarspaken till önskat läge för att byta hastighet (Figur 29). Reglaget låses i ett spår vid varje läge.

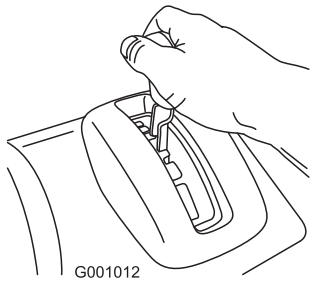

Figur 29

Använda matarskruvs-/impellerdrivningen

1. Pressa ned det högra reglaget (matarskruvs-/impellerreglaget) till handtaget för att koppla in matarskruvs-/impellerdrivningen (Figur 30).

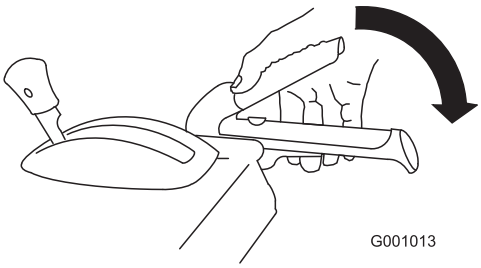

Figur 30

2. Släpp det högra reglaget för att stoppa matarskruven och impellern.

   Viktigt: När du aktiverar både matarskruvs-/impellerreglaget och drivningsreglaget, håller drivningsreglaget ned matarskruvs-/impellerreglaget och låser fast det så att du inte behöver använda högerhanden. Släpp det vänstra reglaget (drivningsreglaget) för att frigöra bägge reglagen.

3. Kör inte snöslungan om matarskruven och impellern fortsätter att rotera när du släpper upp matarskruvs-/impellerreglaget. Kontrollera matarskruvs-/impellerkabeln (se Kontrollera och justera matarskruvs-/impellerkabeln) och justera den vid behov. Lämna annars in snöslungan hos en auktoriserad återförsäljare för service.

⚠ VARNING

Om matarskruven och impellern fortsätter att rotera när matarskruvs-/impellerreglaget släpps upp, kan du skada dig själv och andra allvarligt.

Använd inte snöslungan. Lämna in den hos en auktoriserad återförsäljare för service.

Använda spaken Quick Lever

Flytta utkastaren

För snabbspaken Quick Lever framåt, flytta snabbspaken Quick Lever åt vänster för att flytta utkastaren åt vänster. Flytta snabbspaken Quick Lever åt höger för att flytta utkastaren åt höger. Släpp spaken för att låsa utkastaren på plats (Figur 31).

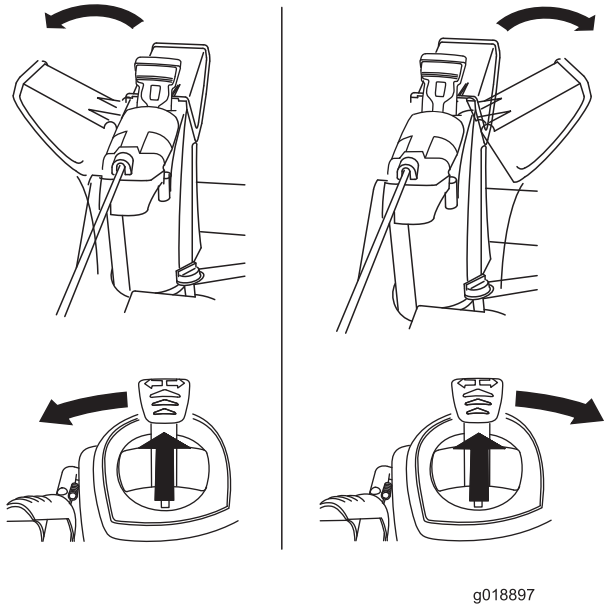

Figur 31

- Se Justera utkastarens spärrhake om utkastaren inte rör sig.
- Se Justera utkastarens spärrhake om utkastaren inte låses på plats när du släpper spaken.

Flytta strålriktaren

Om du vill höja eller sänka strålriktarens vinkel trycker du på strålriktarens avtryckare och flyttar den uppåt eller nedåt (Figur 32).

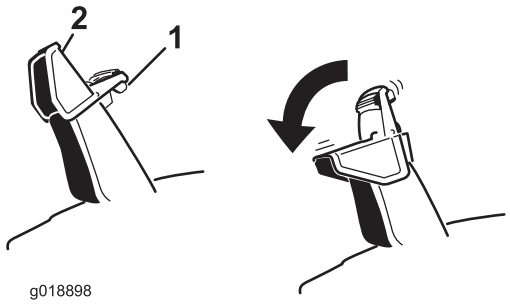

Figur 32

1. Strålriktarens avtryckare
2. Strålriktare

Rensa utkastaren

Utkastaren kan vara igentäppt om matarskruven/impellern är igång utan att det kommer ut någon snö ur utkastaren.

- Stanna kvar i körpositionen och släpp upp det vänstra (drivnings-)reglaget för att rensa utkastaren. Tryck ned handtagen för att höja snöslungans framdel ett par centimeter över marken, medan du kör matarskruven/impellern. Höj därefter handtagen snabbt så att snöslungans framdel dunsar ned på marken. Upprepa vid behov, tills en ström av snö kommer ut ur utkastaren.
- Om det inte går att rensa utkastaren genom att låta snöslungans framdel dunsa mot marken ska du **stanna motorn, vänta tills alla rörliga delar har stannat och därefter försöka rensa utkastaren med en pinne. Använd aldrig händerna.**

  Viktigt: Om du rensar utkastaren genom att låta snöslungans framdel dunsa ned på marken kan det hända att medarna flyttar sig. Justera medarna och dra åt medbultarna noga.

Förhindra fastfrysning

- Under snöiga och kalla väderförhållanden kan vissa reglage och rörliga delar frysa fast. **Använd inte för mycket kraft för att försöka manövrera reglage som har frusit fast.** Starta motorn och låt den gå några minuter om du har problem med att manövrera ett reglage eller en del.
- Fortsätt att ha motorn påslagen ett par minuter efter snöröjningen för att förhindra att rörliga delar fryser fast. Koppla in matarskruven/impellern för att få bort kvarvarande snö inne i huset. Rotera snabbspaken Quick Stick för att förhindra att den fryser fast. Stäng av motorn, vänta tills alla rörliga delar har stannat och ta sedan bort is och snö från snöslungan.
- Dra i handtaget på startsnöret flera gånger med motorn avstängd och tryck en gång på knappen till den elektriska startmotorn för att förhindra att snörstarten och den elektriska startmotorn fryser fast.

Arbetstips

⚠ FARA

När snöslungan är i drift kan impellern och matarskruven rotera och skära av eller skada händer och fötter.

- **Stäng av motorn och vänta tills alla rörliga delar har stannat innan du utför justering, rengöring, inspektion, felsökning eller reparation av snöslungan. Lossa tändkabeln från tändstiftet och håll den borta från stiftet för att förhindra att motorn startas oavsiktligt.**
- **Se Rensa utkastaren för information om att ta bort föremål som fastnat i utkastaren. Använd en pinne, inte händerna, för att ta bort skräp från utkastaren.**
- **Håll dig bakom handtagen och håll avstånd till utkastaröppningen när du kör snöslungan.**
- **Håll ansikte, händer, fötter och andra kroppsdelar och klädesplagg borta från dolda, rörliga och roterande delar.**

⚠ VARNING

Rotorbladen kan kasta stenar, leksaker och andra främmande föremål och ge föraren eller kringstående allvarliga personskador.

- **Håll området som ska röjas fritt från föremål som kan plockas upp och slungas omkring av rotorbladen.**
- **Håll barn och husdjur på avstånd från det område som ska röjas.**
- Flytta alltid gasreglaget till det snabba läget vid snöröjning.
- Lägg i en lägre växel på snöslungan om motorn saktar ned under snötyngden eller om hjulen slirar.
- Lägg i en lägre växel på snöslungan om snöslungans framdel tenderar att resa sig. Lyft upp handtagen om framdelen fortsätter att resa sig.

Underhåll

Obs: Vänster och höger sida på maskinen är lika med förarens vänstra respektive högra sida vid normal körning.

Rekommenderat underhåll

Underhållsintervall	Underhållsförfarande
Efter de första 2 timmarna	• Kontrollera drivkabeln och justera den vid behov. • Kontrollera matarskruvs-/impellerkabeln och justera den vid behov.
Efter de första 5 timmarna	• Byt ut motoroljan.
Varje användning eller dagligen	• Kontrollera oljenivån och fyll på olja vid behov.
Var 25:e timme	• Byt ut motoroljan.
Årligen	• Kontrollera medarna och skrapan och justera dem vid behov. • Kontrollera drivkabeln och justera eller byt ut den vid behov. • Kontrollera matarskruvs-/impellerkabeln och justera eller byt ut den vid behov. • Kontrollera oljenivån i matarskruven och fyll på olja vid behov.
Årligen eller före förvaring	• Tarkista renkaiden ilmanpaine ja täytä ne noin 116–137 kPa:iin (17–20 psi). • Tappa ur bensinen och kör motorn för att torka ut tanken och förgasaren mot slutet av snöröjningssäsongen. • Låt en auktoriserad återförsäljare kontrollera och byta ut drivremmen till hjuldrivningen och/eller matarskruven/impellern, vid behov.

Viktigt: **Du finner mer information om underhåll och service för din snöslunga på www.Toro.com.**

Viktigt: **Läs i motorns bruksanvisning för ytterligare underhållsrutiner. Kontakta en auktoriserad Briggs & Stratton-återförsäljare för motorjusteringar, reparationer eller garantiservice som inte täcks av den här bruksanvisningen.**

Underhållsförberedelser

1. Flytta snöslungan till ett plant underlag.
2. Stanna motorn och vänta tills alla rörliga delar har stannat.
3. Lossa tändkabeln. Se Byta tändstiftet.

Kontrollera oljenivån i motorn

Serviceintervall: Varje användning eller dagligen—Kontrollera oljenivån och fyll på olja vid behov.

1. Ta ut oljestickan, torka av den och sätt sedan tillbaka den ordentligt.
2. Ta ut oljestickan och kontrollera oljenivån (Figur 33). Fyll på olja om oljenivån ligger under markeringen ”Add” på stickan. Se avsnittet Fylla på olja i motorn.

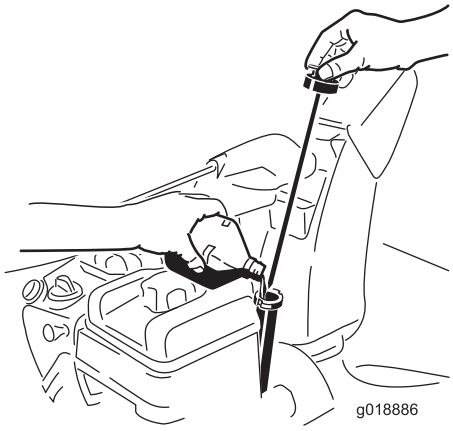

Figur 33

Kontrollera och justera medarna och skrapan

Serviceintervall: Årligen—Kontrollera medarna och skrapan och justera dem vid behov.

Kontrollera medarna och skrapan för att se till att matarskruven inte kommer i kontakt med stenbelagda eller grusade underlag. Justera medarna och skrapan efter behov för att kompensera för slitage.

1. Kontrollera däcktrycket. Läs mer i avsnittet Kontrollera däcktrycket.
2. Lossa de muttrar som håller fast medarna på matarskruvens sidor, tills medarna enkelt kan flyttas upp och ned.

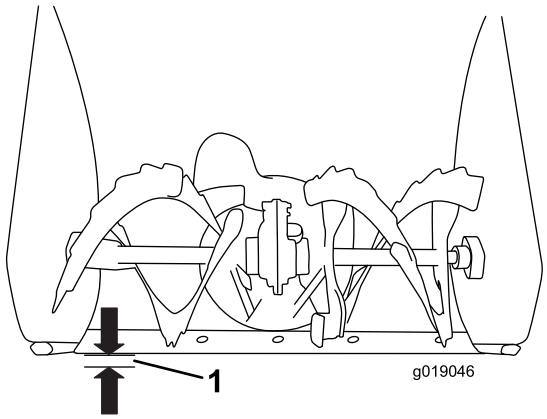

Figur 34

1. 3 mm

Viktigt: Matarskruvsbladen måste hållas över marken med hjälp av medarna.

3. Skrapan ska ligga 3 mm över och parallellt med en jämn yta.

   Obs: Justera medarna för att höja skrapan om underlaget är sprucket, skrovligt eller ojämnt. Sänk ned medarna ytterligare för att förhindra att snöslungan plockar med sig stenar från grusunderlag.
4. Sänk ned medarna tills de är parallella med marken.
5. Dra åt de muttrar som håller fast båda medarna på matarskruvens sidor ordentligt.

   Obs: Om medarna lossnar och du behöver justera dem snabbt fäster du skrapan 3 mm över marken och justerar sedan ned medarna mot marken.

   Obs: Du kan vända på medarna och placera den oanvända sidan mot marken om medarna blir mycket slitna.

Kontrollera och justera drivkabeln

Serviceintervall: Efter de första 2 timmarna—Kontrollera drivkabeln och justera den vid behov.

Årligen—Kontrollera drivkabeln och justera eller byt ut den vid behov.

Justera drivkabeln om snöslungan inte driver framåt eller bakåt, eller om den driver när du släpper drivningsreglaget.

Utför följande om den vänstra kabeln (drivkabeln) inte är rätt justerad:

1. Lossa kontramuttern.
2. Aktivera hjuldrivningen och håll den på plats (Figur 35).

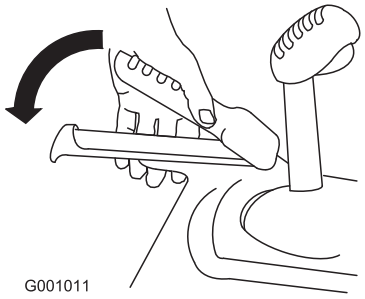

Figur 35

3. Lossa eller dra åt spännmuttern för att justera fjäderlängden till 5,5 cm.

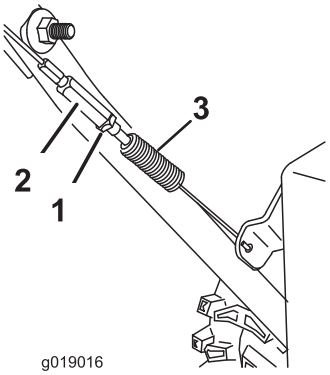

Figur 36

1. Kontramutter
2. Spännmutter
3. Fjäder
4. 5,5 cm

4. Dra åt kontramuttern (Figur 36) och se till att kabeln är något spänd.
5. Kontakta en auktoriserade återförsäljare om problemen kvarstår trots korrekt justerad drivkabel.

Kontrollera och justera matarskruvs-/impellerkabeln

Serviceintervall: Efter de första 2 timmarna—Kontrollera matarskruvs-/impellerkabeln och justera den vid behov.

Årligen—Kontrollera matarskruvs-/impellerkabeln och justera eller byt ut den vid behov.

1. Lossa kontramuttern.
2. Aktivera matarskruv-/impellerspaken och håll den på plats (Figur 37).

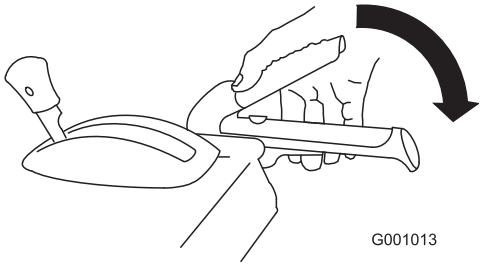

Figur 37

3. Lossa eller dra åt spännmuttern för att justera fjäderlängden till 7 cm (Figur 38).

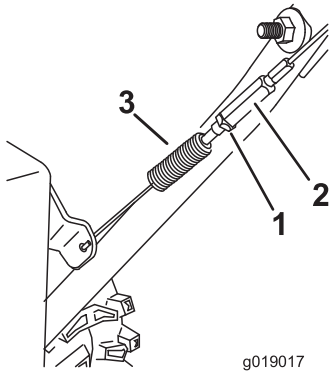

Figur 38

1. Kontramutter
2. Spännmutter
3. Fjäder
4. 7 cm

4. Dra åt kontramuttern (Figur 38) och se till att kabeln är något spänd.
5. Kontakta en auktoriserad återförsäljare om problemen kvarstår även när du har justerat matarskruvs-/impellerkabeln korrekt.

Kontrollera oljenivån i matarskruven

Serviceintervall: Årligen—Kontrollera oljenivån i matarskruven och fyll på olja vid behov.

1. Flytta snöslungan till ett plant underlag.
2. Rengör området runt rörpluggen (Figur 39).

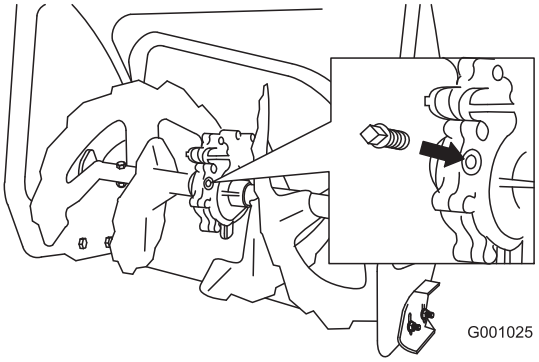

Figur 39

3. Ta bort rörpluggen från växellådan.
4. Kontrollera oljenivån i växellådan. Oljenivån ska ligga 9,5 mm under öppningen.
5. Fyll på växellådsolja av typen GL-5 eller GL-6 SAE 85-95 EP i växellådan tills det nästan rinner över, om oljenivån är låg.

   Obs: Använd inte syntetisk olja.
6. Skruva i rörpluggen i växellådan.

Byta ut motoroljan

Serviceintervall: Efter de första 5 timmarna—Byt ut motoroljan.

Var 25:e timme/Årligen (beroende på vilket som inträffar först)—Byt ut motoroljan.

Kör motorn precis innan du ska byta olja, om det är möjligt. Varm olja rinner lättare och för med sig mer föroreningar.

Använd renad fordonsolja med API-klassificering SF, SG, SH, SJ, SL eller högre. Se motorns bruksanvisning.

Använd Figur 40 nedan för att välja rätt oljeviskositet för det förväntade utomhustemperaturintervallet:

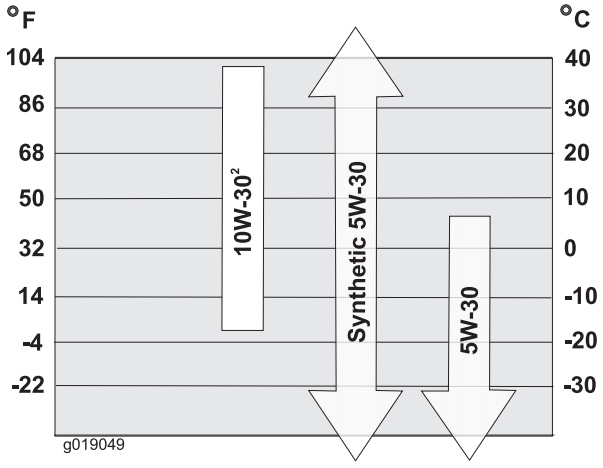

Figur 40

Motoroljekapacitet

Motoroljekapacitet (cont'd.)

Modell	Motoroljekapacitet
38810	0,53 till 0,59 l

1. Gör rent omkring oljeurtappningslocket (Figur 41).

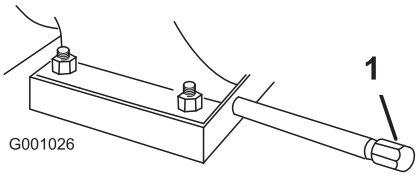

Figur 41

1. Oljeurtappningslock

2. Skjut in ett oljetråg under urtappningsröret och ta bort oljeurtappningslocket.
3. Tappa ur oljan.

   Obs: Kassera den använda oljan enligt lokala föreskrifter på en återvinningsstation.
4. Sätt tillbaka oljeurtappningslocket.
5. Fyll på olja i vevhuset. Se avsnittet Fylla på olja i motorn.

Justera utkastarens spärrhake

Om utkastaren inte låses i önskat läge eller inte låses upp så att du kan flytta den till ett annat läge ska du justera spärrhaken på utkastaren.

1. Lossa klämmans fästdon på utkastarens stödplatta tills kabeln är fri.

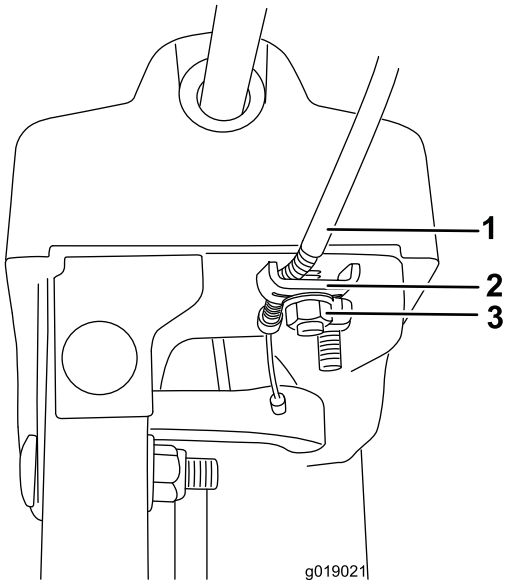

Figur 42

1. Kabelledning
2. Kabelklämma
3. Klämmans fästdon

2. Se till så att kabeln inte är slak genom att dra kabelledningen bakåt.
3. Dra åt klämmans fästdon medan du håller kabeln på plats.

Byta ut drivremmarna

Om drivremmarna till matarskruven/impellern eller hjuldrivningen blivit slitna, oljeindränkta eller fått andra skador kan du gå till www.Toro.com för ytterligare serviceinformation eller låta en auktoriserad återförsäljare byta ut remmarna.

Förvaring

⚠ VARNING

- **Bensinångor kan explodera.**
- **Förvara inte bensin längre än 30 dagar.**
- **Förvara inte snöslungan i ett slutet utrymme nära öppen eld.**
- **Låt motorn svalna innan den ställs i förvaring.**

Förbereda snöslungan för förvaring

1. När du ska fylla på bränsle för sista gången på året ska du tillsätta bränslestabiliserare till färskt bränsle enligt motortillverkarens anvisningar.
2. Kör motorn under 10 minuter så att det stabiliserade bränslet fördelas i bränslesystemet.
3. Lossa slangklämman som håller fast bränsleslangen på kranen, och dra av bränsleslangen från bränslekranen.
4. Öppna bränslekranen och låt bränslet rinna ut ur bränsletanken och ned i en godkänd bränsledunk.
5. Sätt tillbaks bränsleslangen på bränslekranen och fäst den med slangklämman.
6. Kör snöslungan tills motorn stannar på grund av bensinstopp.
7. Snapsa motorn och starta den igen.
8. Låt motorn gå tills den stannar. När du inte kan starta motorn längre är den tillräckligt torr.
9. Stäng av motorn och låt den svalna.
10. Ta ut nyckeln.
11. Lossa tändkabeln.
12. Ta bort tändstiftet och tillsätt 30 ml olja genom tändstiftshålet. Dra **sakta** i startsnöret flera gånger för att fördela oljan i cylindern så att den inte rostar när maskinen inte används.
13. Montera tändstiftet löst.
14. Kassera oanvänt bränsle på lämpligt sätt. Lämna in bränslespill till återvinning eller använd det i bilen.

    Obs: Förvara inte stabiliserat bränsle längre än 90 dagar.
15. Rengör snöslungan ordentligt.
16. Måla i lackskador med färg som du köpt från en auktoriserad återförsäljare. Slipa skadade ytor innan du målar dem och använd rostskydd så att metalldelarna inte rostar.
17. Dra åt alla lösa skruvar, bultar och låsmuttrar. Reparera eller byt ut skadade delar.

18. Täck över maskinen och förvara den på en ren, torr plats utom räckhåll för barn. Låt motorn svalna innan maskinen ställs undan i ett slutet utrymme.

Ta snöslungan ur förvaring

1. Ta bort tändstiftet och snurra motorn snabbt med startsnöret för att blåsa bort överbliven olja från cylindern.
2. Montera tändstiftet för hand och skruva sedan åt det till 20,4 Nm.
3. Anslut tändkabeln.
4. Utför de årliga underhållsprocedurerna som beskrivs i Rekommenderat underhåll.

Felsökning

Problem	Möjliga orsaker	Åtgärd
Den elektriska startmotorn går inte runt (endast modeller med elektrisk start).	1. Strömkabeln är inte ansluten till eluttaget eller snöslungan. 2. Strömkabeln är utsliten, sönderfrätt eller skadad. 3. Eluttaget saknar ström.	1. Anslut strömkabeln till eluttaget och/eller snöslungan. 2. Byt ut strömkabeln. 3. Låt en kvalificerad elektriker koppla in eluttaget.
Motorn startar inte eller är trög att starta.	1. Nyckeln sitter inte i tändningslåset eller är i läget Stop. 2. Choken är i läget Av och ingen snapsning har utförts. 3. Bränslekranen är stängd. 4. Gasreglaget är inte i det snabba läget. 5. Bränsletanken är tom eller bränslesystemet innehåller gammalt bränsle. 6. Tändkabeln är lös eller urkopplad. 7. Tändstiftet är slitet, skadat eller har felaktigt elektrodgap. 8. Ventilen till tanklocket är blockerad. 9. Oljenivån i motorns vevhus är för låg eller för hög.	1. Sätt in nyckeln i tändningslåset och vrid den till läget På. 2. För choken till läget På och snapsa tre gånger. 3. Öppna bränslekranen. 4. Flytta gasreglaget till det snabba läget. 5. Tappa ur och/eller fyll bränsletanken med färsk bensin (max. 30 dagar gammal). Kontakta en auktoriserad återförsäljare om problemet kvarstår. 6. Anslut tändkabeln till tändstiftet. 7. Kontrollera tändstiftet och justera avståndet vid behov. Byt ut tändstiftet om det är anfrätt, skadat eller sprucket. 8. Ta bort det som blockerar ventilen eller byt ut tanklocket. 9. Fyll på eller tappa ur olja för att justera oljenivån i motorns vevhus tills den når markeringen Full på oljestickan.
Motorn går ojämnt.	1. Choken är i läget På. 2. Bränslekranen är inte helt öppen. 3. Bränsletanken är nästan tom eller innehåller gammalt bränsle. 4. Tändkabeln är lös. 5. Tändstiftet är slitet, skadat eller har felaktigt elektrodgap. 6. Oljenivån i motorns vevhus är för låg eller för hög.	1. Flytta choken till läget Av. 2. Öppna bränslekranen. 3. Tappa ur och fyll bränsletanken med färsk bensin (max. 30 dagar gammal). Kontakta en auktoriserad återförsäljare om problemet kvarstår. 4. Anslut tändkabeln till tändstiftet. 5. Kontrollera tändstiftet och justera avståndet vid behov. Byt ut tändstiftet om det är anfrätt, skadat eller sprucket. 6. Fyll på eller tappa ur olja för att justera oljenivån i motorns vevhus tills den når markeringen Full på oljestickan.

Problem	Möjliga orsaker	Åtgärd
Motorn går, men snöslungan slungar ut snö dåligt eller inte alls.	1. Gasreglaget är inte i det snabba läget vid snöröjning. 2. Snöslungan körs för snabbt för att någon snö ska kunna röjas. 3. Du försöker ta bort för mycket snö per svepning. 4. Du försöker ta bort extremt tung eller blöt snö. 5. Utkastaren är blockerad. 6. Drivremmen till matarskruven/impellern är lös eller har lossnat från sin skiva. 7. Drivremmen till matarskruven/impellern är sliten eller trasig.	1. Flytta gasreglaget till det snabba läget. 2. Lägg i en lägre växel. 3. Minska mängden snö som tas bort per svepning. 4. Överbelasta inte snöslungan med extremt tung eller blöt snö. 5. Rensa utkastaren. 6. Montera och/eller justera drivremmen till matarskruven/impellern. Se www.Toro.com för serviceinformation eller lämna in snöslungan hos en auktoriserad återförsäljare. 7. Byt ut drivremmen till matarskruven/impellern. Se www.Toro.com för serviceinformation eller lämna in snöslungan hos en auktoriserad återförsäljare.
Utkastaren låses inte på plats eller rör sig inte.	1. Spärrhaken på utkastaren är inte rätt inställd.	1. Justera spärrhaken på utkastaren.
Snöslungan röjer inte bort snön från underlaget ordentligt.	1. Medarna och/eller skrapan är inte ordentligt justerad(e). 2. Trycket är inte lika i båda däcken.	1. Justera medarna och/eller skrapan. 2. Kontrollera och justera trycket i det ena eller båda däcken.

Lista över internationella återförsäljare

Återförsäljare:	Land:	Telefonnummer:	Återförsäljare:	Land:	Telefonnummer:
Atlantis Su ve Sulama Sisstemleri Lt	Turkiet	90 216 344 86 74	Maquiver S.A.	Colombia	57 1 236 4079
Balama Prima Engineering Equip.	Hongkong	852 2155 2163	Maruyama Mfg. Co. Inc.	Japan	81 3 3252 2285
B-Ray Corporation	Korea	82 32 551 2076	Agrolanc Kft	Ungern	36 27 539 640
Casco Sales Company	Puerto Rico	787 788 8383	Mountfield a.s.	Tjeckien	420 255 704 220
Ceres S.A.	Costa Rica	506 239 1138	Munditol S.A.	Argentina	54 11 4 821 9999
CSSC Turf Equipment (pvt) Ltd.	Sri Lanka	94 11 2746100	Oslinger Turf Equipment SA	Ecuador	593 4 239 6970
Cyril Johnston & Co.	Nordirland	44 2890 813 121	Oy Hako Ground and Garden Ab	Finland	358 987 00733
Equiver	Mexiko	52 55 539 95444	Parkland Products Ltd.	Nya Zeeland	64 3 34 93760
Femco S.A.	Guatemala	502 442 3277	Prato Verde S.p.A.	Italien	39 049 9128 128
G.Y.K. Company Ltd.	Japan	81 726 325 861	Prochaska & Cie	Österrike	43 1 278 5100
Geomechaniki of Athens	Grekland	30 10 935 0054	RT Cohen 2004 Ltd.	Israel	972 986 17979
Guandong Golden Star	Kina	86 20 876 51338	Riversa	Spanien	34 9 52 83 7500
Hako Ground and Garden	Sverige	46 35 10 0000	Sc Svend Carlsen A/S	Danmark	45 66 109 200
Hako Ground and Garden	Norge	47 22 90 7760	Solvert S.A.S.	Frankrike	33 1 30 81 77 00
Hayter Limited (U.K.)	Storbritannien	44 1279 723 444	Spypros Stavrinides Limited	Cypern	357 22 434131
Hydroturf Int. Co Dubai	Förenade Arabemiraten	97 14 347 9479	Surge Systems India Limited	Indien	91 1 292299901
Hydroturf Egypt LLC	Egypten	202 519 4308	T-Markt Logistics Ltd.	Ungern	36 26 525 500
Irriamc	Portugal	351 21 238 8260	Toro Australia	Australien	61 3 9580 7355
Irrigation Products Int'l Pvt Ltd.	Indien	0091 44 2449 4387	Toro Europe NV	Belgien	32 14 562 960
Jean Heybroek b.v.	Nederländerna	31 30 639 4611			

Europeiskt sekretessmeddelande

De uppgifter som Toro registrerar
Toro Warranty Company (Toro) respekterar din integritet. För att kunna behandla dina garantianspråk och kontakta dig i händelse av att en produkt måste återkallas ber vi dig att uppge vissa personuppgifter, antingen direkt eller via din lokala Toro-återförsäljare.

Toros garantisystem körs på servrar som finns i USA där sekretesslagarna kanske inte ger samma skydd som i ditt land.

GENOM ATT UPPGE DINA PERSONUPPGIFTER TILL OSS SAMTYCKER DU TILL ATT DE BEHANDLAS SÅ SOM BESKRIVS I DET HÄR SEKRETESSMEDDELANDET.

Så här använder Toro informationen
Toro kan använda dina personuppgifter för att behandla garantianspråk, för att kontakta dig i händelse av att en produkt återkallas och för andra syften som vi upplyser dig om. Toro kan vidarebefordra uppgifterna till sina dotterbolag, återförsäljare eller andra affärspartners i samband med någon av dessa aktiviteter. Vi säljer inte dina personuppgifter till något annat företag. Vi förbehåller oss rätten att vidarebefordra personuppgifter i syfte att efterleva tillämpliga lagar och uppfylla förfrågningar från vederbörliga myndigheter, administrera system på rätt sätt eller för vår egen eller andra användares säkerhet.

Så här sparas dina personuppgifter
Vi sparar dina personuppgifter så länge vi behöver dem för de syften de ursprungligen registrerades för, av andra legitima skäl (t.ex. för att följa föreskrifter) eller så länge som krävs enligt tillämplig lag.

Toros engagemang för att skydda dina personuppgifter
Vi vidtar skäliga försiktighetsåtgärder för att skydda dina personuppgifter. Vi vidtar också åtgärder för att bibehålla personuppgifternas aktuella status så att de är korrekta.

Åtkomst och korrigering av personuppgifter
Om du vill granska eller korrigera personuppgifter kan du kontakta oss via e-post på legal@toro.com.

Konsumenträtt i Australien

Australiensiska kunder hittar information rörande australiensisk konsumenträtt inuti förpackningen eller hos den lokala Toro-återförsäljaren.

Toros garanti och Toros GTS-startgaranti

Fel och produkter som omfattas

The Toro Company och dess dotterbolag Toro Warranty Company garanterar gemensamt, och i enlighet med ett avtal dem emellan, att åt den ursprungliga köparen [1] reparera den Toro-produkt som anges nedan om material- eller tillverkningsfel förekommer eller om Toro GTS-motorn (Guaranteed to Start) inte startar när du har dragit i snöret 1–2 gånger, förutsatt att det rutinunderhåll som krävs enligt *bruksanvisningen* har utförts.

Följande tidsperioder gäller från inköpsdatumet:

Produkter	**Garantiperiod**
Manuell motordriven klippare	
• Gjutet däck	Fem års privat bruk[2] 90 dagars kommersiellt bruk
• Motor	Fem års GTS-garanti, privat bruk[3]
• Batteri	Två år
• Ståldäck	Två års privat bruk[2] 90 dagars kommersiellt bruk
• Motor	Två års GTS-garanti, privat bruk[3]
TimeMaster-klippare	Tre års privat bruk[2] 90 dagars kommersiellt bruk
• Motor	Tre års GTS-garanti, privat bruk[3]
• Batteri	Två år
Elektriska handhållna produkter	Två års privat bruk[2] Ingen garanti för kommersiellt bruk
Snöslungor	
• Enstegsmodell	Två års privat bruk[2] 45 dagars kommersiellt bruk
• Motor	Två års GTS-garanti, privat bruk[3]
• Tvåstegsmodell	Tre års privat bruk[2] 45 dagars kommersiellt bruk
• Utkastare, strålriktare och impellerhusskydd	Begränsad (endast ursprunglig ägare)[5]
Elektriska snöslungor	Två års privat bruk[2] Ingen garanti för kommersiellt bruk
Alla åkmaskiner nedan	
• Motor	Se motortillverkarens garanti[4]
• Batteri	Två års privat bruk[2]
• Redskap	Två års privat bruk[2]
DH-åkgräsklippare	Två års privat bruk[2] 90 dagars kommersiellt bruk
XLS-åkgräsklippare	Tre års privat bruk[2] 90 dagars kommersiellt bruk
TimeCutter	Tre års privat bruk[2] 90 dagars kommersiellt bruk
TITAN-klippare	Tre år eller 240 timmar[5]
• Ram	Begränsad (endast ursprunglig ägare)[6]
Klippare i Z Master 2000-serien	Fyra år eller 500 timmar[5]
• Ram	Begränsad (endast ursprunglig ägare)[6]

[1]Med ursprunglig köpare avses den person som ursprungligen köpte Toro-produkten.

[2]Med ”privat bruk” avses bruk av produkten i hemmet. Om produkten används på fler än ett ställe räknas det som kommersiellt bruk och då gäller garantin för kommersiellt bruk.

[3]Toro GTS-startgarantin gäller inte när produkten används kommersiellt.

[4]Vissa motorer som används i Toro-produkter har en garanti från motortillverkaren.

[5]Beroende på vilket som inträffar först.

[6]Begränsad garanti för ramen. Om huvudramen, det vill säga de delar som svetsats tillsammans för att bilda den traktorstruktur som andra komponenter, t.ex. motorn, är monterade på, spricker eller går sönder vid normalt bruk, kommer ramen att repareras eller bytas ut, enligt Toros val, i enlighet med garantin utan kostnad för reservdelar och arbete. Ramfel på grund av felaktig användning eller missbruk samt fel eller reparationer som uppstår/sker på grund av rost eller korrosion omfattas inte av garantin.

Den här garantin täcker kostnaden för reservdelar och arbete, men du får själv stå för eventuella transportkostnader.

Garantin upphör att gälla om timmätaren kopplas från, ändras eller visar tecken på att någon har försökt att manipulera den.

Ägarens ansvar

Du måste underhålla Toro-produkten enligt de underhållsrutiner som beskrivs i *bruksanvisningen*. Sådant rutinunderhåll bekostas av dig, oavsett om det utförs av en återförsäljare eller av dig själv.

Anvisningar för garantiservice

Följ anvisningarna nedan om du tror att det finns något material- eller tillverkningsfel på din Toro-produkt:

1. Kontakta din försäljningsrepresentant för att ordna produktservice. Om du av någon anledning inte kan kontakta din representant kan du i stället kontakta en Toro-auktoriserad återförsäljare för att få service där. Se bifogad återförsäljarlista.
2. Ta med produkten och inköpsbeviset (kvittot) till återförsäljaren. Om du av någon anledning är missnöjd med din återförsäljares analys eller med den hjälp du får är du välkommen att kontakta oss på följande adress:

   Toro Customer Care Department, RLC Division
   Toro Warranty Company
   8111 Lyndale Avenue South
   Bloomington, MN 55420-1196
   001–952–948–4707

Produkter och fel som inte omfattas

Denna uttryckliga garanti omfattar inte följande:

- Kostnader för regelbundet underhåll eller slitdelar, som knivar, rotorblad (paddlar), skrapor, remmar, bränsle, smörjmedel, oljebyten, tändstift, pneumatiska däck, kablar/kablage eller bromsjusteringar.
- Alla produkter eller delar som ändras, används felaktigt eller som måste bytas ut eller repareras på grund av olyckshändelse eller brist på underhåll
- Nödvändiga reparationer på grund av underlåtenhet att använda färskt bränsle (ej mer än en månad gammalt) eller underlåtenhet att förbereda enheten korrekt för en längre tids driftstopp (över en månad)
- Alla reparationer som täcks av dessa garantier måste utföras av en auktoriserad Toro-återförsäljare med reservdelar som har godkänts.

Allmänna villkor

Köparens rättigheter regleras av de nationella lagar som gäller i respektive land. De rättigheter köparen har i dessa lagar begränsas inte genom denna garanti.