Form No. 3378-827 Rev A

# Sněhová fréza Power Max 726/826 OE

**Číslo modelu 38816—Výrobní číslo 314000001 a vyšší**

**Číslo modelu 38817—Výrobní číslo 314000001 a vyšší**

**Návod k obsluze**

# Úvod

**Tato sněhová fréza je určena pro majitele domů i pro najímané profesionály. Je určena pro odstraňování sněhu z dlážděných ploch, jako jsou příjezdové cesty či chodníky, a dalších ploch určených k pohybu po rezidenčních či komerčních areálech. Není určena pro odstraňování jiného materiálu, než je sníh, a ani model s otočným shrnovačem není určený pro čištění štěrkových povrchů.**

Pečlivě si tuto příručku prostudujte, abyste se naučili svůj výrobek správně obsluhovat a udržovat, a předešli tak zranění a jeho poškození. Jste odpovědni za řádnou a bezpečnou obsluhu stroje.

Pokud potřebujete informace o přístroji a příslušenství, pomoc s vyhledáním prodejce nebo zaregistrovat přístroj, můžete se obrátit na společnost Toro přímo na stránkách www.Toro.com .

Kdykoli budete potřebovat servis, originální náhradní díly Toro nebo doplňující informace, kontaktujte autorizované servisní středisko nebo centrum zákaznických služeb Toro a mějte připravené typové a sériové číslo. Obrázek 1 znázorňuje umístění čísla modelu a výrobního čísla produktu. Čísla si zapište do následujícího pole.

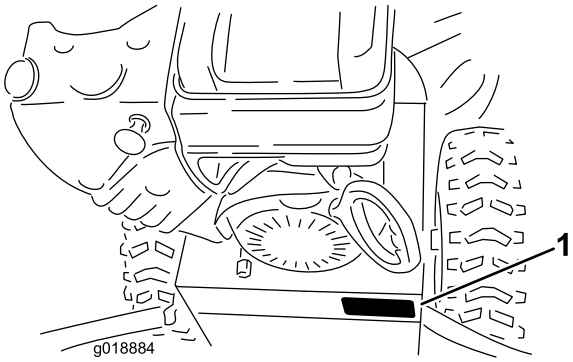


**Obrázek 1**

1. Štítek s číslem modelu a výrobním číslem

**Číslo modelu** _____

**Výrobní číslo** _____

Tato příručka identifikuje potenciální rizika a obsahuje bezpečnostní sdělení označená výstražným symbolem (Obrázek 2) signalizujícím riziko, které může způsobit vážný úraz nebo usmrcení, nebudete-li dodržovat doporučená opatření.

**Obrázek 2**

1. Varovný bezpečnostní symbol

Ke zdůraznění informací se v tomto návodu používají dva výrazy. **Důležité** je upozorněním na zvláštní informace o strojním zařízení a **Poznámka** zdůrazňuje všeobecné informace, kterým je třeba věnovat zvláštní pozornost.

**Náhradní uživatelskou příručku k motoru lze objednat u výrobce motoru.**

# Obsah

Úvod ..... 1
Zaškolení ..... 3
Příprava ..... 3
Obsluha ..... 4
Údržba a skladování ..... 4
Bezpečnostní pokyny pro sněhové frézy Toro ..... 4
Akustický tlak ..... 5
Akustický výkon ..... 5
Vibrace ..... 5
Bezpečnostní a instrukční štítky ..... 5
Nastavení ..... 8
1 Montáž horní části rukojeti ..... 8
2 Montáž táhla ovládání pojezdu ..... 9
3 Montáž komínu ..... 10
4 Montáž ovládací tyče vyhazovacího komínu ..... 10
5 Doplňování motorového oleje ..... 11
6 Kontrola tlaku v pneumatikách ..... 11
7 Kontrola kluzných lišt ..... 12
8 Kontrola fungování pohonu pojezdu ..... 12
Součásti stroje ..... 13
Obsluha ..... 14
Jízda na volnoběh nebo používání vlastního pohonu ..... 14
Plnění palivové nádrže ..... 14
Spouštění motoru ..... 14
Zastavení motoru ..... 16

© 2013—The Toro® Company
8111 Lyndale Avenue South
Bloomington, MN 55420

Zaregistrujte svůj výrobek na adrese www.Toro.com.

CE

Překlad originálu (CS)
Vytištěno v USA
Všechna práva vyhrazena

*3378-827* A

Ovládání pohonu pojezdu .....16
Ovládání řadicí páky .....16
Ovládání pohonu nabíracího šroubu/rotoru .....17
Ovládání Quick Stick® .....17
Čištění vyhazovacího komínu.....18
Ochrana před zamrznutím.....18
Provozní tipy .....18
Údržba .....19
Doporučený harmonogram údržby .....19
Příprava údržby.....19
Kontrola hladiny oleje v motoru .....19
Kontrola a nastavení kluzných lišt a shrnovače .....19
Kontrola a nastavení kabelu pojezdu .....20
Kontrola a nastavení kabelu nabíracího šroubu/rotoru.....20
Kontrola hladiny oleje v převodovce nabíracího šroubu.....21
Výměna motorového oleje.....21
Seřízení západky vyhazovacího komínu .....22
Výměna hnacích řemenů .....22
Uskladnění .....23
Příprava sněhové frézy k uskladnění .....23
Konec uskladnění sněhové frézy.....23
Odstraňování závad .....24

# Bezpečnost

## Před použitím

- **Před tím, než začnete sněhovou frézu používat, si přečtěte návod k použití a pochopte jeho obsah.**
- **Seznamte se se všemi ovládacími prvky a naučte se rychle vypnout motor.**

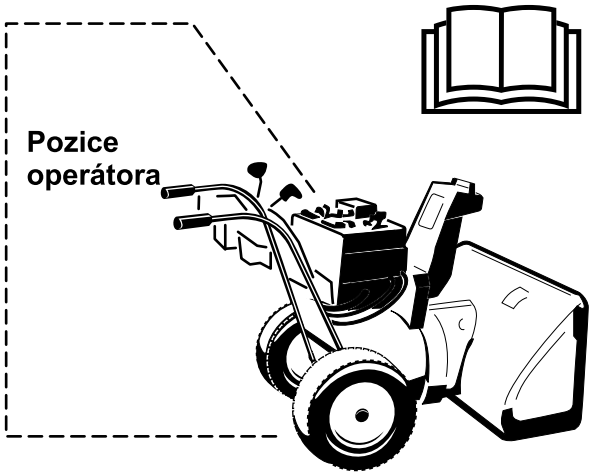


## Výstraha: Nevhodné používání přístroje může mít za následek poranění prstů, rukou či nohou.

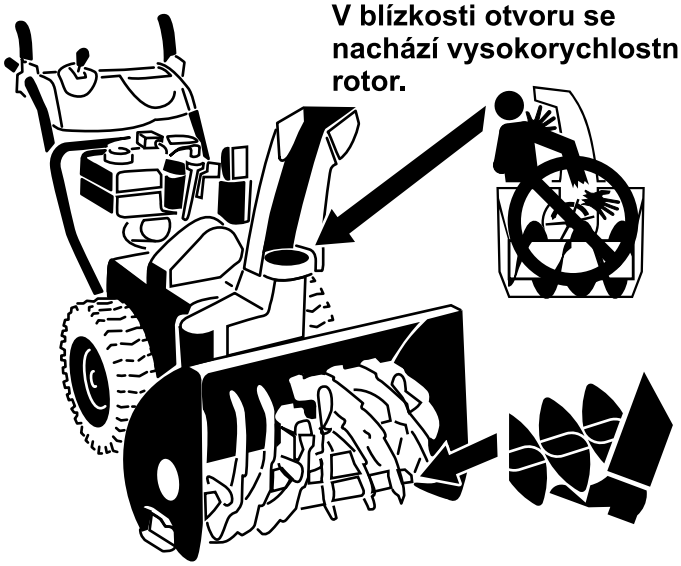


**V blízkosti otvoru se nachází pomaloběžný nabírací šroub, který představuje nebezpečí vtažení částí oděvu, vlasů apod.**

**Tato sněhová fréza splňuje nebo překračuje požadavky normy ISO 8437, platné v době její výroby.**

**Před spuštěním stroje je nezbytné, abyste si pečlivě přečetli tuto příručku a porozuměli jejímu obsahu.**

**⚠Toto je bezpečnostní výstražný symbol. Používá se k tomu, aby vás upozornil na hrozící nebezpečí úrazu. Dodržujte všechna bezpečnostní upozornění, která následují za tímto symbolem, abyste předešli možnému úrazu nebo usmrcení.**

**Nesprávným používáním nebo údržbou sněhové frézy můžete způsobit poranění či usmrcení osob nebo zvířat. Aby se toto riziko snížilo, dodržujte následující bezpečnostní pokyny.**

## Zaškolení

- Pečlivě si prostudujte návod k obsluze a údržbě. Seznamte se dokonale s ovládacími prvky tohoto zařízení a s jeho správným použitím. Naučte se, jak stroj rychle zastavit a jak vypnout ovládací prvky.
- Nikdy nedovolte, aby stroj ovládaly děti. Nikdy nedovolte, aby stroj ovládaly dospělé osoby, které nejsou řádně seznámeny s jeho používáním.
- Lidé, zejména malé děti, a zvířata musí být vždy v bezpečné vzdálenosti od pracovní oblasti stroje.
- Dávejte pozor, abyste neuklouzli nebo neupadli, zejména při zpětném chodu stroje.

## Příprava

- Pečlivě zkontrolujte celou oblast, ve které se strojem hodláte pracovat, a odstraňte všechny předměty, jako například rohožky, sáňky, desky, dráty apod.
- Před spuštěním motoru rozpojte všechny spojky a zařaďte neutrál.
- Se strojem pracujte pouze v řádném zimním oblečení. Noste boty, které dobře drží na kluzkém povrchu.
- S palivem manipulujte opatrně, je vysoce hořlavé.
  - Používejte schválený kanystr.
  - Nikdy nedoplňujte palivo do běžícího nebo horkého motoru.
  - Palivovou nádrž doplňujte venku a s velkou opatrností. Nikdy neplňte palivovou nádrž uvnitř budov.
  - Pevně zajistěte uzávěry palivové nádrže a otřete rozlité palivo.
- Nastavte výšku krytu nabíracího šroubu tak, aby se nedotýkal povrchu s kamennou drtí nebo štěrkem.

- Za chodu motoru stroj nikdy neseřizujte ani nenastavujte (pokud to výrobce výslovně nedoporučuje).
- Než začnete odklízet sníh, vyčkejte, až se motor a fréza přizpůsobí venkovní teplotě.
- Při práci s motorovými stroji hrozí nebezpečí vymrštění předmětů do očí. Při práci se sněhovou frézou, nastavování nebo opravách vždy používejte ochranné brýle nebo ochranný štít.

# Obsluha

- Nedávejte ruce nebo nohy do blízkosti rotujících částí nebo pod ně. Držte se v bezpečné vzdálenosti od vyhazovacího otvoru.
- Při přejíždění nebo odklízení sněhu z šotolinových cest či chodníků buďte mimořádně opatrní. Dávejte pozor na skrytá nebezpečí a provoz na silnici.
- Při střetu s cizím předmětem vypněte motor, odpojte kabel od svíčky, a než sněhovou frézu znovu nastartujete a začnete používat, pečlivě ji prohlédněte, zda nebyla poškozena. Případná poškození opravte.
- Pokud stroj začne abnormálně vibrovat, vypněte motor a proveďte okamžitou kontrolu, abyste zjistili příčinu vibrací. Vibrace všeobecně upozorňují na vznikající potíže.
- Dříve než opustíte pozici obsluhy, začnete čistit nabírací šroub/kryt rotoru nebo vyhazovací komín a provádět jakékoliv opravy, nastavení či kontrolu stroje, vypněte motor.
- Než začnete čistit, opravovat nebo kontrolovat stroj, ujistěte se, že nabírací šroub/rotor a všechny ostatní pohyblivé části jsou v klidu. Odpojte kabel zapalovací svíčky a zajistěte jej tak, aby se nemohl dotknout konektoru a způsobit nežádoucí spuštění motoru.
- Nespouštějte motor uvnitř budov s výjimkou vyjíždění nebo zajíždění. Otevřete venkovní dveře, výfukové plyny jsou nebezpečné.
- Neodklízejte sníh napříč svahem. Buďte velmi opatrní při změnách směru pohybu na svazích. Nepokoušejte se odklízet sníh z příkrých svahů.
- Nikdy neprovozujte stroj s demontovanými kryty, plechy nebo dalším bezpečnostním zařízením.
- Dříve než začnete odklízet sníh v blízkosti skleněných ploch, automobilů, oken a prohlubní, nastavte správně úhel vyhazovacího komínu. Děti a zvířata musí být v dostatečné vzdálenosti od stroje.
- Nepřetěžujte stroj; nesnažte se odklízet sníh příliš rychle.
- Nikdy neprovozujte stroj při vysokých rychlostech jízdy na kluzkém povrchu. Při couvání dbejte zvýšené opatrnosti.
- Vyhazovací komín nikdy neotáčejte na okolostojící osoby. Nedopusťte, aby někdo stál před strojem.
- Během přepravy sněhové frézy nebo v době, kdy se nepoužívá, odpojte pohon nabíracího šroubu/rotoru.
- Používejte pouze nástavce a příslušenství schválené výrobcem sněhové frézy (například kolová závaží, protizávaží, kabiny atd.).
- Sněhovou frézu používejte pouze při dobré viditelnosti nebo dobrém osvětlení. Vždy stůjte pevně na zemi a rukama se pevně držte rukojeti. Pohybujte se chůzí, nikdy během.
- Sněhovou frézu používejte pouze při dobré viditelnosti nebo dobrém osvětlení.
- Necháváte-li stroj bez dozoru, proveďte veškerá bezpečnostní opatření. Zařaďte neutrál, zatáhněte parkovací brzdu, zastavte motor a vytáhněte klíček.

# Údržba a skladování

- V zájmu dobrého technického stavu stroje často kontrolujte, zda jsou utaženy všechny šrouby a matice.
- Nikdy neskladujte stroj s palivem v nádrži uvnitř budovy, kde se vyskytují zdroje vznícení, například bojlery, teplomety a sušičky oblečení. Před uskladněním stroje do jakýchkoliv uzavřených prostor nechte vždy motor vychladnout.
- Chcete-li sněhovou frézu uskladnit na delší dobu, řiďte se pokyny uvedenými v této uživatelské příručce.
- Poškozené bezpečnostní štítky opravte nebo vyměňte za nové.
- Po odklízení sněhu nechte stroj několik minut běžet, aby nedošlo k zamrznutí nabíracího šroubu/rotoru.

# Bezpečnostní pokyny pro sněhové frézy Toro

Následující přehled pokynů obsahuje důležité bezpečnostní informace o výrobcích Toro a další informace, se kterými je nutné se seznámit.

- **Rotující čepele mohou způsobit poranění prstů či rukou.**Při práci se strojem stůjte za rukojeťmi a stranou od vyhazovacího otvoru. **Hlavu, ruce, nohy a ostatní části těla či oblečení udržujte v bezpečné vzdálenosti od rotujících nebo pohyblivých dílů stroje.**
- Než začnete stroj seřizovat, čistit (včetně vyhazovacího komínu), opravovat či kontrolovat, **vypněte motor, vytáhněte klíček a vyčkejte, až se zastaví veškeré pohyblivé části.**
- Překážky z vyhazovacího komínu **neodstraňujte rukama**, ale použijte nástroj na odklízení sněhu.
- **Dříve** než opustíte pozici obsluhy, vypněte motor a vyčkejte, až se zastaví všechny pohyblivé části stroje.
- Nenoste volné oblečení, které by mohly zachytit pohyblivé části stroje.
- Dojde-li k poškození nebo ztrátě štítu, bezpečnostního zařízení nebo bezpečnostního štítku, opravte jej nebo

vyměňte dříve, než uvedete stroj do provozu. Také utáhněte všechny uvolněné šrouby a matice.

- Při manipulaci s benzinem **nekuřte**.
- **Nepoužívejte** sněhovou frézu k odklízení sněhu ze střechy.
- Nedotýkejte se běžícího nebo před chvílí vypnutého motoru, mohl by být horký a způsobit popáleniny.
- Provádějte pouze údržbu uvedenou v této příručce. Než začnete provádět údržbu, opravu nebo nastavení stroje, vypněte motor a napájecí kabel vytáhněte ze zásuvky. Vyžaduje-li stroj závažnější opravu, vyhledejte autorizovaného servisního prodejce.
- Neměňte nastavení regulátoru motoru.
- Při skladování sněhové frézy déle než 30 dnů vypusťte palivo z nádrže, abyste předešli případnému riziku. Palivo skladujte ve schváleném kanystru. Před uložením sněhové frézy vytáhněte startovací klíč.
- Kupujte výhradně originální náhradní díly a příslušenství značky Toro.

# Akustický tlak

Tento stroj má hladinu akustického tlaku na ucho obsluhy 86 dBA s přípustnou odchylkou (K) 1 dBA. Hladina akustického tlaku byla určena podle postupů stanovených normou EN ISO 11201.

# Akustický výkon

Tento stroj má garantovanou hladinu akustického výkonu 102 dBA s přípustnou odchylkou (K) 3,75 dBA. Hladina akustického výkonu byla určena podle postupů stanovených normou EN ISO 3744.

# Vibrace

Naměřená hodnota vibrací levé ruky = 3,3 m/s$^2$.

Naměřená hodnota vibrací pravé ruky = 3,1 m/s$^2$.

Přípustná odchylka (K) = 1,6 m/s$^2$.

Naměřené hodnoty byly určeny podle postupů stanovených normou EN ISO 20643.

# Bezpečnostní a instrukční štítky

**Důležité: Bezpečnostní štítky a pokyny jsou umístěny v blízkosti míst představujících potenciální nebezpečí. Poškozené štítky vyměňte.**

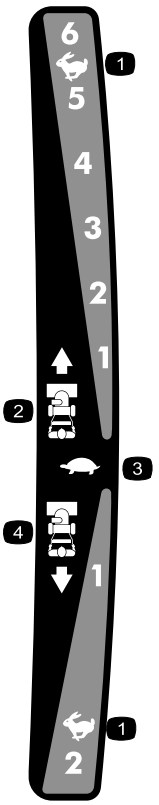


**121–6823**

1. Rychlý běh
2. Rychlosti pro pohyb vpřed
3. Pomalý běh
4. Rychlosti pro couvání

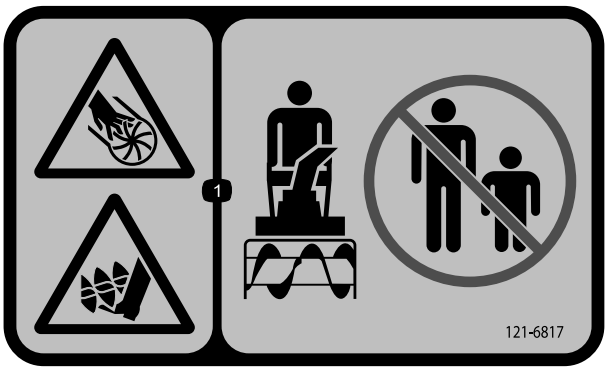


**121–6817**

1. Nebezpečí pořezání/amputace končetin rotorem či nabíracím šroubem – okolo stojící osoby se musí pohybovat v bezpečné vzdálenosti od sněhové frézy.

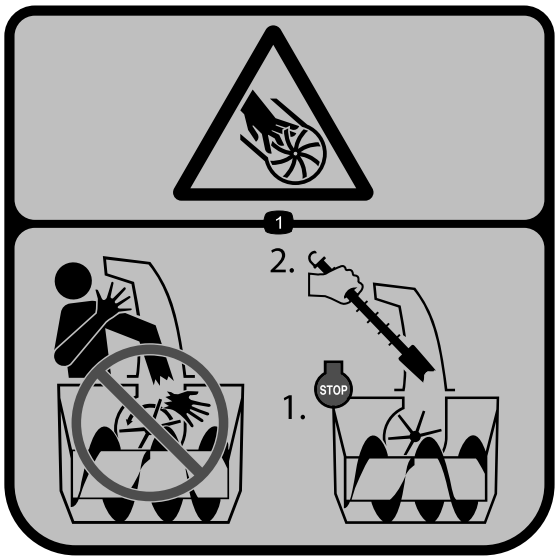


**121–1239**

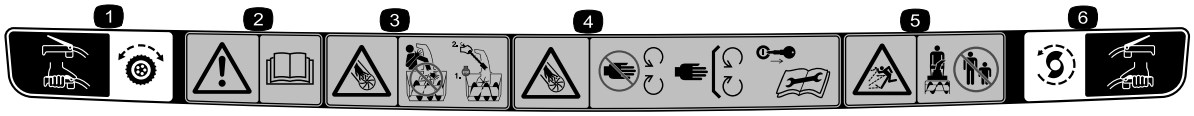


**121–1240**

Objednací č. souč. 120–7194

1. Pohon pojezdu – zapněte stisknutím páky, vypněte uvolněním páky.
2. Varování – přečtěte si *Provozní příručku*.
3. Nebezpečí pořezání/amputace končetin rotorem – nevkládejte ruce do komína; před opuštěním stroje zastavte motor; komín nečistěte rukama.
4. Nebezpečí pořezání/amputace končetin rotorem – nepřibližujte se k pohybujícím se dílům; před prováděním oprav nebo údržby vyjměte klíček ze zapalování a přečtěte si návod k obsluze.
5. Nebezpečí odmrštěných předmětů – okolostojící osoby musí být vždy v bezpečné vzdálenosti od frézy.
6. Pohon nabíracího šroubu/rotoru – zapněte stisknutím páky, vypněte uvolněním páky.

**Briggs & Stratton – č. součásti 273676**

1. Stop
2. Pomalý běh
3. Rychlý běh

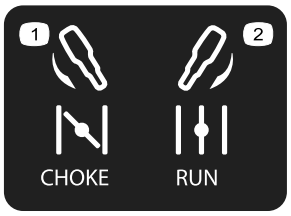


**Briggs & Stratton – č. součásti 275949**

1. Sytič zap. (sytič)
2. Sytič vyp. (běh)

**Briggs & Stratton – č. součásti 276925**

1. Varování – přečtěte si *uživatelskou příručku.*
2. Výstraha – riziko požáru.
3. Výstraha - nebezpečí vdechnutí toxických výparů.
4. Výstraha – horké součásti / nebezpečí popálení.

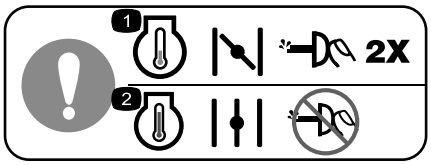


**Briggs & Stratton – č. součásti 277566**

1. Při startu se studeným motorem zavřete sytič a dvakrát stiskněte tlačítko nasávání paliva.
2. Při startu s teplým motorem otevřete sytič a nepoužívejte tlačítko nasávání paliva.

---

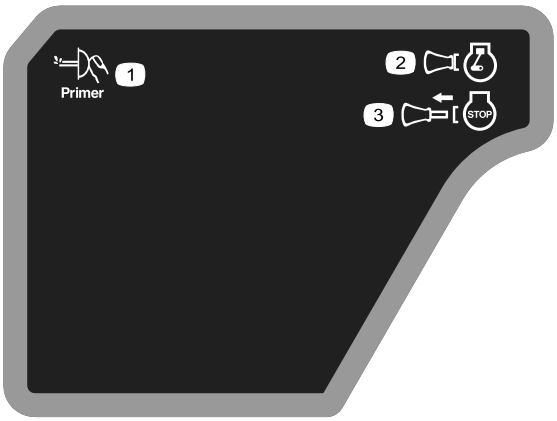


**Briggs & Stratton – č. součásti 277588**

1. Nasávání paliva
2. Klíček zapalování zasunut (motor běží)
3. Klíček zapalování vysunut (motor stojí)

---

**Briggs & Stratton – č. součásti 278866**

1. Palivo-zap.
2. Palivo-vyp.

---

# Nastavení

## Vyjímatelné díly

Pro ověření, že byly dodány všechny součásti, použijte tabulku níže.

| Postup | Popis | Množ-ství | Použití |
|---|---|---|---|
| 1 | Šrouby rukojeti<br>Tvarové podložky<br>Pojistné matice | 2<br>2<br>2 | Namontujte horní část rukojeti. |
| 2 | Závlačka<br>Plochá podložka | 2<br>3 | Montáž táhla ovládání pojezdu. |
| 3 | Matice<br>Vratový šroub<br>Plochá podložka | 2<br>2<br>2 | Namontujte komín. |
| 4 | Vratové šrouby<br>Pojistné matice | 2<br>2 | Namontujte ovládací tyč vyhazovacího komínu. |
| 5 | Nejsou potřeba žádné díly | – | Naplňte motorovou skříň olejem. |
| 6 | Nejsou potřeba žádné díly | – | Zkontrolujte tlak vzduchu v pneumatikách. |
| 7 | Nejsou potřeba žádné díly | – | Zkontrolujte kluzné lišty. |
| 8 | Nejsou potřeba žádné díly | – | Zkontrolujte fungování pohonu pojezdu. |

# 1

# Montáž horní části rukojeti

## Díly potřebné k provedení tohoto kroku:

| | |
|---|---|
| 2 | Šrouby rukojeti |
| 2 | Tvarové podložky |
| 2 | Pojistné matice |

## Postup

1. Zvedněte horní část rukojeti, otočte ji a umístěte ji nad spodní rukojeť (Obrázek 3).
2. Do otvorů na spodní rukojeti namontujte 2 šrouby opatřené tvarovanými podložkami a dvěma pojistnými maticemi (Obrázek 3).

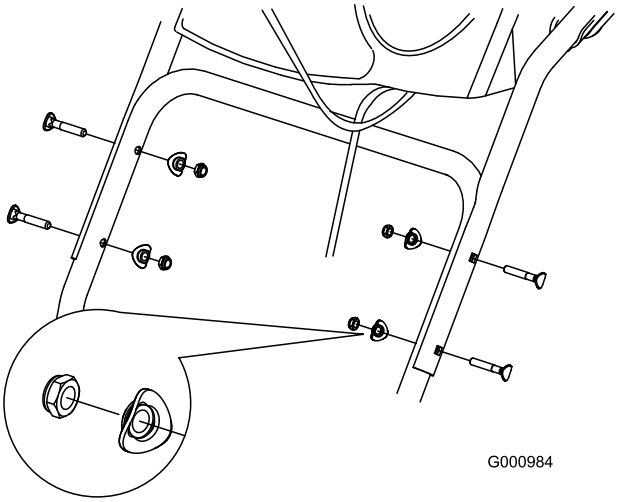


**Obrázek 3**

# 2

# Montáž táhla ovládání pojezdu

## Díly potřebné k provedení tohoto kroku:

| | |
|---|---|
| 2 | Závlačka |
| 3 | Plochá podložka |

## Postup

1. Vložte spodní konec tyče do spodního ramena táhla tak, aby zahnutý konec ovládací tyče rychlosti směřoval dozadu (Obrázek 4).

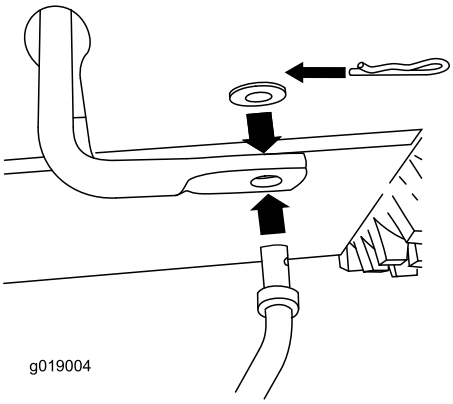


**Obrázek 4**

2. Zajistěte spodní konec ovládací tyče rychlosti plochou podložkou a závlačkou (Obrázek 4).
3. Umístěte plochou podložku na radiální čep (Obrázek 5).

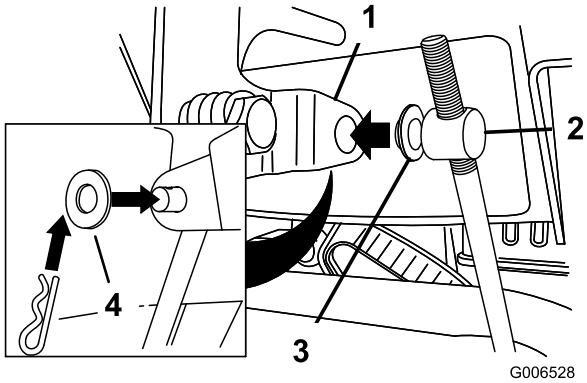


**Obrázek 5**

1. Řadicí páka
2. Radiální čep
3. Vnitřní podložka
4. Vnější podložka

4. Posuňte řadicí páku do polohy R2.
5. Otočte spodní rameno táhla zcela nahoru (doleva) (Obrázek 6).

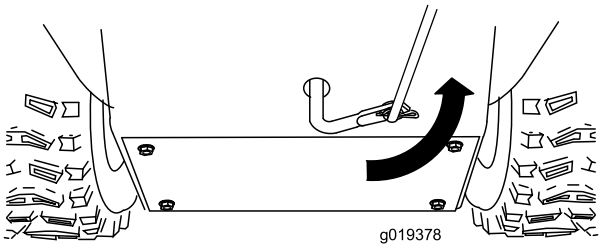


**Obrázek 6**

6. Zvedněte ovládací tyč rychlosti a radiální čep vložte do otvoru řadicí páky (Obrázek 5).

   **Poznámka:** Pokud radiální čep nezapadne do otvoru, když zvednete ovládací tyč rychlosti, otáčejte jím na tyči nahoru nebo dolů dokud nezapadne.

7. Zajistěte radiální čep a spodní konec ovládací tyče rychlosti plochou podložkou a závlačkou.

   **Poznámka:** Montáž si usnadníte, podíváte-li se dolů skrz otvor v řadicí páce (Obrázek 7).

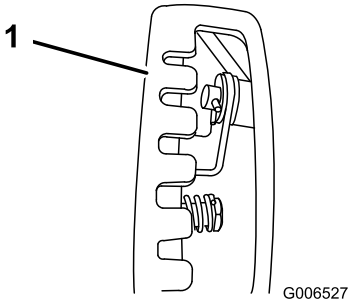


**Obrázek 7**

1. Otvor řadicí páky

# 3

# Montáž komínu

## Díly potřebné k provedení tohoto kroku:

| | |
|---|---|
| 2 | Matice |
| 2 | Vratový šroub |
| 2 | Plochá podložka |

## Postup

1. Vyhazovací komín nasaďte na rám a jeho úchyt zarovnejte s podpěrou.

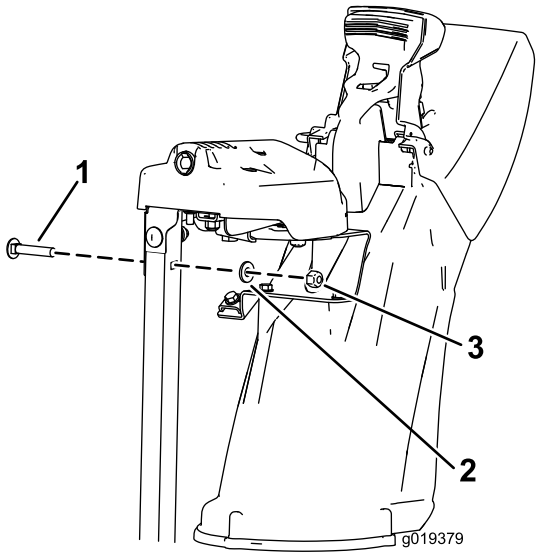


**Obrázek 8**

1. Vratový šroub
2. Plochá podložka
3. Matice

2. Úchyt vyhazovacího komínu připevněte 2 šrouby, 2 maticemi a 2 plochými podložkami.

# 4

# Montáž ovládací tyče vyhazovacího komínu

## Díly potřebné k provedení tohoto kroku:

| | |
|---|---|
| 2 | Vratové šrouby |
| 2 | Pojistné matice |

## Postup

1. Odstraňte ochranný obal ovladače Quick Stick a otočte jej do kolmé polohy na střed.
2. Stiskněte modrý kryt páky a zatáhněte páku zcela dozadu.

   **Poznámka:** Vyhazovací komín a deflektor by měly být obráceny dopředu. Pokud nejsou, držte stisknutý modrý kryt (ale nepohybujte ovladačem Quick Stick) a otočte vyhazovací komín do správné polohy.

3. Vyrovnejte zploštěný zadní konec dlouhé ovládací tyče vyhazovacího komínu se zploštěným předním koncem krátké tyče vyčnívající z přístrojové desky tak, aby do sebe zapadly (Obrázek 9).

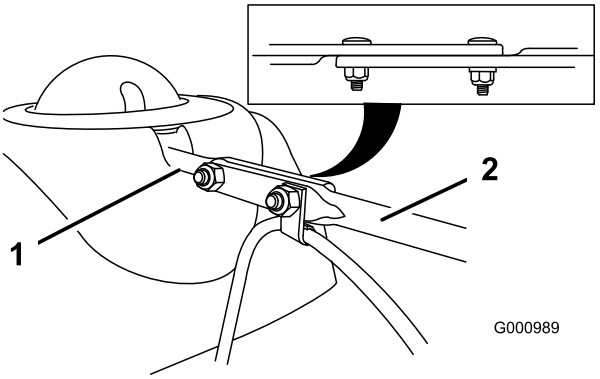


**Obrázek 9**

1. Krátká tyč
2. Dlouhá ovládací tyč vyhazovacího komínu

4. Přední konec tyče zasouvejte do otvoru v zadní části krytu převodu vyhazovacího komínu, dokud do převodu nezapadne (Obrázek 10).

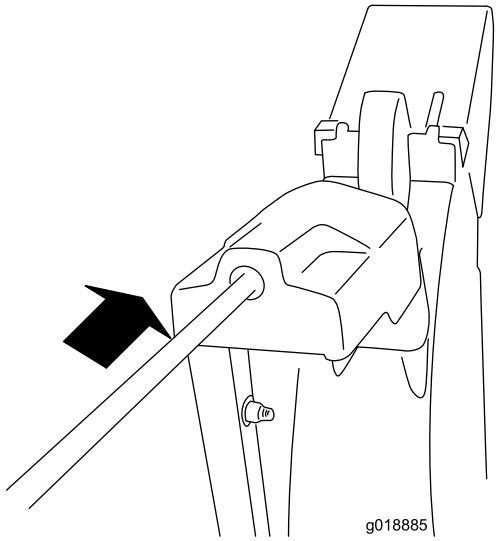


**Obrázek 10**

5. Vyrovnejte otvory ve spojených koncích tyčí a z levé strany sněhové frézy (z pohledu obsluhy stroje) prostrčte krátkou tyčí dva vratové šrouby (ze sáčku s volně uloženými součástmi).
6. Na přední vratový šroub nasuňte lankovou svorku, která drží kabel deflektoru, a zajistěte vratové šrouby pojistnými maticemi ze sáčku s volně uloženými součástmi (Obrázek 11).

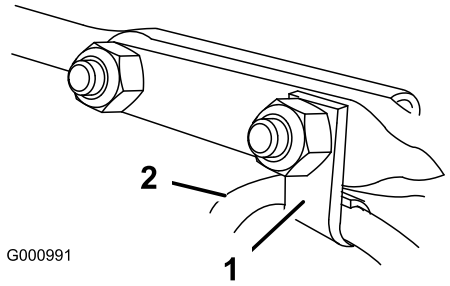


**Obrázek 11**

1. Kabelová svorka
2. Kabel deflektoru

7. Stiskněte modrý kryt páky a pohybujte ovladačem Quick Stick v plném rozsahu. Zkontrolujte, zda se vyhazovací komín a deflektor plynule pohybují.

# 5

# Doplňování motorového oleje

## Nejsou potřeba žádné díly

## Postup

Při zakoupení sněhové frézy je v motoru olej.

**Poznámka: Před spuštěním motoru zkontrolujte hladinu oleje a je-li třeba, doplňte jej.**

Používejte automobilový detergentní olej s API klasifikací SF, SG, SH, SJ, SL nebo vyšší. Viz pPříručka k obsluze motoru.

Použijte Obrázek 12 níže pro výběr oleje s nejlepší viskozitou vzhledem k očekávanému rozsahu venkovních teplot:

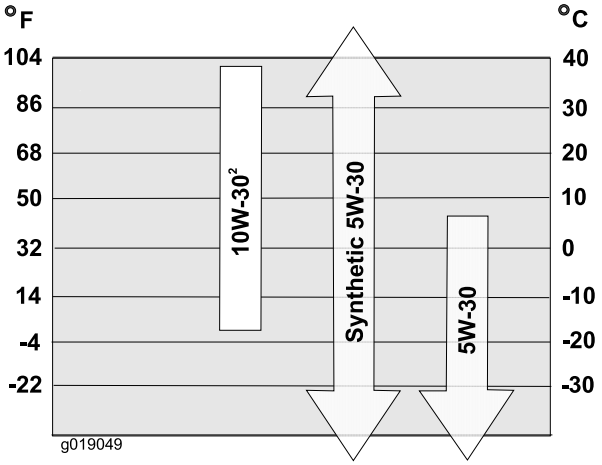


**Obrázek 12**

### Množství motorového oleje

| Model | Množství motorového oleje |
|---|---|
| 38816 | 0,53 až 0,59 l |

1. Vytáhněte měrku a **pomalu** nalévejte olej do plnicí trubice, aby hladina dosáhla značky Full na olejové měrce. **Nepřeplňujte** (Obrázek 13). Kontrola hladiny oleje v motoru v oddílu Údržba.

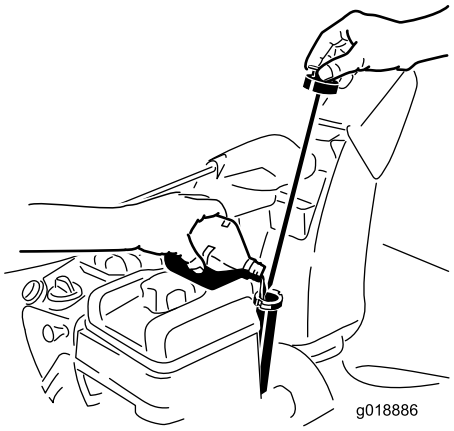


**Obrázek 13**

2. Opatrně zasuňte olejovou měrku.

   **Poznámka:** Nerozlévejte olej kolem plnicí trubice, mohl by vniknout na součásti pojezdu a způsobit prokluzování.

# 6

# Kontrola tlaku v pneumatikách

## Nejsou potřeba žádné díly

## Postup

Pneumatiky jsou při dodání od výrobce přehuštěné. Snižte tlak v obou pneumatikách na stejnou hodnotu mezi 116 až 137 kPa (17 až 20 psi).

# 7

# Kontrola kluzných lišt

## Nejsou potřeba žádné díly

## Postup

Viz Kontrola a nastavení kluzných lišt v oddílu Údržba.

# 8

# Kontrola fungování pohonu pojezdu

## Nejsou potřeba žádné díly

## Postup

**⚠ VÝSTRAHA**

**Pokud není pohon pojezdu správně seřízen, může se sněhová fréza pohybovat opačným směrem, než jste zamýšleli, a tak způsobit zranění a/nebo škodu na majetku.**

**Pečlivě zkontrolujte pohon pojezdu a v případě potřeby jej správně seřiďte.**

1. Nastartujte motor; viz část Spuštění motoru.
2. Posuňte řadicí páku do polohy R1; viz Ovládání řadicí páky.
3. Přitiskněte levou páku (pojezd) k rukojeti (Obrázek 14).

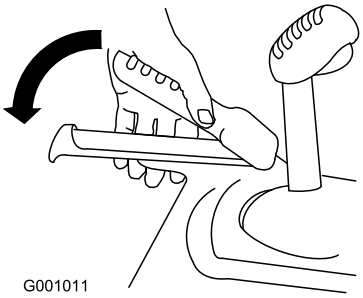


**Obrázek 14**

Sněhová fréza by se měla pohybovat dozadu. Pokud se sněhová fréza nerozjede nebo se rozjede dopředu, proveďte následující:

A. Uvolněte páku pojezdu a zastavte motor.

B. Odpojte radiální čep od řadicí páky (Obrázek 5).

C. Otočte radiální čep dolů (doprava) na ovládací tyči rychlosti (Obrázek 5).

D. Připojte radiální čep k řadicí páce (Obrázek 5).

4. Uvolněte páku pojezdu.
5. Posuňte řadicí páku do polohy 1; viz Ovládání řadicí páky.
6. Přitiskněte levou páku (pojezd) k rukojeti (Obrázek 14).

   Sněhová fréza by se měla pohybovat dopředu. Pokud se sněhová fréza nerozjede nebo se rozjede dozadu, proveďte následující:

   A. Uvolněte páku pojezdu a zastavte motor.

   B. Odpojte radiální čep od řadicí páky (Obrázek 5).

   C. Otočte radiální čep vzhůru (proti směru hodinových ručiček) na ovládací tyči rychlosti (Obrázek 5).

   D. Připojte radiální čep k řadicí páce (Obrázek 5).

7. Pokud jste provedli nějaké úpravy, opakujte tento postup, dokud již nebudou žádné úpravy třeba.

**Důležité: Pokud se sněhová fréza pohybuje, když je páka pojezdu v uvolněné poloze, zkontrolujte kabel pojezdu (viz oddíl Kontrola a nastavení kabelu pojezdu) nebo odvezte sněhovou frézu do autorizovaného servisního střediska.**

# Součásti stroje

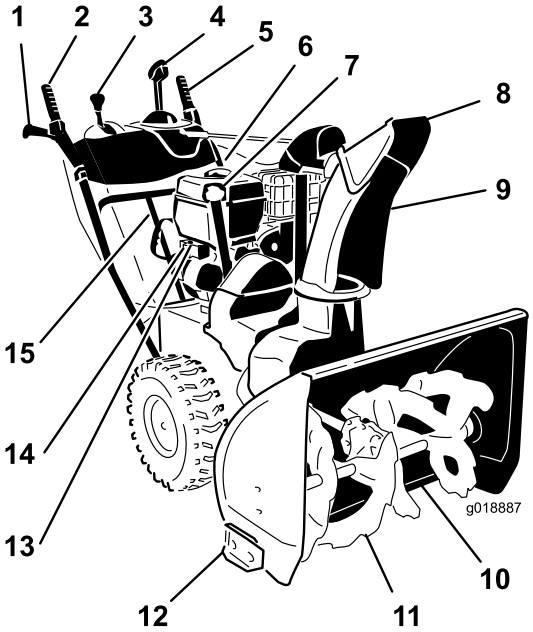


**Obrázek 15**

1. Rukojeť (2)
2. Páka nabíracího šroubu/rotoru
3. Řadicí páka
4. Ovládání vyhazovacího komínu Quick Stick™
5. Páka pojezdu
6. Uzávěr palivové nádrže
7. Hrdlo pro doplňování motorového oleje/měrka
8. Deflektor vyhazovacího komínu
9. Vyhazovací komín
10. Shrnovač
11. Nabírací šroub
12. Kluzná lišta (2)
13. Tlačítko elektrického startéru
14. Zásuvka elektrického startéru
15. Nástroj na odklízení sněhu

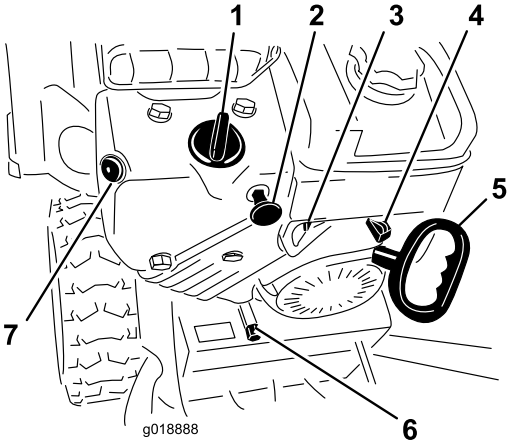


**Obrázek 16**

1. Sytič
2. Spínač zapalování
3. Uzavírací ventil paliva
4. Škrticí klapka
5. Ruční startér
6. Zátka výpusti oleje
7. Nasávání paliva

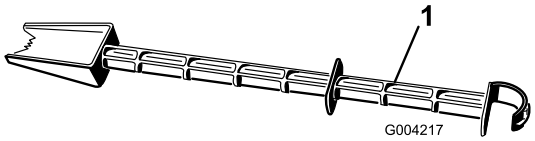


**Obrázek 17**

1. Nástroj na odklízení sněhu (připevněný k rukojeti)

# Obsluha

**Poznámka:** Z polohy obsluhy určete levou a pravou stranu stroje.

## Jízda na volnoběh nebo používání vlastního pohonu

Se sněhovou frézou můžete pracovat se zařazením vlastního pohonu nebo bez něj (volnoběh).

Na volnoběh přepnete tak, že posunete kola směrem dovnitř a čepy nápravy prostrčíte skrz otvory v ose, avšak nikoliv skrz náboje kol (Obrázek 18).

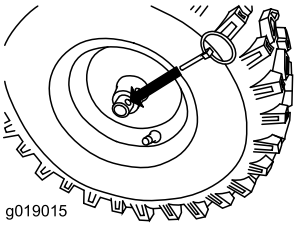


**Obrázek 18**

Na vlastní pohon přepnete tak, že čep nápravy prostrčíte skrz náboje kol a skrz vnitřní otvory v nápravě (Obrázek 19).

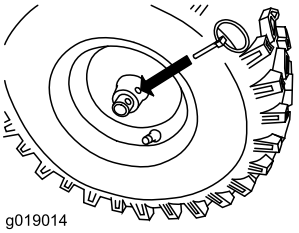


**Obrázek 19**

## Plnění palivové nádrže

**⚠ NEBEZPEČÍ**

**Benzin je extrémně hořlavý a výbušný. Požár nebo výbuch způsobený benzinem může popálit vás i jiné osoby.**

- **Abyste zabránili vznícení benzinu statickým nábojem, postavte kanystr a/nebo sněhovou frézu přímo na zem. Palivo nedoplňujte na přepravním voze ani na jiném objektu.**
- **Palivo doplňujte venku a pouze tehdy, když je motor studený. Rozlitý benzin utřete.**
- **Při manipulaci s benzinem nekuřte a buďte v bezpečné vzdálenosti od otevřeného ohně nebo jisker.**
- **Benzin skladujte ve schváleném kanystru a uchovávejte jej mimo dosah dětí.**
- Nejlepších výsledků dosáhnete, když budete používat pouze čistý, čerstvý bezolovnatý benzín s oktanovým číslem kolem 87 nebo vyšším ((metoda stanovení R+M)/2).
- Přijatelná jsou i okysličená paliva s až 10 % ethanolu nebo 15 % MTBE.
- **Nepoužívejte** etanolové směsi benzinu (např. E15 nebo E85) s více než 10 % etanolu. Použití těchto směsí může mít za následek problémy s výkonem nebo poškození motoru, na které se nevztahuje záruka.
- **Nepoužívejte** benzín s příměsí metanolu.
- **Neuchovávejte** palivo přes zimu v palivové nádrži nebo nádobách na palivo bez použití stabilizátoru paliva.
- **Nepřidávejte** do benzínu olej.

**Důležité: Pro snadnější spouštění motoru přidávejte po celou sezónu do paliva aditiva. Nepoužívejte benzin starší než 30 dní. *Do benzinu nepřidávejte olej.***

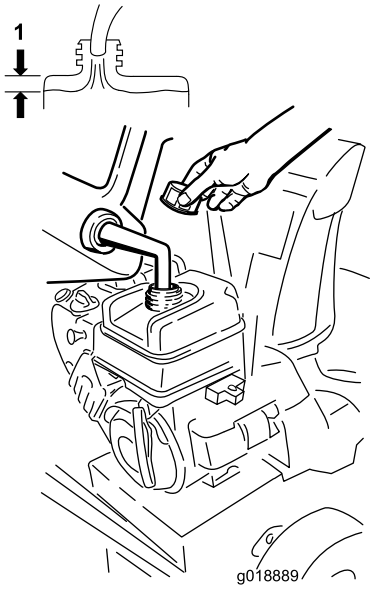


**Obrázek 20**

1. 3,8 cm (1-1/2 palce)

## Spouštění motoru

1. Zkontrolujte hladinu oleje v motoru. Viz Kontrola hladiny oleje v motoru v oddílu Údržba.
2. Otočte uzavírací ventil paliva o čtvrt doleva, a tím jej otevřete (Obrázek 21).

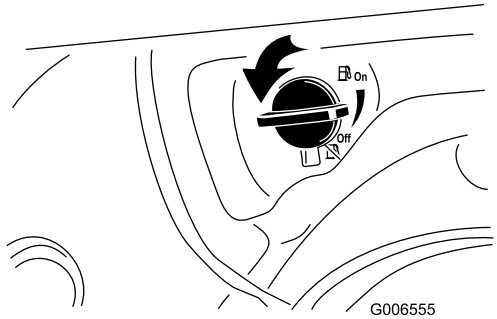


**Obrázek 21**

3. Vložte klíček do zapalování (Obrázek 22).

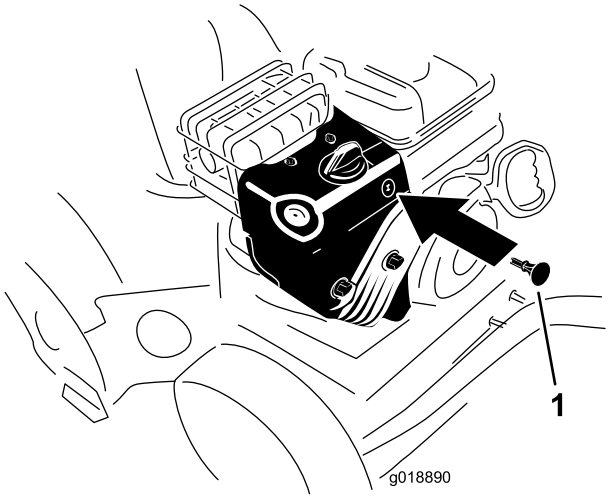


**Obrázek 22**

1. Klíček zapalování

4. Dvakrát (při teplotě -9 °C nebo vyšší) nebo čtyřikrát (při teplotě pod -9 °C) palcem silně stiskněte tlačítko nasávání paliva. Při každém stisknutí tlačítko nasávání podržte zhruba sekundu, než je uvolníte (Obrázek 23).

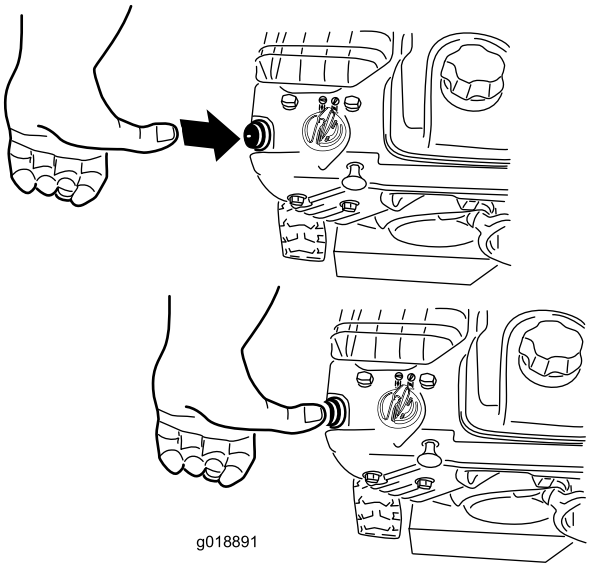


**Obrázek 23**

5. Otočte sytič do polohy Sytič (Obrázek 24).

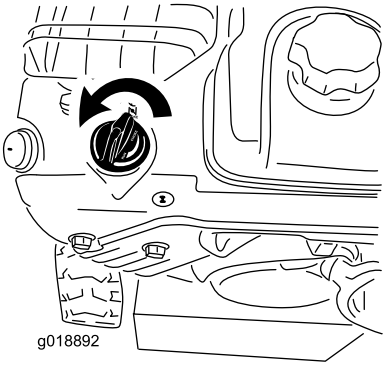


**Obrázek 24**

6. Škrticí klapku posuňte do polohy Fast (rychlý běh) (Obrázek 25).

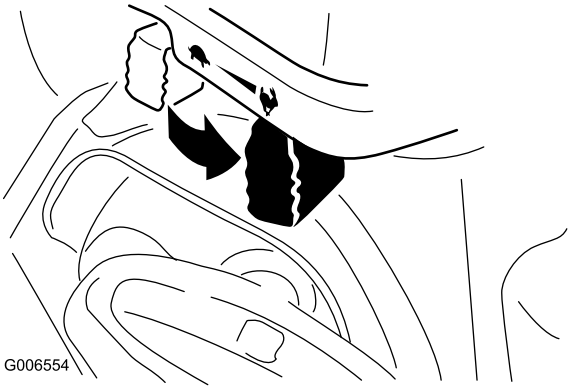


**Obrázek 25**

7. Stroj nastartujte zatáhnutím za ruční startér nebo stisknutím tlačítka elektrického startéru (Obrázek 26).

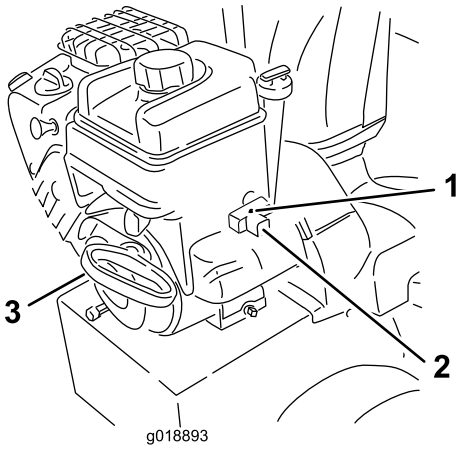


**Obrázek 26**

1. Tlačítko elektrického startéru
2. Zásuvka elektrického startéru
3. Ruční startér

**Poznámka:** Při použití elektrického startéru je nejprve nutné zastrčit napájecí kabel do zásuvky elektrického startéru a poté do elektrické zásuvky.

**Důležité: Aby nedošlo k poškození elektrického startéru, používejte jej v krátkých cyklech (nejvýše 5 sekund, s minutovou prodlevou před dalším startováním). Pokud motor stále nestartuje, dopravte stroj do autorizovaného servisního střediska.**

8. Nejprve vytáhněte napájecí kabel z elektrické zásuvky a poté jej odpojte od stroje.
9. Nechte motor několik minut zahřát, posuňte sytič do polohy Run (běh). Vždy, než začnete nastavovat sytič, počkejte, dokud motor neběží hladce.

**⚠ VÝSTRAHA**

**Pokud necháte sněhovou frézu zapojenou do síťové zásuvky, někdo by ji mohl neúmyslně zapnout, a způsobit tak úraz nebo škody na majetku.**

**Kdykoliv sněhovou frézu nestartujete, vytáhněte napájecí kabel ze zásuvky.**

# Zastavení motoru

1. Posuňte páku škrticí klapky do polohy Slow (pomalý běh) a poté do polohy Stop (stop) (Obrázek 27).

**Obrázek 27**

2. Než opustíte pozici obsluhy, počkejte, až se všechny pohyblivé části zastaví.
3. Vytáhněte klíč ze zapalování.
4. Otočením doprava zavřete uzavírací ventil paliva (Obrázek 28).

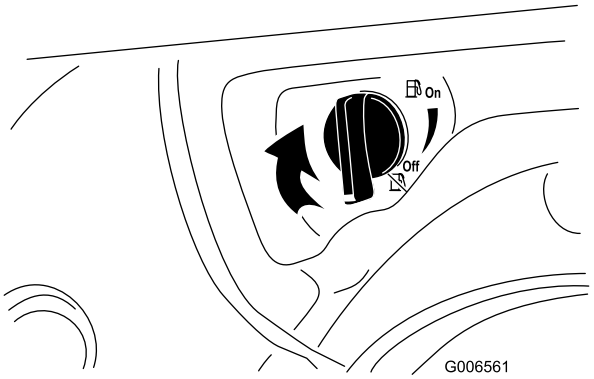


**Obrázek 28**

5. Třikrát nebo čtyřikrát zatáhněte za ruční startér. Tím zabráníte jeho zamrznutí.

# Ovládání pohonu pojezdu

**⚠ VÝSTRAHA**

**Pokud není pohon pojezdu správně seřízen, může se sněhová fréza pohybovat opačným směrem, než jste zamýšleli, a tak způsobit zranění a/nebo škodu na majetku.**

**Pečlivě zkontrolujte pohon pojezdu a v případě potřeby jej správně seřiďte; více informací viz Kontrola fungování pohonu pojezdu v části Nastavení.**

**Důležité: Pokud se sněhová fréza pohybuje, když je páka pojezdu v uvolněné poloze, zkontrolujte kabel pojezdu (viz oddíl Kontrola a nastavení kabelu pojezdu) nebo odvezte sněhovou frézu do autorizovaného servisního střediska.**

1. PPohon pojezdu zapnete tak, 6že stisknete levou páku (pojezd) k rukojeti (Obrázek 29).

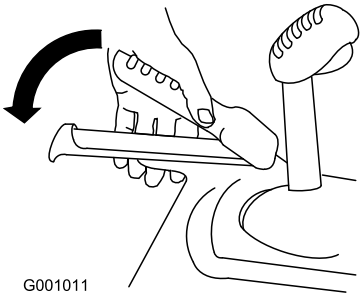


**Obrázek 29**

2. Chcete-li zastavit pohon pojezdu, uvolněte páku pojezdu.

# Ovládání řadicí páky

Řadicí páka má šest rychlostí dopředu a dvě dozadu. Při změně rychlostního stupně uvolněte páku pojezdu a posuňte

řadicí páku do požadované polohy (Obrázek 30). Páka v každém zvoleném rychlostním stupni zapadne do zářezu.

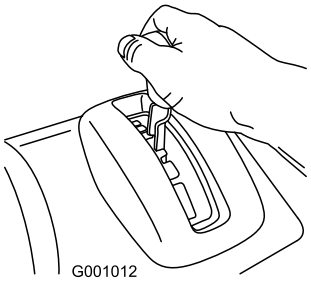


**Obrázek 30**

# Ovládání pohonu nabíracího šroubu/rotoru

1. Pohon nabíracího šroubu/rotoru zapnete přitisknutím pravé páky (nabíracího šroubu/rotoru) k rukojeti (Obrázek 31).

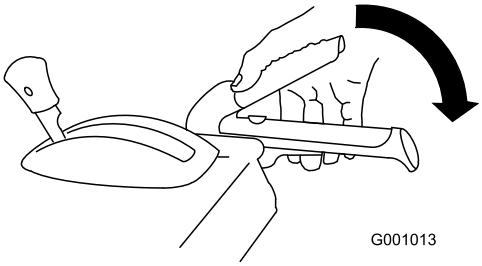


**Obrázek 31**

2. Chcete-li zastavit pohon nabíracího šroubu a rotoru, uvolněte pravou páku.

   **Důležité: Stisknete-li jak páku nabíracího šroubu/pohonu, tak páku pojezdu, páka pojezdu zablokuje páku nabíracího šroubu/pohonu ve stisknuté poloze a tím vám uvolní pravou ruku. Chcete-li uvolnit obě páky, stačí uvolnit levou páku (pojezd).**

3. Pokud se po uvolnění páky nabíracího šroubu/rotoru dále otáčí nabírací šroub a rotor, sněhovou frézu nepoužívejte. Zkontrolujte kabel nabíracího šroubu/rotoru (viz oddíl Kontrola a nastavení kabelu nabíracího šroubu/rotoru), a je-li třeba, seřiďte jej. Jinak odvezte sněhovou frézu do autorizovaného servisního střediska.

**⚠ DŮLEŽITÉ UPOZORNĚNÍ**

**Pokud se po uvolnění páky nabíracího šroubu/rotoru dále otáčí nabírací šroub a rotor, mohli byste vážně zranit sebe i jiné osoby.**

**Sněhovou frézu nepoužívejte. Odvezte ji do autorizovaného servisního střediska.**

# Ovládání Quick Stick®

Chcete-li pohybovat vyhazovacím komínem a deflektorem pomocí ovladače Quick Stick, stiskněte modrý kryt páky. Uvolněním krytu páky zablokujte vyhazovací komín a deflektor v dané poloze (Obrázek 32).

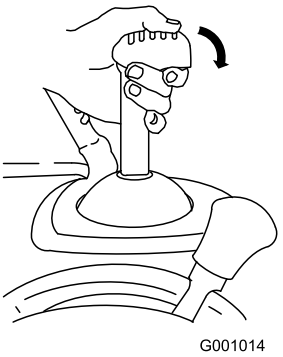


**Obrázek 32**

## Ovládání vyhazovacího komínu

Stiskněte modrý kryt páky a pohněte ovladačem Quick Stick doleva, chcete-li posunout vyhazovací komín doleva, nebo pohněte ovladačem Quick Stick doprava, chcete-li posunout vyhazovací komín doprava (Obrázek 33).

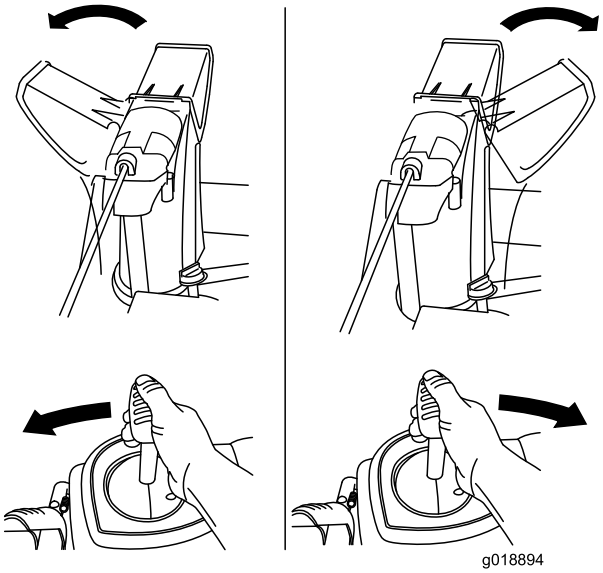


**Obrázek 33**

- Pokud s vyhazovacím komínem nelze pohnout, prostudujte oddíl Seřízení západky vyhazovacího komínu.
- Jestliže s vyhazovacím komínem nelze doleva otočit do stejného úhlu jako doprava, zkontrolujte, zda jsou kabely vedeny uvnitř rukojetí. Viz oddíl Montáž horní části rukojeti.
- Pokud se vyhazovací komín po uvolnění krytu páky nezajistí v poloze, prostudujte oddíl Seřízení západky vyhazovacího komínu.

## Ovládání deflektoru

Stiskněte modrý kryt páky a pohněte ovladačem Quick Stick dopředu, chcete-li deflektor spustit, nebo pohněte ovladačem Quick Stick dozadu, chcete-li deflektor zvednout (Obrázek 34).

**Obrázek 34**

# Čištění vyhazovacího komínu

Pokud běží nabírací šroub/rotor, ale z vyhazovacího komínu nevychází žádný sníh, je možné, že je ucpaný.

- Při čištění vyhazovacího komínu stůjte v ovládací pozici a uvolněte levou páku (ovládání pojezdu). Za běhu nabíracího šroubu/rotoru zatlačte rukojeti dolů, aby se předek sněhové frézy zvedl několik centimetrů nad zem. Potom rychle zvedněte rukojeti, aby předek sněhové frézy narazil na zem. Je-li třeba, uvedený postup opakujte, dokud z vyhazovacího komínu nezačne vyletovat sníh.
- Jestliže vyhazovací komín nelze vyčistit nárazy předku sněhové frézy o zem, **zastavte motor, počkejte, až se zastaví všechny pohyblivé části, a vyčistěte ho tyčí - nikdy rukou.**

  **Důležité: Čištění ucpaného vyhazovacího komínu nárazy předku sněhové frézy o zem může způsobit pohyb kluzných lišt. Nastavte kluzné lišty a pevně utáhněte šrouby na lištách.**

# Ochrana před zamrznutím

- Ve sněhových a chladných podmínkách mohou některé ovládací prvky a pohyblivé části stroje zamrznout. **Snažíte-li se rozhýbat zamrzlé díly, nepoužívejte hrubou sílu.** Máte-li potíže s ovládáním jakéhokoliv ovládacího prvku nebo součásti, spusťte motor a nechte ho několik minut běžet.
- Po použití sněhové frézy nechte motor několik minut běžet, abyste zabránili zamrznutí pohyblivých částí motoru. Spusťte nabírací šroub/rotor, abyste odstranili veškerý zbývající sníh uvnitř skříně. Pohybujte ovladačem Quick Stick, aby nezamrznul. Zastavte motor, počkejte, až se zastaví všechny pohybující se části, a odstraňte ze sněhové frézy veškerý sníh a led.
- S vypnutým motorem několikrát zatáhněte za ruční startér a jednou stiskněte tlačítko elektrického startéru. Tím předejdete zamrznutí ručního či elektrického startéru.

# Provozní tipy

**⚠ NEBEZPEČÍ**

**Je-li sněhová fréza v provozu, rotor a nabírací šroub se mohou otáčet a mohly by pořezat nebo amputovat ruce a nohy.**

- **Před nastavováním, čištěním, prohlídkou, odstraňováním závad nebo opravou sněhové frézy zastavte motor a počkejte, až se všechny pohybující se části zastaví. Odpojte kabel od zapalovací svíčky a zajistěte jej mimo její dosah, aby nikdo nemohl náhodně spustit motor.**
- **Odstraňte překážku z vyhazovacího komínu, viz oddíl Čištění vyhazovacího komínu. Je-li třeba, použijte k odstranění překážky z vyhazovacího komínu tyč – neodstraňujte ji rukama.**
- **Při práci se strojem stůjte za rukojeťmi a stranou od vyhazovacího otvoru.**
- **Hlavu, ruce, nohy a ostatní části těla či oblečení udržujte v bezpečné vzdálenosti od zakrytých, pohyblivých nebo otáčejících se dílů stroje.**

**⚠ DŮLEŽITÉ UPOZORNĚNÍ**

**Nože rotoru mohou odhazovat kameny, hračky a další předměty, a přivodit tak úraz obsluze nebo okolostojícím osobám.**

- **Odstraňte z plochy určené k čištění všechny předměty, které by mohly nože rotoru zachytit a odhodit.**
- **Sníh odklízejte v bezpečné vzdálenosti od zvířat a dětí.**

- Při odklízení sněhu vždy nastavte škrticí klapku do polohy Fast (rychlý běh).
- Pokud se motor při zatížení zpomaluje nebo prokluzují kola, přeřaďte na nižší rychlostní stupeň.
- Pokud se zvedá předek sněhové frézy, přeřaďte na nižší rychlostní stupeň. Pokud se dále zvedá, tlačte rukojeti nahoru.

# Údržba

**Poznámka:** Z polohy obsluhy určete levou a pravou stranu stroje.

## Doporučený harmonogram údržby

| Servisní interval | Postup při údržbě |
|---|---|
| Po prvních 2 hodinách | • Zkontrolujte kabel pojezdu, a je-li třeba, seřiďte jej.<br>• Zkontrolujte kabel nabíracího šroubu/rotoru, a je-li třeba, seřiďte jej. |
| Po prvních 5 hodinách | • Vyměňte motorový olej. |
| Při každém použití nebo denně | • Zkontrolujte hladinu oleje v motoru, a je-li třeba, doplňte jej. |
| Po každých 25 hodinách provozu | • Vyměňte motorový olej. |
| Každý rok | • Zkontrolujte kluzné lišty a shrnovač, a je-li třeba, seřiďte je.<br>• Zkontrolujte kabel pojezdu, a je-li třeba, seřiďte jej nebo vyměňte.<br>• Zkontrolujte kabel nabíracího šroubu/rotoru, a je-li třeba, seřiďte jej nebo vyměňte.<br>• Zkontrolujte olej v převodovce nabíracího šroubu, a je-li třeba, doplňte jej. |
| Každý rok nebo před uskladněním | • Tlak v pneumatikách předních i zadních kol udržujte na hodnotě 116–137 kPa (17–20 psi).<br>• Na konci sezóny vypusťte benzin a spusťte motor, aby vyschla palivová nádrž a karburátor.<br>• Je-li třeba, nechte v autorizovaném servisním středisku prohlédnout a vyměnit hnací řemen pojezdu a hnací řemen nabíracího šroubu/rotoru. |

**Důležité: Více informací o údržbě a servisu sněhové frézy najdete na stránkách www.Toro.com.**

**Důležité: Další úkony údržby najdete v návodu k obsluze motoru. S otázkami týkajícími se seřizování motoru, oprav nebo záručního servisu, které nejsou zodpovězeny v této příručce, se obraťte na autorizované servisní středisko Briggs & Stratton.**

## Příprava údržby

1. Umístěte sněhovou frézu na rovný povrch.
2. Vypněte motor a počkejte, až se všechny pohybující se části zastaví.

## Kontrola hladiny oleje v motoru

**Servisní interval:** Při každém použití nebo denně—Zkontrolujte hladinu oleje v motoru, a je-li třeba, doplňte jej.

1. Vyjměte olejovou měrku, otřete ji dosucha a potom ji zasuňte zpět do klikové skříně.
2. Vyjměte olejovou měrku a zkontrolujte hladinu oleje (Obrázek 35). Jestliže je hladina oleje na měrce pod ryskou Add (doplnit), doplňte olej. Viz 5 Doplňování motorového oleje (strana 11).

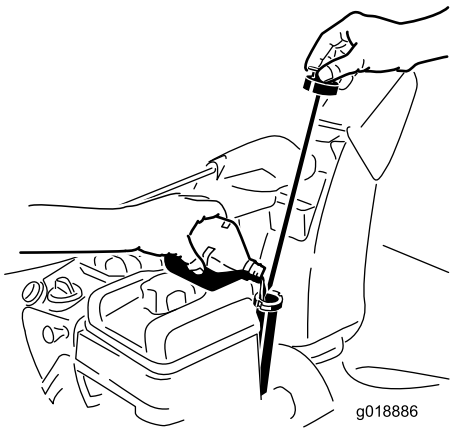


**Obrázek 35**

## Kontrola a nastavení kluzných lišt a shrnovače

**Servisní interval:** Každý rok—Zkontrolujte kluzné lišty a shrnovač, a je-li třeba, seřiďte je.

Zkontrolujte kluzné lišty a shrnovač, abyste se ujistili, že se nabírací šroub nedotýká dlážděného nebo štěrkového

povrchu. Podle potřeby nastavte kluzné lišty a shrnovač, abyste kompenzovali opotřebení.

1. Zkontrolujte tlak vzduchu v pneumatikách. Viz 6 Kontrola tlaku v pneumatikách (strana 11).
2. Povolujte matice přidržující obě kluzné lišty na stranách nabíracího šroubu, dokud se lišty nebudou snadno posunovat nahoru a dolů.

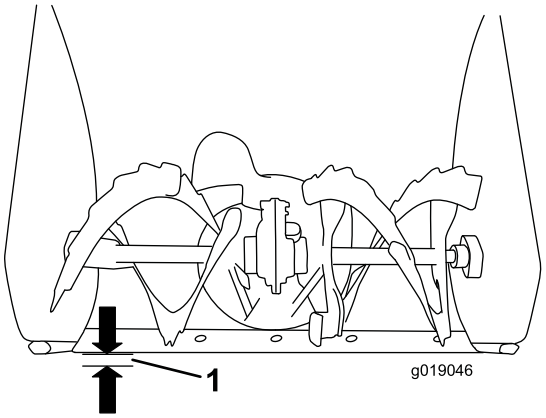


**Obrázek 36**

1. 3 mm

**Důležité: Nože nabíracího šroubu musí být pomocí kluzných lišt zvednuty nad zem.**

3. Ujistěte se, že shrnovač je 3 mm nad rovným povrchem a je s tímto povrchem rovnoběžný.

   **Poznámka:** Pokud je podklad popraskaný, hrubý nebo nerovný, nastavte kluzné lišty tak, aby se shrnovač zvedl. V případě štěrkového povrchu spusťte kluzné lišty ještě níže, aby sněhová fréza nenabírala kameny.
4. Spouštějte kluzné lišty dolů, dokud nebudou vyrovnány se zemí.
5. Pevně utáhněte matice připevňující obě kluzné lišty ke stranám nabíracího šroubu.

   **Poznámka:** Chcete-li rychle nastavit uvolněné kluzné lišty, podepřete shrnovač ve výšce 3 mm nad zemí a poté lišty spusťte na zem.

   **Poznámka:** Pokud jsou obě kluzné lišty nadměrně opotřebené, můžete je obrátit nepoužitou stranou k zemi.

# Kontrola a nastavení kabelu pojezdu

**Servisní interval:** Po prvních 2 hodinách—Zkontrolujte kabel pojezdu, a je-li třeba, seřiďte jej.

Každý rok—Zkontrolujte kabel pojezdu, a je-li třeba, seřiďte jej nebo vyměňte.

Pokud se sněhová fréza nepohybuje dopředu nebo dozadu podle zařazených rychlostí nebo se pohybuje, když uvolníte páku pojezdu, seřiďte kabel pojezdu.

Není-li levý kabel (pojezdu) správně seřízen, proveďte následující kroky:

1. Povolte pojistnou matici.
2. Přesuňte páku pojezdu a podržte ji na místě (Obrázek 37).

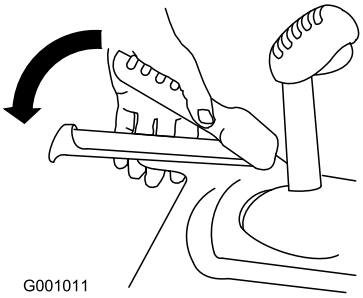


**Obrázek 37**

3. Povolením či přitažením napínáku upravte délku pružiny na 5,5 cm.

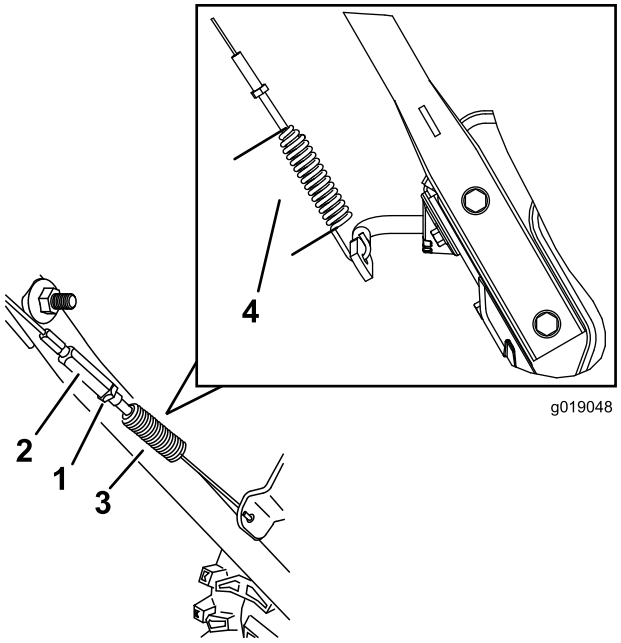


**Obrázek 38**

1. Pojistná matice
2. Napínák
3. Pružina
4. 5,5 cm

4. Utažením pojistné matice (Obrázek 38) mírně napněte kabel.
5. Pokud je kabel pojezdu správně nastaven, ale problém přetrvává, obraťte se na autorizované servisní středisko.

# Kontrola a nastavení kabelu nabíracího šroubu/rotoru

**Servisní interval:** Po prvních 2 hodinách—Zkontrolujte kabel nabíracího šroubu/rotoru, a je-li třeba, seřiďte jej.

Každý rok—Zkontrolujte kabel nabíracího šroubu/rotoru, a je-li třeba, seřiďte jej nebo vyměňte.

1. Povolte pojistnou matici.
2. Přesuňte páku nabíracího šroubu / rotoru a podržte ji na místě (Obrázek 39).

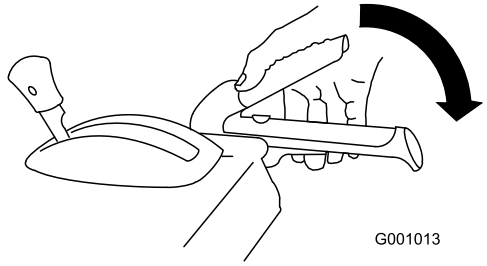


**Obrázek 39**

3. Povolením nebo přitažením napínáku upravte délku pružiny na 7 cm (Obrázek 40).

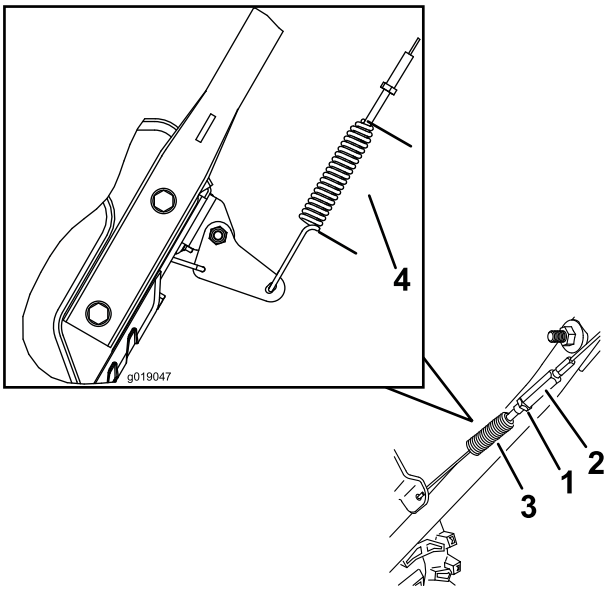


**Obrázek 40**

1. Pojistná matice
2. Napínák
3. Pružina
4. 7 cm

4. Utažením pojistné matice (Obrázek 40) mírně napněte kabel.
5. Pokud je kabel nabíracího šroubu/rotoru správně nastaven, ale problém přetrvává, obraťte se na autorizované servisní středisko.

# Kontrola hladiny oleje v převodovce nabíracího šroubu

**Servisní interval:** Každý rok—Zkontrolujte olej v převodovce nabíracího šroubu, a je-li třeba, doplňte jej.

1. Umístěte sněhovou frézu na rovný povrch.
2. Vyčistěte prostor kolem zátky (Obrázek 41).

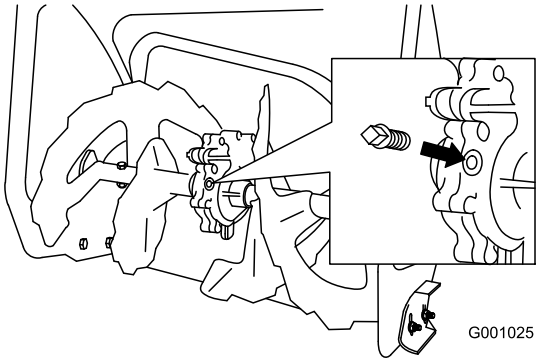


**Obrázek 41**

3. Odstraňte zátku z převodovky.
4. Zkontrolujte hladinu oleje v převodovce. Hladina oleje by měla být 9,5 mm pod otvorem plnicího hrdla.
5. Pokud je hladina oleje nízká, přidejte převodový olej GL-5 nebo GL-6, SAE 85-95 EP až do výše přepadu.

   **Poznámka:** Nepoužívejte syntetický olej.

6. Namontujte zátku převodovky.

# Výměna motorového oleje

**Servisní interval:** Po prvních 5 hodinách—Vyměňte motorový olej.

Po každých 25 hodinách provozu/Každý rok (podle toho, co nastane dříve)—Vyměňte motorový olej.

Je-li to možné, těsně před výměnou spusťte motor, protože teplý olej je tekutější a obsahuje více nečistot.

Používejte automobilový detergentní olej s API klasifikací SF, SG, SH, SJ, SL nebo vyšší. Viz pPříručka k obsluze motoru.

Použijte Obrázek 42 níže pro výběr oleje s nejlepší viskozitou vzhledem k očekávanému rozsahu venkovních teplot:

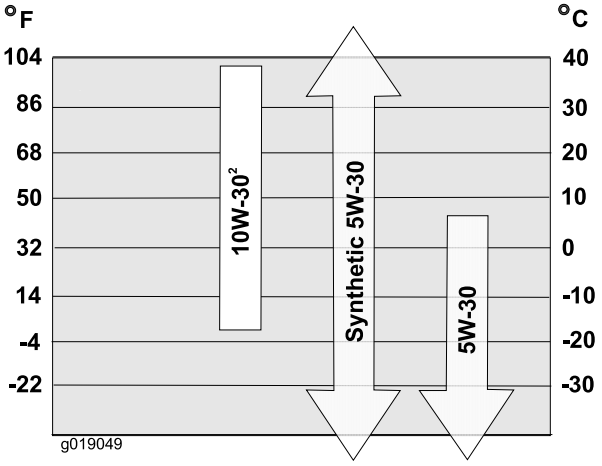


**Obrázek 42**

**Množství motorového oleje**

| Model | Množství motorového oleje |
|---|---|
| 38816/38817 | 0,53 až 0,59 l |

1. Vyčistěte prostor kolem uzávěru výpusti oleje (Obrázek 43).

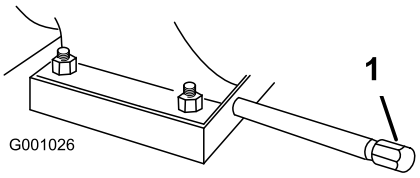


**Obrázek 43**

1. Uzávěr výpusti oleje

2. Zasuňte vypouštěcí mísu pod nástavec výpusti a odstraňte uzávěr výpusti oleje.
3. Vypusťte olej.

   **Poznámka:** Použitý olej předejte do certifikovaného recyklačního střediska.
4. Namontujte uzávěr výpusti oleje.
5. Naplňte klikovou skříň olejem. Viz 5 Doplňování motorového oleje (strana 11).

# Seřízení západky vyhazovacího komínu

Pokud se vyhazovací komín nezajistí v požadované poloze nebo jej nelze odjistit, abyste jej mohli nastavit do jiné polohy, seřiďte západku vyhazovacího komínu.

1. Utahovací sponu na podpěře komínu povolujte tak dlouho, dokud se kabel neuvolní.

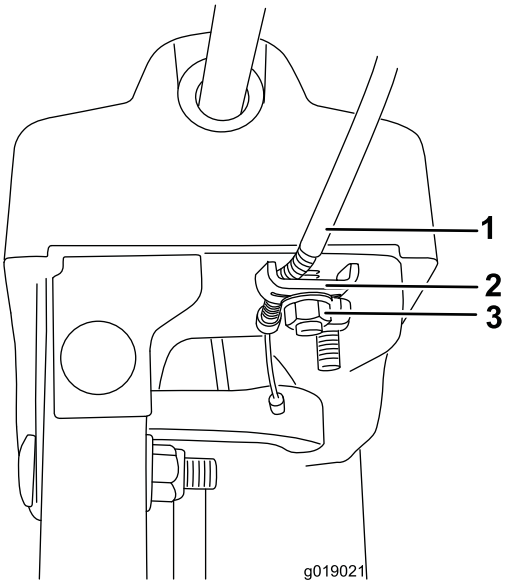


**Obrázek 44**

1. Kabel
2. Kabelová svorka
3. Utahovací spona

2. Je-li kabel lanka uvolněný, zatáhněte za něj směrem dozadu.
3. Kabel přidržujte na místě a utáhněte sponu.

# Výměna hnacích řemenů

Pokud je hnací řemen nabíracího šroubu/rotoru nebo hnací řemen pojezdu opotřebený, nasáklý olejem nebo jinak poškozený, informujte se na stránkách www.Toro.com nebo nechte řemen vyměnit v autorizovaném servisním středisku.

# Uskladnění

**⚠ DŮLEŽITÉ UPOZORNĚNÍ**

- **Benzinové výpary mohou explodovat.**
- **Benzin neskladujte déle než 30 dní.**
- **Sněhovou frézu neskladujte v uzavřených prostorách blízko otevřeného ohně.**
- **Před uskladněním nechte motor vychladnout.**

## Příprava sněhové frézy k uskladnění

1. Při posledním doplňování paliva v sezóně přidejte do čerstvého paliva stabilizátor podle pokynů výrobce motoru.
2. Nechte motor deset minut běžet, aby se upravené palivo rozptýlilo po celém palivovém systému.
3. Povolte hadicovou svorku, která přidržuje palivovou hadici na ventilu, a posuňte hadici stranou od uzavíracího ventilu paliva.
4. Otevřete uzavírací ventil paliva a nechte palivo vytéct z palivové nádrže do schváleného kanystru.
5. Nainstalujte palivovou hadici na uzavírací ventil paliva a připevněte ji hadicovou svorkou.
6. Nechte sněhovou frézu v chodu, dokud motor nevyčerpá veškeré palivo.
7. Použijte tlačítko pro nasání paliva a znovu spusťte motor.
8. Nechte motor běžet, dokud se sám nezastaví. Když již motor nejde nastartovat, je dostatečně suchý.
9. Zastavte motor a nechte ho vychladnout.
10. Vytáhněte klíč ze zapalování.
11. Odpojte kabel zapalovací svíčky.
12. Vyšroubujte zapalovací svíčku, otvorem nalijte 30 ml oleje a několikrát **pomalu** zatáhněte za spouštěcí lanko, aby se olej rozmístil po celém válci a v období mimo sezónu nedocházelo ve válci ke korozi.
13. Našroubujte zapalovací svíčku, avšak neutahujte ji.
14. Veškeré nespotřebované palivo zlikvidujte předepsaným způsobem. Recyklujte ho podle místních předpisů nebo ho použijte v automobilu.

    **Poznámka:** Stabilizované palivo neskladujte déle než 90 dní.
15. Sněhovou frézu důkladně vyčistěte.
16. Poškozené části povrchu opravte barvou, kterou dodává autorizovaný servisní prodejce. Poškozená místa před natíráním obruste a použijte antikorozní přípravek, abyste ochránili kovové části před rezavěním.
17. Utáhněte všechny volné vruty, šrouby a pojistné matice. Opravte nebo vyměňte všechny poškozené součásti.
18. Sněhovou frézu přikryjte a uložte ji na bezpečné místo z dosahu dětí. Před uskladněním stroje do jakýchkoliv uzavřených prostor nechte vždy motor vychladnout.

## Konec uskladnění sněhové frézy

Proveďte každoroční údržbu podle postupu uvedeného v oddíle Doporučený harmonogram údržby.

# Odstraňování závad

| Závada | Možné příčiny | Způsoby odstranění |
|---|---|---|
| Elektrický startér se neotáčí (pouze modely s elektrickým startérem). | 1. Napájecí kabel je odpojen od zásuvky nebo sněhové frézy.<br>2. Napájecí kabel je opotřebovaný, zkorodovaný nebo poškozený.<br>3. V zásuvce není proud. | 1. Zapojte napájecí kabel do zásuvky a/nebo sněhové frézy.<br>2. Vyměňte napájecí kabel.<br>3. Nechte si od kvalifikovaného elektrikáře zapojit zásuvku. |
| Motor se nespustí nebo se spouští obtížně. | 1. Klíč není v zapalování nebo je v poloze Stop.<br>2. Sytič je v poloze Off (vypnuto) a nebylo stisknuto tlačítko nasávání paliva.<br>3. Není otevřený uzavírací ventil paliva.<br>4. Škrticí klapka není v poloze Fast (rychlý běh).<br>5. Palivová nádrž je prázdná nebo palivový systém obsahuje zvětralé palivo.<br>6. Uvolněný nebo odpojený kabel zapalovací svíčky.<br>7. Svíčka je zkorodovaná nebo znečištěná, popřípadě nemá správnou vzduchovou mezeru.<br>8. Odvětrávací otvor palivového uzávěru je ucpaný.<br>9. Hladina motorového oleje v klikové skříni motoru je příliš nízko nebo příliš vysoko. | 1. Vložte klíč do zapalování a otočte jej do polohy On (zapnuto).<br>2. Posuňte sytič do polohy On (zapnuto) a třikrát stiskněte tlačítko nasávání paliva.<br>3. Otevřete uzavírací ventil paliva.<br>4. Posuňte škrticí klapku do polohy Fast (rychlý běh).<br>5. Vypusťte palivovou nádrž a naplňte ji čerstvým benzinem (starým maximálně 30 dnů). Jestliže problém přetrvává, kontaktujte autorizované servisní středisko.<br>6. Připojte kabel k zapalovací svíčce.<br>7. Zkontrolujte zapalovací svíčku a je-li třeba, seřiďte vzduchovou mezeru. Vyměňte zapalovací svíčku, jestliže je zkorodovaná, zanesená nebo popraskaná.<br>8. Odstraňte příčinu ucpání nebo vyměňte palivový uzávěr.<br>9. Doplňte nebo vypusťte olej, aby jeho hladina v klikové skříni motoru dosahovala značky Full na měrce. |
| Motor běží nerovnoměrně. | 1. Sytič je v poloze On (zapnuto).<br>2. Není úplně otevřený uzavírací ventil paliva.<br>3. Palivová nádrž je téměř prázdná nebo je v ní zvětralé palivo.<br>4. Uvolněný kabel zapalovací svíčky.<br>5. Svíčka je zkorodovaná nebo znečištěná, popřípadě nemá správnou vzduchovou mezeru.<br>6. Hladina motorového oleje v klikové skříni motoru je příliš nízko nebo příliš vysoko. | 1. Posuňte sytič do polohy Off (vypnuto).<br>2. Otevřete uzavírací ventil paliva.<br>3. Vypusťte a naplňte palivovou nádrž čerstvým benzinem (starým maximálně 30 dnů). Jestliže problém přetrvává, kontaktujte autorizované servisní středisko.<br>4. Připojte kabel k zapalovací svíčce.<br>5. Zkontrolujte zapalovací svíčku a je-li třeba, seřiďte vzduchovou mezeru. Vyměňte zapalovací svíčku, jestliže je zkorodovaná, zanesená nebo popraskaná.<br>6. Doplňte nebo vypusťte olej, aby jeho hladina v klikové skříni motoru dosahovala značky Full na měrce. |

| Závada | Možné příčiny | Způsoby odstranění |
|---|---|---|
| Motor běží, ale sněhová fréza odklízí sníh nedostatečně nebo jej neodklízí vůbec. | 1. Škrticí klapka není při odklízení sněhu v poloze Fast (rychlý běh).<br>2. Sněhová fréza se pohybuje příliš rychle, aby mohla odklízet sníh.<br>3. Pokoušíte se odstranit příliš mnoho sněhu na jeden záběr.<br>4. Pokoušíte se odklízet příliš těžký nebo mokrý sníh.<br>5. Vyhazovací komín je ucpaný.<br>6. Hnací řemen nabíracího šroubu/rotoru je volný nebo sklouzl z řemenice.<br>7. Hnací řemen nabíracího šroubu je opotřebený nebo přetržený. | 1. Posuňte škrticí klapku do polohy Fast (rychlý běh).<br>2. Přeřaďte na nižší rychlost.<br>3. Snižte množství sněhu odstraňovaného na jeden záběr.<br>4. Nepřetěžujte sněhovou frézu příliš těžkým nebo mokrým sněhem.<br>5. Vyčistěte vyhazovací komín.<br>6. Nasaďte nebo seřiďte hnací řemen nabíracího šroubu/motoru (viz servisní informace na stránkách www.Toro.com) nebo odvezte sněhovou frézu do autorizovaného servisního střediska.<br>7. Vyměňte hnací řemen nabíracího šroubu/motoru (viz servisní informace na stránkách www.Toro.com) nebo odvezte sněhovou frézu do autorizovaného servisního střediska. |
| Vyhazovací komín nelze zajistit v požadované poloze nebo jím nelze otočit. | 1. Západka vyhazovacího komínu není správně seřízena. | 1. Seřiďte západku vyhazovacího komínu. |
| Sněhová fréza nesprávně odstraňuje sníh z povrchu. | 1. Kluzné lišty nebo shrnovač nejsou správně seřízené.<br>2. Pneumatiky nejsou nahuštěny stejně. | 1. Seřiďte kluzné lišty a shrnovač.<br>2. Zkontrolujte, popřípadě upravte tlak v pneumatikách. |

# Poznámky:

# Mezinárodní seznam distributorů

| Distributor: | Země: | Tel. číslo: |
|---|---|---|
| Atlantis Su ve Sulama Sisstemleri Lt | Turecko | 90 216 344 86 74 |
| Balama Prima Engineering Equip. | Hongkong | 852 2155 2163 |
| B-Ray Corporation | Jižní Korea | 82 32 551 2076 |
| Casco Sales Company | Portoriko | 787 788 8383 |
| Ceres S.A. | Kostarika | 506 239 1138 |
| CSSC Turf Equipment (pvt) Ltd. | Srí Lanka | 94 11 2746100 |
| Cyril Johnston & Co. | Severní Irsko | 44 2890 813 121 |
| Equiver | Mexiko | 52 55 539 95444 |
| Femco S.A. | Guatemala | 502 442 3277 |
| G.Y.K. Company Ltd. | Japonsko | 81 726 325 861 |
| Geomechaniki of Athens | Řecko | 30 10 935 0054 |
| Guandong Golden Star | Čína | 86 20 876 51338 |
| Hako Ground and Garden | Švédsko | 46 35 10 0000 |
| Hako Ground and Garden | Norsko | 47 22 90 7760 |
| Hayter Limited (U.K.) | Spojené království | 44 1279 723 444 |
| Hydroturf Int. Co Dubai | Spojené arabské emiráty | 97 14 347 9479 |
| Hydroturf Egypt LLC | Egypt | 202 519 4308 |
| Irriamc | Portugalsko | 351 21 238 8260 |
| Irrigation Products Int'l Pvt Ltd. | Indie | 0091 44 2449 4387 |
| Jean Heybroek b.v. | Nizozemí | 31 30 639 4611 |

| Distributor: | Země: | Tel. číslo: |
|---|---|---|
| Maquiver S.A. | Kolumbie | 57 1 236 4079 |
| Maruyama Mfg. Co. Inc. | Japonsko | 81 3 3252 2285 |
| Agrolanc Kft | Maďarsko | 36 27 539 640 |
| Mountfield a.s. | Česká republika | 420 255 704 220 |
| Munditol S.A. | Argentina | 54 11 4 821 9999 |
| Oslinger Turf Equipment SA | Ekvádor | 593 4 239 6970 |
| Oy Hako Ground and Garden Ab | Finsko | 358 987 00733 |
| Parkland Products Ltd. | Nový Zéland | 64 3 34 93760 |
| Prato Verde S.p.A. | Itálie | 39 049 9128 128 |
| Prochaska & Cie | Rakousko | 43 1 278 5100 |
| RT Cohen 2004 Ltd. | Izrael | 972 986 17979 |
| Riversa | Španělsko | 34 9 52 83 7500 |
| Sc Svend Carlsen A/S | Dánsko | 45 66 109 200 |
| Solvert S.A.S. | Francie | 33 1 30 81 77 00 |
| Spypros Stavrinides Limited | Kypr | 357 22 434131 |
| Surge Systems India Limited | Indie | 91 1 292299901 |
| T-Markt Logistics Ltd. | Maďarsko | 36 26 525 500 |
| Toro Australia | Austrálie | 61 3 9580 7355 |
| Toro Europe NV | Belgie | 32 14 562 960 |

## Oznámení o ochraně soukromí pro Evropu

Informace, které společnost Toro shromažďuje
Společnost Toro Warranty Company (Toro) respektuje vaše soukromí. Aby bylo možné zpracovávat reklamace a kontaktovat vás v případě stažení výrobku, žádáme vás o poskytnutí některých osobních údajů, a to buď přímo společnosti Toro, nebo místní pobočce či prodejci společnosti Toro.

Záruční systém společnosti Toro je umístěn na serverech, které se nacházejí ve Spojených státech, kde zákon o soukromí nemusí poskytovat stejnou ochranu, jaká se uplatňuje ve vaší zemi.

UVEDENÍM VAŠICH OSOBNÍCH ÚDAJŮ DÁVÁTE SOUHLAS KE ZPRACOVÁNÍ VAŠICH OSOBNÍCH ÚDAJŮ ZPŮSOBEM, KTERÝ JE POPSÁN V TOMTO OZNÁMENÍ O OCHRANĚ SOUKROMÍ.

Jak společnost Toro údaje využívá
Společnost Toro může použít vaše osobní údaje ke zpracování reklamací, ke kontaktování v případě stažení výrobku a k libovolnému jinému uvedenému účelu. Společnost Toro může sdílet vaše údaje s pobočkami společnosti Toro, prodejci a dalšími obchodními partnery v souvislosti s kteroukoli z těchto činností. Společnost Toro neprodá vaše osobní údaje žádné jiné společnosti. Vyhrazujeme si právo zpřístupnit osobní údaje za účelem dosažení souladu s platnými právními předpisy a požadavky ze strany příslušných orgánů, v rámci správného fungování našich systémů a pro vlastní ochranu i ochranu dalších uživatelů.

Uchovávání osobních údajů
Vaše osobní údaje budeme uchovávat po dobu potřebnou pro účely, pro které byly původně shromážděny, nebo pro jiné legitimní účely (např. dodržování právních předpisů) nebo podle požadavků příslušného zákona.

Závazek zabezpečení vašich osobních údajů společnosti Toro
Podnikáme přiměřená opatření s cílem chránit bezpečnost vašich osobních údajů. Podnikáme také kroky k zajištění přesného a aktuálního stavu osobních údajů.

Přístup k osobním údajům a opravy
Chcete-li zkontrolovat nebo opravit vaše osobní údaje, kontaktujte nás e-mailem na adrese legal@toro.com.

## Australský spotřebitelský zákon

Australští zákazníci najdou informace o australském spotřebitelském zákonu uvnitř krabice nebo je mohou získat od místního prodejce produktů Toro.

# Záruka poskytovaná na výrobky Toro
# a
# Počáteční záruka Toro GTS

## Podmínky a výrobky, na které se záruka vztahuje

Společnost Toro Company a její dceřiná společnost Toro Warranty Company poskytují na základě vzájemné dohody příslib původnímu kupujícímu[1], že zajistí opravu níže uvedeného výrobku Toro, pokud se u něho vyskytnou vady související s materiály či zpracováním nebo pokud motor, na který se vztahuje záruka Toro GTS (zaručené spouštění), nebude možno spustit prvním nebo druhým zatažením za spouštěč, a to za předpokladu, že bude prováděna pravidelná údržba podle požadavků uvedených v *Návodu k obsluze*.

Následující časová období se uplatňují od data koupě:

| **Výrobky** | **Záruční lhůta** |
|---|---|
| Sekačky s pojezdem | |
| • Litý kryt | 5 roky domácího použití[2]<br>90 dnů komerčního používání |
| • Motor | 5letá záruka GTS,<br>domácí používání[3] |
| • Baterie | 2 roky |
| • Ocelový kryt | 2 roky domácího použití[2]<br>90 dnů komerčního používání |
| • Motor | 2letá záruka GTS,<br>domácí používání[3] |
| Sekačky TimeMaster | 3 roky domácího používání[2]<br>90 dnů komerčního používání |
| • Motor | 3letá záruka GTS,<br>domácí používání[3] |
| • Baterie | 2 roky |
| Elektrické ruční nářadí | 2 roky domácího používání[2]<br>Bez záruky pro komerční účely |
| Sněhové frézy | |
| • Jednostupňový | 2 roky domácího použití[2]<br>45 dnů komerčního použití |
| • Motor | 3letá záruka GTS,<br>domácí používání[2] |
| • Dvoustupňové | 3 roky domácího použití[2]<br>45 dnů komerčního používání |
| • Skluz, vychylovací plech skluzu a kryt skříně oběžného kola | Po celou dobu životnosti (pouze pro původního vlastníka)[5] |
| Elektrické sněhové frézy | 2 roky domácího používání[2]<br>Bez záruky pro komerční účely |
| Veškeré níže uvedené jednotky s pojezdem řidiče | |
| • Motor | Viz záruka výrobce motoru[4] |
| • Baterie | 2 roky domácího používání[2] |
| • Příslušenství | 2 roky domácího používání[2] |
| Zahradní traktory řady DH | 2 roky domácího použití[2]<br>90 dnů komerčního použití |
| Zahradní traktory řady XLS | 3 roky domácího používání[2]<br>90 dnů komerčního používání |
| Řada TimeCutter | 3 roky domácího používání[2]<br>90 dnů komerčního používání |
| Sekačky řady TITAN | 3 roky nebo 240 hodin[5] |
| • Rám | Po celou dobu životnosti (pouze pro původního vlastníka)[6] |
| Sekačky řady Z Master – řada 2000 | 4 roky nebo 500 hodin[5] |
| • Rám | Po celou dobu životnosti (pouze pro původního vlastníka)[6] |

[1]Původním vlastníkem se označuje osoba, která produkt značky Toro zakoupila jako první majitel.

[2]Domácími účely se myslí používání výrobku na stejném pozemku, na němž stojí váš dům. Použití na více než jednom místě je považováno za komerční použití, na které se vztahuje komerční záruka.

[3]Počáteční záruka Toro GTS se nevztahuje na výrobky, které se používají ke komerčním účelům.

[4]Na některé motory použité u produktů Toro se vztahuje záruka výrobce motoru.

[5]Podle toho, co nastane jako první.

[6]Doživotní záruka na rám – pokud hlavní rám sestávající ze svařovaných částí, které tvoří nosnou konstrukci, k níž jsou ostatní součásti, například motor, přimontovány, během normálního provozu praskne nebo se zlomí, bude dle uvážení společnosti Toro buď opraven, nebo vyměněn, a to v rámci záruky bezplatně (bezplatnost se týká dílů i práce). Na závady rámu z důvodu nesprávného použití nebo špatného zacházení, stejně jako na závady vzniklé z důvodu rzi či koroze a na opravy kvůli tomu potřebné, se záruka nevztahuje.

Tato záruka zahrnuje náklady na díly a práci, náklady na dopravu hradí zákazník.

Uplatnění záruky může být odepřeno v případě odpojeného či změněného měřáku motohodin nebo pokud měřák nese známky nedovolené manipulace.

## Povinnosti vlastníka

Údržbu výrobku Toro musíte provádět v souladu s postupy údržby popsanými v *Uživatelské příručce*. Tuto údržbu, provedenou vlastními silami nebo prostřednictvím prodejce, hradí majitel výrobku.

## Pokyny pro poskytnutí záruční opravy

Domníváte-li se, že výrobek Toro vykazuje závadu na materiálu nebo dílenském zpracování, postupujte podle následujících pokynů:

1. Opravu výrobku sjednejte s prodejcem, od kterého jste jej zakoupili. Pokud z jakéhokoli důvodu není možné prodejce kontaktovat, můžete se spojit s jakýmkoli autorizovaným distributorem výrobků Toro. Viz přiložený seznam distributorů.
2. Do servisního střediska prodejce dodejte výrobek a doklad o zakoupení (účtenku). Nejste-li z jakéhokoliv důvodu spokojeni s řešením servisního střediska nebo s poskytnutou podporou, kontaktujte nás na adrese:

   Toro Customer Care Department, RLC Division
   Toro Warranty Company
   8111 Lyndale Avenue South
   Bloomington, MN 55420-1196
   001–952–948–4707

## Součásti a úkony, na které se nevztahuje záruka

Tato expresní záruka nepokrývá následující:

- Náklady na běžný servis údržby nebo opotřebené díly, jako jsou nože, nože rotoru (lopatky), stírací nože, pásy, pohonné látky, mazadla, výměny oleje, zapalovací svíčky, pneumatiky, kabely/zapojení nebo seřízení brzd.
- Jakýkoliv produkt nebo díl, který byl změněn nebo nesprávně použit a vyžaduje výměnu nebo opravu v důsledku poruch nebo nedostatku řádné údržby
- Opravy potřebné v důsledku nepoužití čerstvé pohonné látky (méně než měsíc staré) nebo nedodržení správné přípravy zařízení na dobu nepoužívání přesahující jeden měsíc
- Všechny opravy kryté těmito zárukami musí být provedeny autorizovaným servisním střediskem společnosti Toro a musí být na ně použity schválené náhradní díly.

## Obecné podmínky

Práva kupujícího jsou definována národními zákony příslušné země. Tato záruka žádným způsobem neomezuje práva kupujícího definovaná národními zákony.