Form No. 3378-895 Rev A

TORO®

Count on it.

Käyttöopas

Greensmaster® Flex™ 1800- ja 2100 -ajoyksiköt

Mallinro: 04040—Sarjanro: 313001147 tai suurempi

Mallinro: 04041—Sarjanro: 313000133 tai suurempi

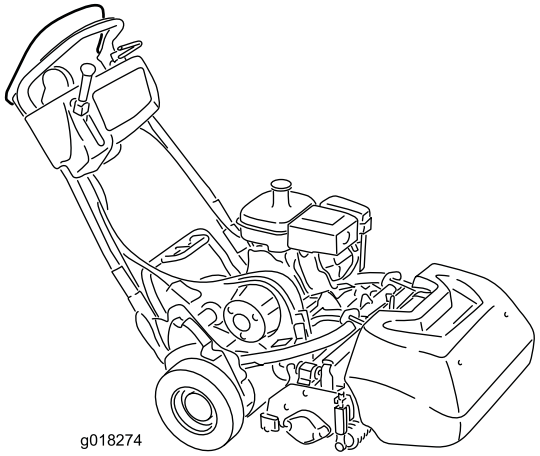

g018274

Rekisteröi tuotteesi osoitteessa www.Toro.com.
Käännös alkuperäisestä tekstistä (FI)

CE

3378-895 A

Tämä tuote on asiaankuuluvien eurooppalaisten direktiivien mukainen. Lisätietoja on erillisessä tuotekohtaisessa vaatimustenmukaisuusvakuutuksessa.

VAARA

KALIFORNIA
Lakiesityksen 65 mukainen varoitus

Tämän tuotteen moottorin tuottamat pakokaasut sisältävät kemikaaleja, jotka Kalifornian osavaltion tietojen mukaan aiheuttavat syöpää, synnynnäisiä epämuodostumia tai muuta lisääntymiseen liittyvää haittaa.

Koska joillain alueilla on paikallisia, osavaltiollisia tai liittovaltiollisia säännöksiä, jotka edellyttävät kipinänsammuttimen käyttöä tämän laitteen moottorissa, äänenvaimenninyksikköön on asennettu kipinänsammutin.

Aidot Toro-kipinänsammuttimet ovat USDA Forestry Servicen hyväksymiä.

Tärkeää: Tässä moottorissa on kipinänsammuttimella varustettu äänenvaimennin. Kalifornian laki (California Public Resource Code Section 4442) kieltää tämän moottorin käytön metsä-, pensaikko- tai ruohopeitteisillä mailla, jos siinä ei ole hyvässä käyttökunnossa pidettyä, kipinänsammuttimella varustettua äänenvaimenninta tai jos moottoria ei ole suojattu, varustettu ja huollettu palovaaran ehkäisemiseksi. Muissa osavaltioissa ja valtioissa voi olla vastaavia rajoituksia.

Tämä kipinäsytytysjärjestelmä on Kanadan ICES-002-standardin mukainen.

Johdanto

Tämä kone on työnnettävä kelateräruohonleikkuri, joka on tarkoitettu ammattimaiseen kaupalliseen käyttöön. Se on tarkoitettu pääasiassa puistojen, golfkenttien, urheilukenttien ja kaupallisten kiinteistöjen viheralueiden ruohonleikkuuseen. Sitä ei ole tarkoitettu pensaiden leikkuuseen tai ruohon tai muun kasvuston leikkuuseen teiden varsilla eikä maatalouskäyttöön.

Lue nämä tiedot huolellisesti, jotta opit käyttämään ja huoltamaan laitetta asianmukaisesti sekä välttämään tapaturmia ja tuotevaurioita. Olet itse vastuussa tuotteen asianmukaisesta ja turvallisesta käytöstä.

Voit ottaa yhteyden Toroon suoraan osoitteessa www.Toro.com, jos tarvitset tietoja tuotteista, lisävarusteista tai lähimmästä jälleenmyyjästä tai haluat rekisteröidä tuotteesi.

Aina kun tarvitset huoltoa, alkuperäisiä Toro-varaosia tai lisätietoja, ota yhteys valtuutettuun huoltoliikkeeseen tai Toron asiakaspalveluun. Ota tällöin tuotteesi malli- ja sarjanumerot valmiiksi esiin. Laitteen malli- ja sarjanumeron sijainti näkyy kuvasta 1. Kirjoita numerot annettuun tilaan.

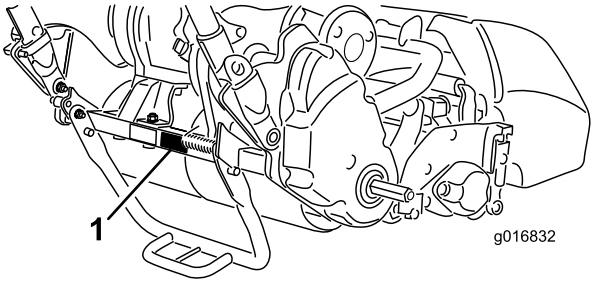

Kuva 1

1. Malli- ja sarjanumeron sijainti – ajoyksikkö

Mallinro: _____

Sarjanro: _____

Tässä käyttöoppaassa esiintyvä varoitusmerkintä (Kuva 2) ilmaisee vaaratilannetta, josta saattaa olla seurauksena vakava tapaturma tai jopa kuolema, jos suositellut varotoimenpiteet laiminlyödään.



Kuva 2

1. Varoitusmerkintä.

Lisäksi tässä käyttöoppaassa käytetään kahta seuraavaa termiä tietojen korostamiseksi. **Tärkeää** kiinnittää huomiota mekaanisiin erikoistietoihin ja **Huomautus** korostaa erityishuomion ansaitsevia yleistietoja.

© 2013—The Toro® Company
8111 Lyndale Avenue South
Bloomington, MN 55420

Toron WWW-sivusto osoitteessa www.Toro.com.
Painettu Yhdysvalloissa.
Kaikki oikeudet pidätetään

Sisältö

Johdanto 2
Turvaohjeet 3
Turvalliset käyttötavat 3
Toro-leikkurin turvallisuus 5
Äänitehon taso 5
Äänenpainetaso 5
Värinätaso 5
Turva- ja ohjetarrat 6
Käyttöönotto 8
1 Leikkuuyksikön asennus ajoyksikköön 9
2 Kahvan pidättimien asennus 9
3 Kuljetuspyörien asennus 10
4 Moottorin öljymäärän tarkistus 11
5 Ruohonkeräimen asennus 11
Laitteen yleiskatsaus 12
Ohjauslaitteet 12
Tekniset tiedot 15
Lisälaitteet/lisävarusteet 16
Käyttö 16
Muista aina turvallisuus 16
Moottorin öljymäärän tarkistus 16
Polttoainesäiliön täyttö 16
Kahvan korkeuden säätö 17
Kahvan kulman säätö 17
Moottorin käynnistys ja sammutus 18
Kuljetus 18
Ruohonleikkuun valmistelutyöt 18
Ruohonleikkuu 18
Turvakytkimien toiminnan tarkistus 19
Vaihteiston vapautus 20
Koneen varustelu nurmiolosuhteiden mukaan 22
Kunnossapito 23
Kunnossapitotaulukko 23
Päivittäisen huollon tarkastuslista 24
Moottorin huolto 25
Moottoriöljyn huolto 25
Ilmanpuhdistimen huolto 26
Sytytystulpan huolto 26
Polttoainejärjestelmän huolto 27
Polttoainekupin ja sihdin puhdistus 27
Polttoaineputken vaihto 28
Sähköjärjestelmän huolto 28
Vedon turvakytkimen huolto 28
Jarrun turvakytkimen huolto 28
Jarrujen huolto 29
Käyttö- ja seisontajarrun säätö 29
Hihnan huolto 30
Kelan käyttöhihnan tarkastus 30
Vaihteiston suojuksen tarkastusaukko 30
Vaihteiston hihnan kiristin 30
Ohjausjärjestelmän huolto 31
Vedon käyttövivun säätö 31
Kelan käyttövivun säätö 31
Varastointi 32

Turvaohjeet

Tämä kone täyttää tai ylittää seuraavat valmistushetkellä voimassa olevat standardit: CEN-standardi EN 836:1997, ISO-standardi 5395:1990 ja ANSI B71.4-2004 -spesifikaatiot.

Laitteen epäasianmukainen käyttö tai huolto voi aiheuttaa tapaturman. Vähennä loukkaantumisriskiä noudattamalla näitä turvallisuusohjeita ja huomioimalla aina varoitusmerkki ⚠, joka tarkoittaa VAROITUSTA, VAARAA tai HENGENVAARAA - "henkilöturvallisuusohjeet". Ohjeiden noudattamatta jättäminen saattaa aiheuttaa henkilövahingon tai kuoleman.

Turvalliset käyttötavat

Seuraavat ohjeet ovat CEN-standardista EN 836:1997, ISO-standardista 5395:1990 ja ANSI-standardista B71.4-2004.

Koulutus

- Lue käyttöopas ja muu koulutusmateriaali huolellisesti. Tutustu ohjauslaitteisiin, turvamerkintöihin ja laitteen oikeaoppiseen käyttöön.
- Älä koskaan anna lasten tai näihin ohjeisiin perehtymättömien henkilöiden käyttää tai huoltaa leikkuria. Paikalliset säännökset saattavat asettaa rajoituksia käyttäjän iälle.
- Älä koskaan leikkaa ruohoa, kun lähistöllä on ihmisiä (varsinkin lapsia) tai lemmikkieläimiä.
- Muista, että käyttäjä vastaa muille ihmisille tai heidän omaisuudelleen aiheutuneista vahingoista.
- Omistaja/käyttäjä voi estää itselleen tai muille henkilöille tai omaisuudelle aiheutuneet vahingot ja on siksi vastuussa niistä.

Valmistelut

- Käytä aina leikkauksen aikana tukevia kenkiä, pitkiä housuja, kypärää, suojalaseja ja kuulonsuojaimia. Pitkät hiukset, löysät vaatteet ja roikkuvat korut voivat takertua liikkuviin osiin. Älä käytä laitetta avojaloin tai avoimissa sandaaleissa.
- Tarkasta huolellisesti alue, jolla laitetta on tarkoitus käyttää, ja poista kaikki esineet, jotka se voi singota.
- Vaara - Polttoaine on erittäin tulenarkaa. Noudata seuraavia varo-ohjeita:
  - Säilytä polttoaine tarkoitukseen suunnitelluissa astioissa.
  - Täytä polttoainesäiliö aina ulkona äläkä tupakoi täyttäessäsi polttoainesäiliötä.
  - Lisää polttoaine ennen moottorin käynnistämistä. Älä koskaan irrota polttoainesäiliön korkkia tai lisää polttoainetta moottorin ollessa käynnissä tai lämmin.
  - Jos polttoainetta roiskuu, älä yritä käynnistää moottoria vaan siirrä kone pois alueelta, jolla on polttoaineroiskeita. Vältä luomasta minkäänlaisia

kipinälähteitä, ennen kuin polttoainehöyryt ovat hälvenneet.

  - Asenna kaikki polttoainesäiliöt ja säiliöiden korkit huolellisesti.

- Vaihda vialliset äänenvaimentimet.
- Tutki maasto, jotta voit arvioida, mitä lisälaitteita ja -varusteita työn turvallinen suorittaminen edellyttää. Käytä vain valmistajan hyväksymiä lisälaitteita ja -varusteita.
- Tarkista, että käyttäjän pitokytkimet, turvakytkimet ja kilvet ovat paikoillaan ja toimivat oikein. Älä käytä konetta, mikäli ne eivät toimi kunnolla.

Käyttö

- Älä käytä moottoria ahtaissa tiloissa, joihin voi kertyä vaarallista häkäkaasua.
- Leikkaa ruohoa vain päivänvalossa tai hyvässä keinovalaistuksessa.
- Vapauta kaikki terien kiinnikkeet, siirrä vaihde vapaalle ja kytke seisontajarru ennen kuin käynnistät moottorin.
- Pidä silmällä monttuja ja muita piileviä vaaroja.
- Varo liikennettä, kun ylität tien tai työskentelet tien lähistöllä.
- Pysäytä terien pyörintä, ennen kuin ylität muun kuin ruohopinnan.
- Kun käytät lisälaitteita, älä koskaan ohjaa leikkuujätteen poistoa ihmisiä kohti tai päästä ketään koneen lähelle käytön aikana.
- Älä koskaan käytä konetta, jonka suojukset tai suojalevyt ovat vaurioituneet tai jossa ei ole suojalaitteita. Varmista, että kaikki turvalaitteet ovat paikoillaan, ne on säädetty oikein ja ne toimivat kunnolla.
- Älä muuta moottorin kierrosnopeuden säätimen asetuksia tai käytä moottoria ylikierroksilla. Moottorin käyttäminen ylikierroksilla lisää henkilövahingon riskiä.
- Ennen käyttäjän paikalta poistumista
  - pysähdy tasaiselle alustalle;
  - vapauta voimanulosotto ja laske lisälaitteet alas;
  - vaihda vapaalle ja kytke seisontajarru;
  - sammuta moottori.
- Kytke lisälaitteiden käyttö pois, kun konetta siirretään tai se ei ole käytössä.
- Pysäytä moottori ja kytke lisälaitteen käyttö pois
  - ennen polttoainesäiliön täyttämistä;
  - ennen ruohonkeräimen irrottamista;
  - ennen korkeuden säätämistä, paitsi jos säätö voidaan tehdä kuljettajan istuimelta käsin
  - ennen tukkeuman poistamista
  - ennen leikkurin tarkistamista, puhdistamista tai huoltamista;
  - jos leikkuri osuu vieraaseen esineeseen tai värisee poikkeavasti. Tarkista, onko leikkurissa vaurioita, ja korjaa ne ennen laitteen käynnistämistä ja käyttämistä.
- Pienennä kaasuasetusta ennen moottorin pysäyttämistä, ja jos moottorissa on polttoaineen sulkuventtiili, sulje venttiili, kun lopetat leikkaamisen.
- Älä pane käsiä tai jalkoja leikkuuyksikköön.
- Hidasta ja ole varovainen kääntyessäsi sekä teitä ja jalkakäytäviä ylittäessäsi. Pysäytä kelat, jos et leikkaa ruohoa.
- Älä käytä leikkuria alkoholin tai huumausaineiden vaikutuksen alaisena
- Salamanisku voi aiheuttaa vakavan loukkaantumisen tai hengenvaaran. Jos alueella on ukonilma, konetta ei saa käyttää. Tällöin on hakeuduttava suojaan.
- Ole varovainen lastatessasi konetta perävaunuun tai kuorma-autoon.
- Ole varovainen lähestyessäsi kulmia, joissa on huono näkyvyys, pensaita, puita tai muuta näkyvyyttä haittaavaa.

Kunnossapito ja varastointi

- Huolehdi, että mutterit, pultit ja ruuvit ovat tiukalla, jotta laitetta on turvallista käyttää.
- Älä säilytä konetta, jonka säiliössä on polttoainetta, sisätiloissa, jossa kaasut voivat joutua kosketuksiin avotulen tai kipinän kanssa.
- Anna moottorin jäähtyä, ennen kuin varastoit koneen suljettuun tilaan.
- Puhdista moottori, äänenvaimennin, akkutila ja polttoaineen säilytysalue ruohosta, lehdistä tai liiallisesta rasvasta palovaaran vähentämiseksi.
- Tarkista säännöllisesti, että ruohonkeräimessä ei ole kulumia tai vaurioita.
- Pidä kaikki osat hyvässä kunnossa ja kaikki laitteiden ja hydrauliosien kiinnitykset tiukalla. Vaihda kuluneet tai vaurioituneet osat ja tarrat.
- Tyhjennä polttoainesäiliö ulkona.
- Varo konetta säätäessäsi, etteivät sormet jää jumiin leikkurin liikkuvien terien ja kiinteiden osien väliin.
- Vapauta käytöt ja leikkuuyksikkö, aseta seisontajarru, pysäytä moottori ja irrota sytytystulpan johto. Odota, että kaikki osat pysähtyvät kokonaan ennen säätämistä, puhdistamista tai korjaamista.
- Poista ruoho ja leikkuujäte leikkuuyksiköstä, käyttöpyöristä, äänenvaimentimista ja moottorista tulipalon estämiseksi. Puhdista öljy- ja polttoaineroiskeet.
- Vapauta paine huolellisesti osista, joihin on varastoitunut energiaa.
- Irrota akun kaapelit ja irrota johto sytytystulpasta ennen mitään huoltotoimia. Irrota kaapeli ensin negatiivisesta navasta ja vasta sitten positiivisesta navasta. Kytke kaapeli ensin positiiviseen napaan ja vasta sitten negatiiviseen napaan.

- Ole varovainen, kun tarkastat keloja. Käytä käsineitä ja noudata varovaisuutta keloja huoltaessasi.
- Pidä kädet ja jalat poissa liikkuvista osista. Älä tee säätöjä moottorin ollessa käynnissä, jos mahdollista.

Toro-leikkurin turvallisuus

Seuraavassa luettelossa on Toro-tuotteita koskevia turvaohjeita ja muita turvallisuustietoja, jotka käyttäjän on syytä tietää ja jotka eivät sisälly CEN-, ISO- tai ANSI-standardeihin.

Tämä tuote voi katkaista jalan tai käden sekä singota esineitä. Noudata aina kaikkia turvallisuusohjeita vakavan loukkaantumisen tai kuoleman välttämiseksi.

Tuotteen käyttäminen muuhun kuin sen aiottuun käyttötarkoitukseen voi olla vaarallista käyttäjälle ja sivullisille.

- Selvitä, kuinka moottorin saa sammutettua nopeasti.
- Älä käytä konetta tennis- tai lenkkitossuissa.
- On suositeltavaa käyttää turvakenkiä ja pitkiä housuja. Jotkin paikalliset säädökset ja vakuutussäännöt saattavat edellyttää niiden käyttämistä.
- Käsittele polttoainetta varovasti. Pyyhi läikkynyt polttoaine pois.
- Tarkista päivittäin, että turvakytkimet toimivat oikein. Jos jokin kytkimistä on viallinen, vaihda se ennen koneen käyttöä.
- Seiso aina kahvojen takana, kun käynnistät tai käytät konetta.
- Koneen käyttäminen vaatii valppautta. Toimi seuraavasti, jotta et menettäisi ajoneuvon hallintaa:
  - Älä aja hiekkaesteiden, ojien, poukamien tai muiden vaarallisten paikkojen lähellä.
  - Hidasta vauhtia, kun teet jyrkkiä käännöksiä. Vältä äkkilähtöjä ja -pysäytyksiä.
  - Väistä aina muita tiellä liikkujia risteyksissä ja niiden läheisyydessä.
- Turvallisuuden takaamiseksi ruohonkeräimen on oltava paikallaan leikkuun aikana. Sammuta moottori ennen keräimen tyhjentämistä.
- Älä koske moottoriin, äänenvaimentimeen tai pakoputkeen, kun moottori on käynnissä tai pian sen sammuttamisen jälkeen, sillä nämä osat voivat olla polttavan kuumia.
- Jos havaitset yllättäen leikkuualueella tai sen välittömässä läheisyydessä ihmisen tai lemmikkieläimen, keskeytä leikkaaminen. Huolimaton käyttö epätasaisella maalla, kimmokkeet tai väärin sijoitetut turvalaitteet voivat aiheuttaa sinkoutuvista esineistä aiheutuvia vammoja. Älä jatka leikkaamista ennen kuin alueella ei enää ole ketään.

Kunnossapito ja varastointi

- Tarkista kaikkien polttoaineletkujen liitännät ja kunto säännöllisesti. Kiristä tai korjaa tarvittaessa.
- Jos moottorin on oltava käynnissä huoltosäädön aikana, pidä kätesi, jalkasi, vaatteesi ja kaikki kehosi osat kaukana leikkuuyksiköstä, lisälaitteista, moottorista ja liikkuvista osista. Älä päästä ulkopuolisia lähelle.
- Turvallisuus- ja tarkkuussyistä johtuen kannattaa antaa valtuutetun Toro-jälleenmyyjän tarkistaa moottorin suurin käyntinopeus kierrosnopeusmittarilla. Moottorin rajoitettu enimmäisnopeus on 3190–3340 kierrosta minuutissa.
- Jos ajoneuvo vaatii suurempaa korjausta tai jos tarvitset apua, ota yhteys valtuutettuun Toro-jälleenmyyjään.
- Käytä vain Toron hyväksymiä lisälaitteita ja varaosia. Takuu voi raueta, jos käytetään hyväksymättömiä lisälaitteita.

Äänitehon taso

- **Malli 04040:**

  Tämän laitteen taattu äänitehon taso on 96 dB(A), johon sisältyy epävarmuusarvo (K) 1 dB(A).

  Äänitehon taso on määritetty standardissa EN 11094 määritetyn menettelyn mukaisesti.

- **Malli 04041:**

  Tämän laitteen taattu äänitehon taso on 95 dBA, johon sisältyy epävarmuusarvo (K) 1 dBA.

  Äänitehon taso on määritetty standardissa EN 11094 kuvatun menettelyn mukaisesti.

Äänenpainetaso

- **Malli 04040:**

  Tämän laitteen äänenpainetaso käyttäjän korvan kohdalla on 84 dB(A), johon sisältyy epävarmuusarvo (K) 1 dB(A).

  Äänenpainetaso on määritetty standardissa EN 836 määritetyn menettelyn mukaisesti.

- **Malli 04041:**

  Tämän laitteen äänenpainetaso käyttäjän korvan kohdalla on 87 dB(A), johon sisältyy epävarmuusarvo (K) 1 dB(A).

  Äänenpainetaso on määritetty standardissa EN 836 määritetyn menettelyn mukaisesti.

Värinätaso

Käsi–käsivarsi

- **Malli 04040:**

  Oikealle kädelle mitattu värinätaso = 2,86 m/s^2

  Vasemmalle kädelle mitattu värinätaso = 3,24 m/s^2

  Epävarmuusarvo (K) = 1,6 m/s^2

- **Malli 04041:**

  Oikealle kädelle mitattu värinätaso = 3,16 m/s^2

Vasemmalle kädelle mitattu värinätaso = 2,73 m/s²

Epävarmuusarvo (K) = 1,6 m/s²

Mitatut arvot on määritetty standardissa EN 836 määritetyn menettelyn mukaisesti.

Turva- ja ohjetarrat

Turva- ja ohjetarrat on sijoitettu hyvin näkyville paikoille mahdollisten vaara-alueiden lähettyville. Korvaa vioittuneet tai kadonneet tarrat uusilla.

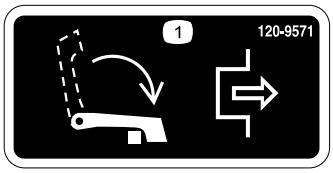

120-9571

1. Vapauta veto laskemalla vipu alas.



120-9570

1. Vaara: pysy etäällä liikkuvista osista. Pidä kaikki suojukset ja suojalevyt paikoillaan.

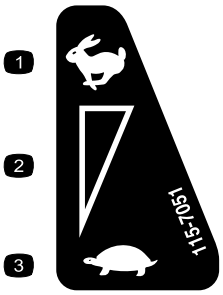

115-7051

1. Nopea
2. Portaaton säätö
3. Hidas

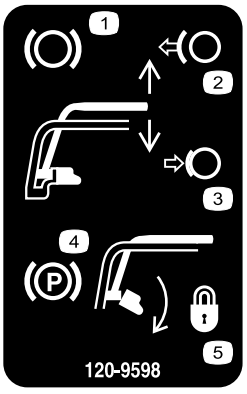

120-9598

1. Jarru
2. Vapauta jarru vapauttamalla kahva.
3. Kytke jarru puristamalla kahvaa.
4. Seisontajarru
5. Lukitse seisontajarru kääntämällä salpaa. Vapauta salpa puristamalla kahvaa.

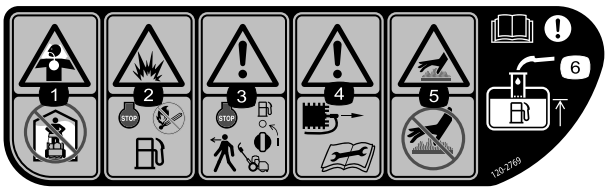

120–2769

1. Myrkyllisten kaasujen hengittämisvaara: älä käytä sisätiloissa.
2. Räjähdysvaara: pysäytä moottori ja pidä se etäällä avotulesta polttoaineen lisäämisen aikana.
3. Vaara: sammuta moottori ja katkaise polttoaineen syöttö ennen kuin poistut koneen luota.
4. Varoitus: irrota sytytystulpan johto ja lue ohjeet ennen korjaamista tai huoltamista.
5. Kuuma pinta / palovammavaara: älä koske kuumia pintoja.
6. Vaara: lue *käyttöopas*. Kun lisäät polttoainetta polttoainesäiliöön, täytä säiliö vain öljyntäyttöputken alaosaan asti.

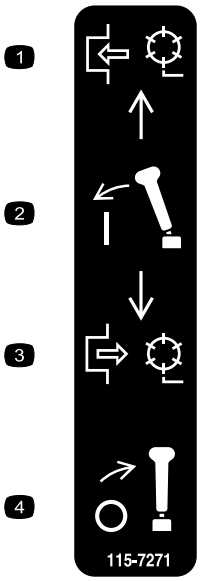

115-7271

1. Kytke kela.
2. Kytke vipu..
3. Vapauta kela.
4. Vapauta vipu.



120-9593

1. Lue *käyttöopas*.
2. Vaara: älä käytä konetta, jos et ole saanut asianmukaista koulutusta.
3. Esineiden sinkoutumisvaara: pidä sivulliset turvallisen matkan päässä koneesta.
4. Vaara: pysy etäällä liikkuvista osista. Pidä kaikki suojukset ja suojalevyt paikoillaan.
5. Älä hinaa konetta.

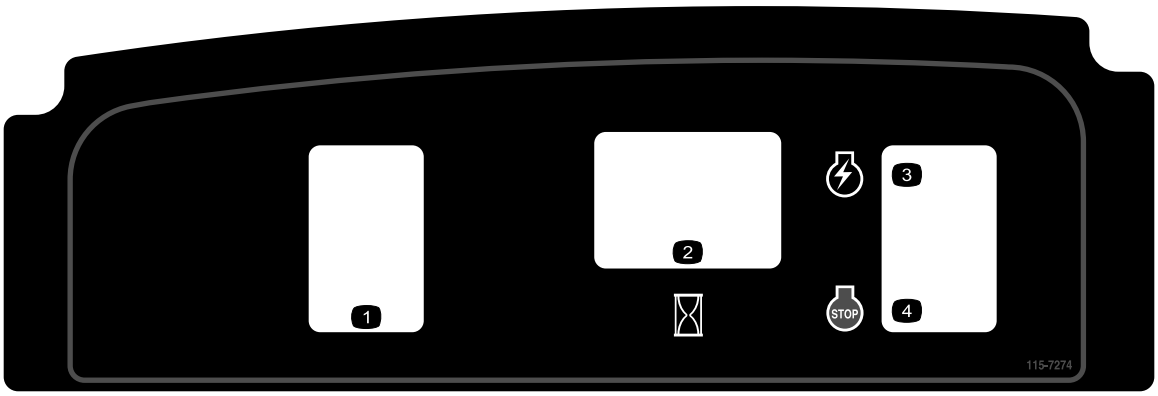

115-7274

1. Valot (lisävaruste)
2. Tuntilaskuri
3. Moottorin käynnistys
4. Moottorin pysäytys

Käyttöönotto

Irralliset osat

Tarkista alla olevasta taulukosta, että kaikki osat on toimitettu.

Ohjeet	Kuvaus	Määrä	Käyttökohde
1	Pultti, 3/8 × 3/4 tuumaa	2	Asenna leikkuuyksikkö ajoyksikköön
2	Kahvan pidätin Sokka	2 2	Asenna kahvan pidättimet
3	Kuljetuspyörät (lisävaruste, malli 04123)	2	Asenna kuljetuspyörät.
4	Mitään osia ei tarvita	–	Tarkista moottoriöljyn määrä
5	Ruohonkeräin	1	Asenna ruohonkeräin.

Ohjeet, oppaat ja muut osat

Kuvaus	Määrä	Käyttökohde
Käyttöopas Moottorin käyttöopas Osaluettelo Käyttäjän koulutusmateriaali Tyyppihyväksyntä	1 1 1 1 1	Tutustu ennen koneen käyttöä

Huomaa: Koneen vasen ja oikea puoli määritellään normaalista käyttöasennosta käsin.

1

Leikkuuyksikön asennus ajoyksikköön

Vaiheeseen tarvittavat osat:

2	Pultti, 3/8 × 3/4 tuumaa

Ohjeet

1. Aseta ruohonleikkuri rumpujensa päälle tasaiselle pinnalle.
2. Laske tukiteline ja lukitse tukiteline huoltoasentoon työntämällä lukitustappi paikalleen (Kuva 3). Laske laite lukitustapin varaan.

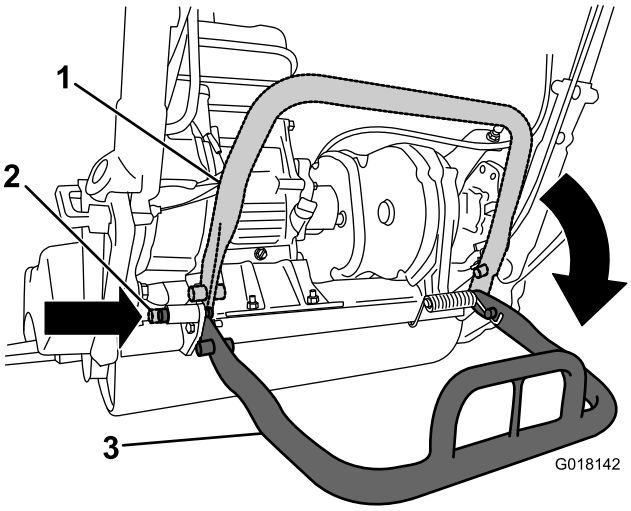

Kuva 3

1. Tukiteline sivuun käännettynä
2. Lukitustappi
3. Tukiteline käyttöasennossa

3. Kytke vaihteistoliitos työntämällä leikkuuyksikkö ajoyksikön alle ja sitten vasemmalle (Kuva 4).

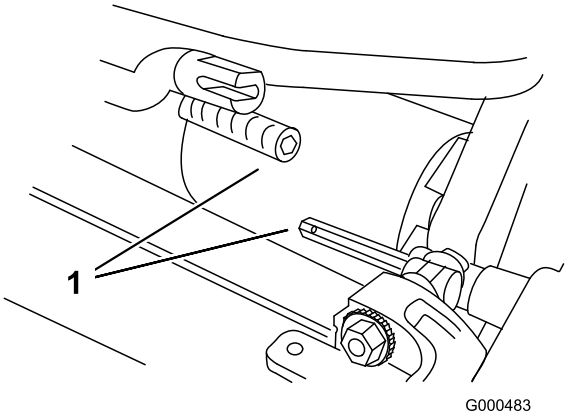

Kuva 4

1. Vaihteistoliitos

4. Siirrä ajoyksikön runkoa (Kuva 5) eteenpäin, kunnes se kytkeytyy leikkuuyksikön tappeihin.

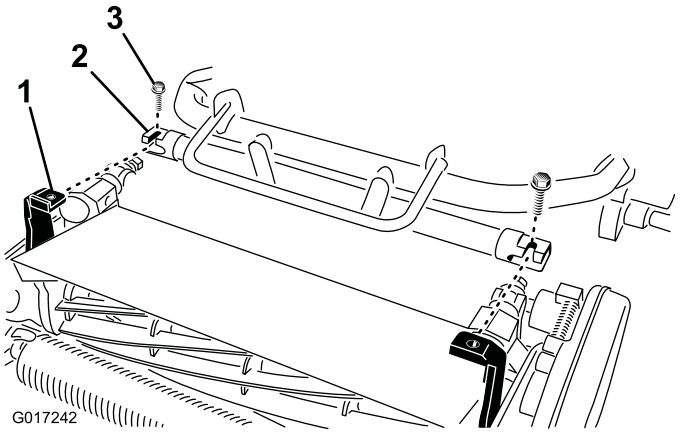

Kuva 5

1. Leikkuuyksikön tapit
2. Ajoyksikön runko
3. Pultit

5. Kiinnitä ajoyksikön runko leikkuuyksikön tappeihin kahdella 3/8 × 3/4 tuuman pultilla (Kuva 5).

   Huomaa: Irrota leikkuuyksikkö avaamalla kahta 3/8 × 3/4 tuuman pulttia noin 1,5 kierrosta ja käännä tapit ulos.

6. Vapauta jousikuormitteinen lukitustappi painamalla tukitelinettä alas ja käännä tukiteline ylös.

2

Kahvan pidättimien asennus

Vaiheeseen tarvittavat osat:

2	Kahvan pidätin
2	Sokka

Ohjeet

1. Tue kahvaa ja irrota siteet, joilla kahvan pidättimet on kiinnitetty sivulevyihin (Kuva 6).

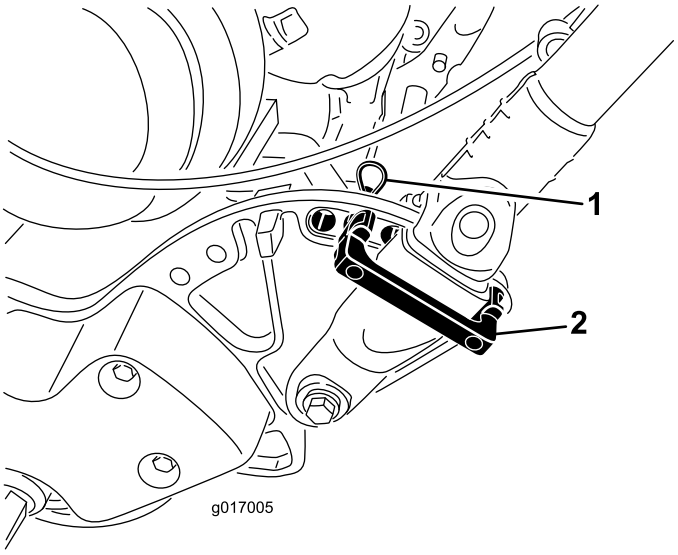

Kuva 6

1. Sokka
2. Kahvan pidätin

2. Käännä kahva haluttuun käyttöasentoon ja asenna kahvan pidätin kahvan pidikkeen päälle sivulevyn reikiin (Kuva 6).
3. Varmista pidike paikalleen asentamalla sokka (Kuva 6).
4. Tee samat toimenpiteet kahvan vastakkaisella puolella.
5. Säädä kahvan korkeus haluttuun asentoon; katso kohta Kahvan korkeuden säätö (sivu 17).

   Huomaa: Toimitetun laitteen kahva on säädetty alimpaan asentoon. Laitetta käytetään yleensä niin, että kahva on avattu mahdollisimman pitkäksi.

3

Kuljetuspyörien asennus

Vaiheeseen tarvittavat osat:

2	Kuljetuspyörät (lisävaruste, malli 04123)

Ohjeet

1. Paina tukiteline alas painamalla **tukitelineen keskiosaa** jalalla ja vedä laitteen alakeskiosan kahvaa ylös, kunnes tukiteline on pyörähtänyt eteenpäin keskiosan yli (Kuva 7).

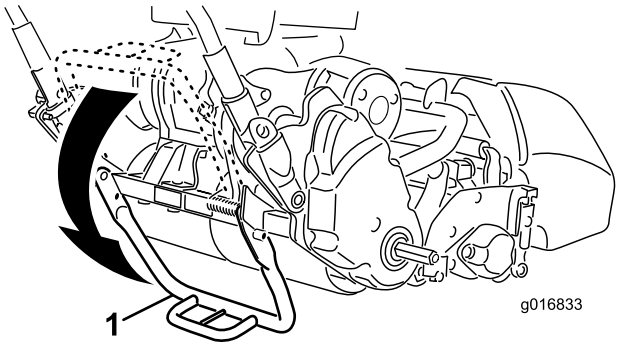

Kuva 7

1. Tukiteline

2. Paina pyörän lukituspidikettä pyörän keskiöön päin ja liu'uta pyörä akselille (Kuva 8).

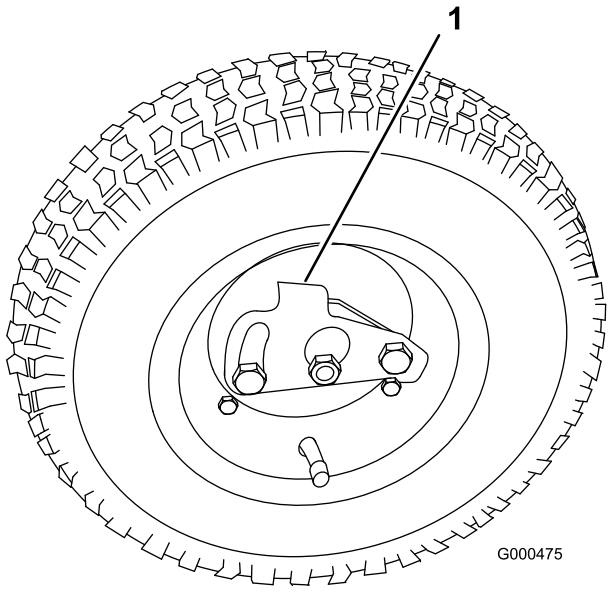

Kuva 8

1. Lukituspidike

3. Pyöritä pyörää edestakaisin, kunnes se liukuu kokonaan akselille ja lukituspidike kiinnittyy tukevasti akselin uraan.
4. Tee samat toimenpiteet laitteen vastakkaisella puolella.
5. Täytä renkaat paineeseen 83–103 kPa (12–15 psi).
6. Laske laite varovasti tukitelineeltä työntämällä laitetta hitaasti eteenpäin tai nostamalla laitteen alakeskiosan kahvasta, jolloin tukiteline ponnahtaa takaisin normaaliasentoon.

4

Moottorin öljymäärän tarkistus

Mitään osia ei tarvita

Ohjeet

Tarkista moottorin öljymäärä, katso Moottorin öljymäärän tarkistus (sivu 16).

5

Ruohonkeräimen asennus

Vaiheeseen tarvittavat osat:

1	Ruohonkeräin

Ohjeet

1. Tartu ruohonkeräimeen kahvasta (Kuva 9).

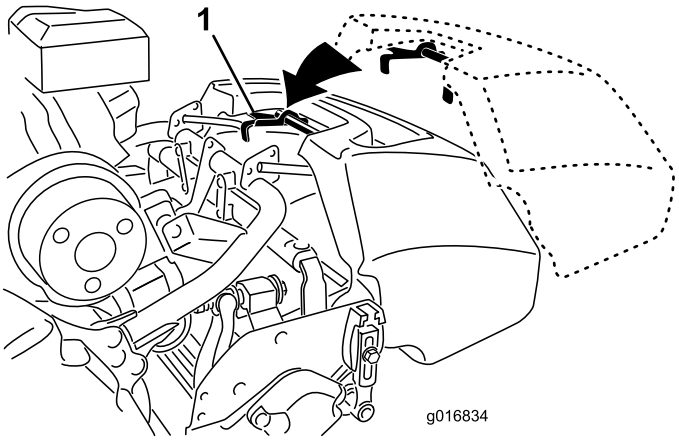

Kuva 9

1. Keräimen koukut

2. Vie keräimen reuna leikkuuyksikön sivulevyjen väliin ja eturullan yli (Kuva 9).
3. Aseta keräimen koukut rungon lenkin yli (Kuva 9).

Tärkeää: Jos keräin putoaa, tarkasta korin alareunassa olevat kallistusvarren kontaktikohdat vaurioiden varalta (Kuva 10). Suorista ne ennen keräimen käyttöä. Jos keräintä käytetään, kun kallistusvarren kontaktikohdat ovat taipuneet, kela voi vahingoittua.

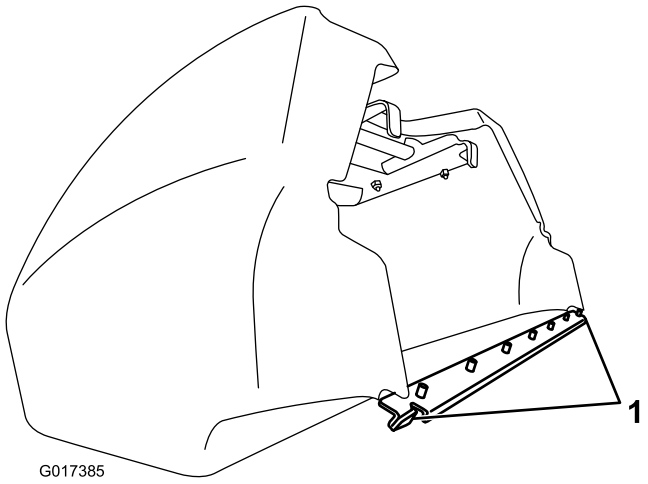

Kuva 10

1. Kallistusvarren kontaktikohta

Laitteen yleiskatsaus

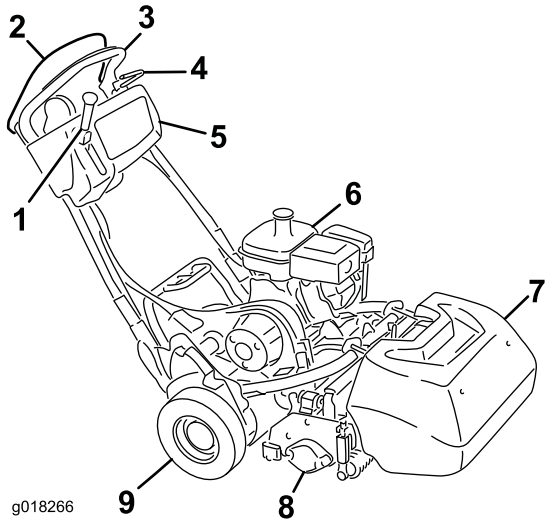

Kuva 11

1. Vetopyörän ja kelan käytön kytkentävipu
2. Käyttäjän pitokytkin
3. Kahva
4. Käyttöjarru
5. Ohjauspaneeli
6. Polttoainesäiliö
7. Ruohonkeräin
8. Leikkuuyksikkö
9. Kuljetuspyörät

Ohjauslaitteet

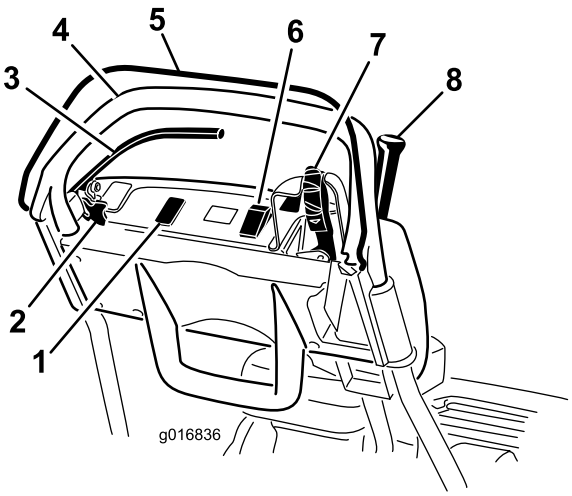

Kuva 12

1. Vapaa paikka lisävarusteena saatavia valoja varten
2. Seisontajarrun salpa
3. Käyttöjarru
4. Kahva
5. Käyttäjän pitokytkin
6. Virtakytkin
7. Kaasuvipu
8. Vetopyörän ja kelan käytön kytkentävipu

Kaasuvipu

Kaasuvipu (Kuva 12 ja Kuva 13) on ohjauspaneelin takaosassa oikealla. Moottorin nopeutta voi säätää kaasuvipua kääntämällä. Vipu on kytketty kaasutinta käyttävään kaasuvivustoon. Moottorin pyörimisnopeudeksi voi säätää 1 565 (±100) – 3 265 (±75) kierrosta minuutissa.

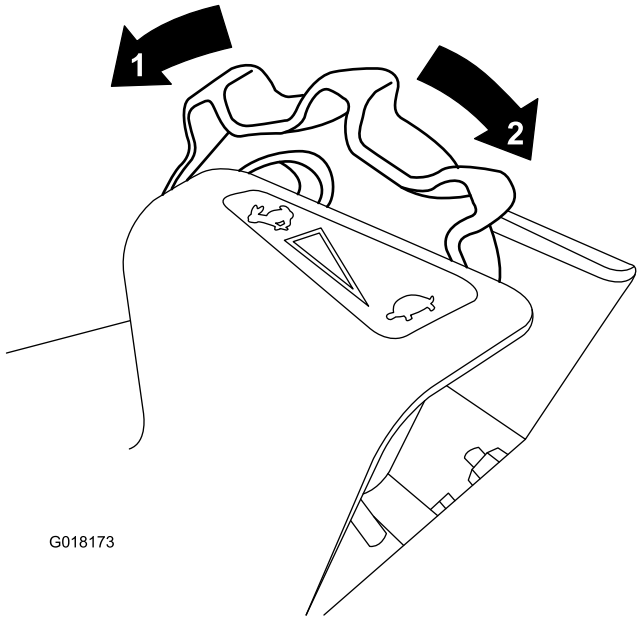

Kuva 13

1. Täysi nopeus
2. Alhainen nopeus

Vetopyörän ja kelan käytön kytkentävipu

Vetopyörän ja kelan käytön kytkentävipu (Kuva 14) on ohjauspaneelin etuosassa oikealla. Vivulla on kaksi asentoa kuljetusta varten: Vapaa ja Eteenpäin. Paina vipua eteenpäin, jolloin vetopyörä kytkeytyy.

Huomaa: Vivun siirtäminen edellyttää, että käyttäjän pitokytkin on kytketty.

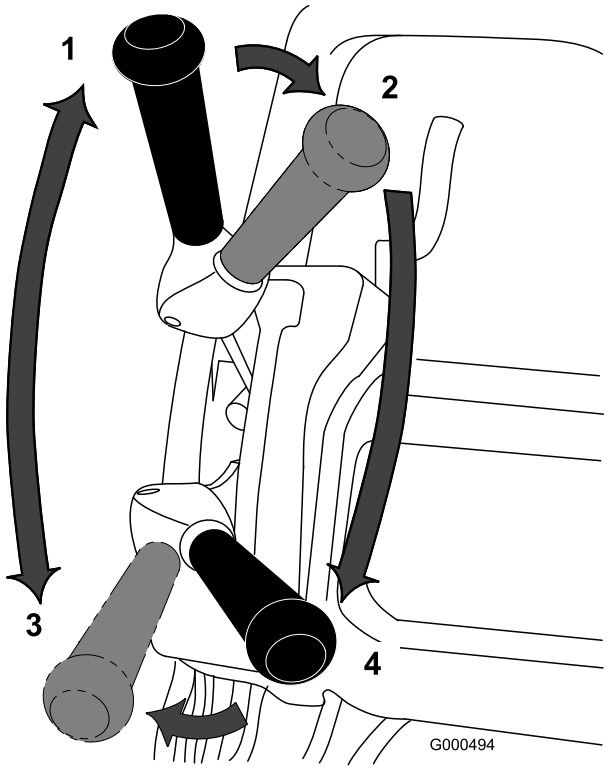

Kuva 14

1. Vapaa
2. Vetopyörä vapaalla ja kelan käyttö vapautettuna
3. Vetopyörä – kytketty (kuljetus)
4. Vetopyörä ja kelan käyttö kytkettynä

Vivulla on kaksi asentoa kelan käyttöä varten: Kytketty ja Vapautettu. Kytke kela ja aloita leikkuu siirtämällä vivun yläosaa vasemmalle ja eteenpäin. Vapauta kela ja jatka siirtymistä eteenpäin työntämällä vipua oikealle tai vapauta kela ja vetopyörä vetämällä vivusta.

Huomaa: Jos käyttäjän pitokytkin vapautetaan, vipu palaa vapaa-asentoon ja kone pysähtyy.

Käyttöjarru

Käyttöjarru (Kuva 15) on kahvan etuosassa vasemmalla. Käyttöjarru kytketään vetämällä vipua taakse. Jarru on vapautettava ennen kuin vetopyörä kytketään.

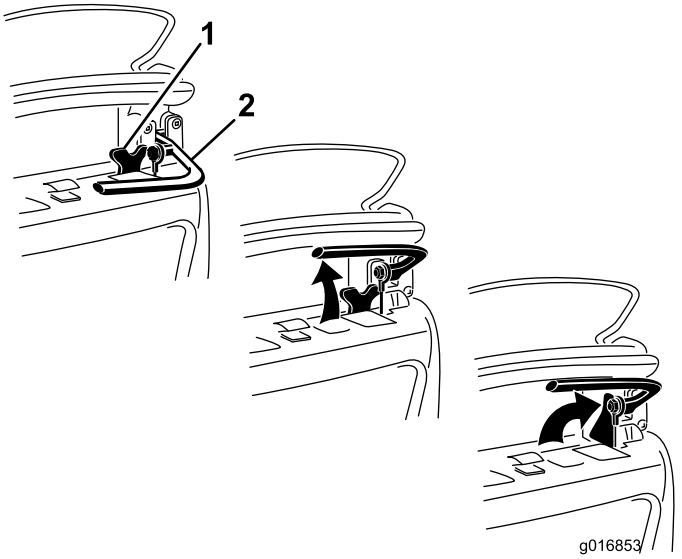

Kuva 15

1. Seisontajarrun salpa
2. Käyttöjarru

Seisontajarrun salpa

Seisontajarrun salpaa (Kuva 15) ja käyttöjarrua käytetään yhdessä. Kun ajojarru on kytkettynä, käännä seisontajarrun salpaa jarrukahvaa kohti ja vapauta ajojarru salpaan, jotta ajojarru pysyy paikallaan. Vapauta jarruvipu vetämällä sitä.

Virtakytkin

Virtakytkin (Kuva 12) on ohjauspaneelin yläosassa. Käynnistä moottori asettamalla kytkin Päällä-asentoon ja sammuta moottori asettamalla kytkin Pois-asentoon.

Käyttäjän pitokytkin (OPC)

Käyttäjän pitokytkin (Kuva 12) on kytkettävä ennen vetovivun kytkemistä. Jos käyttäjän pitokytkin vapautetaan käytön aikana, koneen veto vapautuu, mutta moottori ei sammu.

Rikastinvipu

Rikastinvipu (Kuva 16) on moottorissa. Vivulla on kaksi asentoa: Ajo ja Rikastus. Aseta rikastinvipu puoliavoimeen asentoon käynnistäessäsi kylmää moottoria. Siirrä vipu moottorin käynnistyttyä Ajo-asentoon.

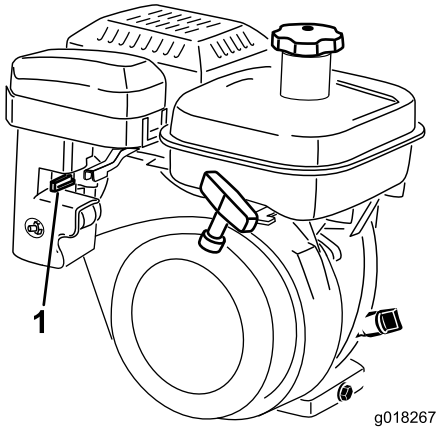

Kuva 16

1. Rikastin-asennossa oleva rikastinvipu

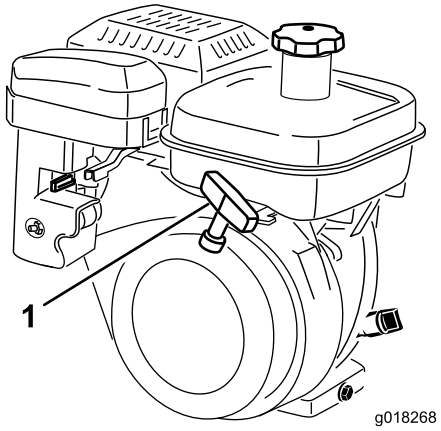

Kuva 18

1. Narukäynnistin

Polttoaineen sulkuventtiili

Polttoaineen sulkuventtiili (Kuva 17) on moottorissa. Venttiilillä on kaksi asentoa: Kiinni ja Auki. Aseta vipu Kiinni-asentoon, kun säilytät tai kuljetat konetta. Avaa venttiili ennen moottorin käynnistämistä. Polttoainekuppi on sulkuventtiilin alla.

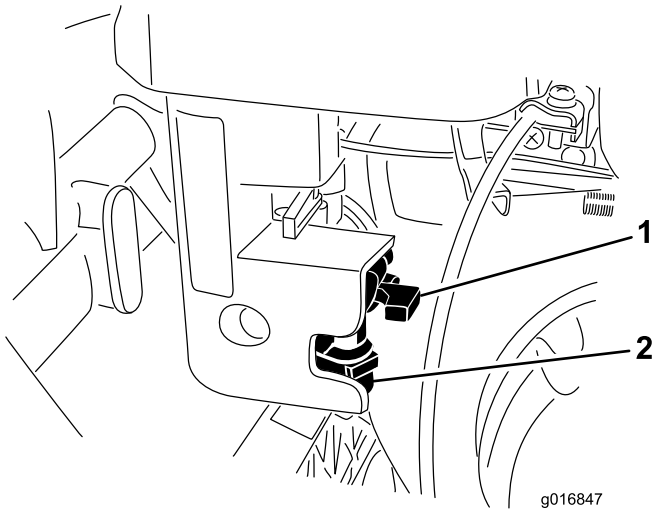

Kuva 17

1. Suljetussa asennossa oleva polttoaineen sulkuventtiili
2. Polttoainekuppi

Narukäynnistin

Käynnistä moottori vetämällä narukäynnistimen (Kuva 18) kahvasta.

Tukiteline

Tukiteline (Kuva 20) on asennettu koneen takaosaan. Sen avulla nostetaan koneen takaosaa kuljetuspyörien asentamista tai irrottamista varten. Sen avulla voidaan myös estää koneen kaatuminen kahvan päälle, kun kela irrotetaan.

- Tukitelineen käyttö kuljetuspyörien asennusta varten: Laske tukiteline maahan, astu tukitelineen lenkin päälle ja vedä koneen alakeskiosan kahvasta ylös- ja taaksepäin (Kuva 19).

  Tärkeää: Paina tukitelineen lenkkiä ainoastaan jalalla ja käytä vain laitteen alakeskiosan kahvaa laitteen nostamiseen. Yritys nostaa laite tukitelineelle muilla keinoin voi johtaa loukkaantumiseen.

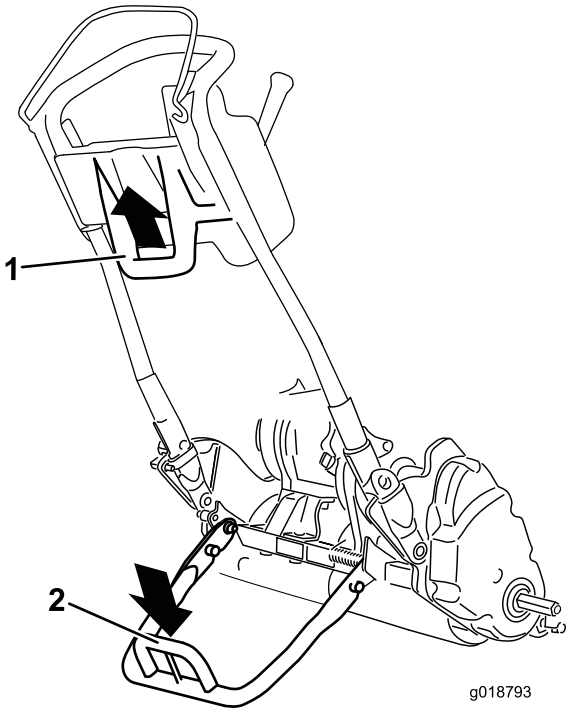

Kuva 19

1. Laitteen alakeskiosan kahva
2. Tukitelineen lenkki

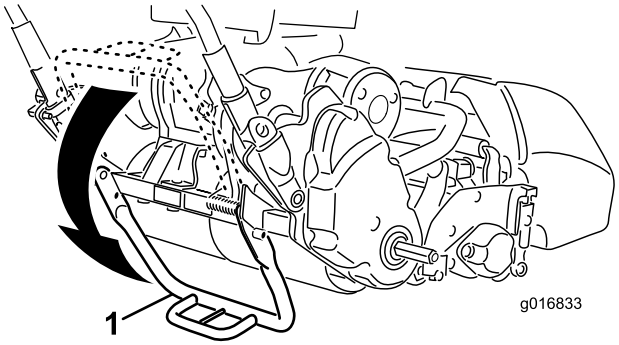

Kuva 20

1. Tukiteline
2. Tukitelineen lenkki

- Laske tukiteline ja lukitse se huoltoasentoon työntämällä lukitustappi paikalleen, jotta yksikkö ei kaatuisi taaksepäin kelaa irrotettaessa (Kuva 21).

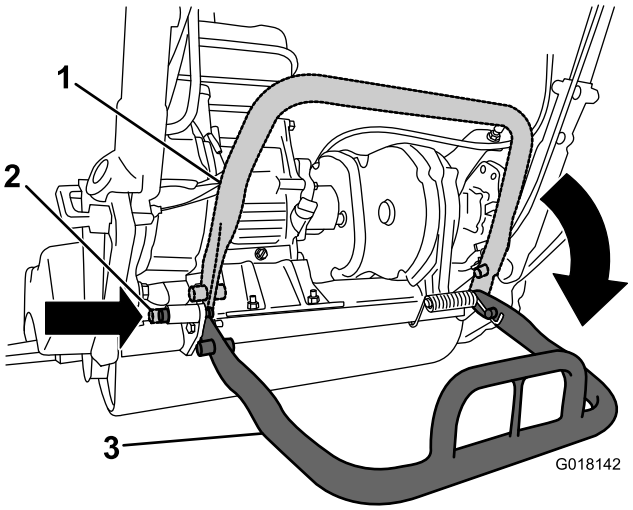

Kuva 21

1. Tukiteline sivuun käännettynä
2. Lukitustappi
3. Tukiteline käyttöasennossa

Tekniset tiedot

1800-ajoyksikkö

Leveys	82,5 cm
Korkeus	104,8 cm
Pituus keräin asennettuna	152,4 cm
Nettopaino (11-teräinen leikkuuyksikkö ja ruohonkeräin asennettuna)	117 kg
Leikkuuleveys	46 cm
Leikkuukorkeus	1,5–7,5 mm käytettäessä mikroleikkuuseen tarkoitettua kiinteää terää
Leikkuutaajuus	Säädettävä (lisätietoja on leikkuuyksikön käyttöoppaassa)

2100-ajoyksikkö

Leveys	90,1 cm
Korkeus	104,8 cm
Pituus keräin asennettuna	152,4 cm
Nettopaino (11-teräinen leikkuuyksikkö ja ruohonkeräin asennettuna)	117,9 kg
Leikkuuleveys	53,3 cm

2100-ajoyksikkö (cont'd.)

Leikkuukorkeus	1,5–7,5 mm käytettäessä mikroleikkuuseen tarkoitettua kiinteää terää
Leikkuutaajuus	Säädettävä (lisätietoja on leikkuuyksikön käyttöoppaassa)

Lisälaitteet/lisävarusteet

Koneeseen on saatavana valikoima Toron hyväksymiä lisälaitteita ja -varusteita, joiden avulla voidaan parantaa ja laajentaa sen ominaisuuksia. Ota yhteys valtuutettuun huoltoliikkeeseen tai jälleenmyyjään tai siirry osoitteeseen www.Toro.com, jossa on luettelo hyväksytyistä lisälaitteista ja -varusteista.

Käyttö

Huomaa: Koneen vasen ja oikea puoli määritellään normaalista käyttöasennosta käsin.

Muista aina turvallisuus

Lue huolellisesti kaikki turvallisuusohjeet ja perehdy merkintöihin. Nämä tiedot auttavat suojaamaan sinua ja sivullisia loukkaantumiselta.

Moottorin öljymäärän tarkistus

Tarkista moottorin öljymäärä ennen jokaista käyttökertaa tai 8 käyttötunnin välein. Katso kohta Moottorin öljymäärän tarkistus.

Polttoainesäiliön täyttö

Polttoainesäiliön tilavuus on 3,0 l

- Moottori toimii parhaiten, kun käytetään vain puhdasta ja uutta lyijytöntä bensiiniä, jonka tieoktaaniluku (pumppuoktaaniluku) on vähintään 87 (RON + MON / 2).
- Happipitoisia lisäaineita (enintään 10 % etanolia tai 15 % MTBE:tä) sisältävää polttoainetta voidaan käyttää.
- Etanoliseosbensiiniä, jossa on enemmän kuin 10 tilavuusprosenttia etanolia (kuten E15 tai E85), **ei saa** käyttää. Tämä voi aiheuttaa toimintaongelmia tai moottorivaurioita, joita takuu ei kata.
- Metanolia sisältävää bensiiniä **ei saa** käyttää.
- Polttoainetta **ei saa** säilyttää talven yli polttoainesäiliössä tai -astioissa, ellei polttoaineeseen ole lisätty stabilointiainetta.
- Bensiiniin **ei saa** lisätä öljyä.

⚠ VAARA

Bensiini on haitallista tai tappavaa nieltynä. Pitkäaikainen altistuminen höyryille voi aiheuttaa vakavan tapaturman ja sairauksia.

- **Vältä höyryjen hengittämistä.**
- **Pidä kasvot etäällä jakelupistoolista ja polttoainesäiliöstä tai lisäaineaukosta.**
- **Älä päästä polttoainetta silmiin tai iholle.**

⚠ HENGENVAARA

Tietyissä oloissa bensiini on hyvin tulenarkaa ja räjähdysherkkää. Bensiinin aiheuttama tulipalo tai räjähdys voi aiheuttaa palovammoja ja omaisuusvahinkoja.

- **Täytä polttoainesäiliö ulkona avoimessa tilassa, kun moottori on jäähtynyt. Läikkynyt bensiini tulee pyyhkiä pois.**
- **Polttoainesäiliötä ei saa täyttää aivan täyteen. Kun kone on tasaisella alustalla, lisää bensiiniä säiliöön, kunnes pinta on muoviosan ylälaipan tasalla. Säiliöön jäävä tyhjä tila on tarpeen bensiinin laajenemista varten.**
- **Älä tupakoi bensiiniä käsitellessäsi ja pysy kaukana avotulesta tai paikoista, joissa kipinä voi sytyttää bensiinihuurut.**
- **Bensiiniä tulee säilyttää sille hyväksytyssä säiliössä, joka tulee pitää poissa lasten ulottuvilta. Älä osta bensiiniä enempää kuin 30 päivän tarpeeseen.**
- **Bensiiniastiat tulee aina asettaa maahan pois ajoneuvosta ennen tankkaamista.**
- **Bensiiniastioita ei saa täyttää ajoneuvon sisällä tai kuorma-auton tai perävaunun lavalla, sillä sisämatot tai muoviset lavan päällysteet saattavat eristää astian ja hidastaa staattisen sähkön purkautumista.**
- **Poista polttoainekäyttöiset laitteet kuorma-autosta tai perävaunusta ja tankkaa laite, kun sen pyörillä on kosketus maahan, mikäli tämä on käytännössä mahdollista.**
- **Jos se ei ole mahdollista, tankkaa tällainen laite kannettavasta astiasta kuorma-auton tai perävaunun lavalla mieluummin kuin bensiinin jakelupistoolilla.**
- **Jos jakelupistoolia on käytettävä, pidä pistoolia polttoainesäiliön reunaa tai astian aukkoa vasten koko tankkaamisen ajan.**

1. Puhdista polttoainesäiliön korkin ympäristö ja irrota korkki (Kuva 22). Täytä polttoainesäiliö lyijyttömällä bensiinillä enintään sihdin alaosaan saakka. Älä täytä liikaa.

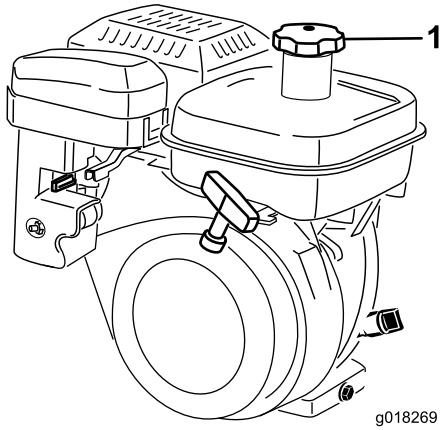

Kuva 22

1. Polttoainesäiliön korkki

2. Asenna polttoainesäiliön korkki tiukasti paikalleen ja pyyhi roiskunut bensiini.

Kahvan korkeuden säätö

Huomaa: Toimitetun laitteen kahva on säädetty alimpaan asentoon. Laitetta käytetään yleensä niin, että kahva on avattu mahdollisimman pitkäksi.

1. Avaa kolme lukkopulttia ja mutteria, joilla kahvan molemmat puolet on kiinnitetty kahvan pidikkeisiin (Kuva 23).

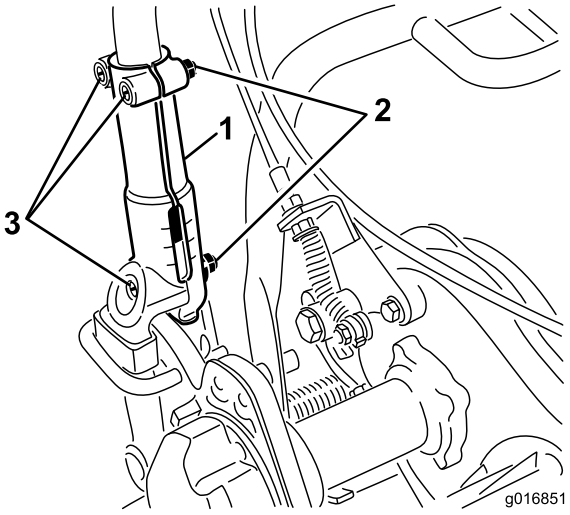

Kuva 23

1. Kahvan pidike
2. Mutteri
3. Lukkopultit

2. Vedä kahvaa ylös hitaasti ja tasaisesti molemmilta puolilta, kunnes se on halutussa käyttöasennossa.
3. Lukitse säätö kiristämällä lukkopultit ja mutterit.

Kahvan kulman säätö

1. Irrota sokat kahvan pidättimistä ruohonleikkurin kummaltakin puolelta (Kuva 24).

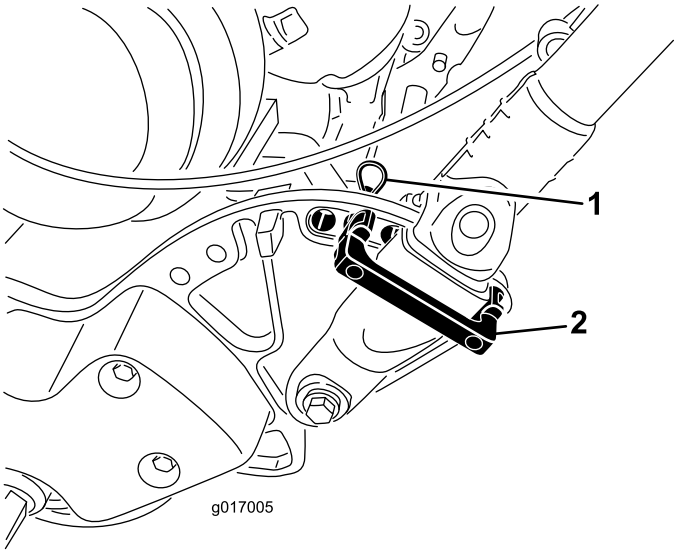

Kuva 24

1. Sokka
2. Kahvan pidätin

2. Tue kahvaa samalla kun irrotat sokat kummaltakin puolelta ja käännä kahva haluttuun käyttöasentoon (Kuva 24).
3. Asenna kahvan pidättimet ja sokat.

Moottorin käynnistys ja sammutus

Huomaa: Tässä osassa käsiteltävien ohjauslaitteiden kuvat ja kuvaukset ovat käyttöä käsittelevän osan luvussa Ohjauslaitteet.

Moottorin käynnistys

Huomaa: Varmista, että sytytystulpan johto on kiinnitetty sytytystulppaan.

1. Varmista, että vetovipu ja kelan käyttövipu ovat Vapautettu-asennossa.

   Huomaa: Moottori ei käynnisty, jos vetovipu on kytkettynä.
2. Siirrä virtakytkin Päällä-asentoon.
3. Siirrä kaasuvipu nopealle.
4. Avaa polttoaineen sulkuventtiili moottorista.
5. Aseta rikastinvipu puoliavoimeen asentoon käynnistäessäsi kylmää moottoria. Rikastusta ei ehkä tarvita, kun käynnistetään lämmintä moottoria.
6. Vedä narukäynnistimen kahvaa ulospäin, kunnes se kytkeytyy, ja käynnistä sitten moottori vetämällä kahvaa voimakkaasti. Avaa rikastin, kun moottori lämpenee.

   Tärkeää: Älä vedä narukäynnistimen narua ääriasentoon tai päästä irti käynnistimen kahvasta narun ollessa ulkona; naru voi katketa ja käynnistin voi vaurioitua.

Moottorin pysäytys

1. Aseta ajovipu ja kelan käyttövipu Vapautettu-asentoon, kaasuvipu hitaalle ja virtakytkin pois päältä.
2. Sytytystulpan johto on irrotettava sytytystulpasta ennen koneen varastoimista, jotta moottori ei voi käynnistä vahingossa.
3. Sulje polttoaineen sulkuventtiili ennen ruohonleikkurin varastoimista tai kuljettamista ajoneuvolla.

Kuljetus

Huomaa: Älä käytä leikkurin moottoria perävaunussa kuljetuksen aikana, sillä se saattaa vahingoittaa leikkuria.

Jos lisävarusteena toimitettavia kuljetuspyöriä ei asenneta, siirry vaiheeseen 4.

1. Paina tukiteline alas jalalla ja vedä kahvan tukea ylös, kunnes tukiteline on kiertynyt eteenpäin keskikohdan yli.
2. Asenna kuljetuspyörät.
3. Vapauta tukiteline vetämällä kahvasta ja laskemalla ruohonleikkurin takaosa kuljetuspyörien varaan.
4. Varmista, että vetovipu ja kelan käyttövipu ovat Vapautettu-asennossa, ja käynnistä moottori.
5. Aseta kaasuvipu Hidas-asentoon. Kallista koneen etuosaa hitaasti ylöspäin, jotta vetopyörä kytkeytyy, ja lisää hitaasti moottorin pyörimisnopeutta.
6. Säädä kaasua käyttääksesi konetta halutulla nopeudella ja kuljeta leikkuri haluamaasi määränpäähän.

Ruohonleikkuun valmistelutyöt

1. Palauta vetovipu Vapautettu-asentoon, aseta kaasu hitaalle ja sammuta moottori.
2. Paina tukiteline alas jalalla ja vedä kahvan tukea ylös, kunnes tukiteline on kiertynyt eteenpäin keskikohdan yli.
3. Irrota kuljetuspyörät.
4. Laske laite varovasti tukitelineeltä.

Ruohonleikkuu

Koneen asianmukainen käyttö takaa sujuvimman ruohonleikkuun.

Tärkeää: Leikkuujäte toimii leikkuun aikana voiteluaineen tavoin. Leikkuuyksikön liiallinen käyttö ilman leikkuujätteitä saattaa vaurioittaa leikkuuyksikköä.

Ennen ruohonleikkuuta

Varmista, että leikkuri on oikein säädetty ja asetettu tasaisesti kelan molemmille reunoille. Ruohonleikkurin virheelliset

säädöt tulevat esiin leikatussa nurmessa. Poista kaikki ylimääräiset esineet leikkuualueelta ennen leikkausta. Älä päästä ruohonleikkurin läheisyyteen tai käyttöalueelle ketään, etenkään lapsia tai lemmikkieläimiä.

Leikkuumenetelmä

Leikkaa ruohoa suoraan eteen ja taaksepäin ruohokentän poikki. Vältä pyörivää liikettä tai leikkurin kääntämistä nurmella; nämä voivat vaurioittaa nurmea. Käännä leikkuri nostamalla se irti nurmesta nostamalla leikkuukelaa (paina kahva alas) ja kytkemällä vetorumpu käyttöön. Leikkaa ruohoa normaalilla kävelynopeudella. Nopea vauhti säästää vain hieman aikaa ja tuloksena on huonolaatuinen leikkuujälki.

Suora linja ja sopiva etäisyys edellisen leikkuuradan reunasta on helpompi säilyttää ruohonkeräimessä olevien ohjausviivojen avulla (Kuva 25).

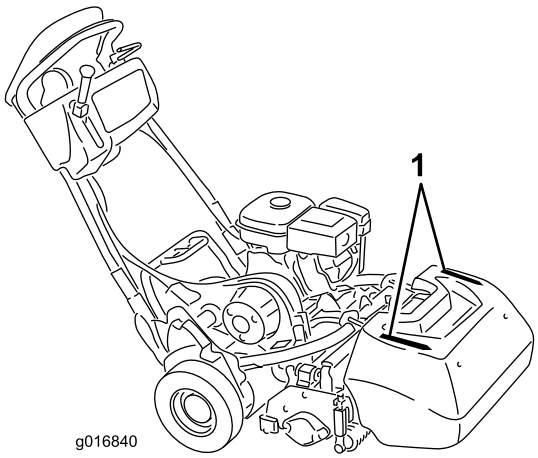

Kuva 25

1. Ohjausviivat

Käyttö heikossa valaistuksessa

Jos ruohonleikkuria käytetään heikoissa valaistusolosuhteissa, on suositeltavaa asentaa lisävarusteena saatava LED-valosarja 04265.

Tärkeää: Älä käytä tässä leikkurissa muita valojärjestelmiä, sillä ne eivät toimi oikein moottorin AC-ulostulon kanssa.

Ohjauslaitteiden käyttö

Ohjauslaitteiden käyttö ruohonleikkuun aikana:

1. Käynnistä moottori, aseta kaasuvipu alhaiselle nopeudelle, nosta leikkuuyksikkö painamalla kahva alas, paina käyttäjän pitokytkin alas, aseta vetovipu Kytketty-asentoon ja kuljeta ruohonleikkuri nurmen reunalle (Kuva 26).
2. Siirrä vetovipu Vapautettu-asentoon ja kytke kelan käyttövipu (Kuva 26).

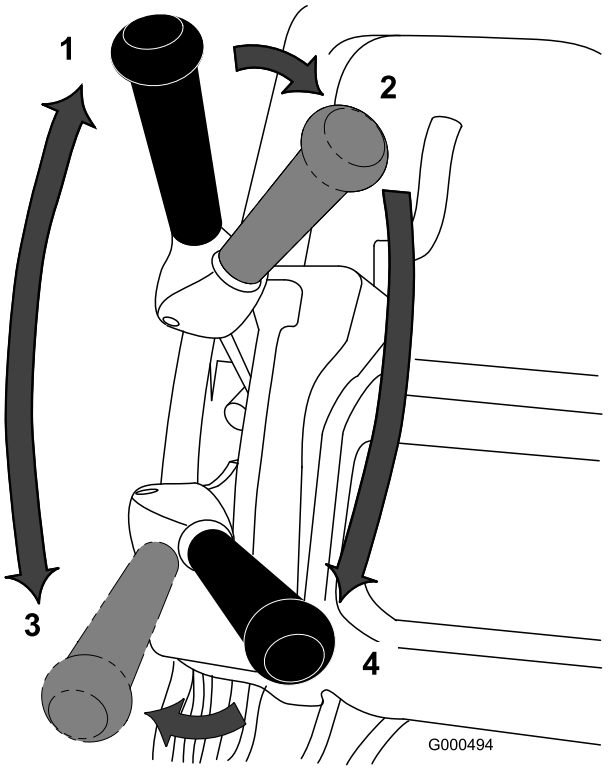

Kuva 26

1. Vetopyörä – vapaa
2. Vetopyörä vapaalla ja kelan käyttö vapautettuna
3. Vetopyörä – kytketty (kuljetus)
4. Vetopyörä ja kelan käyttö kytkettynä

3. Aseta vetovipu Kytketty-asentoon ja lisää kaasua, kunnes ruohonleikkuri liikkuu haluamallasi nopeudella. Aja leikkuri nurmelle, laske leikkurin etuosa alas ja aloita leikkaaminen (Kuva 26).

Leikkuun jälkeen

1. Aja leikkuri pois nurmelta, aseta kelan käyttövipu ja vetovipu Vapautettu-asentoon ja sammuta moottori.
2. Tyhjennä ruohonkeräin leikkuujätteestä, asenna keräin takaisin paikalleen leikkuriin ja aloita koneen siirtäminen.

Turvakytkimien toiminnan tarkistus

Huoltoväli: Aina ennen käyttöä tai päivittäin

⚠ VAROITUS

Jos turvakytkimet ovat irronneet tai vaurioituneet, kone saattaa toimia odottamattomalla tavalla ja aiheuttaa henkilövahinkoja.

- **Älä kajoa turvakytkimiin.**
- **Tarkista turvakytkimien toimivuus päivittäin ja vaihda mahdolliset vaurioituneet kytkimet ennen koneen käyttämistä.**

Käyttäjän pitokytkimen (OPC) turvakytkin

1. Paina tukiteline alas jalalla ja vedä kahvan tukea ylös, kunnes tukiteline on kiertynyt eteenpäin keskikohdan yli.
2. Käynnistä moottori.
3. Vapauta käyttäjän pitokytkin ja yritä kytkeä vetovipu (Kuva 27). Vetovivun ei pitäisi kytkeytyä. Jos vetovipu kytkeytyy, turvakytkimet on huollettava. Korjaa ongelma ennen koneen käyttöä. Katso kohta Turvakytkinten huolto.

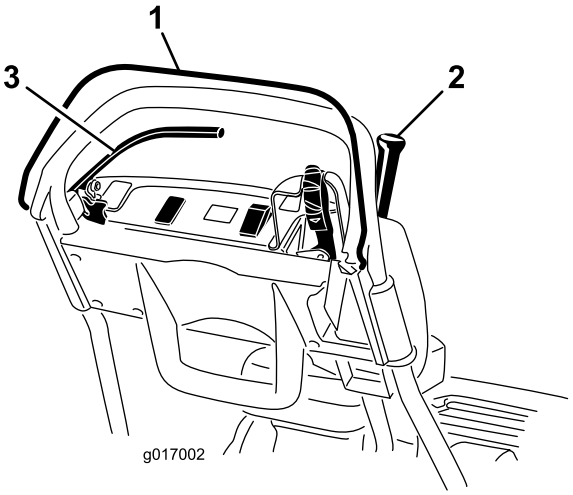

Kuva 27

1. Käyttäjän pitokytkin (OPC)
2. Vetovipu
3. Jarruvipu

4. Paina käyttäjän pitokytkin alas, kytke vetovipu ja vapauta käyttäjän pitokytkin (Kuva 27). Vetovivun pitäisi vapautua. Jos vetovipu ei vapaudu, turvakytkimet on huollettava. Korjaa ongelma ennen koneen käyttöä. Katso kohta Turvakytkinten huolto tai Vedon käyttövivun säätö.
5. Paina käyttäjän pitokytkin alas, siirrä vaihdevipu vasemmalle, kytke vetopyörä ja kelan käyttö ja vapauta käyttäjän pitokytkin (Kuva 27). Vetovivun pitäisi vapautua. Jos vetovipu ei vapaudu, turvakytkimet on huollettava. Korjaa ongelma ennen koneen käyttöä. Katso kohta Turvakytkinten huolto, Vedon käyttövivun säätö tai Kelan käyttövivun säätö.
6. Paina käyttäjän pitokytkin alas ja kytke vetopyörä ja kelan käyttö siirtämällä vaihdevipu vasemmalle. Vapauta sitten kelan käyttö siirtämällä vaihdevipu oikealle (Kuva 27). Kelan käytön pitäisi vapautua. Jos vetovipu ei vapaudu, turvakytkimet on huollettava. Korjaa ongelma ennen koneen käyttöä. Katso kohta Kelan käyttövivun säätö.
7. Laske laite varovasti tukitelineeltä.

Vedon turvakytkin

1. Paina tukiteline alas jalalla ja vedä kahvan tukea ylös, kunnes tukiteline on kiertynyt eteenpäin keskikohdan yli.
2. Paina käyttäjän pitokytkin alas, kytke vetovipu ja aseta moottorin ohjaimet käynnistysasentoon (Kuva 27). Yritä käynnistää moottori. Moottori ei saa käynnistyä. Jos moottori käynnistyy, turvakytkimet on huollettava. Korjaa ongelma ennen koneen käyttöä. Katso kohta Turvakytkinten huolto.
3. Laske laite varovasti tukitelineeltä.

Jarrun turvakytkin

1. Paina tukiteline alas jalalla ja vedä kahvan tukea ylös, kunnes tukiteline on kiertynyt eteenpäin keskikohdan yli.
2. Vapauta vetovipu, kytke käyttöjarru ja aseta moottorin ohjaimet käynnistysasentoon (Kuva 27). Yritä käynnistää moottori. Moottorin on käynnistyttävä. Jos moottori ei käynnisty, turvakytkimet on huollettava. Korjaa ongelma ennen koneen käyttöä. Katso kohta Turvakytkinten huolto.
3. Käynnistä moottori, kytke käyttöjarru (ei seisontajarrua), paina käyttäjän pitokytkin alas ja kytke vetovipu (Kuva 27). Moottorin on pyrittävä vastustamaan jarrua, mutta moottori ei saa sammua. Jos moottori sammuu välittömästi, turvakytkimet on huollettava. Korjaa ongelma ennen koneen käyttöä. Katso kohta Turvakytkinten huolto.
4. Käynnistä moottori, kytke seisontajarrun salpa, paina käyttäjän pitokytkin alas ja kytke vetovipu (Kuva 27). Moottorin on sammuttava. Jos moottori ei sammu, turvakytkimet on huollettava. Korjaa ongelma ennen koneen käyttöä. Katso kohta Turvakytkinten huolto.
5. Laske laite varovasti tukitelineeltä.

Vaihteiston vapautus

Jos laite vioittuu, rumpu voidaan irrottaa vaihteistosta, jolloin laitetta voidaan siirtää.

1. Paikanna laitteen oikeasta takakulmasta käytön kotelon rummun vieressä oleva vedon kytkentä-/vapautusvipu (Kuva 28).

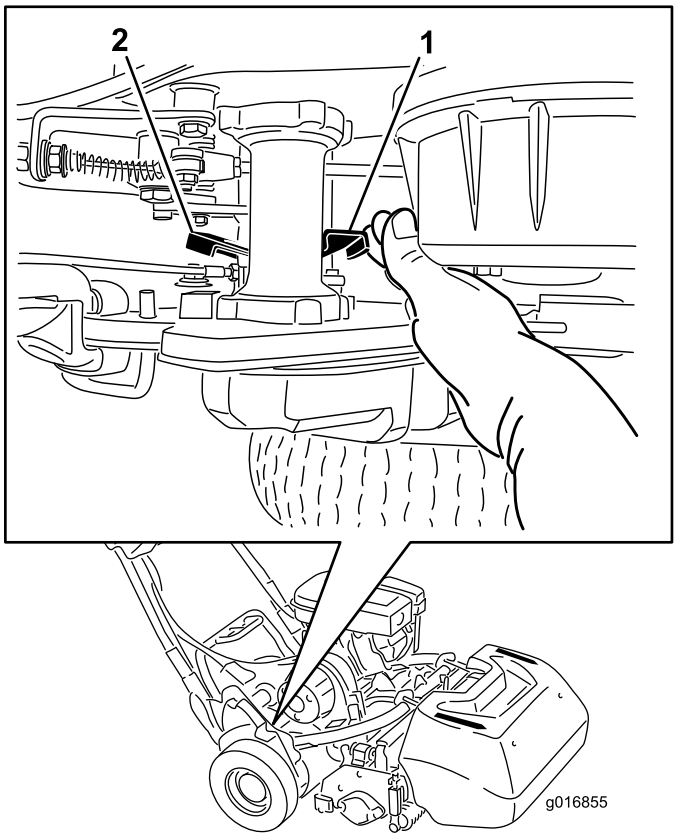

Kuva 28

1. Vedon kytkentä-/vapautusvipu kytkettynä
2. Vedon kytkentä-/vapautusvipu vapautettuna

2. Vapauta vaihteisto rummusta kääntämällä vipua taaksepäin.

   Tärkeää: Työnnä vipua edestä, jotta jousikuormitteinen vipu ei iskeydy kättä vasten.

3. Siirrä konetta tarpeen mukaan.

   Tärkeää: Älä hinaa konetta, mikäli mahdollista. Jos se on välttämätöntä, suurin sallittu hinausnopeus on 4,8 km/h ja vaihteisto on irrotettava rummusta. Jos näin ei tehdä, on hyvin todennäköistä, että laite vaurioituu.

4. Kun hinaus on suoritettu, kytke vaihteisto rumpuun kääntämällä vipua myötäpäivään.

Huomaa: Jarru toimii yhä, vaikka vaihteisto on irrotettu rummusta.

Koneen varustelu nurmiolosuhteiden mukaan

Varustele kone nurmen mukaan seuraavan taulukon avulla.

Runkopalkit: Vakio ja lisävaruste (Flex/eFlex 2100 -leikkurit)			
Osan numero	**Kuvaus**	**Aggressiivisuus**	**Kommentteja**
106-2468-01	Ei-aggressiivinen	Vähemmän	Punainen
99-3794-03	Aggressiivinen	Enemmän	Musta, vakio
Runkopalkit: Vakio ja lisävaruste (Flex/eFlex 1800 -leikkurit)			
110-2282-01	Ei-aggressiivinen	Vähemmän	Punainen
110-2281-03	Aggressiivinen	Enemmän	Musta, vakio

Kiinteät terät: Vakio ja lisävaruste (Flex/eFlex 2100 -leikkurit)			
Osan numero	**Kuvaus**	**Leikkuukorkeusalue**	**Kommentteja**
115-1880	Microcut-EdgeMax	1,6–3,2 mm	Vakio
93-4262	Mikroleikkuu	1,6–3,2 mm	
108-4303	Jatkettu mikroleikkuu	1,6–3,2 mm	Kevyempi
115-1881	Tournament-EdgeMax	3,2–6,4 mm	
93-4263	Tournament	3,2–6,4 mm	
108-4302	Pitkä Tournament	3,2–6,4 mm	Kevyempi
93-4264	Matala leikkuukorkeus	6,4 mm:stä alkaen	
Kiinteät terät: Vakio ja lisävaruste (Flex/eFlex 1800 -leikkurit)			
117-1530	Microcut-EdgeMax	1,6–3,2 mm	Vakio
98-7261	Mikroleikkuu	1,6–3,2 mm	
110-2300	Jatkettu mikroleikkuu	1,6–3,2 mm	Kevyempi
98-7260	Tournament	3,2–6,4 mm	
117-1532	Tournament-EdgeMax	3,2–6,4 mm	
110-2301	Matala leikkuukorkeus	6,4 mm:stä alkaen	

Rullat (Flex/eFlex 2100 -leikkurit)			
Osan numero	**Kuvaus**	**Halkaisija/materiaali**	**Kommentteja**
04255	Kapea Wiehle	6,4 cm / alumiini	
04256	Leveä Wiehle	6,4 cm / alumiini	Enemmän syvyyttä
04257	Täysi rulla	6,4 cm / teräs	Vähiten syvyyttä
04258	Kapea Wiehle, pitkä	6,4 cm / alumiini	Enemmän sivutukea, 4,3 cm pitempi
115-7356	Takarulla	5,1 cm / alumiini	Vakiotakarulla
120-9595	Takarulla	5,1 cm / teräs	Terästakarulla
Rullat (Flex/eFlex 1800 -leikkurit)			
120-9607	Kapea Wiehle	6,4 cm / alumiini	
120-9609	Leveä Wiehle	6,4 cm / alumiini	Enemmän syvyyttä
120-9611	Täysi rulla	6,4 cm / teräs	Vähiten syvyyttä
121-4681	Kapea Wiehle, pitkä	6,4 cm / alumiini	Enemmän sivutukea, 4,3 cm pitempi
120-9605	Takarulla	5,1 cm / alumiini	Vakiotakarulla

Kunnossapito

Huomaa: Koneen vasen ja oikea puoli määritellään normaalista käyttöasennosta käsin.

Tärkeää: Kun yksikköä käytetään Trans Pro 80:n kanssa, perävaunussa on käytettävä pysäyttimiä konetta huollettaessa. Kaatuminen voi johtaa polttoaineen roiskumiseen.

Kiskoramppisarjan pysäytin edellyttää harjan varren tai vastaavan asettamista pyörien takana oleviin aukkoihin.

Kunnossapitotaulukko

Huoltoväli	Huoltotoimenpide
20 ensimmäisen käyttötunnin jälkeen	• Vaihda moottoriöljy. • Puhdista polttoainekuppi ja sihti.
Aina ennen käyttöä tai päivittäin	• Tarkasta turvakytkimien toiminta. • Tarkista moottoriöljyn määrä. • Tarkista käyttäjän pitokytkimen turvakytkinjärjestelmä.
50 käyttötunnin välein	• Vaihda moottoriöljy. • Puhdista ilmanpuhdistin (useammin, mikäli olosuhteet ovat likaiset tai pölyiset).
100 käyttötunnin välein	• Vaihda paperinen ilmansuodatinpanos (useammin pölyisissä ja likaisissa oloissa). • Tarkista sytytystulppa. • Puhdista polttoainekuppi ja sihti.
500 käyttötunnin välein	• Puhdista kaasutin. • Tarkasta imu- ja pakoventtiilit. Säädä tarvittaessa.
1000 käyttötunnin välein	• Vaihda polttoaineputki • Tarkasta kelan käyttöhihna • Tarkasta vaihteiston laakerit. Vaihda tarvittaessa.
Ennen varastointia	• Maalaa kuluneet pinnat.

Tärkeää: Lisää huoltotoimenpiteitä on moottorin käyttöohjeessa.

Päivittäisen huollon tarkastuslista

Tärkeää: **Ota tästä sivusta kopioita.**

Tarkistettavat kohdat	Viikolle:						
	Ma	Ti	Ke	To	Pe	La	Su
Tarkista turvajärjestelmän toiminta.							
Tarkista seisontajarrujen toiminta.							
Tarkista, että kantasaranat liikkuvat vapaasti.							
Tarkista polttoaineen määrä.							
Tarkista moottoriöljyn määrä.							
Tarkista ilmansuodatin.							
Puhdista moottorin jäähdytysrivat.							
Kuuntele, kuuluuko moottorista epätavallisia ääniä.							
Kuuntele, kuuluuko käytettäessä outoja ääniä.							
Tarkista kelan ja kiinteän terän kohdistus.							
Tarkista leikkuu-korkeussäätö.							
Korjaa maalipinnan vauriot.							

Todetut viat		
Tarkastuksen suoritti:		
Vika	Päivämäärä	Tiedot

Moottorin huolto

Moottoriöljyn huolto

Ennen koneen käynnistämistä kampikammioon on lisättävä noin 0,6 l viskositeetiltaan oikeaa öljyä. Moottorissa voidaan käyttää kaikkia korkealaatuisia öljyjä, joiden API-huoltoluokitus (American Petroleum Institute) on vähintään SE. Öljyn viskositeetti – paino – on valittava ympäristölämpötilan mukaan. Kuva 29 näyttää lämpötilan mukaiset viskositeettisuositukset.

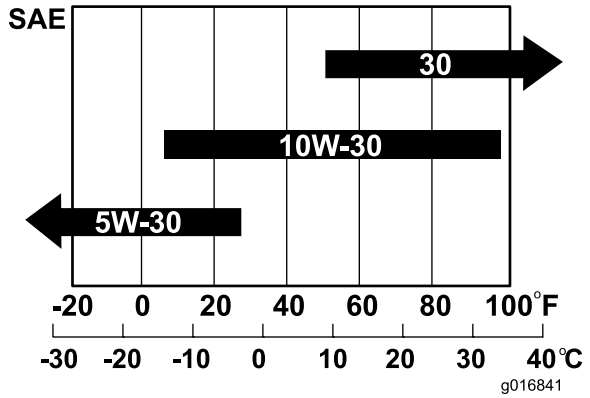

Kuva 29

Huomaa: Moniasteöljyjen (5W-20, 10W-30 ja 10W-40) käyttö lisää öljyn kulutusta. Tarkista öljypinta useammin, kun käytät niitä.

Moottorin öljymäärän tarkistus

Huoltoväli: Aina ennen käyttöä tai päivittäin

Huomaa: Paras aika tarkistaa moottoriöljy on moottorin ollessa viileä ennen päivän ensimmäistä käynnistystä. Jos moottori on ollut käynnissä, anna öljyn valua takaisin öljypohjaan ainakin 10 minuutin ajan ennen tarkistusta. Jos öljyn taso on mittatikun L-merkinnän kohdalla tai sen alapuolella, lisää öljyä mittatikun H-merkintään saakka. ÄLÄ TÄYTÄ LIIAN TÄYTEEN. Jos öljyn pinta on mittatikun H- ja L-merkintöjen välissä, öljyä ei tarvitse lisätä.

1. Irrota kuljetuspyörät (jos asennettu).
2. Aseta ruohonleikkuri siten, että moottori on vaakasuorassa, ja puhdista mittatikun ympäristö (Kuva 30).

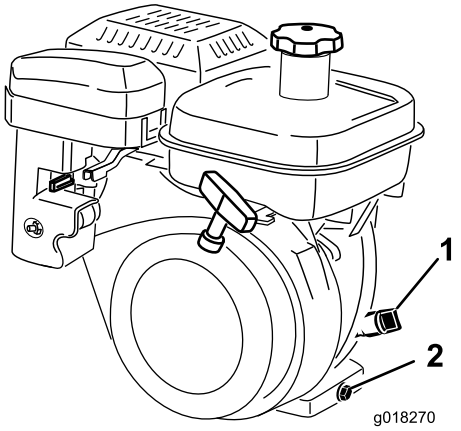

Kuva 30

1. Mittatikku
2. Tyhjennystulppa

3. Irrota mittatikku kiertämällä sitä vastapäivään (Kuva 30).
4. Pyyhi mittatikku puhtaaksi ja aseta se täyttöaukkoon. Älä kierrä mittatikkua kiinni täyttöaukkoon. Irrota mittatikku ja tarkista öljyn määrä. Jos öljyä on vähän, lisää öljyä vain sen verran, että öljyn pinta nousee mittatikun H- ja L-merkkien väliin (Kuva 30). Tarkista öljytaso uudelleen. Älä täytä liikaa.

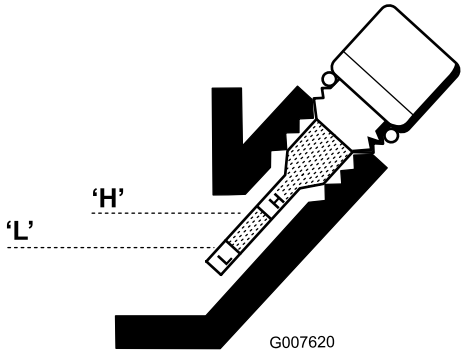

Kuva 31

5. Asenna mittatikku takaisin paikalleen ja pyyhi mahdollisesti roiskunut öljy pois.

Moottoriöljyn vaihto

Huoltoväli: 20 ensimmäisen käyttötunnin jälkeen
50 käyttötunnin välein

1. Käynnistä moottori ja anna sen käydä muutama minuutti, jotta öljy lämpiää.
2. Aseta tyhjennysastia tyhjennystulpan alapuolelle koneen takaosaan (Kuva 30). Avaa tyhjennystulppa.
3. Kallista leikkuria ja moottoria taaksepäin painamalla kahvaa, jolloin kaikki öljy valuu tyhjennysastiaan.
4. Asenna tyhjennystulppa ja täytä kampikammio määrityksen mukaisella öljyllä; katso Moottorin öljymäärän tarkistus.
5. Pyyhi läikkynyt öljy pois.

6. Hävitä käytetty öljy asianmukaisesti. Noudata paikallisten viranomaisten ohjeita.

Ilmanpuhdistimen huolto

Huoltoväli: 50 käyttötunnin välein

1. Varmista, että sytytystulpan johto on irti.
2. Avaa siipimutteri, jolla ilmanpuhdistimen suojus on kiinnitetty ilmanpuhdistimeen, ja irrota suojus. Puhdista suojus huolellisesti (Kuva 32 ja Kuva 33).

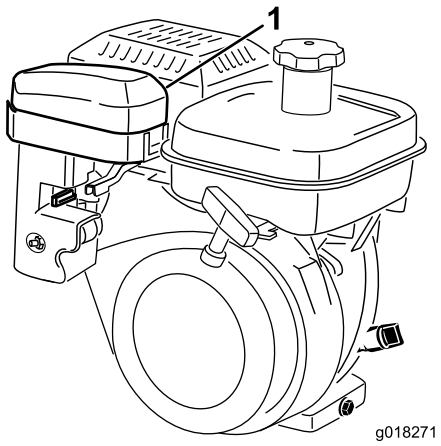

Kuva 32

1. Ilmanpuhdistimen suojus

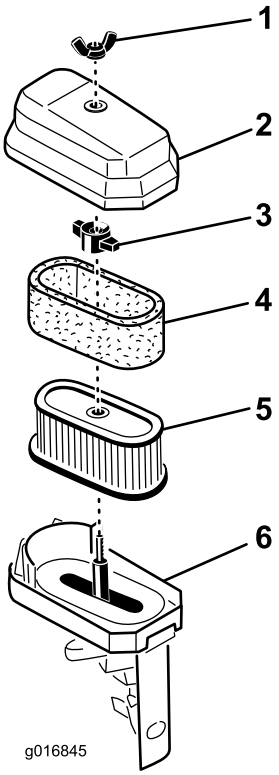

Kuva 33

1. Siipimutteri
2. Ilmanpuhdistimen suojus
3. Siipimutteri
4. Vaahtomuovipanos
5. Paperipanos
6. Ilmanpuhdistimen kanta

3. Jos vaahtomuovipanos on likainen, irrota se paperipanoksesta (Kuva 33). Puhdista se huolellisesti.
   A. Pese vaahtomuovipanos lämpimässä veden ja nestesaippuan liuoksessa. Purista lika pois, mutta älä väännä panosta, sillä vaahtomuovi saattaa repeytyä.
   B. Kuivaa käärimällä puhtaaseen liinaan. Purista liinaa ja vaahtomuoviosaa kuivaksi, mutta älä väännä, sillä vaahtomuovi saattaa repeytyä.
   C. Kyllästä panos puhtaalla moottoriöljyllä. Purista panosta, jotta liika öljy poistuu ja jotta öljy jakautuu tasaisesti. Panos on sopiva öljynkosteana.
4. Kun huollat vaahtomuovipanosta, tarkista paperipanoksen kunto. Vaihda tarvittaessa.

   Huomaa: Älä puhdista paperipanosta paineilmalla.
5. Aseta vaahtomuovipanos, paperipanos ja ilmanpuhdistimen suojus takaisin paikoilleen.

   Tärkeää: Älä käytä konetta ilman ilmanpuhdistinta, sillä se kuluttaa moottoria erittäin voimakkaasti ja vahingoittaa sitä.

Sytytystulpan huolto

Huoltoväli: 100 käyttötunnin välein

Käytä NGK BR 6HS -sytytystulppaa tai vastaavaa. Oikea kärkiväli on 0,6–0,7 mm.

1. Irrota sytytystulpan johto (Kuva 34).

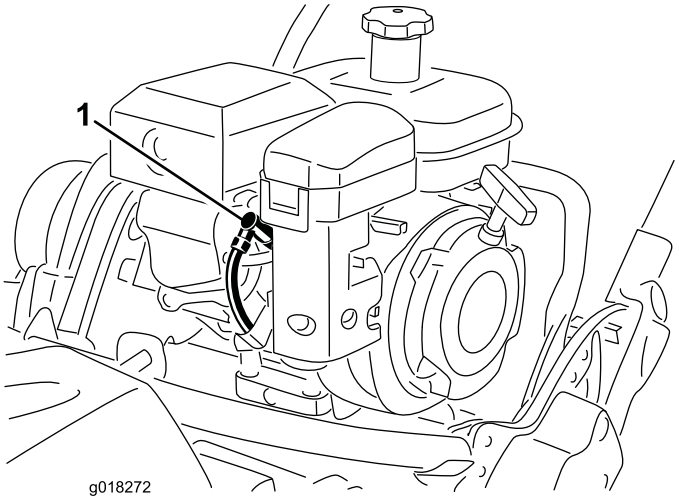

Kuva 34

1. Sytytystulpan johto

2. Puhdista sytytystulpan ympäristö ja irrota tulppa sylinterinkannesta.

   Tärkeää: Vaihda halkeillut, nokeentunut tai likainen sytytystulppa. Älä hiekkapuhalla, raaputa tai puhdista elektrodeja, sillä tulpasta saattaa irrota karstaa sylinteriin, mikä voi vaurioittaa moottoria.

3. Aseta kärkiväliksi 0,6–0,7 mm (Kuva 35). Asenna sytytystulppa, jonka kärkiväli on oikea, ja kiristä momenttiin23 N·m.

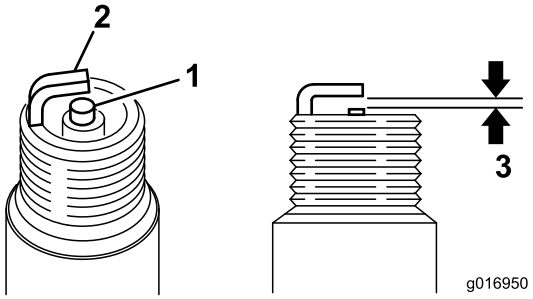

Kuva 35

1. Keskielektrodin eriste
2. Sivuelektrodi
3. Kärkiväli 0,6–0,7 mm

Polttoainejärjestelmän huolto

Polttoainekupin ja sihdin puhdistus

Huoltoväli: 20 ensimmäisen käyttötunnin jälkeen

100 käyttötunnin välein/Kuukausittain (kumpi saavutetaan ensin)

1. Sulje polttoaineen sulkuventtiili ja irrota polttoainekuppi suodattimen rungosta (Kuva 36).

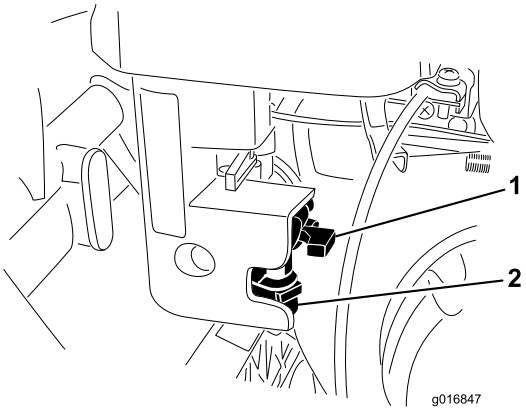

Kuva 36

1. Sulkuventtiili
2. Polttoainekuppi

2. Puhdista polttoainekuppi puhtaalla bensiinillä ja asenna takaisin paikalleen.
3. Irrota polttoainesäiliön korkki polttoainesäiliöstä (Kuva 37).

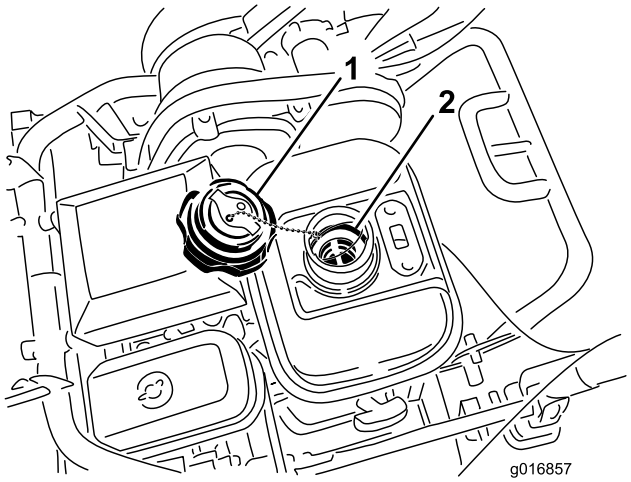

Kuva 37

1. Polttoainesäiliön korkki
2. Polttoainesäiliön sihti

4. Irrota polttoainesäiliön sihti polttoainesäiliöstä.
5. Puhdista sihti puhtaalla bensiinillä ja asenna takaisin säiliöön.

6. Asenna polttoainesäiliön korkki polttoainesäiliöön.

Polttoaineputken vaihto

Huoltoväli: 1000 käyttötunnin välein

Vaihda polttoaineputki 1 000 käyttötunnin välein. Jos putkesta vuotaa polttoainetta, se on vaihdettava heti.

Sähköjärjestelmän huolto

Vedon turvakytkimen huolto

Noudata seuraavia ohjeita, jos kytkintä on säädettävä tai jos se on vaihdettava.

1. Varmista, että moottori ei ole käynnissä.
2. Irrota ohjauspaneeli.
3. Kytke vetovipu.

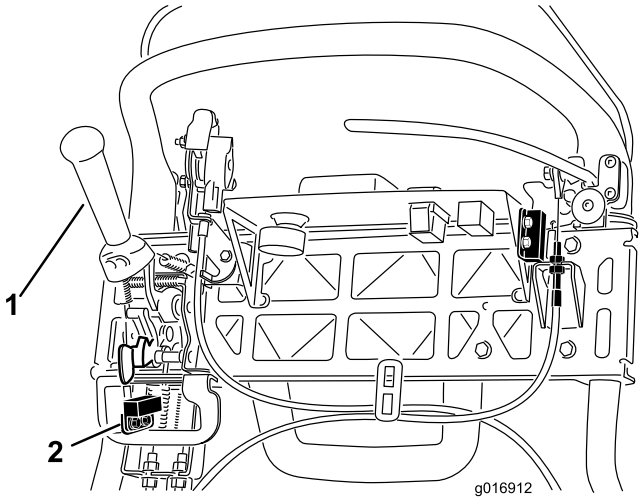

Kuva 38

1. Vetovipu
2. Turvakytkin

4. Löysää turvakytkimen kiinnittimiä (Kuva 38).
5. Aseta vetovivun ja turvakytkimen väliin välilevy, jonka paksuus on 1,6 mm (Kuva 38).
6. Kiristä turvakytkimen kiinnittimet.
7. Kytke vetovipu ja tarkista väli. Normaali käyttöalue on 0,76–3,05 mm. Kun vetovipu on kytketty, tarkista, että turvakytkimessä ei kulje sähkövirtaa. Vaihda kytkin tarvittaessa.

Jarrun turvakytkimen huolto

1. Varmista, että moottori ei ole käynnissä.
2. Irrota ohjauspaneeli.
3. Kytke käyttöjarrun vipu ja kytke seisontajarrun salpa.
4. Löysää turvakytkimen kiinnittimiä (Kuva 39).

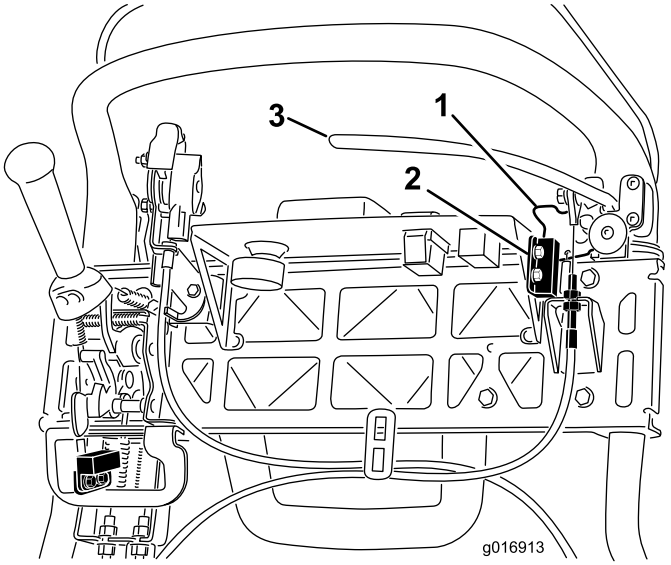

Kuva 39

1. Seisontajarrun salpa
2. Turvakytkin
3. Käyttöjarrun vipu

5. Aseta seisontajarrun salvan ja turvakytkimen väliin välilevy, jonka paksuus on 1,6 mm (Kuva 39).
6. Kiristä turvakytkimen kiinnittimet. Tarkista rako uudelleen. Salpa ei saa koskettaa kytkintä.
7. Kytke jarruvipu ja käännä salpaa. Varmista, että kytkimessä ei kulje sähkövirtaa. Vaihda kytkin tarvittaessa.

Jarrujen huolto

Käyttö- ja seisontajarrun säätö

Jos käyttö- tai seisontajarru luistaa käytön aikana, kaapelia on säädettävä.

1. Aseta käyttö-/seisontajarrun vipu Pois-asentoon.
2. Irrota ohjauspaneeli.
3. Kiristä vaijeria löysäämällä vaijerin ylempää vastamutteria ja kiristämällä vaijerin alempaa vastamutteria (Kuva 40), kunnes seisontajarrun salvan vapauttamiseen tarvitaan jarruvivun kahvaan kohdistuva 156 N:n voima. Älä säädä liikaa, ettei jarruhihna laahaa.

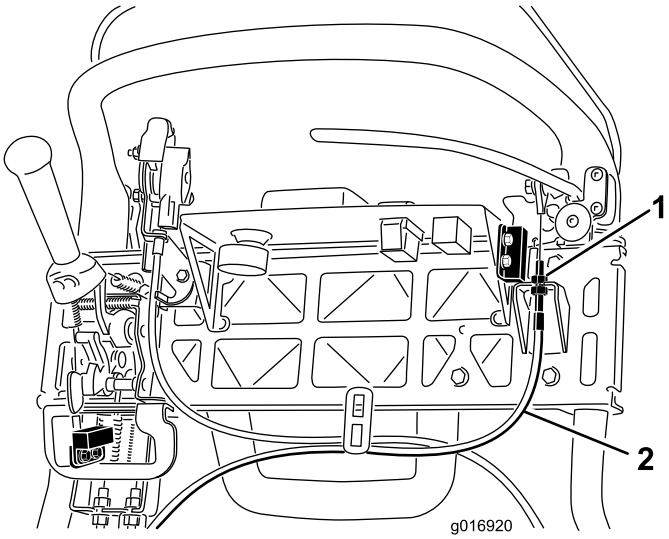

Kuva 40

1. Vastamutterit
2. Käyttöjarrun vaijeri

Hihnan huolto

Kelan käyttöhihnan tarkastus

Huoltoväli: 1000 käyttötunnin välein

Varmista, että kelan käyttöhihna on kiristetty oikein. Tämä varmistaa koneen oikean toiminnan ja estää tarpeetonta kulumista. Tarkista hihna säännöllisesti.

1. Avaa hihnasuojusta kiinnittävä laippakantapultti ja irrota hihnasuojus, jotta hihna tulee näkyviin (Kuva 41).

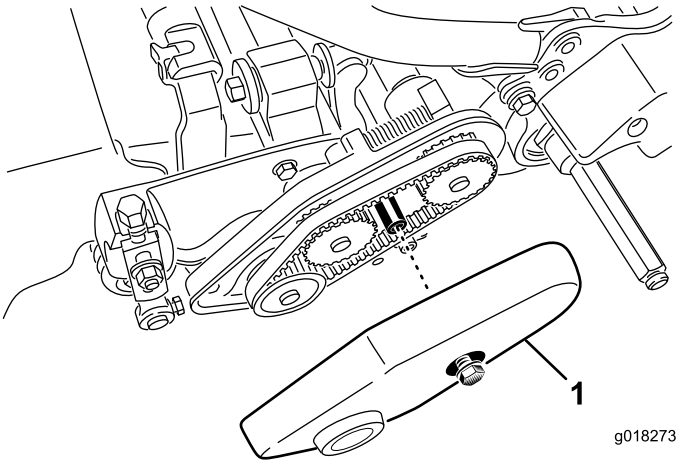

Kuva 41

1. Hihnasuojus

2. Hihnan kireyden säätö:
   A. Avaa laakeripesän kiinnitysmutteri (Kuva 42).

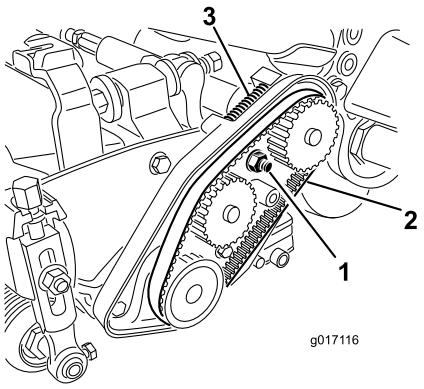

Kuva 42

1. Laakeripesän kiinnitysmutteri
2. Kelan käyttöhihna
3. Painejousi

   B. Kierrä laakeripesää 5/8-tuuman (16 mm:n) kiintoavaimella ja varmista, että se pyörii esteettä.
   C. Poista roskat hihnakotelon sisältä ja painejousen ympäriltä (Kuva 42).
   D. Varmista, että painejousi kiristää hihnaa tarvittavalla voimalla.
   E. Kiristä laakeripesän kiinnitysmutteri.
   F. Asenna hihnasuojus paikalleen.

Vaihteiston suojuksen tarkastusaukko

Irrota kumitulppa (Kuva 43) vaihteiston edessä olevasta aukosta, jos on tarpeen päästä käsiksi kytkimeen.

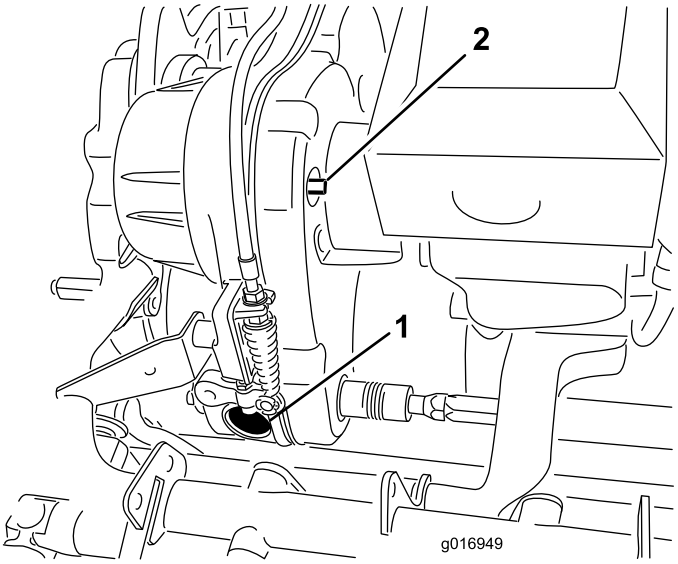

Kuva 43

1. Kumitulppa
2. Kytkentä-/vapautusakseli

Vaihteiston hihnan kiristin

Vaihteiston hihna kiristetään jousikuormitteisella kiristinpyörällä. Jos hihnan kiristys on kytkettävä tai vapautettava, käännä kytkentä-/vapautusakseli (Kuva 43) haluttuun asentoon 3/8 tuuman kiintoavaimella. Kiristin irtoaa hihnalta, kun akselia käännetään 1/4 kierrosta myötäpäivään (Kuva 44).

Huomaa: Hihnan kiristys on vapautettava ennen vaihteiston suojuksen irrottamista.

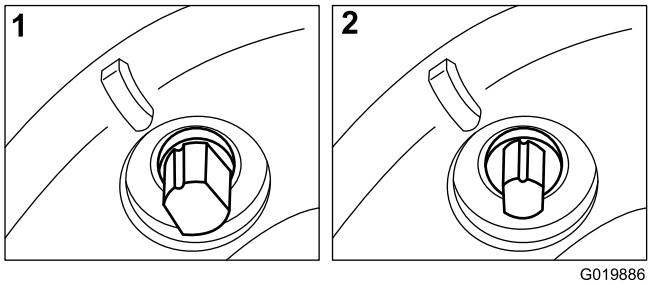

Kuva 44

1. Kytketty
2. Vapautettu

Ohjausjärjestelmän huolto

Vedon käyttövivun säätö

Jos vedon käyttövipu ei kytkeydy tai jos se luistaa käytön aikana, sitä on säädettävä.

1. Aseta vedon käyttövipu Vapautettu-asentoon.
2. Tarkista, onko vedon käyttövivun kaapelissa välystä vetojousen kohdalla (Kuva 45). Jos välystä on, poista välys kaapelista säätämällä kaapelin toisen pään vastamuttereita (Kuva 46) venyttämättä jousta.

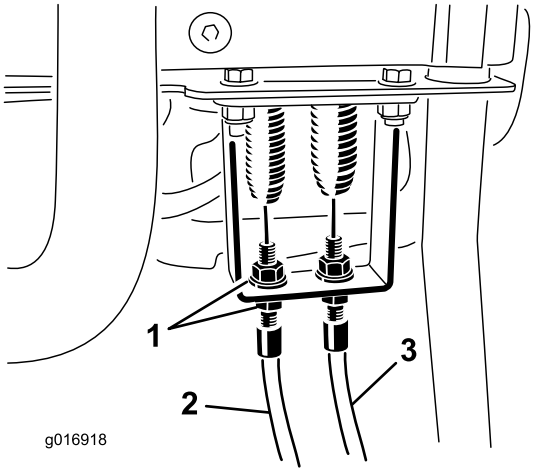

Kuva 45

1. Vastamutterit
2. Vedon käyttövivun kaapeli
3. Kelan käyttövivun kaapeli

3. Jos vedon käyttövipu luistaa yhä, noudata seuraavia ohjeita.
4. Irrota sokka ja liitintappi, jotka kiinnittävät kulmavivun tangon tapin kulmavipuun. Irrota tappi kulmavivusta (Kuva 46).

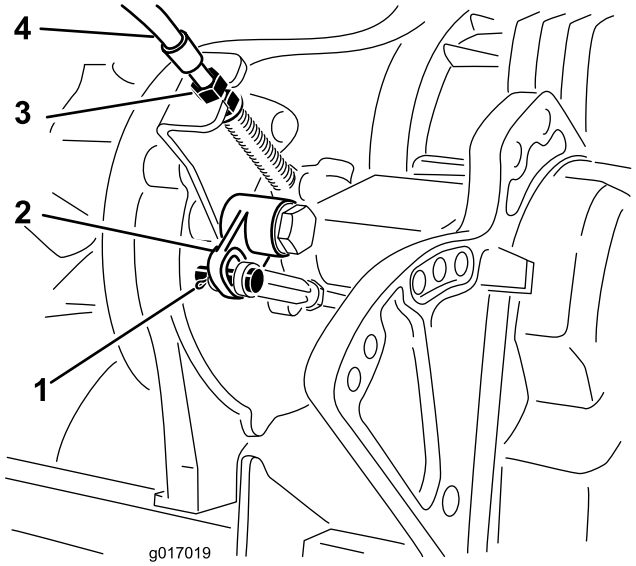

Kuva 46

1. Liitintappi ja sokka
2. Kulmavipu
3. Vastamutterit
4. Vedon käyttövivun kaapeli

5. Pidennä kulmavivun tankoa 1,5 mm kiertämällä tankoa 1,5 kierrosta.
6. Kiinnitä tappi kulmavipuun aikaisemmin irrotetulla liitintapilla ja sokalla.
7. Vähennä etäisyyttä kulmavipuun edellisen muutoksen mukaisesti säätämällä kaapelin vaihteiston puoleisen pään (Kuva 46) vastamuttereita.
8. Säädä ohjauspaneelin puoleisen pään kaapelia ja kiristä vastamutterit niin, että kaapeliin ei jää välystä, kun jousta ei ole venytetty (Kuva 45).
9. Tarkista käyttövivun toiminta ja säädä uudelleen tarvittaessa.

Kelan käyttövivun säätö

Jos kelan käyttövipu ei kytkeydy oikein, sitä on säädettävä.

1. Varmista, että kelan käyttövipu on vapautettu.
2. Säädä kelan kaapelia vaihteiston puoleisessa päässä (Kuva 47) niin, että jousen pituus on 70,6–72,4 mm.

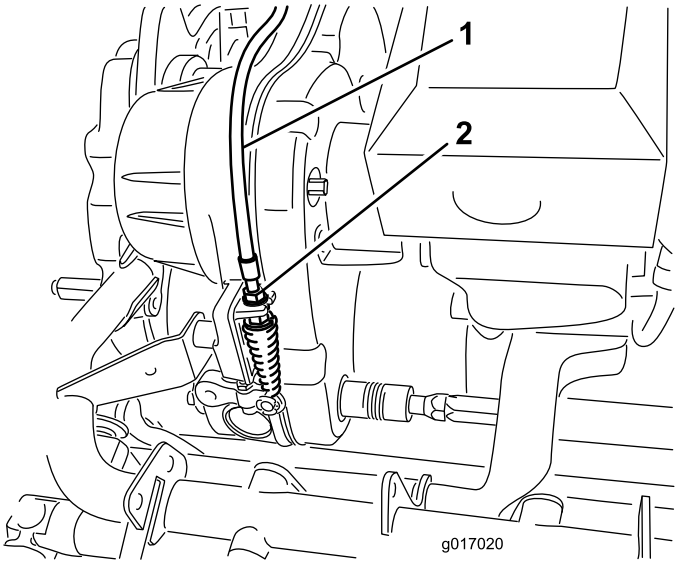

Kuva 47

1. Kelan käyttövivun kaapeli 2. Vastamutterit

3. Löysää kelan käyttövivun kaapelia käyttövivun puoleisessa päässä niin, että kaapelissa on välystä (Kuva 45).
4. Kiristä kelan käyttövivun kaapelia käyttövivun puoleisessa päässä niin, että kaapeliin ei jää välystä, kun jousta ei ole venytetty.
5. Tarkista toiminta seuraavasti:
   - Varmista, että kelan kytkimen hampaat vapautuvat, kun kytkin vapautetaan. Varmista myös, että kelan kytkimen hampaat eivät pohjaa, kun ne ovat kytkettyinä.

     Huomaa: Irrota kumitulppa (Kuva 43) vaihteiston edessä olevasta aukosta, jotta kelan kytkintä voi tarkastella.
   - Kelan on pysähdyttävä alle seitsemässä sekunnissa, kun kela ja kiinteä terä eivät kosketa toisiaan.
   - Lisätietoja saa huolto-oppaasta tai jälleenmyyjältä.

Varastointi

1. Irrota ruohon jäämät, lika ja rasva koneen kaikista ulkoisista osista, etenkin moottorista. Puhdista lika ja roskat moottorin sylinterinkannen rivoista ja tuulettimen kotelosta.

   Tärkeää: Kone voidaan pestä miedolla pesuaineella ja vedellä. Älä pese konetta painepesurilla. Älä käytä vettä ylen määrin etenkään vaihdevivun laatan ja moottorin läheisyydessä.
2. Lisää stabilointi-/lisäainetta polttoainesäiliöön, jos kone varastoidaan yli 30 päivän ajaksi.
   A. Käytä moottoria, jotta lisäaineinen polttoaine kiertää koko polttoainejärjestelmässä (viisi minuuttia).
   B. Pysäytä moottori, anna sen jäähtyä ja tyhjennä polttoainesäiliö, tai anna moottorin käydä, kunnes se sammuu.
   C. Käynnistä moottori uudelleen ja anna sen käydä, kunnes se sammuu. Toista rikastinta käyttäen, kunnes moottori ei enää käynnisty.
   D. Hävitä polttoaine asianmukaisesti. Noudata paikallisten viranomaisten ohjeita.

      Huomaa: Älä säilytä lisäaineistettua bensiiniä 90 päivää kauempaa.
3. Tarkista ja kiristä kaikki pultit, mutterit ja ruuvit. Korjaa tai vaihda kaikki vaurioituneet tai vialliset osat.
4. Maalaa kaikki naarmuuntuneet tai paljaat metallipinnat. Maalia on saatavissa valtuutetusta huoltoliikkeestä.
5. Varastoi kone puhtaaseen, kuivaan autotalliin tai varastotilaan. Peitä kone suojataksesi sen ja pitääksesi sen puhtaana.

Huomautuksia:

Huomautuksia:

Huomautuksia:

Toron kokonaistakuu

Rajoitettu takuu

Ehdot ja takuunalaiset tuotteet

The Toro Company ja sen sisaryhtiö Toro Warranty Company antavat yhteisen sopimuksensa mukaisesti tälle Toron kaupalliselle tuotteelle (”tuote”) kahden vuoden tai 1 500 käyttötunnin* (sen mukaan, kumpi saavutetaan ensin) materiaali- ja valmistusvirhetakuun. Tämä takuu koskee kaikkia tuotteita ilmastajia lukuun ottamatta (katso näiden tuotteiden erillinen takuulauselma). Jos takuuehdot täyttyvät, korjaamme tuotteen veloituksetta. Tähän sisältyy vianmääritys, työ, osat ja kuljetus. Tämä takuu alkaa sinä päivämääränä, jolloin tuote toimitetaan alkuperäiselle ostajalle.
* Koskee tuotteita, joissa on tuntilaskuri.

Takuuhuollon ohjeet

Ostajan vastuulla on ilmoittaa heti tuotteen maahantuojalle tai valtuutetulle jälleenmyyjälle, jolta tuote on ostettu, jos hän uskoo tuotteessa olevan takuunalaisen vian. Maahantuojien ja jälleenmyyjien yhteystiedot sekä tiedot takuuseen liittyvistä oikeuksista ja vastuista ovat saatavana osoitteesta:

Toro Commercial Products Service Department
Toro Warranty Company
8111 Lyndale Avenue South
Bloomington, MN 55420-1196

+1 952 888 8801 tai +1 800 952 2740
Sähköpostiosoite: commercial.warranty@toro.com

Omistajan vastuut

Tuotteen omistajan vastuulla on huolehtia *käyttöoppaassa* esitetyistä huolloista ja säädöistä. Vaadittavien huoltojen ja säätöjen laiminlyönti voi johtaa takuuvaatimuksen hylkäämiseen.

Takuun ulkopuoliset kohteet ja viat

Kaikki takuuaikana ilmenevät tuoteviat ja häiriöt eivät ole valmistus- tai materiaalivirheitä. Tämä takuu ei kata seuraavia:

- Tuoteviat, jotka aiheutuvat muiden kuin Toron varaosien käytöstä tai ylimääräisten tai muutettujen ei-Toro-lisävarusteiden ja -tuotteiden asennuksesta ja käytöstä. Näiden valmistaja saattaa antaa erillisen takuun.
- Tuoteviat, jotka johtuvat suositeltujen huoltojen ja/tai säätöjen laiminlyönnistä. Jos Toro-tuotetta ei huolleta asianmukaisesti *käyttöoppaassa* olevien huolto-ohjeiden mukaisesti, takuu voidaan evätä.
- Tuoteviat, jotka johtuvat tuotteen liian rajusta, huolimattomasta tai piittaamattomasta käytöstä.
- Kuluvat osat, ellei niitä havaita viallisiksi. Tuotteen normaalissa käytössä kuluvia osia ovat esimerkiksi jarrupalat ja -päällysteet, kytkimen päällysteet, terät, kelat, rullat ja laakerit (suljetut tai rasvattavat), kiinteät terät, sytytystulpat, kääntöpyörät ja laakerit, renkaat, suodattimet, hihnat ja tietyt ruiskuttimen osat, kuten kalvot, suuttimet ja sulkuventtiilit jne.
- Ulkopuolisen tekijän aiheuttamat viat. Ulkopuolisina tekijöinä pidetään esimerkiksi säätä, varastointimenetelmiä, likaantumista sekä hyväksymättömien polttoaineiden, jäähdytysnesteiden, voiteluaineiden, lisäaineiden, lannoitteiden, veden tai kemikaalien yms. käyttöä.
- Soveltuvista vaatimuksesta poikkeavien polttoaineiden (esim. bensiinin, dieselin tai biodieselin) laatuun tai toimintaan liittyvät ongelmat.
- Normaali melu, tärinä, kuluminen ja haurastuminen.
- Normaali ”kuluminen” kattaa esimerkiksi istuinten vaurioitumisen kulumisen tai hankaamisen seurauksena, maalipintojen kulumisen, naarmuuntuneet tarrat tai ikkunat jne.

Osat

Huoltoaikataulun mukaisesti vaihdettavat osat kuuluvat takuun piiriin niiden määritettyyn vaihtoajankohtaan asti. Tämän takuun mukaisesti vaihdetuille osille annetaan takuu alkuperäisen tuotetakuun ajaksi, ja ne siirtyvät Toron omistukseen. Toro tekee lopullisen päätöksen siitä, korjataanko osa tai kokoonpano vai vaihdetaanko se. Toro voi käyttää takuukorjauksiin kunnostettuja osia.

Syväpurkaus- ja litium-ioniakun takuu:

Syväpurkaus- ja litium-ioniakun käyttöikänsä aikana tuottama kokonaiskilowattituntimäärä on rajallinen. Tapa, jolla akkua käytetään, ladataan ja huolletaan, voi joko pidentää tai lyhentää akun kokonaiskäyttöikää. Kun laitteen akkuja käytetään, niiden mahdollistama työmäärä latauskertojen välillä vähenee hitaasti, kunnes akut ovat kuluneet loppuun. Normaalissa käytössä loppuun kuluneiden akkujen vaihto on tuotteen omistajan vastuulla. Akkujen vaihto voi olla tarpeen tuotteen normaalin takuuajan sisällä omistajan kustannuksella. Huomautus (vain litium-ioniakku): litium-ioniakulla on vain osat kattava suhteutettu takuu kolmannesta vuodesta viidenteen vuoteen käyttöajan ja käytettyjen kilowattituntien perusteella. Lisätietoja on *käyttöoppaassa*.

Huoltokustannukset ovat omistajan vastuulla

Moottorin viritys, voitelu, puhdistus ja kiillotus, suodattimien ja jäähdytysnesteen vaihto sekä suositeltujen huoltojen suorittaminen ovat esimerkkejä normaaleista huoltotoimista, jotka Toro-tuotteen omistajan on tehtävä omalla kustannuksellaan.

Yleiset ehdot

Tämä takuu oikeuttaa ainoastaan valtuutetun Toro-maahantuojan tai -jälleenmyyjän tekemään korjaukseen.

The Toro Company ja Toro Warranty Company eivät ole vastuussa epäsuorista, satunnaisista tai välillisistä vahingoista, jotka liittyvät tämän takuun kattamiin Toro-tuotteisiin. Tällaisia vahinkoja voivat olla esimerkiksi korvaavan tuotteen tai huollon hankkimiseen liittyvät kustannukset kohtuullisten vikajaksojen aikana tai kustannukset, jotka aiheutuvat siitä, että tuote ei ole käytettävissä takuuhuollon aikana. Alla esitetty päästötakuu, jos se on sovellettavissa, on ainoa nimenomainen takuu. Kaikki hiljaiset takuut tuotteen sopivuudesta kauppatavaraksi tai tiettyyn tarkoitukseen ovat voimassa vain tämän nimenomaisen takuun ajan.

Joissakin osavaltioissa ei sallita satunnaisten tai välillisten vahinkojen poissulkemista tai hiljaisen takuun kestoon liittyviä rajoituksia, joten yllä mainitut poikkeukset ja rajoitukset eivät välttämättä koske kaikkia ostajia. Tämä takuu antaa ostajalle tiettyjä laillisia oikeuksia. Ostajalla voi olla myös muita oikeuksia, jotka vaihtelevat osavaltioittain.

Moottorin takuuta koskeva huomautus:

Tuotteen päästöjen rajoitusjärjestelmä saattaa kuulua erillisen takuun piiriin Yhdysvaltojen Environmental Protection Agencyn EPA:n ja/tai California Air Resources Boardin CARB:n vaatimusten mukaisesti. Yllä mainitut tuntirajoitukset eivät koske päästöjen rajoitusjärjestelmän takuuta. Lisätietoja on tuotteen mukana toimitetussa tai moottorin valmistajan oppaisiin sisältyvässä moottorin päästöjärjestelmän takuulauselmassa (Engine Emission Control Warranty Statement).

Muut maat kuin Yhdysvallat ja Kanada

Asiakkaat, jotka ovat ostaneet Yhdysvalloista tai Kanadasta maahantuotuja Toro-tuotteita, saavat maansa, maakuntansa tai osavaltionsa mukaiset takuuehdot Toro-jälleenmyyjältä. Jos Toro-jälleenmyyjä ei pysty jostain syystä toimittamaan takuuehtoja, on otettava yhteys Toro-maahantuojaan.