Form No. 3379-348 Rev A

TORO®

Count on it.

Uživatelská příručka

Greensmaster® Flex™ s hnací jednotkou 1800 a 2100

Číslo modelu 04040—Výrobní číslo 312000001 a vyšší

Číslo modelu 04041—Výrobní číslo 312000001 a vyšší

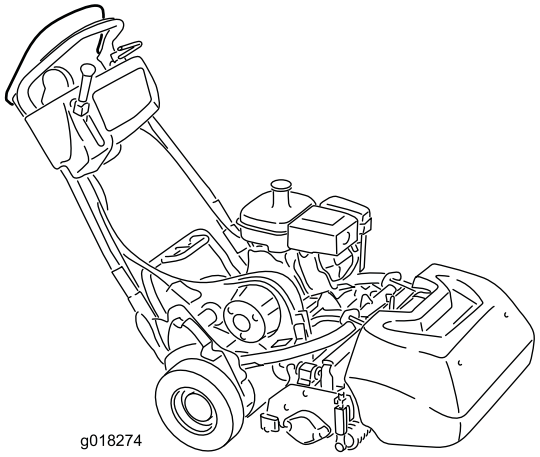

g018274

Zaregistrujte svůj výrobek na adrese www.Toro.com.
Překlad originálu (CS)

CE

3379-348 A

Tento výrobek splňuje všechny relevantní směrnice Evropské unie. Podrobné informace naleznete v Prohlášení o shodě k tomuto výrobku.

DŮLEŽITÉ UPOZORNĚNÍ

CALIFORNIA
Důležité upozornění, poučka 65

Výfukové plyny vytvářené motorem tohoto stroje obsahují chemické látky, které jsou státu Kalifornie (USA) známy jako karcinogenní, mutagenní nebo reprotoxické.

Protože v některých oblastech existují místní, státní nebo federální předpisy, které vyžadují, aby na motoru tohoto stroje byl použit lapač jisker, je tento lapač jisker začleněn do sestavy tlumiče výfuku.

Originální lapače jisker Toro jsou schváleny úřadem USDA Forestry Service.

Důležité: Tento motor je vybaven tlumičem výfuku s lapačem jisker. Používání motoru na jakémkoli pozemku s lesním, křovinatým nebo travnatým porostem bez tlumiče výfuku s lapačem jisker, který je udržován v řádném provozním stavu, nebo používání motoru, jehož konstrukce, vybavení a údržba neodpovídají protipožárním předpisům, představuje porušení článku 4442 zákona o veřejných zdrojích státu Kalifornie. Jiné státy nebo oblasti spadající pod federální správu mohou mít obdobné zákony.

Tento systém jiskrového zapalování vyhovuje kanadskému předpisu ICES-002.

Úvod

Tento stroj je ručně vedená vřetenová sekačka na trávu, která je provozovaná najímanými profesionály pro komerční účely. Je určena zejména k sekání trávy na dobře udržovaných travnatých plochách v parcích, na golfových a sportovních hřištích a na komerčních pozemcích. Není určena k sekání křovin, trávy a jiných porostů podél silnic ani k zemědělskému použití.

Přečtěte si pečlivě následující informace, abyste věděli, jak máte správně používat a pečovat o svůj výrobek a jak se vyhnout zranění a poškození výrobku. Za správný a bezpečný provoz výrobku nese odpovědnost majitel.

Společnost Toro můžete kontaktovat přímo na adrese www.Toro.com Zde najdete informace o výrobcích a příslušenství, můžete si vyhledat prodejce nebo zaregistrovat svůj výrobek.

Kdykoli budete potřebovat servis, originální díly Toro nebo doplňující informace, obraťte se na autorizované servisní středisko nebo zákaznický servis Toro a uveďte model a výrobní číslo svého výrobku. Obrázek 1 znázorňuje umístění označení modelu a výrobního čísla na výrobku. Zapište obě čísla do příslušných řádků.

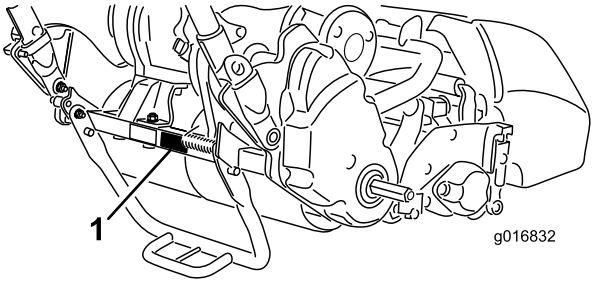

Obrázek 1

1. Umístění označení modelu a výrobního čísla na hnací jednotce

Číslo modelu _____

Výrobní číslo _____

Tato příručka upozorňuje na potenciální rizika a obsahuje bezpečnostní sdělení s výstražným symbolem (Obrázek 2), který signalizuje nebezpečí vážného zranění nebo smrti v případě nedodržování doporučených bezpečnostních opatření.



Obrázek 2

1. Výstražný symbol.

V této příručce jsou pro zdůraznění informací používána další dvě slova. **Důležité** upozorňuje na speciální technické informace a **Poznámka** zdůrazňuje obecné informace, kterým je vhodné věnovat zvláštní pozornost.

Obsah

Úvod 2
Bezpečnost 3
Bezpečné obslužné postupy 3
Bezpečnost sekačky Toro 5
Hladina akustického výkonu 5
Hladina akustického tlaku 5
Úroveň vibrací 6
Bezpečnostní a instrukční štítky 6
Nastavení 8
1 Montáž žací jednotky na hnací jednotku 9
2 Montáž zarážek rukojeti 9
3 Montáž přepravních kol 10
4 Kontrola hladiny motorového oleje 11

© 2013—The Toro® Company
8111 Lyndale Avenue South
Bloomington, MN 55420

Navštivte nás na adrese www.Toro.com.
Vytištěno v USA.
Všechna práva vyhrazena

5 Připevnění sběracího koše 11
Součásti stroje 12
Ovládací prvky 12
Technické údaje 15
Přídavná zařízení / příslušenství 16
Obsluha 16
Bezpečnost na prvním místě 16
Kontrola hladiny motorového oleje 16
Doplňování paliva do nádrže 16
Nastavení výšky rukojeti 17
Nastavení úhlu sklonu rukojeti 18
Spouštění a zastavování motoru 18
Přeprava 18
Příprava k sekání 18
Obsluha při sekání 19
Kontrola činnosti blokovacích spínačů 20
Uvolnění převodovky 21
Přizpůsobení nastavení stroje stavu travnaté plochy 22
Údržba 23
Doporučený harmonogram údržby 23
Kontrolní seznam každodenní údržby 24
Údržba motoru 25
Údržba motorového oleje 25
Údržba vzduchového filtru 26
Údržba zapalovací svíčky 26
Údržba palivového systému 27
Čištění usazovací nádobky a sítka palivového systému 27
Výměna palivové hadičky 28
Údržba elektrického systému 28
Údržba blokovacího spínače pohonu pojezdu 28
Údržba blokovacího spínače brzdy 28
Údržba brzd 29
Seřízení provozní/parkovací brzdy 29
Údržba řemenů 30
Kontrola hnacího řemene žacího vřetena 30
Přístupový otvor v krytu převodovky 30
Napínač řemene převodovky 30
Údržba ovládacích prvků 31
Seřízení ovládání pohonu pojezdu 31
Seřízení ovládání pohonu žacího vřetene 32
Uskladnění 33

Bezpečnost

Tento stroj splňuje nebo překračuje specifikace norem CEN EN 836:1997, ISO 5395:1990 a ANSI B71.4-2004, které byly platné v době výroby.

Při nesprávném používání nebo údržbě může dojít ke zranění obsluhy nebo vlastníka. Za účelem snížení rizika zranění dodržujte tyto bezpečnostní pokyny a vždy věnujte pozornost výstražnému symbolu ⚠, který znamená UPOZORNĚNÍ, VÝSTRAHA nebo NEBEZPEČÍ – bezpečnostní pokyny“. Nedodržení tohoto pokynu může mít za následek zranění nebo smrt osob.

Bezpečné obslužné postupy

Následující pokyny vycházejí z norem CEN EN 836:1997, ISO 5395:1990 a ANSI B71.4-2004.

Zaškolení

- Pečlivě si přečtěte provozní příručku a jiné školicí materiály. Seznamte se s ovládáním, bezpečnostními symboly a řádným používáním zařízení.
- Nikdy nedovolte, aby sekačku používaly či opravovaly děti nebo osoby, které nejsou obeznámeny s těmito pokyny. Věková hranice obsluhy může být omezena místními předpisy.
- Nikdy nesekejte, jsou-li nablízku osoby, zejména děti, nebo zvířata.
- Mějte na paměti, že provozovatel nebo uživatel nese odpovědnost za nehody nebo ohrožení jiných osob nebo jejich majetku.
- Vlastník či uživatel nese zodpovědnost za nehody nebo zranění sama sebe, jiných osob nebo majetku a může jim zabránit.

Příprava

- Při sekání vždy noste pevnou obuv, dlouhé kalhoty, ochrannou přilbu, ochranné brýle a chrániče sluchu. Dlouhé vlasy, volný oděv nebo šperky mohou být zachyceny pohyblivými díly. Se zařízením nepracujte bosi ani v otevřených sandálech.
- Důkladně zkontrolujte místo, kde budete zařízení používat, a odstraňte veškeré předměty, které by stroj mohl odmrštit.
- Výstraha – Palivo je vysoce hořlavé. Dodržujte následující bezpečnostní opatření:
  - Skladujte palivo ve speciálních nádobách určených pro tento účel.
  - Palivo doplňujte pouze venku a při doplňování nekuřte.
  - Doplňování paliva provádějte před spuštěním motoru. Nikdy nesnímejte uzávěr palivové nádrže ani nedoplňujte palivo, pokud běží motor nebo pokud je motor zahřátý.

  - V případě rozlití paliva se nepokoušejte spustit motor. Přemístěte stroj z prostoru, kde došlo k rozlití, a zabraňte možnosti vzniku požáru, dokud se výpary paliva nerozptýlí.
  - Bezpečně zašroubujte všechny uzávěry zpět na palivovou nádrž a nádoby na palivo.
- Vyměňujte vadné tlumiče výfuku.
- Vyhodnoťte terén a určete, které příslušenství a nástavce jsou třeba pro správné a bezpečné sekání. Používejte pouze příslušenství a nástavce schválené výrobcem.
- Zkontrolujte, zda jsou namontovány kontrolní prvky přítomnosti obsluhy, bezpečnostní spínače a ochranné kryty a zda správně fungují. Při nesprávné funkci těchto prvků stroj nepoužívejte.

Obsluha

- Nenechávejte běžet motor v uzavřeném prostoru, kde se mohou hromadit výfukové plyny obsahující nebezpečný oxid uhelnatý.
- Sekejte pouze za denního světla nebo při dobrém umělém osvětlení.
- Než se pokusíte spustit motor, rozpojte všechny záběrové spojky žacích nožů, zařaďte neutrál a zatáhněte parkovací brzdu.
- Dávejte pozor na díry v zemi a jiná skrytá nebezpečí.
- Při přejíždění silnic nebo v jejich blízkosti dávejte pozor na provoz.
- Před přejezdem nezatravněných ploch zastavte pohyb žacích nožů.
- Používáte-li jakékoli přídavné zařízení, nikdy nesměrujte odhoz materiálu na okolostojící osoby ani nedovolte, aby se za provozu stroje nějaké osoby zdržovaly v jeho blízkosti.
- Nikdy nepoužívejte stroj s poškozenými ochrannými kryty, štíty nebo bez bezpečnostních ochranných zařízení. Ujistěte se, zda jsou všechny ochranné spínače připevněny, náležitě seřízeny a řádně fungují.
- Neměňte nastavení regulátoru motoru a nepřekračujte normální otáčky motoru. Provoz motoru při nadměrných otáčkách může zvýšit nebezpečí zranění osob.
- Před opuštěním místa obsluhy:
  - zastavte stroj na rovné zemi,
  - vyřaďte pohon a přesuňte všechna přídavná zařízení do nejnižší polohy,
  - zařaďte neutrál a zatáhněte parkovací brzdu,
  - vypněte motor.
- Při přepravě sekačky a vždy, když sekačku nepoužíváte, vyřaďte pohon přídavných zařízení.
- Zastavte motor a vyřaďte pohon přídavných zařízení
  - před doplňováním paliva,
  - před sejmutím sběracího koše,
  - před nastavováním výšky sekání, pokud výšku nelze nastavit z místa obsluhy,
  - před uvolněním ucpání,
  - před kontrolou, čištěním nebo prováděním prací na sekačce,
  - po nárazu do cizího předmětu nebo při výskytu abnormálních vibrací. Zkontrolujte, zda nedošlo k poškození sekačky, a před spuštěním motoru a uvedením sekačky do provozu proveďte nezbytnou opravu.
- Před zastavením motoru uberte plyn, a jestliže je motor vybaven palivovým uzavíracím ventilem, po skončení sekání otočte tento ventil do zavřené polohy.
- Nepřibližujte ruce a nohy k žací jednotce.
- Při zatáčení a jízdě přes silnice nebo chodníky zpomalte a počínejte si opatrně. Jestliže nesečete, zastavte vřeteno.
- Nepoužívejte sekačku pod vlivem alkoholu nebo omamných látek.
- Blesk může způsobit vážné zranění nebo smrt. Pokud v okolí vidíte blesky nebo slyšíte hřmění, stroj nepoužívejte a vyhledejte úkryt.
- Při nakládání či vykládání stroje z přívěsu nebo nákladního vozidla si počínejte opatrně.
- Buďte opatrní, pokud se blížíte k nepřehledným zatáčkám, křovinám, stromům nebo jiným objektům, které mohou bránit ve výhledu.

Údržba a skladování

- Všechny matice a šrouby musejí být dotažené, aby zařízení bylo v bezpečném provozním stavu.
- Zařízení s palivem v nádrži nikdy neskladujte uvnitř budov, kde výpary paliva mohou přijít do styku s otevřeným ohněm nebo jiskrou.
- Před uskladněním stroje v jakýchkoli uzavřených prostorech nechejte vždy vychladnout motor.
- Kvůli snížení nebezpečí požáru je zapotřebí z motoru, tlumiče výfuku, prostoru pro baterii a prostoru palivové nádrže odstraňovat zbytky trávy, listí a přebytečného oleje.
- Provádějte časté kontroly kvůli opotřebení a zhoršení stavu sběracího koše.
- Všechny díly udržujte v bezvadném provozním stavu a všechny mechanické části a hydraulické spoje správně utažené. Vyměňujte všechny opotřebené nebo poškozené díly a štítky.
- Palivovou nádrž vyprazdňujte ve venkovním prostoru.
- Při seřizování stroje dávejte pozor, aby vám prsty neuvízly mezi pohybujícími se noži a pevnými součástmi stroje.
- Odpojte pohony, odpojte žací jednotku, zatáhněte parkovací brzdu, zastavte motor a odpojte kabel zapalovací svíčky. Před seřizováním, čištěním nebo opravou počkejte, než ustane veškerý pohyb.

- Aby se předešlo požáru, odstraňujte ze žací jednotky, pohonů, tlumičů výfuku a motoru trávu a nečistoty. Místa potřísněná uniklým olejem nebo palivem vždy očistěte.
- Ze součástí, ve kterých je akumulována energie, opatrně uvolněte tlak.
- Před prováděním jakýchkoli oprav odpojte baterii a vymontujte zapalovací svíčku. Nejprve odpojte zápornou svorku, a poté kladnou svorku. Při připojování připojte nejprve kladnou, a poté zápornou svorku.
- Při kontrole vřetena si počínejte opatrně. Při provádění servisních prací na nožích vřetena používejte rukavice a postupujte se zvýšenou opatrností.
- Nestrkejte nohy ani ruce do blízkosti pohyblivých částí. Pokud to bude možné, stroj neseřizujte s běžícím motorem.

Bezpečnost sekačky Toro

Následující seznam obsahuje bezpečnostní informace specifické pro výrobky značky Toro nebo jiné bezpečnostní informace, které musíte znát, a které nejsou zahrnuty do norem CEN, ISO nebo ANSI.

Tento výrobek může amputovat ruce a nohy a vymršťovat předměty. Dodržujte vždy všechny bezpečnostní pokyny, abyste zamezili vážnému nebo smrtelnému úrazu.

Používání tohoto výrobku pro jiné účely, než ke kterým je určen, může být nebezpečné uživateli a okolostojícím.

- Seznamte se s postupem rychlého vypínání motoru.
- Stroj neobsluhujte v teniskách nebo keckách.
- Je doporučeno nosit ochrannou obuv a dlouhé kalhoty. Některé místní vyhlášky a pojišťovací předpisy to přímo vyžadují.
- S benzínem manipulujte opatrně. Jakékoli rozlité palivo utřete.
- Denně kontrolujte správnou funkci ochranných spínačů. Pokud je některý spínač vadný, před použitím stroje jej vyměňte.
- Při spouštění a obsluze stroje stůjte vždy za rukojetí.
- Používání stroje vyžaduje pozornost. Abyste zabránili ztrátě kontroly:
  - Nejezděte v blízkosti písečných bunkrů, výkopů, strží nebo jiných nebezpečných míst.
  - Při jízdě do ostré zatáčky zpomalte. Vyhýbejte se prudkému zastavování a rozjedu.
  - Při práci v blízkosti silnic nebo při jejich přejíždění vždy dávejte přednost v jízdě.
- S ohledem na zajištění maximální bezpečnosti musí být během sekání nasazen sběrací koš. Před vyprazdňováním koše vypněte motor.
- Při chodu motoru nebo krátce po jeho zastavení se nedotýkejte motoru, tlumiče výfuku ani výfukového potrubí, protože tyto součásti jsou natolik horké, že mohou způsobit popáleniny.
- Pokud se na sečené ploše náhle objeví osoba nebo domácí zvíře, přestaňte sekat. Při neopatrném provozu ve spojení s terénními nerovnostmi, odskoky nebo nesprávně umístěnými kryty může dojít ke zranění odmrštěným předmětem. Nepokračujte v sekání, dokud není sečená plocha volná.

Údržba a skladování

- Pravidelně kontrolujte těsnost a opotřebení všech palivových potrubí. Podle potřeby je utáhněte nebo opravte.
- Pokud při seřizování musí běžet motor, nepřibližujte ruce, nohy, oděv ani žádné jiné části těla k žací jednotce, přídavným zařízením a jakýmkoli pohyblivým částem. Vykažte všechny osoby z pracoviště.
- Z důvodu zajištění bezpečnosti a přesnosti si u autorizovaného distributora Toro nechejte zkontrolovat maximální otáčky motoru pomocí otáčkoměru. Maximální regulované otáčky motoru mají být v rozsahu 3 190 až 3 340 ot/min.
- Pokud potřebujete rozsáhlejší opravu nebo pomoc, obraťte se na autorizovaného distributora společnosti Toro.
- Používejte pouze přídavná zařízení a náhradní díly schválené společností Toro. Použití neschválených přídavných zařízení může vést k zániku záruky.

Hladina akustického výkonu

- **Model 04040:**

  Tato sekačka má zaručenou hladinu akustického výkonu 96 dBA včetně tolerance (K) 1 dBA.

  Hladina akustického výkonu byla stanovena v souladu s postupy uvedenými v normě EN 11094.

- **Model 04041:**

  Tato sekačka má zaručenou hladinu akustického výkonu 95 dBA včetně tolerance (K) 1 dBA.

  Hladina akustického výkonu byla stanovena v souladu s postupy uvedenými v normě EN 11094.

Hladina akustického tlaku

- **Model 04040:**

  Tato sekačka má hladinu akustického tlaku u ucha obsluhy 84 dBA včetně tolerance (K) 1 dBA.

  Hladina akustického tlaku byla stanovena v souladu s postupy uvedenými v normě EN 836.

- **Model 04041:**

  Tato sekačka má hladinu akustického tlaku u ucha obsluhy 87 dBA včetně tolerance (K) 1 dBA.

Hladina akustického tlaku byla stanovena v souladu s postupy uvedenými v normě EN 836.

Úroveň vibrací

Vibrace rukou a paží

- **Model 04040:**

  Naměřená úroveň vibrací pro pravou ruku = 2,86 m/s²

  Naměřená hladina vibrací pro levou ruku = 3,24 m/s²

  Tolerance (K) = 1,6 m/s²

- **Model 04041:**

  Naměřená úroveň vibrací pro pravou ruku = 3,16 m/s²

  Naměřená hladina vibrací pro levou ruku = 2,73 m/s²

  Tolerance (K) = 1,6 m/s²

Naměřené hodnoty byly získány v souladu s postupy uvedenými v normě EN 836.

Bezpečnostní a instrukční štítky

Bezpečnostní štítky a pokyny jsou umístěny na místě viditelném obsluhou a v blízkosti každého prostoru představujícího potenciální nebezpečí. V případě ztráty nebo poškození původního štítku jej nahraďte novým.

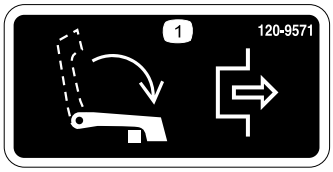

120-9571

1. Odpojte pohon přesunutím páky do dolní polohy.



120-9570

1. Výstraha – nepřibližujte se k pohybujícím se součástem; mějte vždy namontované všechny ochranné kryty a štíty.

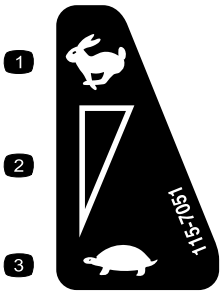

115-7051

1. Rychle
2. Plynulé variabilní nastavení
3. Pomalu

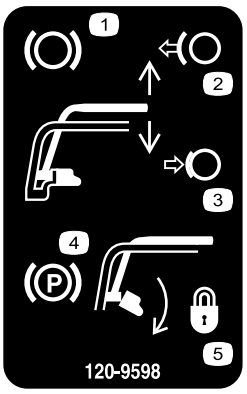

120-9598

1. Brzda
2. Uvolněním rukojeti se brzda deaktivuje.
3. Stlačením rukojeti se brzda aktivuje.
4. Parkovací brzda
5. Otočením západky se parkovací brzda zajišťuje v zatažené poloze; západku lze uvolnit stlačením rukojeti.

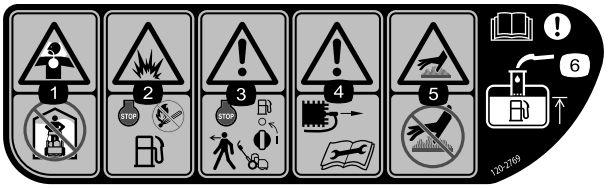

120–2769

1. Nebezpečí vdechnutí jedovatých plynů – nepoužívejte ve vnitřních prostorech.
2. Nebezpečí výbuchu – při doplňování paliva zastavte motor; doplňování paliva neprovádějte v blízkosti otevřeného ohně.
3. Výstraha – před opuštěním stroje zastavte motor a vypněte přívod paliva.
4. Výstraha – před zahájením provádění opravy nebo údržby odpojte kabel zapalovací svíčky a přečtěte si návod.
5. Horký povrch / nebezpečí popálení – nedotýkejte se horkých povrchů.
6. Výstraha – přečtěte si *provozní příručku*; při doplňování paliva do nádrže má palivo dosahovat pouze do úrovně dolní části plnicí trubice.

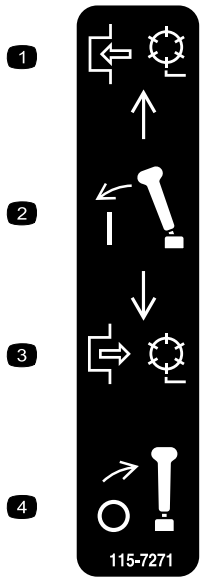

115-7271

1. Zapněte žací vřeteno.
2. Přitáhněte páku.
3. Vypněte žací vřeteno.
4. Uvolněte páku.



120-9593

1. Přečtěte si *provozní příručku*.
2. Výstraha – stroj mohou používat pouze zaškolené osoby.
3. Nebezpečí odmrštění předmětů – okolostojící osoby musí být v bezpečné vzdálenosti od stroje.
4. Výstraha – nepřibližujte se k pohybujícím se součástem; mějte vždy namontované všechny ochranné kryty a štíty.
5. Stroj nevlečte.

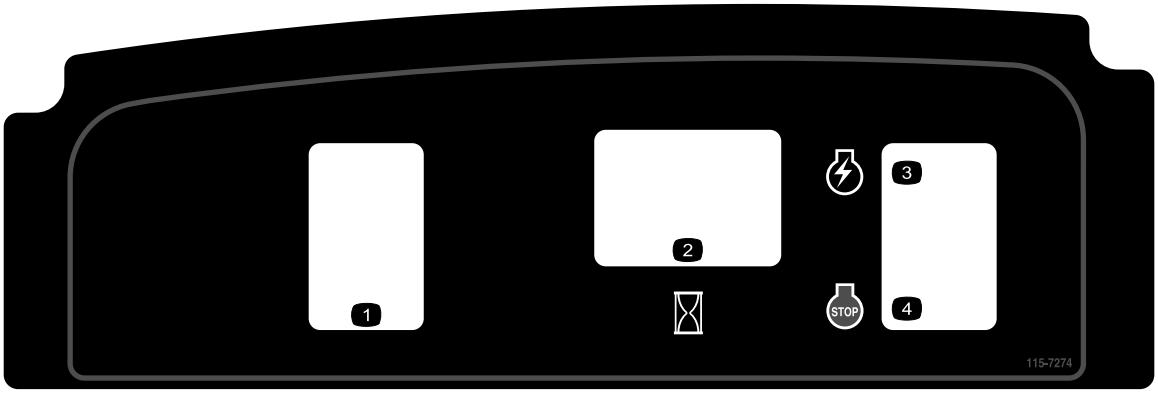

115-7274

1. Světla (volitelné vybavení)
2. Počitadlo provozních hodin
3. Spuštění motoru
4. Zastavení motoru

Nastavení

Vyjímatelné díly

Pro ověření, že byly dodány všechny součásti, použijte tabulku níže.

Postup	Popis	Množ-ství	Použití
1	Šroub, 3/8 x 3/4 palce	2	Namontujte žací jednotku na hnací jednotku.
2	Zarážka rukojeti Drátová závlačka	2 2	Namontujte zarážky rukojeti.
3	Přepravní kola (doplňková sada přepravních kol, model 04123)	2	Namontujte přepravní kola.
4	Nejsou potřeba žádné díly	–	Zkontrolujte hladinu motorového oleje.
5	Sběrací koš	1	Připevněte sběrací koš.

Média a doplňky

Popis	Množ-ství	Použití
Provozní příručka Provozní příručka k motoru Katalog dílů Podklady pro zaškolení obsluhy Osvědčení o shodě	1 1 1 1 1	Přečtěte nebo prohlédněte si před zahájením práce se strojem

Poznámka: Levou a pravou stranu sekačky určete vzhledem k běžné provozní poloze.

1

Montáž žací jednotky na hnací jednotku

Díly potřebné k provedení tohoto kroku:

2	Šroub, 3/8 x 3/4 palce

Postup

1. Umístěte sekačku tak, aby se válci opírala o rovný povrch.
2. Spusťte nohou ovládaný stojan do dolní servisní polohy a zajistěte jej zasunutím pojistného kolíku (Obrázek 3). Nechejte stroj dosednout na pojistný kolík.

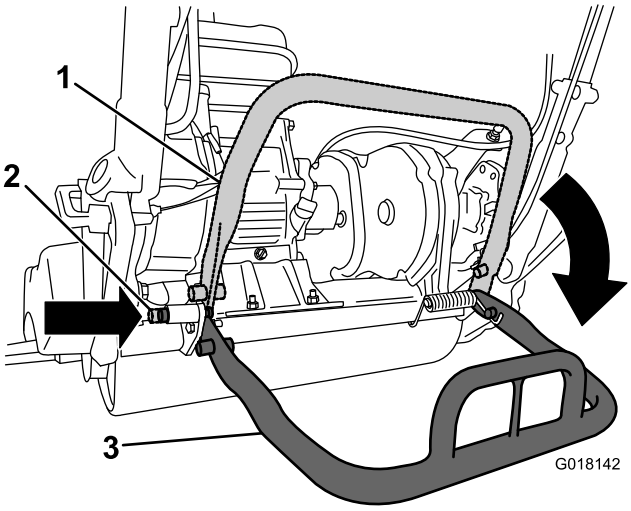

Obrázek 3

1. Nohou ovládaný stojan – úložná poloha
2. Pojistný kolík
3. Nohou ovládaný stojan – servisní poloha

3. Zatlačte žací jednotku pod hnací jednotku a poté doleva tak, aby se zapojila spojka převodovky (Obrázek 4).

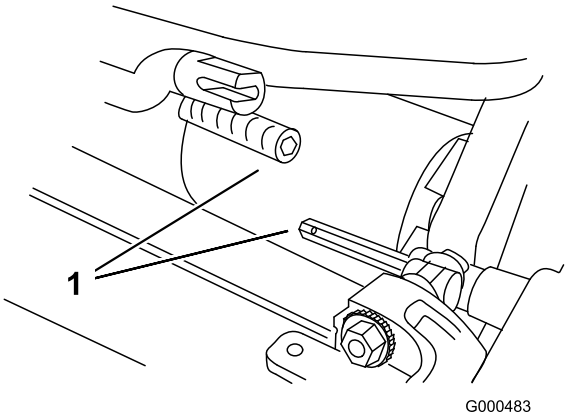

Obrázek 4

1. Spojka převodovky

4. Posunujte rám hnací jednotky (Obrázek 5) dopředu, dokud nezapadne mezi ramena žací jednotky.

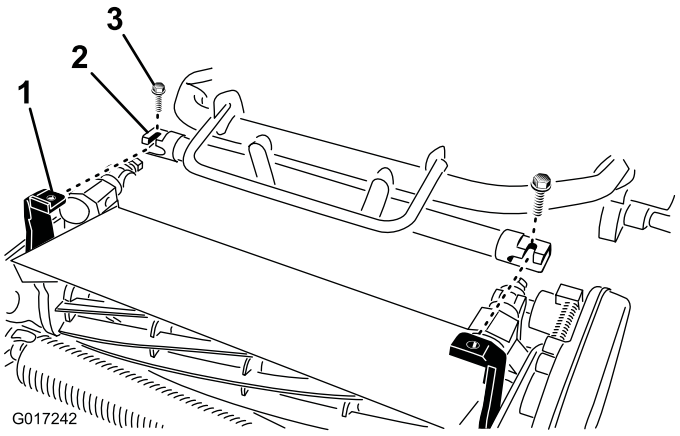

Obrázek 5

1. Otočná ramena žací jednotky
2. Rám hnací jednotky
3. Šrouby

5. Připevněte rám hnací jednotky k otočným ramenům žací jednotky pomocí (2) šroubů o velikosti 3/8 x 3/4 palce (Obrázek 5).

   Poznámka: Chcete-li žací jednotku odmontovat, pouze povolte (2) šrouby o velikosti 3/8 x 3/4 palce přibližně o 1 a 1/2 otáčky a otočte otočná ramena vnějším směrem.

6. Zatlačením nohou ovládaného stojanu směrem dolů uvolněte odpružený pojistný kolík, a poté nechejte nohou ovládaný stojan, aby se otočil nahoru do úložné polohy.

2

Montáž zarážek rukojeti

Díly potřebné k provedení tohoto kroku:

2	Zarážka rukojeti
2	Drátová závlačka

Postup

1. Podepřete rukojeť a odstraňte uvazovací pásky, pomocí kterých jsou objímky rukojeti připevněny k bočním deskám (Obrázek 6).

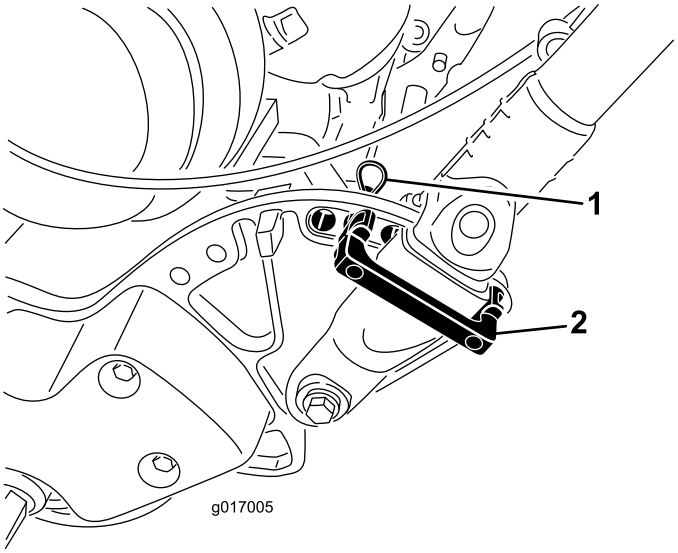

Obrázek 6

1. Drátová závlačka
2. Zarážka rukojeti

2. Otočte rukojeť do požadované provozní polohy a zasuňte zarážku rukojeti do odpovídajících otvorů v boční desce tak, aby obepínala objímku rukojeti (Obrázek 6).
3. Zajistěte polohu objímky pomocí drátové závlačky (Obrázek 6).
4. Uvedený postup zopakujte i na protilehlé straně rukojeti.
5. Nastavte rukojeť do požadované výškové polohy; postupujte podle pokynů v části Nastavení výšky rukojeti (strana 17).

   Poznámka: Ve stavu při dodání je rukojeť stroje nastavena v nejnižší poloze. Stroj se obvykle obsluhuje pomocí rukojeti vysunuté do maximální výšky.

3

Montáž přepravních kol

Díly potřebné k provedení tohoto kroku:

2	Přepravní kola (doplňková sada přepravních kol, model 04123)

Postup

1. Zatlačte nohou ovládaný stojan **v jeho prostřední části** a odtahujte dolní příčnou část rukojeti stroje nahoru, dokud se nohou ovládaný stojan neotočí dopředu přes svůj střed (Obrázek 7).

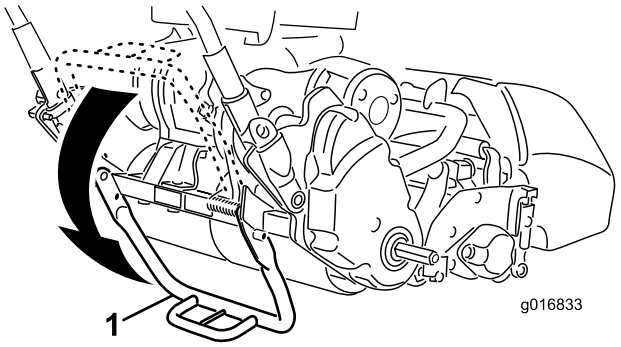

Obrázek 7

1. Nohou ovládaný stojan

2. Zatlačte pojistnou svorku kola směrem ke středu kola a nasuňte kolo na šestihranný hřídel (Obrázek 8).

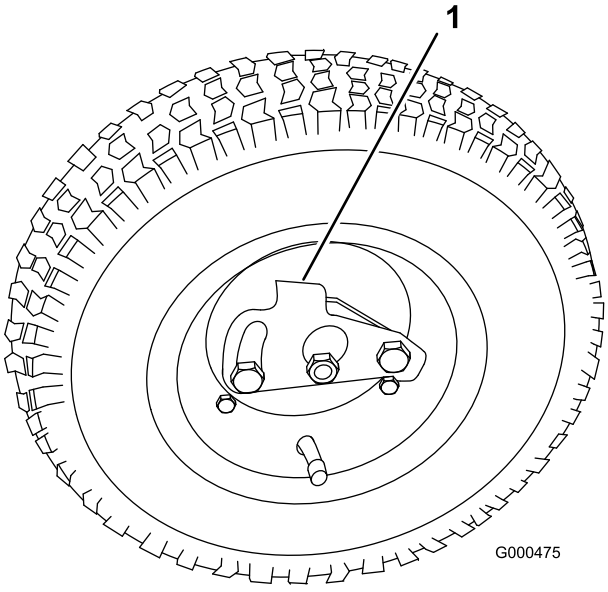

Obrázek 8

1. Pojistná svorka

3. Otáčejte kolem dopředu a dozadu, dokud se zcela nenasune na nápravu a pojistná svorka nezapadne do drážky na hřídeli nápravy.
4. Uvedený postup zopakujte i na protilehlé straně stroje.
5. Nahustěte pneumatiky na tlak v rozsahu 83–103 kPa.
6. Opatrně spusťte stroj dolů z nohou ovládaného stojanu tím, že jej zatlačíte dopředu nebo zvednete opěru dolní příčné části rukojeti, čímž umožníte, aby se nohou ovládaný stojan silou pružiny vrátil zpět do své normální polohy.

4

Kontrola hladiny motorového oleje

Nejsou potřeba žádné díly

Postup

Zkontrolujte hladinu motorového oleje, postupujte podle pokynů v části Kontrola hladiny motorového oleje (strana 16).

5

Připevnění sběracího koše

Díly potřebné k provedení tohoto kroku:

1	Sběrací koš

Postup

1. Uchopte sběrací koš za rukojeť (Obrázek 9).

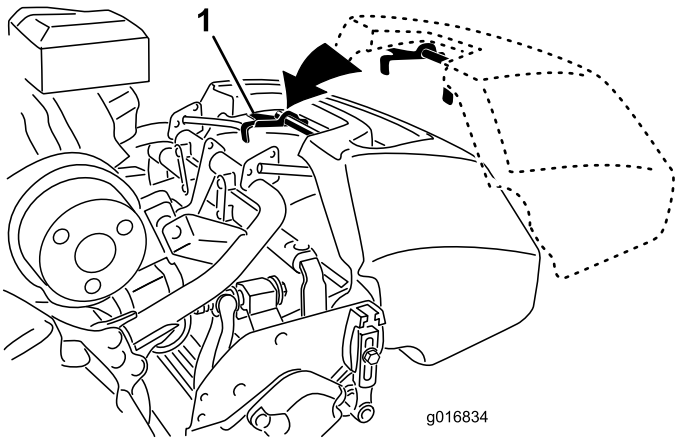

Obrázek 9

1. Háky koše

2. Zaveďte okraj koše mezi boční desky žací jednotky a nad přední válec (Obrázek 9).
3. Umístěte háky koše nad oka rámu (Obrázek 9).

Důležité: Stane-li se vám, že koš upustíte, zkontrolujte, zda nedošlo k poškození stykových bodů šikmých ramen v blízkosti dolního okraje koše (Obrázek 10). Před použitím koše tyto body narovnejte. Použití koše s ohnutými stykovými body šikmých ramen by mohlo poškodit žací vřeteno.

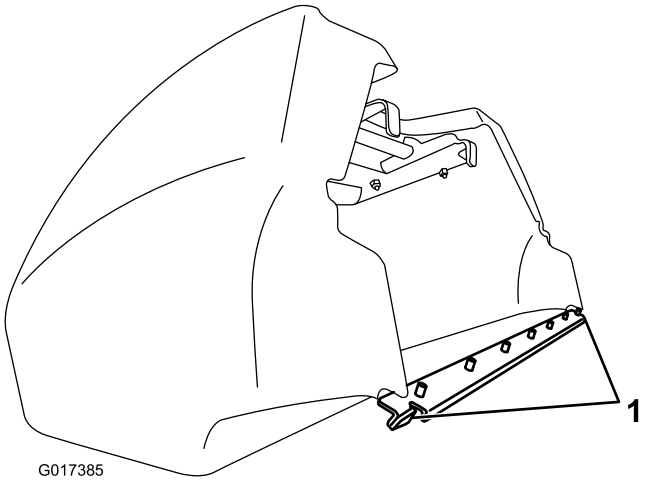

Obrázek 10

1. Stykový bod šikmého ramena

Součásti stroje

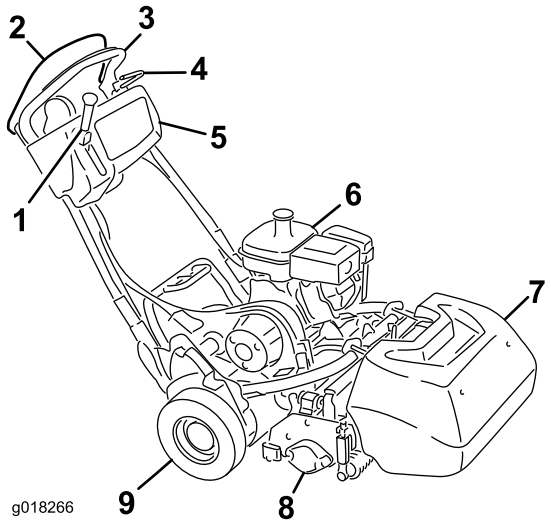

Obrázek 11

1. Ovládací páka pohonu pojezdu a žacího vřetena
2. Kontrolní prvky přítomnosti obsluhy
3. Rukojeť
4. Provozní brzda
5. Ovládací panel
6. Palivová nádrž
7. Sběrací koš
8. Žací jednotka
9. Přepravní kola

Ovládací prvky

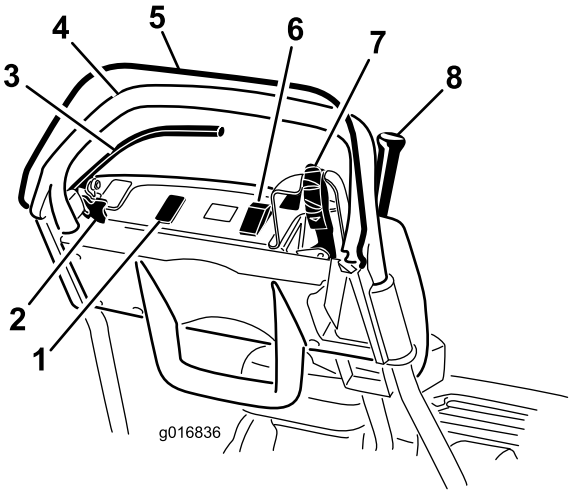

Obrázek 12

1. Otevřený prostor pro přídavná světla
2. Západka parkovací brzdy
3. Provozní brzda
4. Rukojeť
5. Kontrolní prvky přítomnosti obsluhy
6. Vypínač
7. Ovladač škrticí klapky
8. Ovládací páka pohonu pojezdu a žacího vřetena

Ovladač škrticí klapky

Ovládací prvky škrticí klapky (Obrázek 12 a Obrázek 13) jsou umístěny na pravé zadní straně ovládacího panelu. Otáčením ovladače škrticí klapky se regulují otáčky motoru. Páka se připojuje k táhlu mezi škrticí klapkou a karburátorem, které ovládá. Otáčky motoru lze měnit v rozsahu od 1 565 ±100 ot/min do 3 265 ±75 ot/min.

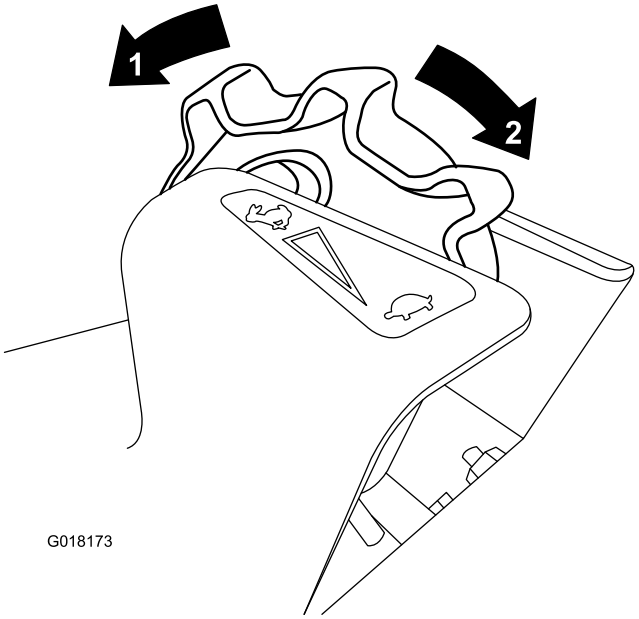

Obrázek 13

1. Maximální otáčky
2. Nízké otáčky

Ovládací páka pohonu pojezdu a žacího vřetena

Ovládací páka pohonu pojezdu a žacího vřetena (Obrázek 14) je umístěna na pravé přední straně ovládacího panelu. K ovládání pojezdu má páka dvě polohy: Neutral (Neutrál) a Forward (Vpřed). Zatlačením páky dopředu se zapojuje pohon pojezdu.

Poznámka: Aby bylo páku možno přesouvat, musí být předem zapnuta funkce kontroly přítomnosti obsluhy.

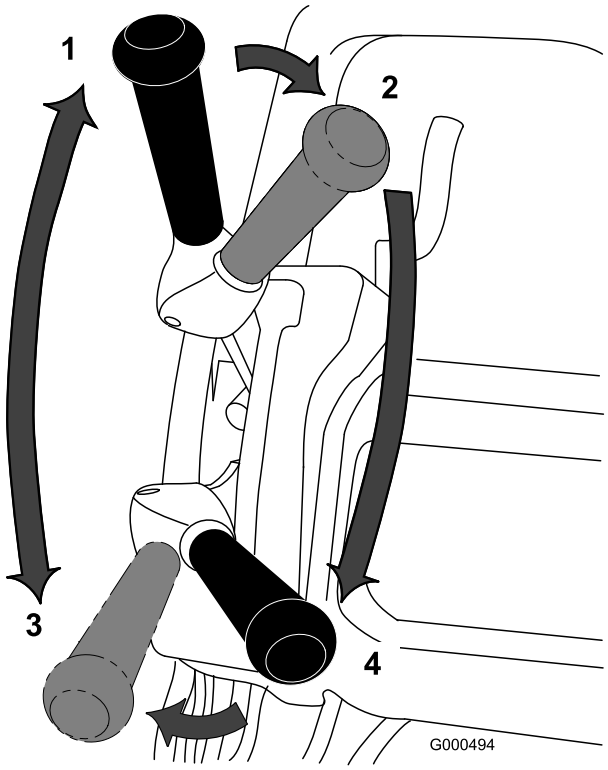

Obrázek 14

1. Neutrál
2. Neutrální poloha pohonu pojezdu a vypnutý pohon vřetena
3. Pohon pojezdu zapnut (přepravní poloha)
4. Pohon pojezdu i pohon vřetena zapnuty

K ovládání vřetena má páka dvě polohy: Engage (Zapojeno) a Disengage (Odpojeno). Přesunutím horního konce páky doleva a poté dopředu zapněte vřeteno a zahajte sekání. Zatlačte páku doprava, chcete-li odpojit vřeteno a pokračovat v pohybu vpřed, nebo ji přitáhněte dozadu, chcete-li odpojit jak pohon vřetena, tak i pohon pojezdu.

Poznámka: Pokud uvolníte ovladač funkce kontroly přítomnosti obsluhy, páka se vrátí do neutrální polohy a stroj se zastaví.

Provozní brzda

Provozní brzda (Obrázek 15) je umístěna na levé přední straně rukojeti. Provozní brzda se aktivuje přitažením páky dozadu. Brzdu je nutno uvolnit před zapojením pohonu pojezdu.

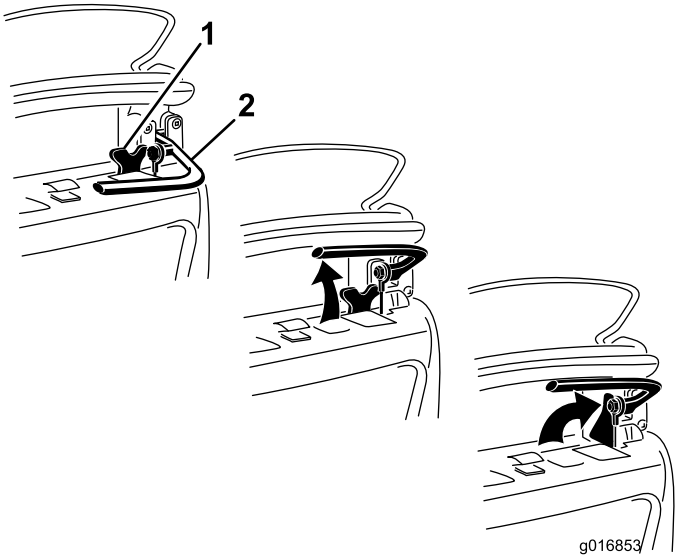

Obrázek 15

1. Západka parkovací brzdy
2. Provozní brzda

Západka parkovací brzdy

Západka parkovací brzdy (Obrázek 15) se používá ve spojení s provozní brzdou. Je-li provozní brzda aktivována, otočte západku parkovací brzdy směrem k páce brzdy tak, aby zajistila provozní brzdu ve stávající poloze. Chcete-li brzdu uvolnit, přitáhněte její páku.

Vypínač

Vypínač (Obrázek 12) je umístěn v horní části ovládacího panelu. Při spouštění motoru přemístěte vypínač do polohy On (Zapnuto), při zastavování motoru jej přemístěte do polohy Off (Vypnuto).

Kontrola přítomnosti obsluhy (OPC)

Ovladač funkce přítomnosti obsluhy (Obrázek 12) musí být aktivován před zapojením pohonu pojezdu pomocí jeho páky. Jestliže se ovladač funkce přítomnosti obsluhy během provozu uvolní, pohon pojezdu se přepne do neutrální polohy, nedojde však k vypnutí motoru.

Páčka sytiče

Páčka sytiče (Obrázek 16) je umístěna na motoru. Páčka má dvě polohy: Run (Chod) a Choke (Sytič). Při spouštění studeného motoru přesuňte páčku sytiče do napůl otevřené polohy. Po rozběhnutí motoru páčku přesuňte do polohy Run (Chod).

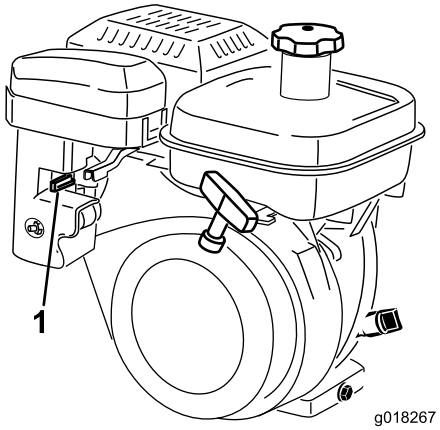

Obrázek 16

1. Páčka sytiče v poloze Choke (Sytič)

Uzavírací ventil paliva

Uzavírací ventil paliva (Obrázek 17) se nachází na motoru. Ventil má dvě polohy: Closed (Zavřeno) a Open (Otevřeno). Při uskladnění nebo přepravě stroje má být páčka ventilu přesunuta do zavřené polohy. Před spuštěním motoru ventil otevřete. Pod uzavíracím ventilem je umístěna usazovací nádobka palivového systému.

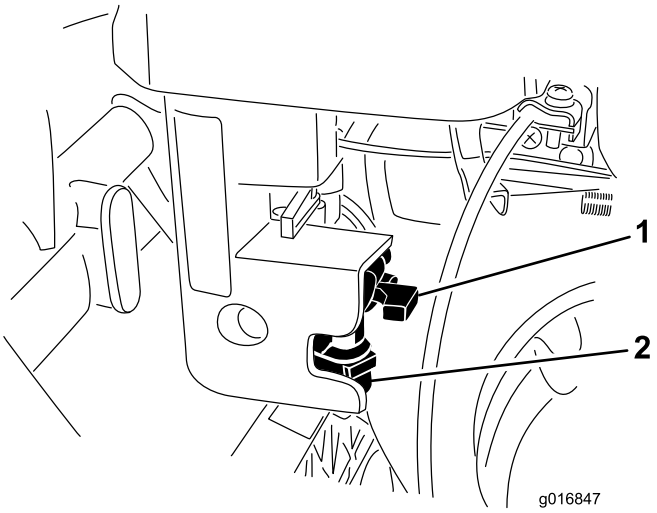

Obrázek 17

1. Uzavírací ventil paliva v zavřené poloze
2. Usazovací nádobka palivového systému

Ruční startér

Zatažením za rukojeť ručního startéru (Obrázek 18) spusťte motor.

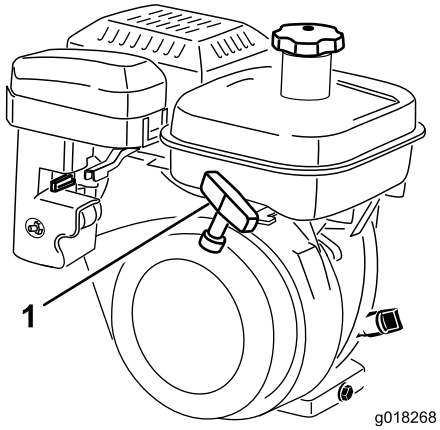

Obrázek 18

1. Ruční startér

Nohou ovládaný stojan

Nohou ovládaný stojan (Obrázek 20) je přimontován k zadní straně stroje a používá se při zvedání zadní části stroje při montáži nebo demontáži přepravních kol a k zamezení převrácení stroje na rukojeť při demontáži žacího vřetena.

- Chcete-li nohou ovládaný stojan použít při montáži přepravních kol, snižte jej na zem a postavte se nohou na jeho třmen. Současně zatáhněte za dolní příčnou část rukojeti stroje směrem nahoru a dozadu (Obrázek 19).

  Důležité: Při zvedání stroje používejte pouze postup spočívající v sešlápnutí třmenu nohou ovládaného stojanu a zatažení za dolní příčnou část rukojeti stroje. Pokus o zvednutí stroje na nohou ovládaný stojan jakýmikoli jinými prostředky může způsobit zranění.

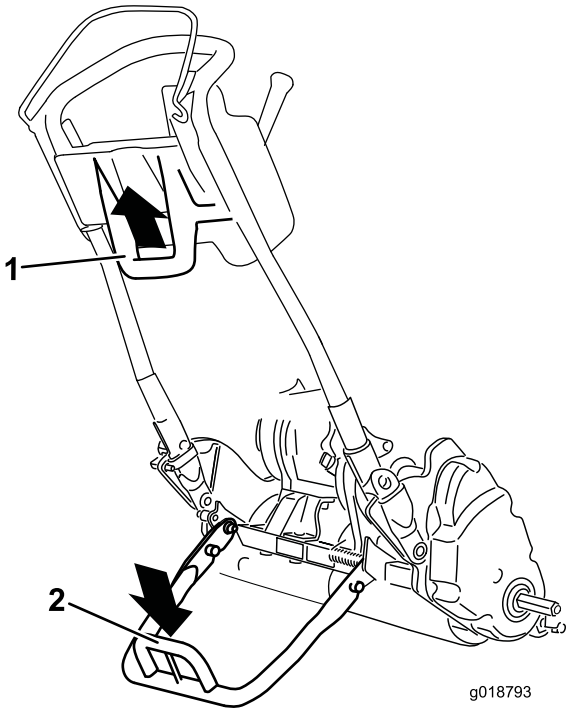

Obrázek 19

1. Dolní příčná část rukojeti stroje
2. Třmen nohou ovládaného stojanu

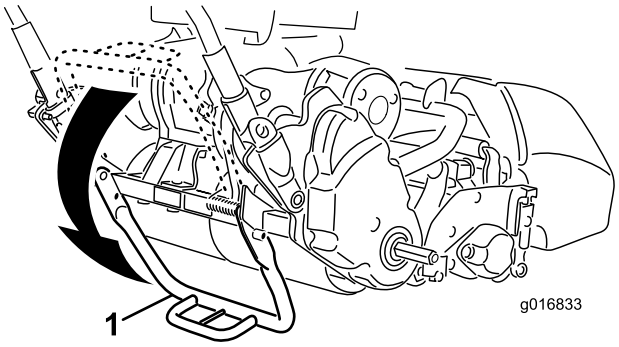

Obrázek 20

1. Nohou ovládaný stojan
2. Třmen nohou ovládaného stojanu

- Abyste zabránili převrácení stroje dozadu při demontáži žacího vřetena, zajistěte nohou ovládaný stojan v jeho snížené servisní poloze zasunutím pojistného kolíku (Obrázek 21).

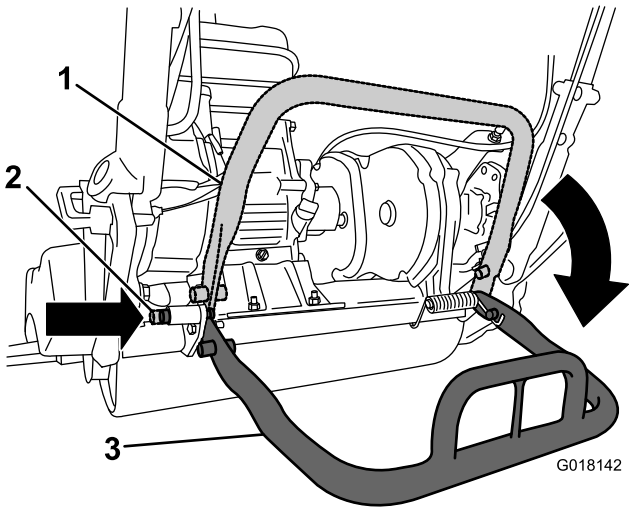

Obrázek 21

1. Nohou ovládaný stojan – úložná poloha
2. Pojistný kolík
3. Nohou ovládaný stojan – servisní poloha

Technické údaje

Hnací jednotka 1800

Šířka	82,5 cm
Výška	104,8 cm
Délka se sběracím košem	152,4 cm
Čistá hmotnost (s 11nožovou žací jednotkou a s nainstalovaným sběracím košem)	117 kg
Šířka sekání	46 cm
Výška sekání	1,5 až 7,5 mm s plochým nožem Micro-Cut
Frekvence střihu	Nastavitelná (viz provozní příručka k žací jednotce)

Hnací jednotka 2100

Šířka	90,1 cm
Výška	104,8 cm
Délka se sběracím košem	152,4 cm
Čistá hmotnost (s 11nožovou žací jednotkou a s nainstalovaným sběracím košem)	117,9 kg
Šířka sekání	53,3 cm

Hnací jednotka 2100 (cont'd.)

Výška sekání	1,5 až 7,5 mm s plochým nožem Micro-Cut
Frekvence střihu	Nastavitelná (viz provozní příručka k žací jednotce)

Přídavná zařízení / příslušenství

Pro stroj je k dispozici řada přídavných zařízení a příslušenství schválených firmou Toro, která vylepšují a rozšiřují možnosti stroje. Kontaktujte autorizované servisní středisko či distributora nebo navštivte stránky www.Toro.com, kde najdete seznam schválených přídavných zařízení a příslušenství.

Obsluha

Poznámka: Levou a pravou stranu sekačky určete vzhledem k běžné provozní poloze.

Bezpečnost na prvním místě

Pozorně si přečtěte všechny bezpečnostní pokyny a štítky uvedené v části věnované bezpečnosti. Znalost těchto informací může zamezit zranění vás samotných nebo okolo stojících osob.

Kontrola hladiny motorového oleje

Před použitím stroje a každých 8 pracovních hodin zkontrolujte hladinu motorového oleje podle pokynů uvedených v části týkající se kontroly hladiny motorového oleje.

Doplňování paliva do nádrže

Kapacita palivové nádrže činí 2,7 l

- Nejlepších výsledků dosáhnete, když budete používat pouze čistý, čerstvý bezolovnatý benzín s oktanovým číslem kolem 87 nebo vyšším (metoda stanovení (R+M)/2).
- Přijatelná jsou i okysličená paliva až s 10% etanolu nebo 15% MTBE.
- **Nepoužívejte** ethanolové směsi benzínu (např. E15 nebo E85) s více než 10 % etanolu. Použití těchto směsí může mít za následek problémy s výkonem nebo poškození motoru, na které se nevztahuje záruka.
- **Nepoužívejte** benzín obsahující metanol.
- **Neuchovávejte** palivo přes zimu v palivové nádrži nebo nádobách na palivo bez použití stabilizátoru paliva.
- **Nepřidávejte** do benzínu olej.

⚠ DŮLEŽITÉ UPOZORNĚNÍ

Požití benzínu může způsobit poškození zdraví nebo smrt. Dlouhodobý styk s výpary může způsobit vážné újmy na zdraví a onemocnění.

- **Vyhýbejte se delšímu vdechování výparů.**
- **Nepřibližujte obličej k trysce a palivové nádrži nebo k otvoru pro přidávání přísad.**
- **Zabraňte, aby plyn vnikl do očí nebo se dostal do kontaktu s kůží.**

⚠ NEBEZPEČÍ

Za určitých podmínek je motorový benzín extrémně hořlavý a vysoce výbušný. Požár nebo výbuch způsobený motorovým benzínem může popálit vás i jiné osoby a způsobit škody na majetku.

- **Palivo doplňujte do nádrže venku na otevřeném prostranství a při studeném motoru. Rozlitý benzín ihned utřete.**
- **Neplňte palivovou nádrž až po horní okraj. Po nastavení stroje do vodorovné polohy doplňujte benzín do palivové nádrže, dokud jeho hladina nebude v úrovni horní příruby plastové vložky. Tento prázdný prostor v nádrži je nezbytný k umožnění rozpínání benzínu.**
- **Při manipulaci s benzínem nikdy nekuřte a držte se stranou od otevřeného ohně nebo míst, kde se benzínové výpary mohou vznítit od jiskry.**
- **Benzín skladujte v nádobách schváleného typu a zabraňte přístupu dětí k takto uskladněnému palivu. Nikdy nekupujte zásobu motorového benzínu na dobu přesahující 30 dní.**
- **Před tankováním vždy pokládejte nádoby na palivo na zem, stranou od vozidla.**
- **Neplňte nádoby benzínem uvnitř vozidla nebo na korbě nákladního vozu nebo přívěsu, protože koberce v interiéru nebo plastové obložení lůžka mohou izolovat kontejner a zpomalit vybití elektrostatického náboje.**
- **Pokud je to možné, sjeďte z nákladního vozidla anebo podvalníku a natankujte zařízení tak, aby jeho kola byla na zemi.**
- **Jestliže to není možné, doplňte palivo do zařízení na nákladním vozidle nebo přívěsu z kanystru, nikoli plnicí pistolí.**
- **Pokud je nutné použít plnicí pistoli, dotýkejte se tryskou obruby palivové nádrže nebo hrdla kanystru až do úplného načerpání paliva.**

1. Očistěte okolí uzávěru palivové nádrže a uzávěr odšroubujte (Obrázek 22). Při použití bezolovnatého benzínu nenaplňujte nádrž výše než po dno filtračního sítka. Nádrž nepřeplňujte.

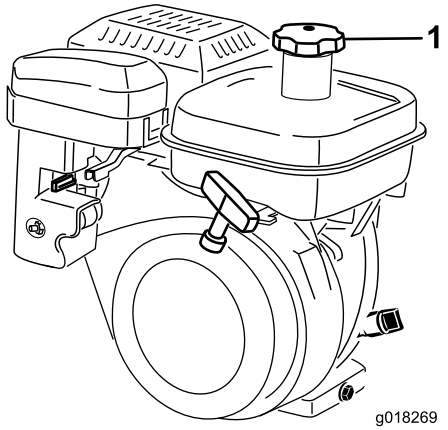

Obrázek 22

1. Uzávěr palivové nádrže

2. Namontujte uzávěr hrdla palivové nádrže a utřete rozlitý benzín.

Nastavení výšky rukojeti

Poznámka: Ve stavu při dodání je rukojeť stroje nastavena v nejnižší poloze. Stroj se obvykle obsluhuje pomocí rukojeti vysunuté do maximální výšky.

1. Povolte 3 vratové šrouby a matice, jimiž je každá strana rukojeti zajištěna v příslušné objímce (Obrázek 23).

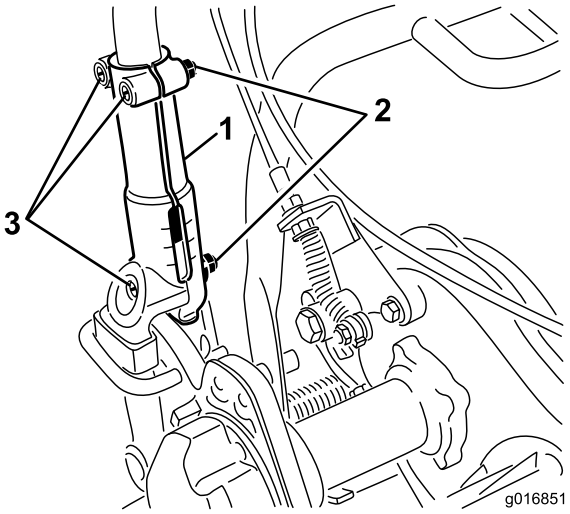

Obrázek 23

1. Objímka rukojeti
2. Matice
3. Vratové šrouby

2. Pomalu vytahujte rukojeť nahoru (stejnoměrně na obou stranách), dokud nebude nastavena do požadované provozní polohy.
3. Nastavenou polohu zajistěte utažením vratových šroubů a matic.

Nastavení úhlu sklonu rukojeti

1. Odstraňte drátové závlačky ze zarážek rukojeti na každé straně sekačky (Obrázek 24).

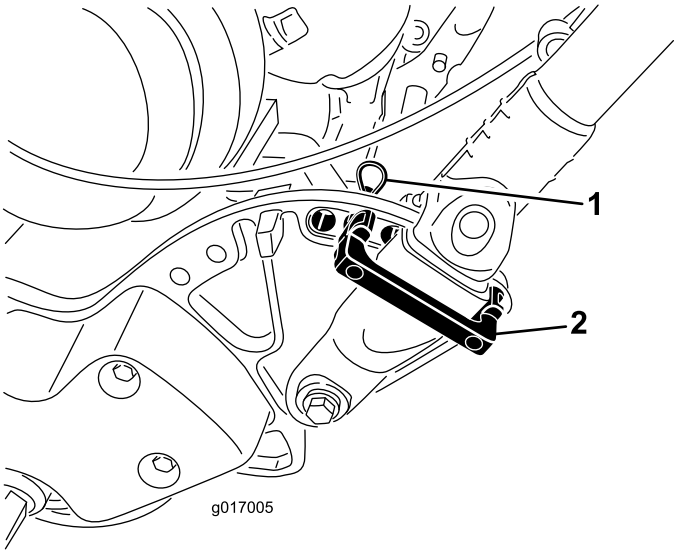

Obrázek 24

1. Drátová závlačka
2. Zarážka rukojeti

2. Podepřete rukojeť, odstraňte drátové závlačky na každé straně a otočte rukojeť do požadované provozní polohy (Obrázek 24).
3. Namontujte zarážky rukojeti a drátové závlačky.

Spouštění a zastavování motoru

Poznámka: Obrázky a popis ovládacích prvků jsou uvedeny v části věnované ovládacím prvkům v provozní příručce.

Spouštění motoru

Poznámka: K zapalovací svíčce musí být připojen její kabel.

1. Ovládací páky pojezdu a žacího vřetena musí být nastaveny v poloze Disengaged (Odpojeno).

   Poznámka: Je-li ovládací páka pohonu v zapojené poloze, motor se nerozběhne.
2. Přepněte vypínač do zapnuté polohy.
3. Přesuňte páčku ovládání škrticí klapky do polohy pro vysoké otáčky.
4. Otevřete palivový uzavírací ventil na motoru.
5. Při spouštění studeného motoru přesuňte páčku sytiče do napůl otevřené polohy. Při startování zahřátého motoru bude sytič pravděpodobně zbytečný.
6. Vytáhněte rukojeť ručního startéru do polohy, ve které pocítíte odpor, a poté prudkým zatažením spusťte motor. Po dobu zahřívání motoru nechejte otevřený sytič.

   Důležité: Netahejte za ruční lanko až na doraz, a pokud jej vytáhnete, držadlo startéru uvolněte, aby se nepřetrhlo a nedošlo k poškození ruční sestavy.

Zastavení motoru

1. Přemístěte ovládací páky pohonu pojezdu a žacího vřetena do odpojené polohy, přesuňte ovladač škrticí klapky do polohy pro nízké otáčky a vypněte vypínač.
2. Před uskladněním stroje sejměte zalisovaný kabel ze zapalovací svíčky, abyste zamezili možnosti náhodného spuštění.
3. Před uskladněním sekačky nebo před její přepravou ve vozidle zavřete palivový uzavírací ventil.

Přeprava

Poznámka: Během přepravy sekačky v přepravním přívěsu nespouštějte její motor, protože by tím mohlo dojít k poškození sekačky.

Nechcete-li namontovat přepravní kola, která jsou k dispozici jako volitelné příslušenství, pokračujte krokem 4.

1. Zatlačte nohou ovládaný stojan a odtahujte dolní příčnou část rukojeti stroje nahoru, dokud se nohou ovládaný stojan neotočí dopředu přes svůj střed.
2. Namontujte přepravní kola.
3. Uvolněte nohou ovládaný stojan zatažením za rukojeť nahoru a spuštěním zadní části sekačky na přepravní kola.
4. Zkontrolujte, zda jsou ovládací páky pohonu pojezdu a žacího vřetena v odpojené poloze, a spusťte motor.
5. Nastavte ovladač škrticí klapky do polohy pro nízké otáčky, nadzvedněte přední část stroje, postupně zapojte pohon pojezdu a pomalu zvyšte otáčky motoru.
6. Nastavte škrticí klapku do polohy odpovídající požadované rychlosti pojezdu a přepravte sekačku na požadované místo určení.

Příprava k sekání

1. Vraťte ovládací páku pohonu pojezdu do odpojené polohy, přesuňte ovladač škrticí klapky do polohy pro nízké otáčky a zastavte motor.
2. Zatlačte nohou ovládaný stojan a odtahujte dolní příčnou část rukojeti stroje nahoru, dokud se nohou ovládaný stojan neotočí dopředu přes svůj střed.
3. Odmontujte přepravní kola.
4. Opatrně spusťte stroj dolů z nohou ovládaného stojanu.

Obsluha při sekání

Správné použití sekačky zajistí nejrovnoměrnější možné stříhání travního porostu.

Důležité: Rozsekané kousky trávy působí při sekání jako mazivo. Nadměrná činnost žací jednotky bez vzniku rozsekaných kousků trávy může způsobit poškození žací jednotky.

Před zahájením sekání

Zkontrolujte, zda je sekačka pečlivě seřízena a je nastavena stejnoměrná výška sekání na obou stranách vřetena. Nesprávné seřízení sekačky se výrazně projeví v kvalitě zastřiženého travního porostu. Před zahájením sekání odstraňte z trávníku všechny cizí předměty. Zkontrolujte, zda se v pracovní oblasti nezdržují žádné osoby, zejména děti, a domácí zvířata.

Způsob sekání

Travnaté plochy by se měly sekat v přímém střídavém směru napříč celou plochou. Nesekejte v kruhu nebo neotáčejte sekačku na travnaté ploše, jelikož by mohlo dojít ke vzniku vydřených míst. Otáčení sekačky by se mělo provádět mimo travnatou plochu, a to zvednutím žacího vřetena (zatlačením rukojeti dolů) a otočením na hnacím pojezdovém bubnu. Sekání by se mělo provádět rychlostí odpovídající běžnému tempu chůze. Sekání vyšší rychlostí ušetří jen velmi málo času a bude mít za následek zhoršenou kvalitu posekané plochy.

K usnadnění udržování přímé dráhy napříč celým trávníkem a zachování rovnoměrné vzdálenosti stroje od okraje předchozí dráhy sekání používejte vyrovnávací pruhy na sběracím koši (Obrázek 25).

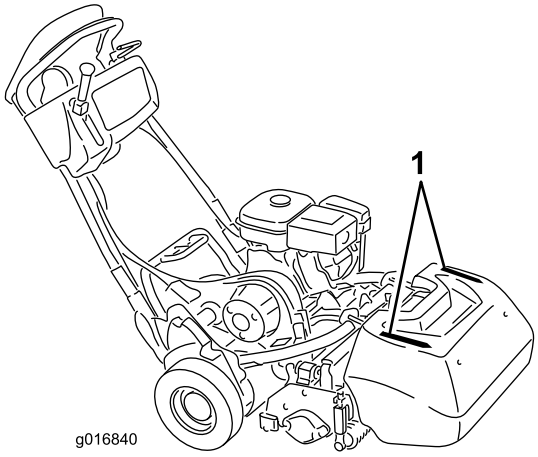

Obrázek 25

1. Vyrovnávací pruhy

Práce v podmínkách s nedostatečným okolním osvětlením

Při práci se sekačkou v podmínkách s nedostatečným okolním osvětlením se doporučuje použití volitelné sady LED světel s modelovým označením 04265.

Důležité: K této sekačce nepřipojujte jiné osvětlovací systémy, jelikož nebudou správně fungovat s výstupem střídavého proudu, kterým je vybaven motor sekačky.

Použití ovládacích prvků

Použití ovládacích prvků během sekání:

1. Spusťte motor, nastavte škrticí klapku do polohy pro snížené otáčky, zvedněte žací jednotku zatlačením na rukojeť, stiskněte ovladač funkce kontroly přítomnosti obsluhy, přesuňte páku ovládání pohonu pojezdu do zapojené polohy a přepravte sekačku do výchozího místa na obvodu travnaté plochy (Obrázek 26).
2. Přesuňte páku ovládání pohonu pojezdu do odpojené polohy a páku ovládání pohonu vřetena do zapojené polohy (Obrázek 26).

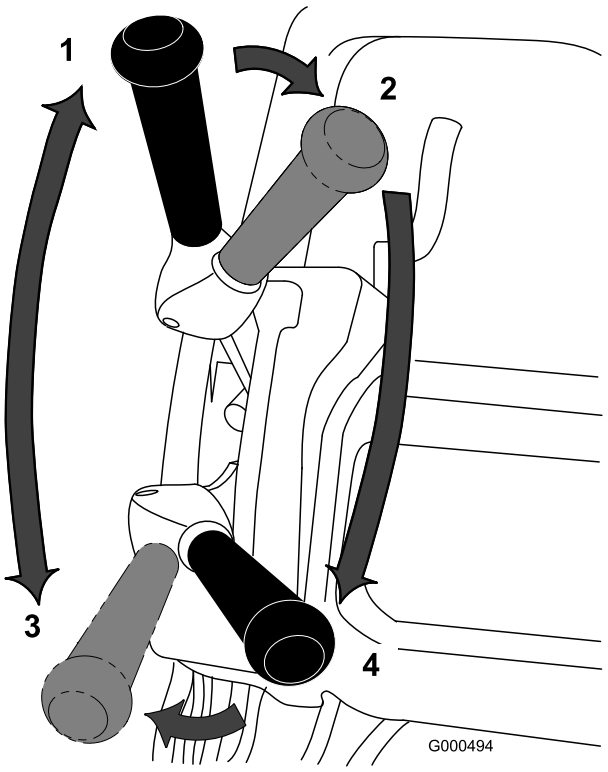

Obrázek 26

1. Pohon pojezdu – neutrál
2. Neutrální poloha pohonu pojezdu a vypnutý pohon vřetena
3. Pohon pojezdu zapnut (přepravní poloha)
4. Pohon pojezdu i pohon vřetena zapnuty

3. Přesuňte páku ovládání pohonu pojezdu do zapojené polohy, přesouváním škrticí klapky zvyšujte otáčky, dokud nebude dosaženo požadované rychlosti pojezdu,

přejeďte se sekačkou na travnatou plochu, spusťte dolů přední stranu sekačky a zahajte sekání (Obrázek 26).

Po dokončení sekání

1. Vyjeďte mimo travnatou plochu, přesuňte ovládací páky pohonů pojezdu a žacího vřetena do odpojené polohy a zastavte motor.
2. Vysypte ze sběracího koše rozsekanou trávu, nasaďte sběrací koš zpět na sekačku a přesuňte stroj.

Kontrola činnosti blokovacích spínačů

Servisní interval: Při každém použití nebo denně

⚠ VÝSTRAHA

Jestliže jsou blokovací spínače odpojeny nebo poškozeny, stroj se může za provozu chovat neočekávaně a způsobit tak zranění osob.

- **Nevyřazujte blokovací spínače z činnosti.**
- **Funkci blokovacích spínačů denně kontrolujte a jakýkoli poškozený spínač před použitím stroje vyměňte.**

Blokovací spínač systému kontroly přítomnosti obsluhy (OPC)

1. Zatlačte nohou ovládaný stojan a odtahujte dolní příčnou část rukojeti stroje nahoru, dokud se nohou ovládaný stojan neotočí dopředu přes svůj střed.
2. Spusťte motor.
3. Po uvolnění ovladače funkce kontroly přítomnosti obsluhy se pokuste přesunout ovládací páku pohonu pojezdu do zapojené polohy (Obrázek 27). Pohon pojezdu by nemělo být možno zapojit. Pokud se pohon pojezdu zapojí, blokovací systém vyžaduje servisní zásah. Problém odstraňte před uvedením stroje do provozu. Postupujte podle pokynů v části Údržba a opravy blokovacích spínačů.

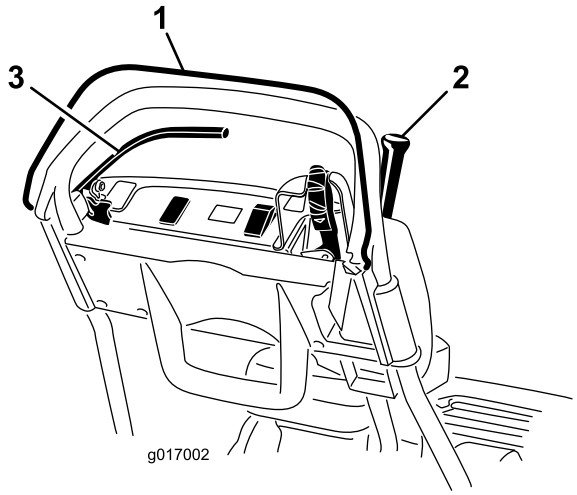

Obrázek 27

1. Kontrola přítomnosti obsluhy (OPC)
2. Páka ovládání pohonu pojezdu
3. Páka brzdy

4. Po stisknutí ovladače funkce kontroly přítomnosti obsluhy a přesunutí páky ovládání pohonu pojezdu do zapojené polohy ovladač funkce kontroly přítomnosti obsluhy opět uvolněte (Obrázek 27). Pohon pojezdu by se měl odpojit. Pokud se pohon pojezdu neodpojí, blokovací systém vyžaduje servisní zásah. Problém odstraňte před uvedením stroje do provozu. Postupujte podle pokynů v částech Údržba a opravy blokovacích spínačů nebo Seřízení ovládání pohonu pojezdu.
5. Po stisknutí ovladače funkce kontroly přítomnosti obsluhy a přesunutí řadicí páky doleva zapojte pohon pojezdu a pohon žacího vřetena, a poté ovladač funkce kontroly přítomnosti obsluhy opět uvolněte (Obrázek 27). Pohon pojezdu by se měl odpojit. Pokud se pohon pojezdu neodpojí, blokovací systém vyžaduje servisní zásah. Problém odstraňte před uvedením stroje do provozu. Postupujte podle pokynů v částech Údržba a opravy blokovacích spínačů, Seřízení ovládání pohonu pojezdu nebo Seřízení ovládání žacího vřetena.
6. Po stisknutí ovladače funkce kontroly přítomnosti obsluhy a přesunutí řadicí páky doleva zapojte pohon pojezdu a pohon žacího vřetena, a poté přemístěním řadicí páky doprava odpojte pohon žacího vřetena (Obrázek 27). Pohon žacího vřetena by se měl odpojit. Pokud se pohon pojezdu neodpojí, blokovací systém vyžaduje servisní zásah. Problém odstraňte před uvedením stroje do provozu. Postupujte podle pokynů v části Seřízení ovládání žacího vřetena.
7. Opatrně spusťte stroj dolů z nohou ovládaného stojanu.

Blokovací spínač pohonu pojezdu

1. Zatlačte nohou ovládaný stojan a odtahujte dolní příčnou část rukojeti stroje nahoru, dokud se nohou ovládaný stojan neotočí dopředu přes svůj střed.

2. Po stisknutí ovladače funkce kontroly přítomnosti obsluhy a přesunutí páky ovládání pohonu pojezdu do zapojené polohy přesuňte ovládací prvky motoru do spouštěcí polohy (Obrázek 27). Pokuste se spustit motor. Motor by se neměl rozběhnout. Pokud se motor rozběhne, blokovací spínač vyžaduje servisní zásah. Problém odstraňte před uvedením stroje do provozu. Postupujte podle pokynů v části Údržba a opravy blokovacích spínačů.
3. Opatrně spusťte stroj dolů z nohou ovládaného stojanu.

Blokovací spínač brzdy

1. Zatlačte nohou ovládaný stojan a odtahujte dolní příčnou část rukojeti stroje nahoru, dokud se nohou ovládaný stojan neotočí dopředu přes svůj střed.
2. Po přesunutí páky ovládání pohonu pojezdu do odpojené polohy a aktivaci provozní brzdy přesuňte ovládací prvky motoru do spouštěcí polohy (Obrázek 27). Pokuste se spustit motor. Motor by se měl rozběhnout. Pokud se motor nerozběhne, blokovací spínač vyžaduje servisní zásah. Problém odstraňte před uvedením stroje do provozu. Postupujte podle pokynů v části Údržba a opravy blokovacích spínačů.
3. Za chodu motoru aktivujte provozní brzdu (nikoli parkovací brzdu), stiskněte ovladač funkce kontroly přítomnosti obsluhy a přesuňte páku ovládání pohonu pojezdu do zapojené polohy (Obrázek 27). Motor by se měl snažit překonat odpor brzdy, neměl by se však vypnout. Pokud se motor ihned vypne, blokovací spínač vyžaduje servisní zásah. Problém odstraňte před uvedením stroje do provozu. Postupujte podle pokynů v části Údržba a opravy blokovacích spínačů.
4. Za chodu motoru zatáhněte západku parkovací brzdy, stiskněte ovladač funkce kontroly přítomnosti obsluhy a přesuňte páku ovládání pohonu pojezdu do zapojené polohy (Obrázek 27). Motor by se měl vypnout. Pokud se motor nevypne, blokovací spínač vyžaduje servisní zásah. Problém odstraňte před uvedením stroje do provozu. Postupujte podle pokynů v části Údržba a opravy blokovacích spínačů.
5. Opatrně spusťte stroj dolů z nohou ovládaného stojanu.

Uvolnění převodovky

Pokud dojde ke znehybnění stroje, můžete odpojit buben od převodovky, aby bylo umožněno manévrování se strojem.

1. V pravém zadním rohu stroje vyhledejte páku pro zapojování/odpojování pohonu, která se nachází vedle bubnu skříně pohonu (Obrázek 28).

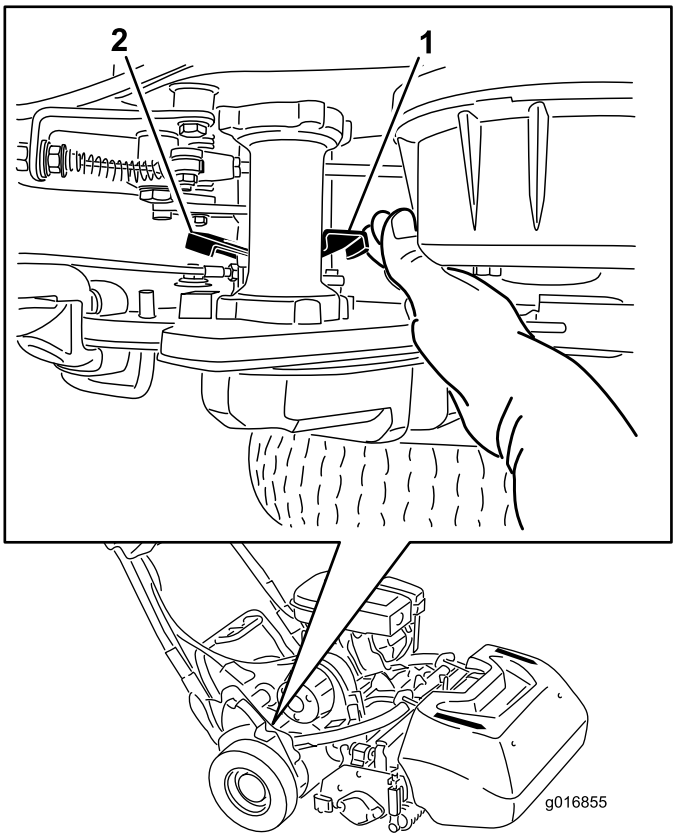

Obrázek 28

1. Páka pro zapojování/odpojování pohonu – v zapojené poloze
2. Páka pro zapojování/odpojování pohonu – v odpojené poloze

2. Otočením páky dozadu odpojte převodovku od bubnu.

   Důležité: Na páku tlačte z přední strany, abyste zabránili zasažení ruky úderem páky pohybující se silou pružiny.

3. Přemístěte stroj na potřebné místo.

   Důležité: Je-li to možné, stroj nevlečte. Je-li vlečení stroje naprosto nezbytné, neměla by rychlost pohybu překročit 4,8 km/h; přitom vždy odpojte převodovku od bubnu. Nedodržení tohoto pokynu s vysokou pravděpodobností způsobí poškození stroje.

4. Po dokončení přemísťování připojte otočením páky dopředu převodovku k bubnu.

Poznámka: Po odpojení převodovky od bubnu zůstává brzda funkční.

Přizpůsobení nastavení stroje stavu travnaté plochy

K přizpůsobení nastavení stroje stavu travnaté plochy používejte následující tabulku.

Držáky plochých nožů: Standardní a volitelné (sekačky Flex/eFlex 2100)			
Objednací číslo	**Popis**	**Stupeň agresivity**	**Poznámky**
106-2468-01	Neagresivní	Nižší	Červené
99-3794-03	Agresivní	Vyšší	Černé, standardní
Držáky plochých nožů: Standardní a volitelné (sekačky Flex/eFlex 1800)			
110-2282-01	Neagresivní	Nižší	Červené
110-2281-03	Agresivní	Vyšší	Černé, standardní

Ploché nože: Standardní a volitelné (sekačky Flex/eFlex 2100)			
Objednací číslo	**Popis**	**Rozsah výšky sekání**	**Poznámky**
115-1880	Microcut-EdgeMax	1,6 až 3,2 mm	Standardní
93-4262	Microcut	1,6 až 3,2 mm	
108-4303	Extended Microcut	1,6 až 3,2 mm	Méně agresivní
115-1881	Tournament-EdgeMax	3,2 až 6,4 mm	
93-4263	Tournament	3,2 až 6,4 mm	
108-4302	Extended Tournament	3,2 až 6,4 mm	Méně agresivní
93-4264	Low Cut	6,4 mm a více	
Ploché nože: Standardní a volitelné (sekačky Flex/eFlex 1800)			
117-1530	Microcut-EdgeMax	1,6 až 3,2 mm	Standardní
98-7261	Microcut	1,6 až 3,2 mm	
110-2300	Extended Microcut	1,6 až 3,2 mm	Méně agresivní
98-7260	Tournament	3,2 až 6,4 mm	
117-1532	Tournament-EdgeMax	3,2 až 6,4 mm	
110-2301	Low Cut	6,4 mm a více	

Válce (sekačky Flex/eFlex 2100)			
Objednací číslo	**Popis**	**Průměr/materiál**	**Poznámky**
04255	Wiehle, úzký	6,4 cm / hliník	
04256	Wiehle, široký	6,4 cm / hliník	Větší hloubka průniku
04257	Úplný válec	6,4 cm / ocel	Nejmenší hloubka průniku
04258	Wiehle, úzký, dlouhý	6,4 cm / hliník	Zesílená opora ostří; 4,3 cm, delší
115-7356	Zadní válec	5,1 cm / hliník	Standardní zadní
120-9595	Zadní válec	5,1 cm / ocel	Ocelový zadní
Válce (sekačky Flex/eFlex 1800)			
120-9607	Wiehle, úzký	6,4 cm / hliník	
120-9609	Wiehle, široký	6,4 cm / hliník	Větší hloubka průniku
120-9611	Úplný válec	6,4 cm / ocel	Nejmenší hloubka průniku
121-4681	Wiehle, úzký, dlouhý	6,4 cm / hliník	Zesílená opora ostří; 4,3 cm, delší
120-9605	Zadní válec	5,1 cm / hliník	Standardní zadní

Údržba

Poznámka: Levou a pravou stranu sekačky určete vzhledem k běžné provozní poloze.

Důležité: Při použití stroje ve spojení s přepravním přívěsem Trans Pro 80 vždy používejte dorazy na přívěsu, provádíte-li údržbu stroje. Převrácení může mít za následek rozlití paliva.

Doraz na soupravě nájezdových kolejnic vyžaduje násadu smetáku nebo obdobný předmět zasunutý do průchozích otvorů za koly.

Doporučený harmonogram údržby

Servisní interval	Postup při údržbě
Po prvních 20 hodinách	• Vyměňte motorový olej. • Vyčistěte usazovací nádobku palivového systému a sítko.
Při každém použití nebo denně	• Zkontrolujte činnost blokovacích spínačů. • Zkontrolujte hladinu motorového oleje. • Zkontrolujte systém blokování na základě kontroly přítomnosti obsluhy.
Po každých 50 hodinách provozu	• Vyměňte motorový olej. • Vzduchový filtr vyčistěte (častěji při práci v prašném nebo špinavém prostředí).
Po každých 100 hodinách provozu	• Vyměňte papírovou vložku vzduchového filtru (častěji při práci v prašném nebo špinavém prostředí). • Zkontrolujte zapalovací svíčku. • Vyčistěte usazovací nádobku palivového systému a sítko.
Po každých 500 hodinách provozu	• Vyčistěte karburátor. • Zkontrolujte sací a výfukový ventil. V případě potřeby proveďte seřízení.
Po každých 1000 hodinách provozu	• Vyměňte palivovou hadičku. • Zkontrolujte hnací řemen žacího vřetena. • Zkontrolujte ložiska převodovky. V případě potřeby je vyměňte.
Před uskladněním	• Opravte lak na poškozených místech.

Důležité: Další pokyny k postupům údržby naleznete v provozním návodu k motoru.

Kontrolní seznam každodenní údržby

Důležité: **Tuto stránku si zkopírujte pro každodenní použití.**

Kontrolovaný úkon údržby	Pro týden:						
	Pondělí	Úterý	Středa	Čtvrtek	Pátek	Sobota	Neděle
Zkontrolujte činnost ochranných spínačů.							
Zkontrolujte činnost parkovací brzdy.							
Zkontrolujte, zda se otočné spoje mohou volně pohybovat.							
Zkontrolujte hladinu paliva.							
Zkontrolujte hladinu motorového oleje.							
Zkontrolujte vzduchový filtr.							
Vyčistěte chladicí žebra motoru.							
Zkontrolujte, zda nedochází k nezvyklému hluku motoru.							
Zkontrolujte, zda nedochází k nezvyklému hluku při provozu.							
Zkontrolujte seřízení vřetena vůči plochému noži.							
Zkontrolujte seřízení výšky sekání.							
Opravte poškozený lak.							

Zápis problematických oblastí		
Kontrolu provedl(a):		
Položka	Datum	Informace

Údržba motoru

Údržba motorového oleje

Kliková skříň musí být před spuštěním motoru naplněna olejem o správné hodnotě viskozity v množství přibližně 0,6 l. Motor používá olej vysoké kvality s provozní klasifikací API (American Petroleum Institute), SE nebo vyšší. V závislosti na okolní teplotě je nutné zvolit optimální viskozitu (hmotnost) oleje. Obrázek 29 uvádí doporučované hodnoty teploty a viskozity oleje.

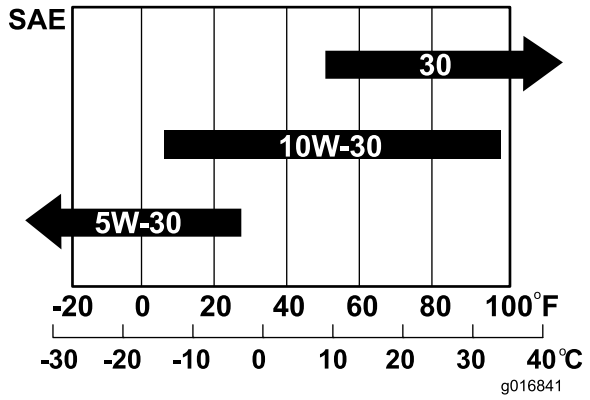

Obrázek 29

Poznámka: Použitím vícerozsahových olejů (5W-20, 10W-30 a 10W-40) se zvýší spotřeba oleje. Při použití těchto olejů je třeba provádět častější kontrolu hladiny oleje.

Kontrola hladiny motorového oleje

Servisní interval: Při každém použití nebo denně

Poznámka: Nejvhodnější doba ke kontrole motorového oleje je před zahájením každodenní práce, kdy je motor studený. Pokud již motor běžel, před kontrolou nechejte olej alespoň 10 minut stékat zpět do olejové vany. Pokud je hladina oleje na značce L“ nebo pod ní, doplňte olej tak, aby hladina oleje dosahovala po značku H“. NÁDRŽ NEPŘEPLŇUJTE. Pokud je hladina oleje mezi značkami L“ a H“, není olej třeba doplňovat.

1. Odmontujte přepravní kola (jsou-li namontována).
2. Umístěte sekačku tak, aby byl motor ve vodorovné poloze, a očistěte okolí měrky hladiny oleje (Obrázek 30).

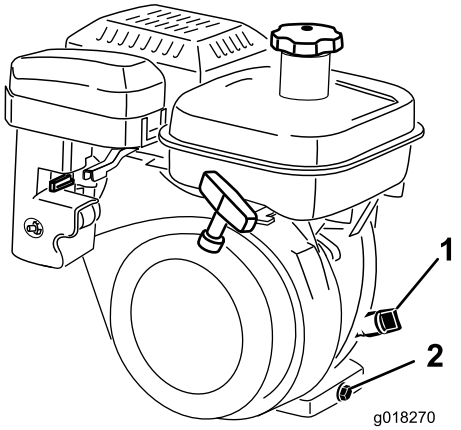

Obrázek 30

1. Měrka hladiny oleje
2. Vypouštěcí zátka

3. Vyjměte měrku hladiny oleje tím, že ji otočíte proti směru hodinových ručeček (Obrázek 30).
4. Měrku hladiny oleje dočista otřete a zasuňte ji zpět do plnicího otvoru. Do otvoru ji nezašroubovávejte. Poté ji znovu vyjměte a zkontrolujte hladinu oleje. Je-li hladina nízká, doplňte pouze tolik oleje, kolik bude postačovat ke zvýšení hladiny do úrovně mezi značkami L“ a H“ na měrce (Obrázek 30). Proveďte opětovnou kontrolu hladiny oleje. Nádrž nepřeplňujte.

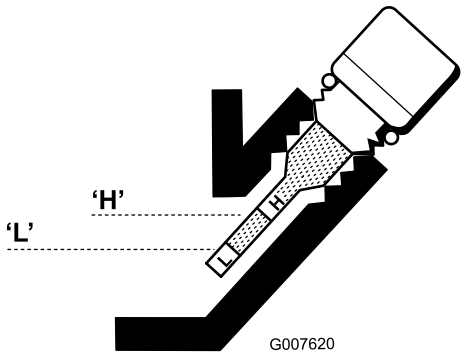

Obrázek 31

5. Namontujte měrku hladiny oleje zpět a otřete veškerý rozlitý olej.

Výměna motorového oleje

Servisní interval: Po prvních 20 hodinách

Po každých 50 hodinách provozu

1. Spusťte motor a nechejte jej několik minut běžet, aby se motorový olej zahřál.
2. Umístěte jímací vanu pod vypouštěcí zátku na zadní straně stroje (Obrázek 30). Povolte vypouštěcí zátku.
3. Zatlačením rukojeti dolů nakloňte sekačku a motor dozadu a vypusťte veškerý olej do jímací vany.
4. Namontujte zpět vypouštěcí zátku a doplňte do klikové skříně olej předepsaného typu podle pokynů uvedených v části týkající se kontroly hladiny oleje.

5. Veškerý rozlitý olej utřete.
6. Použitý olej zlikvidujte podle platných předpisů. Při recyklaci dodržujte místní předpisy.

Údržba vzduchového filtru

Servisní interval: Po každých 50 hodinách provozu

1. Odpojte kabel zapalovací svíčky.
2. Odstraňte křídlatou matici připevňující kryt ke vzduchovému filtru a kryt sejměte. Kryt důkladně vyčistěte (Obrázek 32 a Obrázek 33).

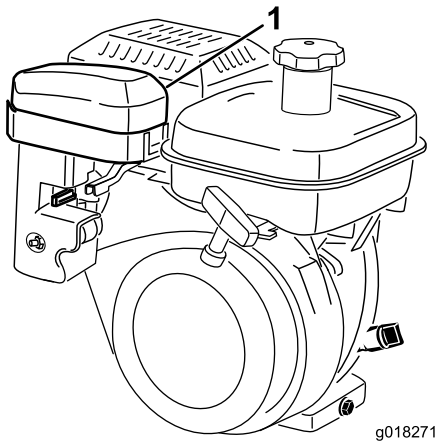

Obrázek 32

1. Kryt vzduchového filtru

3. Je-li znečištěna pěnová vložka, vyjměte ji z papírové vložky (Obrázek 33). Důkladně ji vyčistěte.
   A. Pěnovou vložku umyjte v roztoku z tekutého mýdla a teplé vody. Vymačkáním z ní odstraňte nečistoty, ale nekruťte jí, aby se neroztrhla.
   B. Osušte ji zabalením do čistého hadříku. Mačkáním hadříku vložku osušte, ale nekruťte jí, aby se neroztrhla.
   C. Vložku napusťte čistým motorovým olejem. Mačkáním vložky odstraňte přebytečný olej a rovnoměrně rozptylte vsáklý olej. Vložka má být souvisle navlhčena olejem.

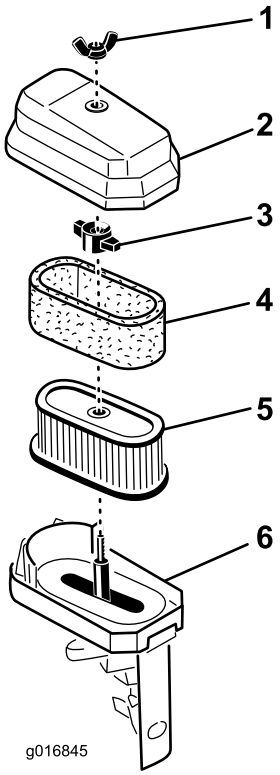

Obrázek 33

1. Křídlatá matice
2. Kryt vzduchového filtru
3. Křídlatá matice
4. Pěnová vložka
5. Papírová vložka
6. Základna vzduchového filtru

4. Při provádění údržby pěnové vložky zkontrolujte stav papírové vložky. V případě potřeby ji vyměňte.

   Poznámka: K čištění papírové vložky nepoužívejte stlačený vzduch.
5. Nainstalujte pěnovou vložku, papírovou vložku a kryt vzduchového filtru.

   Důležité: Nenechávejte motor běžet bez vzduchového filtru, protože by mohlo dojít k výraznému opotřebení nebo i poškození motoru.

Údržba zapalovací svíčky

Servisní interval: Po každých 100 hodinách provozu

Použijte zapalovací svíčku NGK BR 6HS nebo ekvivalentní typ. Správná vzduchová mezera je široká 0,6 až 0,7 mm.

1. Odpojte zalisovaný kabel od zapalovací svíčky (Obrázek 34).

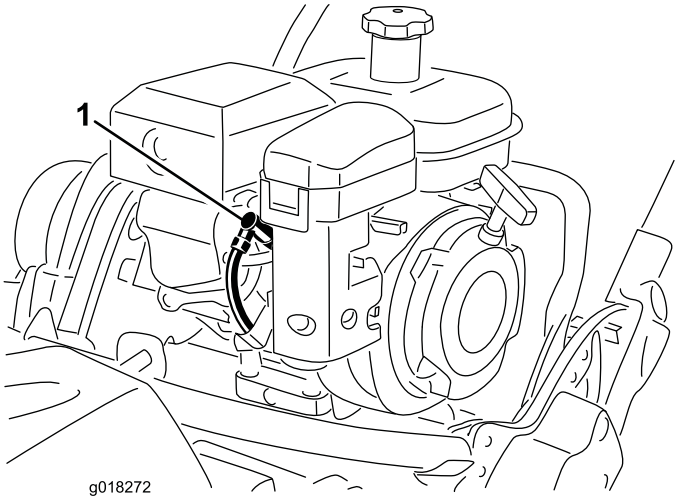

Obrázek 34

1. Kabel zapalovací svíčky

2. Očistěte okolí zapalovací svíčky a vyjměte svíčku z hlavy válce.

   Důležité: Prasklou, zanesenou nebo znečištěnou svíčku vyměňte. Nečistěte elektrody pískováním nebo jiným způsobem ani z nich nečistoty neseškrabujte, protože nečistoty pronikající do válce by mohly poškodit motor.

3. Nastavte vzduchovou mezeru o velikosti 0,6 až 0,7 mm (Obrázek 35). Zapalovací svíčku se správně nastavenou vzduchovou mezerou namontujte a pevněji ji utáhněte momentem 23 Nm (23 Nm).

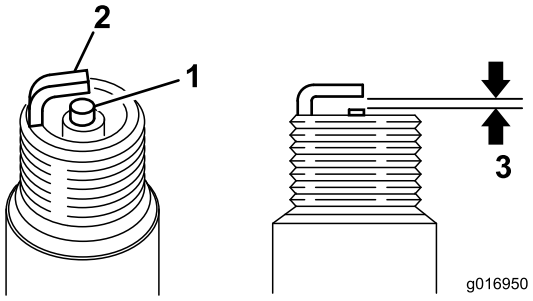

Obrázek 35

1. Izolátor středové elektrody
2. Vnější elektroda
3. Vzduchová mezera – 0,6 až 0,7 mm

Údržba palivového systému

Čištění usazovací nádobky a sítka palivového systému

Servisní interval: Po prvních 20 hodinách

Po každých 100 hodinách provozu/Každý měsíc (podle toho, co nastane dříve)

1. Zavřete palivový uzavírací ventil a vyšroubujte usazovací nádobku palivového systému z tělesa palivového filtru (Obrázek 36).

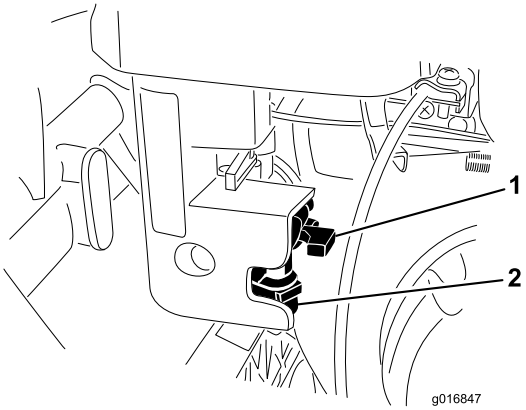

Obrázek 36

1. Uzavírací ventil
2. Usazovací nádobka palivového systému

2. Umyjte usazovací nádobku palivového systému v čistém benzínu a znovu ji namontujte.
3. Odšroubujte a sejměte uzávěr palivové nádrže (Obrázek 37).

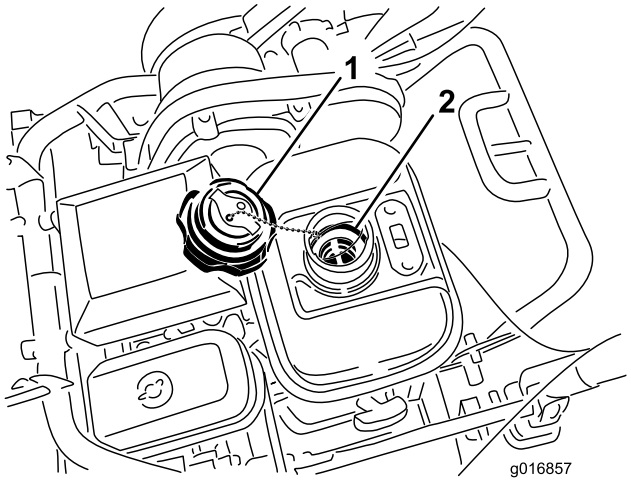

Obrázek 37

1. Uzávěr palivové nádrže
2. Sítko palivové nádrže

4. Vyjměte palivové sítko z vnitřního prostoru palivové nádrže.
5. Umyjte palivové sítko v čistém benzínu a namontuje jej zpět do nádrže.
6. Našroubujte uzávěr palivové nádrže na palivovou nádrž.

Výměna palivové hadičky

Servisní interval: Po každých 1000 hodinách provozu

Výměnu palivové hadičky provádějte po každých 1 000 hodinách. Uniká-li z hadičky palivo, vyměňte ji okamžitě.

Údržba elektrického systému

Údržba blokovacího spínače pohonu pojezdu

Je-li zapotřebí provést seřízení nebo výměnu blokovacího spínače pohonu pojezdu, postupujte následujícím způsobem.

1. Ujistěte se, že je motor vypnutý.
2. Odstraňte ovládací panel.
3. Přesuňte páku ovládání pohonu pojezdu do zapojené polohy.

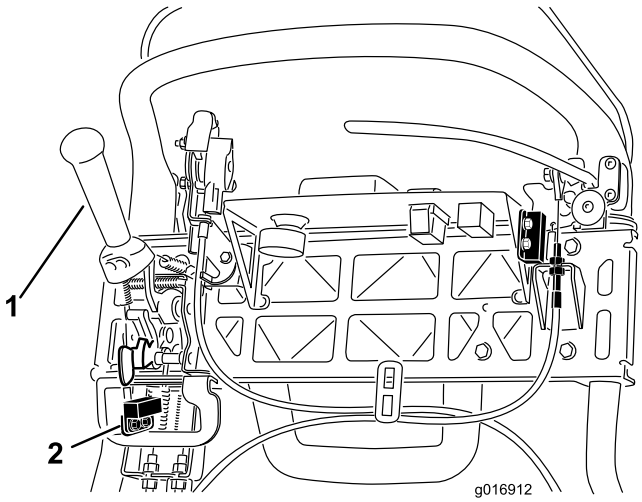

Obrázek 38

1. Páka ovládání pohonu pojezdu
2. Blokovací spínač

4. Povolte spojovací součásti blokovacího spínače (Obrázek 38).
5. Mezi páku ovládání pohonu pojezdu a blokovací spínač umístěte vymezovací podložku o tloušťce 1,6 mm (Obrázek 38).
6. Utáhněte spojovací součásti blokovacího spínače.
7. Přesuňte páku ovládání pohonu pojezdu do zapojené polohy a zkontrolujte mezeru. Normální provozní rozsah činí 0,76 až 3,05 mm. Ověřte, zda se po přesunutí páky ovládání pohonu pojezdu do zapojené polohy rozpojí obvod spínače. V případě potřeby spínač vyměňte.

Údržba blokovacího spínače brzdy

1. Ujistěte se, že je motor vypnutý.
2. Odstraňte ovládací panel.
3. Přesuňte páku provozní brzdy do aktivované polohy a zatáhněte západku parkovací brzdy.

4. Povolte spojovací součásti blokovacího spínače (Obrázek 39).

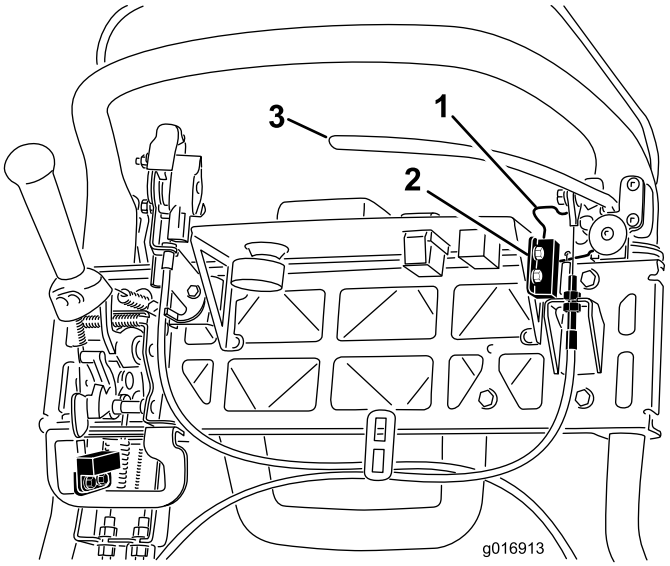

Obrázek 39

1. Západka parkovací brzdy
2. Blokovací spínač
3. Páka provozní brzdy

5. Mezi západku parkovací brzdy a blokovací spínač umístěte vymezovací podložku o tloušťce 1,6 mm (Obrázek 39).
6. Utáhněte spojovací součásti blokovacího spínače. Znovu zkontrolujte mezeru. Západka nesmí být ve styku se spínačem.
7. Přesuňte páku brzdy do aktivované polohy a otočte západku. Ověřte, zda dojde k rozpojení obvodu spínače. V případě potřeby spínač vyměňte.

Údržba brzd

Seřízení provozní/parkovací brzdy

Pokud provozní/parkovací brzda při uvedení v činnost prokluzuje, je zapotřebí provést seřízení lanka.

1. Přesuňte páku provozní/parkovací brzdy do vypnuté polohy.
2. Odstraňte ovládací panel.
3. Je-li třeba zvýšit napnutí lanka, povolujte horní pojistnou matici lanka a utahujte dolní pojistnou matici lanka (Obrázek 40), dokud k uvolnění západky parkovací brzdy nebude zapotřebí vyvinout sílu 156 N (35 lb). Nenastavujte nadměrné napětí, jinak by mohlo dojít ke stržení pásu brzdy.

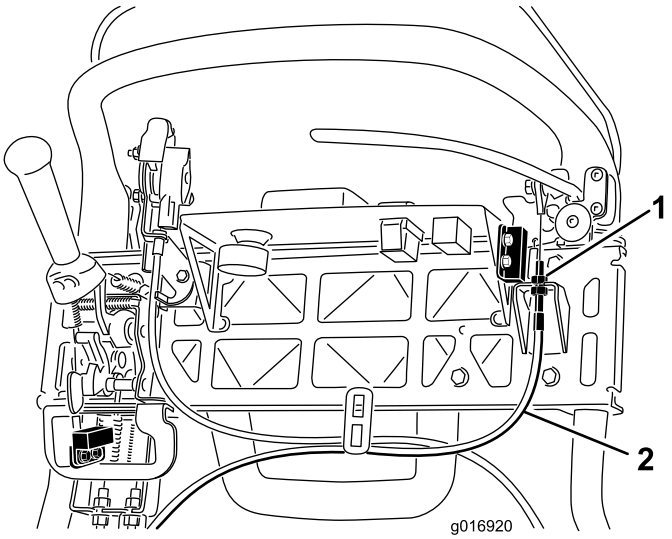

Obrázek 40

1. Pojistné matice
2. Lanko provozní brzdy

Údržba řemenů

Kontrola hnacího řemene žacího vřetena

Servisní interval: Po každých 1000 hodinách provozu

Zkontrolujte, zda je hnací řemen správně napnutý, aby byla zajištěna správná funkce stroje bez zbytečného opotřebení. Kontrolu řemenu provádějte dostatečně často.

1. Povolte šroub s nákružkem, pomocí něhož je zajištěn kryt řemenu, a sejmutím krytu umožněte přístup k řemenu (Obrázek 41).

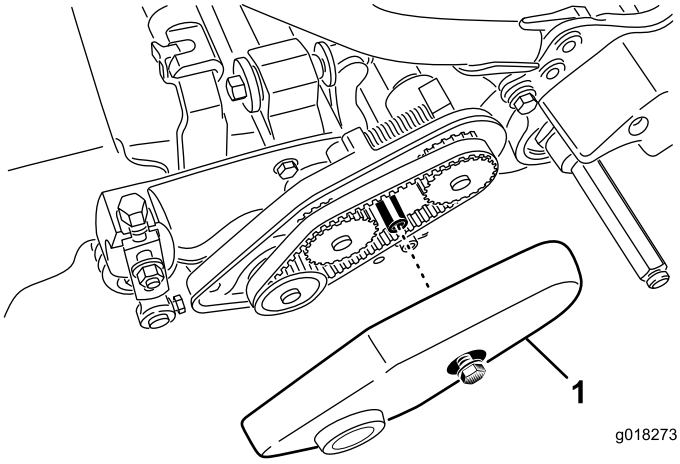

Obrázek 41

1. Kryt řemenu

2. Postup při seřizování napnutí řemene:
   A. Povolte montážní matici ložiskového pouzdra (Obrázek 42).

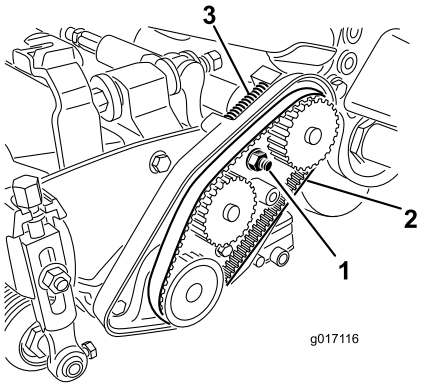

Obrázek 42

1. Montážní matice ložiskového pouzdra
2. Hnací řemen žacího vřetena
3. Tlačná pružina

   B. Pomocí klíče o velikosti 16 mm otočte ložiskovým pouzdrem a zkontrolujte, zda se volně pohybuje.
   C. Odstraňte veškeré nečistoty z vnitřního prostoru řemenového pohonu a z okolí tlačné pružiny (Obrázek 42).
   D. Ujistěte se, že tlačná pružina působí na řemen správnou napínací silou.
   E. Utáhněte montážní matici ložiskového pouzdra.
   F. Namontujte kryt řemene.

Přístupový otvor v krytu převodovky

Je-li potřebný přístup ke spojce, odstraňte pryžovou zátku (Obrázek 43) z otvoru na přední straně převodovky.

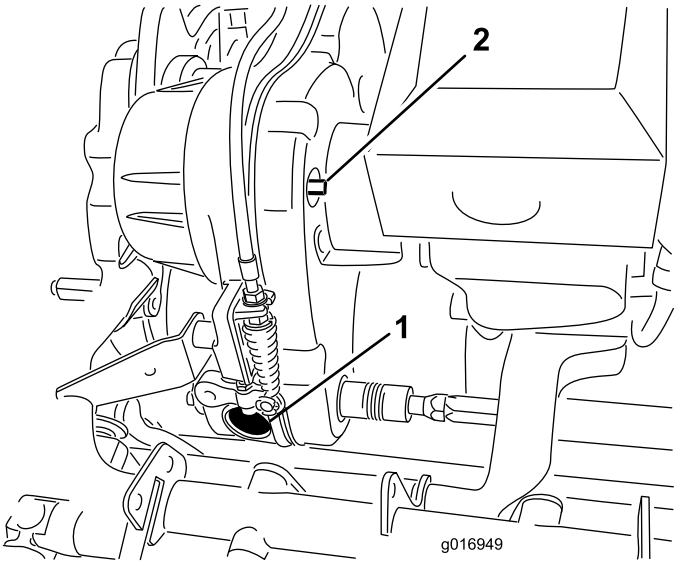

Obrázek 43

1. Pryžová zátka otvoru
2. Připojovací/odpojovací hřídel

Napínač řemene převodovky

Řemen převodovky je napínán odpruženou volnoběžnou řemenicí. Je-li nutno upravit napnutí řemene, použijte klíč o velikosti 3/8 palce k otočení připojovacího/odpojovacího hřídele (Obrázek 43) do požadované polohy. Otočením hřídele o 1/4 otáčky se oddálí volnoběžná řemenice od řemene (Obrázek 44).

Poznámka: Napnutí řemene je nutno uvolnit ještě před sejmutím krytu převodovky.

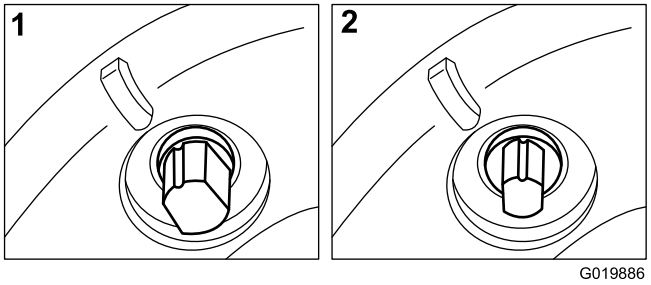

Obrázek 44

1. Zapojená poloha
2. Odpojená poloha

Údržba ovládacích prvků

Seřízení ovládání pohonu pojezdu

Pokud se pohon pojezdu nezapojuje nebo během provozu prokluzuje, je zapotřebí provést jeho seřízení.

1. Přesuňte ovládací prvky pohonu pojezdu do odpojené polohy.
2. Zkontrolujte, zda ovládací lanko pohonu pojezdu není v místě tažné pružiny jakkoli prověšeno (Obrázek 45). Zjistíte-li prověšení lanka, seřiďte pojistné matice u přepážky (Obrázek 46) tak, aby při odstranění tohoto prověšení nedošlo k protažení pružiny.

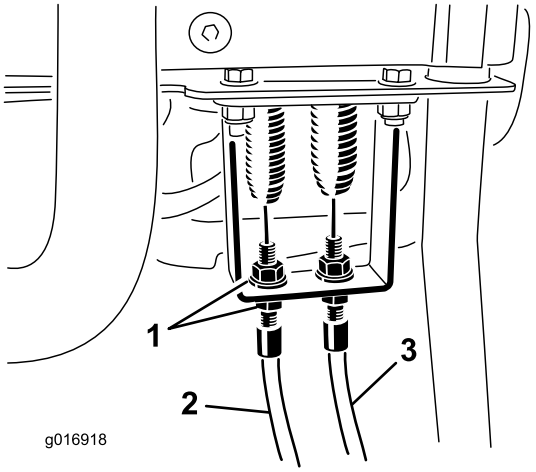

Obrázek 45

1. Pojistné matice
2. Ovládací lanko pohonu pojezdu
3. Ovládací lanko pohonu žacího vřetene

3. Pokud ovládací lanko pohonu pojezdu nadále prokluzuje, proveďte zbývající kroky.
4. Odstraňte závlačku a vidlicový čep, pomocí nichž je připevněna tyč vidlice lomené páky k vlastní lomené páce. Odpojte vidlici od lomené páky (Obrázek 46).

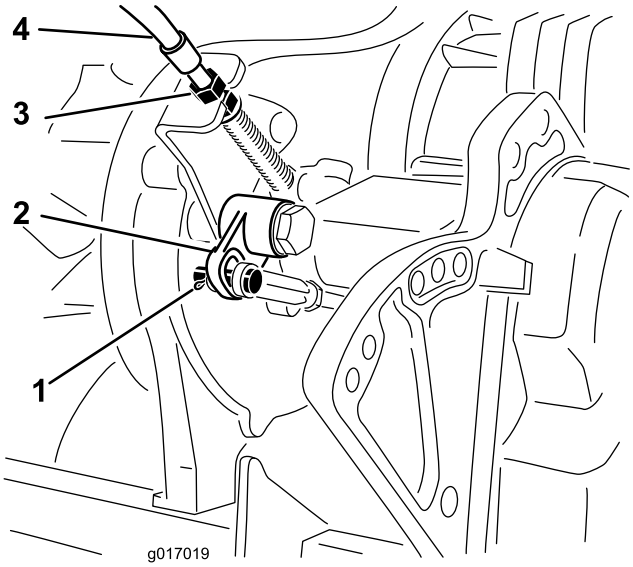

Obrázek 46

1. Vidlicový čep a závlačka
2. Lomená páka
3. Pojistné matice
4. Ovládací lanko pohonu pojezdu

5. Otočením tyče lomené páky o 1 a 1/2 otáčky prodlužte tyč o 1,5 mm.
6. Připojte vidlici zpět k lomené páce a zajistěte ji pomocí vidlicového čepu a závlačky, jež byly odstraněny při předchozí demontáži.
7. V oblasti přepážky převodovky (Obrázek 46) zmenšete seřízením pojistných matic lanka vzdálenost od lomené páky tak, aby došlo k vyrovnání výše provedené změny.
8. Proveďte seřízení lanka v oblasti přepážky ovládacího panelu přesunutím jeho pojistných matic tak, aby bylo odstraněno jakékoli prověšení lanka a přitom nedošlo k protažení pružiny (Obrázek 45).
9. Zkontrolujte činnost ovládacího mechanismu a v případě potřeby seřízení zopakujte.

Seřízení ovládání pohonu žacího vřetene

Pokud se pohon žacího vřetene správně nezapojuje, je třeba provést jeho seřízení.

1. Ujistěte se, že je pohon žacího vřetene odpojen.
2. V oblasti přepážky převodovky seřiďte ovládací lanko žacího vřetene (Obrázek 47) tak, aby bylo dosaženo délky pružiny v rozsahu 70,6 až 72,4 mm.

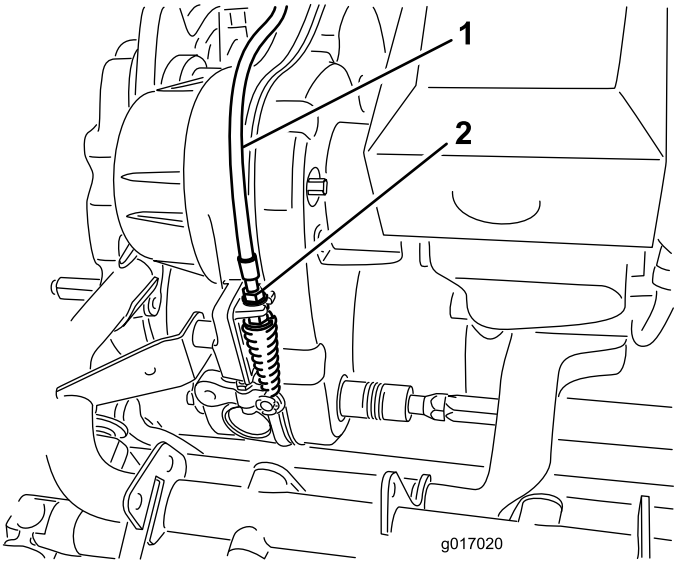

Obrázek 47

1. Ovládací lanko pohonu žacího vřetene
2. Pojistné matice

3. V oblasti přepážky ovládací páky povolujte pojistnou matici ovládacího lanka žacího vřetene, dokud se lanko neprověsí (Obrázek 45).
4. V oblasti přepážky ovládací páky odstraňte dostatečným utažením pojistné matice ovládacího lanka žacího vřetene vzniklé prověšení tohoto lanka, aniž by přitom došlo k protažení pružiny.
5. Při následné kontrole funkce lanka postupujte následujícím způsobem:
   - Zkontrolujte, zda se při uvolnění spojky žacího vřetene zuby této spojky vysouvají ze záběru, a zda se při zapnutí spojky žacího vřetene její zuby nedostávají do krajní polohy.

Poznámka: Odstraněním pryžové zátky (Obrázek 43) z otvoru na přední straně převodovky umožněte sledování činnosti spojky žacího vřetene.

- Při oddálení žacího vřetene od plochého nože musí být doba zastavení vřetene kratší než 7 sekund.
- Vyhledejte další pokyny v servisní příručce nebo se obraťte na distributora a vyžádejte si další podporu.

Uskladnění

1. Odstraňte veškeré zbytky trávy, nečistoty a špínu z celého stroje, zejména z motoru. Očistěte žebra válce motoru a kryt ventilátoru od nečistot a chomáčů posekané trávy.

   Důležité: Stroj můžete umýt vodným roztokem mírně působícího saponátu. K mytí stroje nepoužívejte tlakový čistič. Nepoužívejte velké množství vody, zejména v blízkosti desky s ovládacími pákami a motoru.

2. Pokud stroj nebudete delší dobu používat (déle než 30 dnů), přidejte k palivu v nádrži stabilizační přísadu.

   A. Nechejte motor 5 minut běžet, aby se upravené palivo rozptýlilo po celém palivovém systému.

   B. Buď zastavte motor a nechejte jej vychladnout, a poté palivovou nádrž vypusťte, nebo nechejte motor běžet, dokud se nezastaví.

   C. Spusťte motor znovu a nechejte jej běžet, dokud se sám nezastaví. Opakujte za použití sytiče, než se motor přestane rozbíhat.

   D. Palivo řádně zlikvidujte. Při recyklaci dodržujte místní předpisy.

   Poznámka: Neskladujte palivo se stabilizační přísadou déle než 90 dní.

3. Zkontrolujte a dotáhněte všechny šrouby, svorníky a matice. Všechny opotřebené nebo poškozené části opravte nebo vyměňte.
4. Natřete všechny poškrábané nebo odřené kovové povrchy lakem, který lze zakoupit v autorizovaném servisním středisku.
5. Stroj uskladněte ve skladu anebo garáži v čistém a suchém prostředí. Stroj přikryjte, aby byl chráněn před poškozením a nečistotami.

Poznámky:

Poznámky:

Úplné pokrytí zárukou společnosti Toro

Omezená záruka

Podmínky a výrobky, na které se záruka vztahuje

Společnost Toro Company a její dceřiná společnost Toro Warranty Company na základě vzájemné dohody nesou společně záruky za případné materiálové či výrobní vady komerčního výrobku společnosti Toro (Výrobek“) po dobu dvou let nebo 1 500 provozních hodin* podle toho, co nastane dříve. Tato záruka se vztahuje na všechny výrobky s výjimkou provzdušňovačů (viz jednotlivé části záruky vztahující se na tyto výrobky). Tam, kde jsou splněny opodstatněné podmínky, opravíme produkt bezplatně, včetně diagnostiky, práce, dílů a dopravy. Tato záruka začíná běžet v den dodání Produktu původnímu maloobchodnímu odběrateli.
* Produkt vybavený měřičem motohodin.

Pokyny pro poskytnutí záruční opravy

Jste-li přesvědčeni, že došlo k naplnění záručních podmínek, musíte sdělit distributorovi komerčních výrobků nebo autorizovanému prodejci komerčních výrobků, kde jste výrobek zakoupili. Potřebujete-li pomoc s vyhledáním distributora nebo autorizovaného prodejce komerčních výrobků nebo máte-li dotazy týkající se vašich práv či povinností spojených se zárukou, můžete nás kontaktovat na adrese:

Toro Commercial Products Service Department
Toro Warranty Company
8111 Lyndale Avenue South
Bloomington, MN 55420-1196

952–888–8801 nebo 800–952–2740
E-mail: commercial.warranty@toro.com

Povinnosti vlastníka

Jako vlastníci výrobku jste odpovědní za provádění nutné údržby a seřizování, jak je uvedeno v příslušné *provozní příručce*. Neprovádění nezbytné údržby a seřizování může být důvodem k zamítnutí reklamace.

Součásti a úkony, na které se nevztahuje záruka

Ne všechny závady nebo poruchy, které se v záruční době na výrobku vyskytnou, jsou vady materiálu nebo výrobní vady. Záruka se nevztahuje na následující:

- Závady na výrobku, které jsou důsledkem použití jiných náhradních dílů než Toro nebo instalace a používání přídavných nebo upravených zařízení a produktů jiné značky než Toro. Výrobce těchto součástí může poskytnout samostatnou záruku.
- Závady na produktu, které jsou důsledkem neprovádění doporučené údržby a/nebo seřizování. Neprovádění řádné údržby produktu Toro podle zásad doporučené údržby vyjmenovaných v *Návodu k obsluze* může mít za následek zamítnutí reklamace.
- Závady na výrobku, které jsou důsledkem jeho nesprávného, nedbalého nebo nezodpovědného používání.
- Díly podléhající opotřebení v důsledku používání, nejsou-li tyto díly uznány za vadné. Mezi součásti, u nichž dochází k opotřebení nebo ke spotřebě v rámci běžného provozu výrobku, patří mimo jiné brzdové destičky a obložení, spojkové obložení, žací nože, vřetena, válce a ložiska (utěsněná nebo mazatelná), ploché nože, zapalovací svíčky, řídicí kolečka a jejich ložiska, pneumatiky, filtry, řemeny a některé součásti rozprašovačů, například membrány, trysky, pojistné ventily atd.
- Závady způsobené vnějším vlivem. Podmínky spadající pod vnější vlivy zahrnují kromě jiného počasí, skladovací postupy, kontaminaci, používání neschválených paliv, chladicích kapalin, maziv, přísad, hnojiv, vody, chemikálií atd.
- Závady nebo snížení výkonu způsobené používáním paliv (např. benzínu, motorové nafty nebo bionafty), která nevyhovují příslušným průmyslovým normám.
- Běžný hluk, vibrace, opotřebení a znehodnocení.
- Běžné opotřebení“ zahrnuje kromě jiného poškození sedel opotřebením nebo oděrem, odřený lak, poškrábané etikety nebo okna atd.

Díly

Díly, u nichž je v rámci údržby plánována výměna, jsou kryté zárukou do doby jejich plánované výměny. Díly vyměněné podle této záruky jsou kryté po dobu platnosti záruky na originální výrobek a stávají se majetkem společnosti Toro. Společnost Toro učiní konečné rozhodnutí o tom, zda příslušný díl nebo sestava budou opraveny nebo vyměněny. Společnost Toro může k záručním opravám použít repasované díly.

Záruka poskytovaná na baterie s hlubokým cyklem vybití a lithium-iontové baterie:

Baterie s hlubokým cyklem vybití a lithium-iontové baterie mají specifikovaný celkový počet kilowatthodin, které jsou během své životnosti schopny dodat. Způsoby provozu, dobíjení a údržby mohou prodloužit nebo zkrátit životnost baterií. Postupem času se snižuje množství užitečné práce v intervalech mezi dobíjením baterií, až jsou baterie zcela vypotřebované. Výměna vypotřebovaných baterií v důsledku běžného provozu je odpovědností majitele výrobku. Během standardní záruční doby může být nutná výměna baterií na náklady majitele. Poznámka: (Pouze lithium-iontová baterie): Na lithium-iontovou baterii se poskytuje poměrná prodloužená záruka po dobu 3 až 5 let na základě doby provozu a spotřebovaných kilowatthodin. Dodatečné informace naleznete v *provozní příručce*.

Údržbu hradí majitel

Mezi běžné servisní úkony vyžadované u výrobků značky Toro a prováděné na náklady majitele patří seřizování, mazání, čištění a leštění motoru, výměna filtrů, chladicí kapaliny a provádění doporučené údržby.

Obecné podmínky

Oprava autorizovaným distributorem nebo prodejcem Toro je jediný nápravný prostředek, na který máte podle této záruky nárok.

Společnosti The Toro Company a Toro Warranty Company nejsou odpovědné za nepřímé, náhodné ani následné škody související s používáním výrobků Toro, na něž se vztahuje tato záruka, včetně jakýchkoli nákladů nebo výdajů na zajištění náhradního zařízení nebo servisu během odpovídající doby trvání poruchy nebo nepoužitelnosti výrobku do skončení oprav podle této záruky. S výjimkou níže uvedené emisní záruky, která platí v odpovídajících případech, neexistuje žádná jiná výslovná záruka. Veškeré předpokládané záruky prodejnosti a vhodnosti použití jsou omezeny na dobu trvání této výslovné záruky.

Některé státy nepovolují vyloučení náhodných nebo následných škod ze záruky nebo omezení doby trvání předpokládané záruky, proto se na vás výše uvedené výjimky a omezení nemusejí vztahovat. Tato záruka uděluje specifická zákonná práva, kromě nichž můžete mít i další práva, která se mezi jednotlivými státy liší.

Poznámka k záruce poskytované na motor:

Systém pro kontrolu emisí ve výrobku může být pokryt samostatnou zárukou, která splňuje požadavky stanovené americkou organizací EPA anebo CARB. Na záruku systému pro kontrolu emisí se nevztahují výše uvedená omezení týkající se provozních hodin. Podrobnosti naleznete v prohlášení o záruce na systém kontroly emisí, které bylo dodáno s výrobkem, nebo je součástí dokumentace od výrobce motoru.

Jiné země než Spojené státy a Kanada

Zákazníci, kteří zakoupili produkty společnosti Toro dovezené ze Spojených států či Kanady, by se měli spojit s příslušným distributorem (zástupcem) společnosti Toro, který poskytne záruční podmínky platné v dané zemi, provincii nebo státu. Pokud z jakéhokoli důvodu nejste se službami distributora spokojeni nebo je pro vás obtížné získat informace o záruce, obraťte se na dovozce výrobků Toro.