Form No. 3379-356 Rev A

TORO®

Count on it.

Uživatelská příručka

Hnací jednotka Greensmaster® 3420 TriFlex™

Číslo modelu 04540—Výrobní číslo 313000001 a vyšší

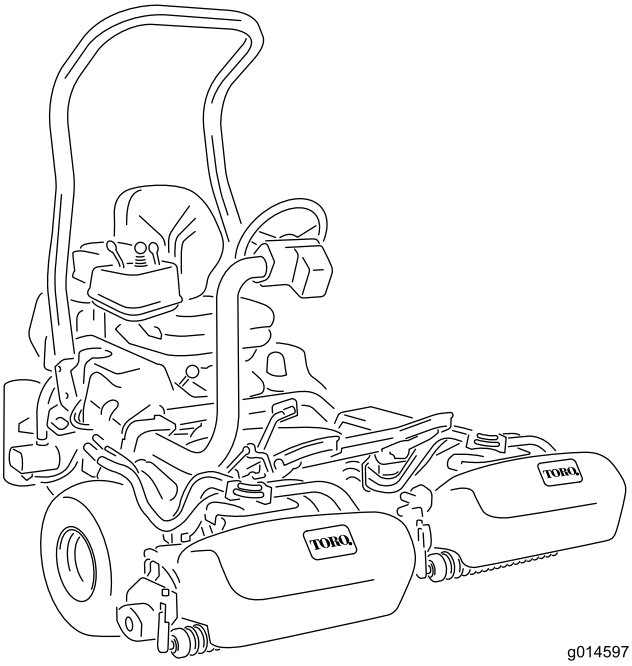

Zaregistrujte svůj výrobek na adrese www.Toro.com.
Překlad originálu (CS)

CE

3379-356 A

Tento výrobek splňuje všechny relevantní směrnice Evropské unie. Podrobné informace naleznete v Prohlášení o shodě k tomuto výrobku.

DŮLEŽITÉ UPOZORNĚNÍ

CALIFORNIA
Důležité upozornění, poučka 65

Výfukové plyny z dieselových motorů a některé jejich složky jsou ve státě Kalifornie (USA) známy jako karcinogenní, mutagenní nebo reprotoxické.

Důležité: Tento motor není vybaven tlumičem výfuku s lapačem jisker. Použití a provoz motoru na pozemku s lesním, křovinatým nebo travnatým porostem je porušením článku 4442 zákona o veřejných zdrojích státu Kalifornie. Jiné státy nebo oblasti spadající pod federální správu mohou mít obdobné zákony.

Úvod

Tento stroj je sekačka na trávu vybavená vřetenovými žacími noži a sedačkou řidiče; měla by být používána najímanými profesionálními pracovníky pro komerční účely. Je určena zejména k sekání trávy na dobře udržovaných travnatých plochách v parcích, na golfových a sportovních hřištích a na komerčních pozemcích. Není určena k sekání křovin, trávy a jiných porostů podél silnic ani k zemědělskému použití.

Pečlivě si tuto příručku prostudujte, abyste se naučili stroj správně obsluhovat a udržovat, a předešli tak zranění a jeho poškození. Jste odpovědní za řádnou a bezpečnou obsluhu stroje.

Společnost Toro můžete kontaktovat přímo na adrese www.Toro.com. Zde najdete informace o výrobcích a příslušenství, můžete vyhledat prodejce nebo zaregistrovat svůj výrobek.

Kdykoli budete potřebovat servis, originální díly Toro nebo doplňující informace, obraťte se na autorizovaného servisního prodejce nebo zákaznický servis Toro a uveďte model a výrobní číslo svého výrobku. Obrázek 2 znázorňuje umístění typového a sériového čísla na výrobku. Čísla si zapište do následujícího pole.

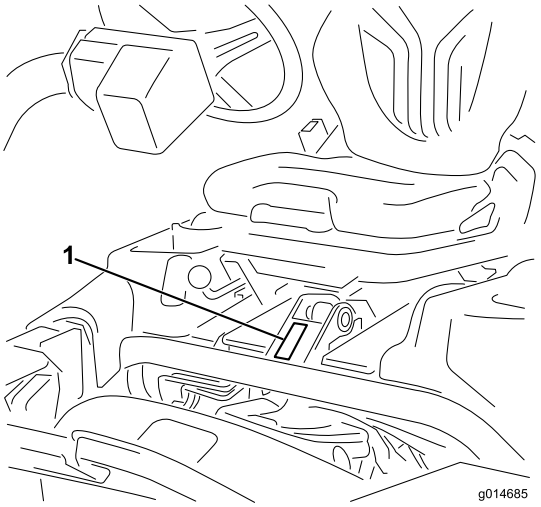

Obrázek 1

1. Umístění čísla modelu a výrobního čísla

Číslo modelu _____

Výrobní číslo _____

V této příručce jsou uvedena potenciální nebezpečí a zvláštní bezpečnostní informace označené výstražným symbolem (Obrázek 2), který signalizuje nebezpečí, které může způsobit vážný úraz nebo smrt, pokud doporučená bezpečnostní opatření nejsou dodržována.

Obrázek 2

1. Varovný bezpečnostní symbol

Ke zdůraznění informací se v tomto návodu používají dva výrazy. **Důležité** upozorňuje na zvláštní informace mechanického charakteru a **Upozornění** zdůrazňuje všeobecné informace, kterým je třeba věnovat zvláštní pozornost.

© 2013—The Toro® Company
8111 Lyndale Avenue South
Bloomington, MN 55420

Navštivte nás na adrese www.Toro.com.
Vytištěno v USA.
Všechna práva vyhrazena

Obsah

Úvod 2
Bezpečnost 4
Pokyny pro bezpečnou obsluhu 4
Bezpečnost při práci se sekačkou Toro 6
Hladina akustického výkonu 7
Úroveň akustického tlaku 7
Úroveň vibrací 7
Bezpečnostní a instrukční štítky 7
Nastavení 11
1 Montáž ochranného oblouku 12
2 Instalace sedátka 12
3 Instalace volantu 12
4 Aktivace a nabíjení baterie 12
5 Montáž háků na sběrací koše 14
6 Montáž žacích jednotek 14
7 Přidání zadního závaží 16
8 Montáž štítků EU 16
Součásti stroje 17
Ovládací prvky 17
Technické údaje 23
Přídavná zařízení / příslušenství 23
Obsluha 24
Bezpečnost na prvním místě 24
Kontrola motorového oleje 24
Plnění palivové nádrže 25
Kontrola chladicí soustavy 26
Kontrola hladiny hydraulické kapaliny 26
Odstranění vody z palivového filtru 28
Kontrola tlaku v pneumatikách 28
Kontrola utažení matic kol 28
Kontrola kontaktu vřetena a plochého nože 28
Záběh 28
Startování a zastavení stroje 28
Kontrola bezpečnostního blokovacího systému 29
Montáž a demontáž žacích jednotek 30
Zaškolení 32
Před sekáním 32
Postupy při sekání 32
Přeprava 33
Kontrola a čištění po sekání 33
Vlečení stroje 33
Údržba 34
Doporučený harmonogram údržby 34
Seznam denní údržby 35
Mazání 36
Mazání napínače řemene generátoru 36
Údržba motoru 36
Údržba vzduchového filtru 36
Výměna motorového oleje a filtru 37
Údržba palivového systému 38
Filtr paliva / odlučovač vody 38
Palivové potrubí a spojky 38
Údržba elektrického systému 39
Údržba baterie 39
Skladování baterie 39
Pojistky 40
Použití startovacích kabelů 40
Údržba hnací soustavy 41
Seřízení převodovky pro neutrální polohu 41
Seřízení přepravní rychlosti 41
Seřízení rychlosti pojezdu při sekání 42
Údržba chladícího systému 42
Čištění mřížky chladiče 42
Údržba brzd 43
Seřízení brzd 43
Údržba řemenů 43
Seřízení řemene alternátoru 43
Údržba hydraulického systému 44
Výměna hydraulického oleje a filtru 44
Kontrola hydraulického potrubí a hadic 44
Údržba žacích jednotek 45
Přelapování vřeten 45
Uskladnění 46
Schémata 47

Bezpečnost

Tento stroj splňuje nebo překračuje specifikace norem CEN EN 836:1997, ISO 5395:1990 a ANSI B71.4-2004, které byly platné v době výroby, pokud je k zadnímu kolu přidáno závaží o hmotnosti 16,8 kg.

Při nesprávném používání nebo údržbě může dojít ke zranění obsluhy nebo vlastníka. Za účelem snížení rizika zranění dodržujte tyto bezpečnostní pokyny a vždy věnujte pozornost výstražnému symbolu (Obrázek 2), který znamená Upozornění, Výstraha nebo Nebezpečí – bezpečnostní pokyn. Nedodržení tohoto pokynu může mít za následek zranění nebo smrt osob.

Pokyny pro bezpečnou obsluhu

Následující pokyny vycházejí z norem CEN EN 836:1997, ISO 5395:1990 a ANSI B71.4-2004.

Zaškolení

- Pečlivě si přečtěte *provozní příručku* a další školicí materiály. Seznamte se s ovládáním, bezpečnostními symboly a řádným používáním zařízení.
- Pokud obsluha či mechanici nerozumí jazyku této příručky, majitel musí zajistit vysvětlení tohoto materiálu.
- Nikdy nedovolte, aby sekačku používaly či opravovaly děti nebo osoby, které nejsou obeznámeny s těmito pokyny. Věková hranice obsluhy může být omezena místními předpisy.
- Nikdy nesekejte, jsou-li nablízku osoby, zejména děti, nebo zvířata.
- Mějte na paměti, že provozovatel nebo uživatel nese odpovědnost za nehody nebo ohrožení jiných osob nebo jejich majetku.
- Na traktoru nikdy nikoho nevozte.
- Všichni řidiči a mechanici by si měli opatřit odborné a praktické pokyny. Za zaškolení uživatelů zodpovídá majitel. Takové pokyny by měly zdůrazňovat:
  - potřebu zvýšené pečlivosti a soustředění při práci na strojích se sedícím řidičem;
  - skutečnost, že stroj, který začal klouzat po svahu, nikdy nedostanete zpět pod kontrolu použitím brzd. Hlavními důvody ztráty kontroly nad strojem v takových případech jsou:
    - ◊ nedostatečný záběr kol,
    - ◊ příliš rychlý pojezd stroje,
    - ◊ nepřiměřené brzdění,
    - ◊ použití typu stroje, který není pro danou práci vhodný,
    - ◊ nerespektování vlivu, který může mít stav povrchu, zejména prudkost stoupání, na provoz stroje.
    - ◊ Vlastník či uživatel nese zodpovědnost za nehody nebo zranění sama sebe, jiných osob nebo poškození majetku a může jim zabránit.

Příprava

- Při sekání vždy noste pevnou obuv, dlouhé kalhoty, ochrannou přilbu, ochranné brýle a chrániče sluchu. Dlouhé vlasy, volný oděv nebo šperky mohou být zachyceny pohyblivými díly. Se zařízením nepracujte bosí ani v sandálech.
- Zkontrolujte důkladně místo, kde budete zařízení používat, a odstraňte veškeré předměty, které by stroj mohl odmrštit.
- **Výstraha** – palivo je vysoce hořlavé. Učiňte následující bezpečnostní opatření:
  - Skladujte palivo ve speciálních nádobách určených pro tento účel.
  - Tankujte palivo pouze venku a při tankování nekuřte.
  - Před spuštěním motoru doplňte palivo. Nikdy nesundávejte uzávěr palivové nádrže ani nedoplňujte palivo, pokud běží motor nebo pokud je motor zahřátý.
  - V případě rozlití paliva nespouštějte motor. Přemístěte stroj z prostoru, kde došlo k rozlití, a zabraňte možnosti vzniku požáru, dokud se výpary paliva nerozptýlí.
  - Nasaďte bezpečně všechny uzávěry zpět na palivovou nádrž a nádoby na palivo.
- Vyměňte vadné tlumiče výfuku.
- Prohlédněte si povrch a posuďte, jaká přídavná pracovní zařízení a příslušenství jsou nezbytná, aby bylo možné bezpečně provést požadovanou práci. Používejte pouze příslušenství a přídavná zařízení schválená výrobcem.
- Zkontrolujte, zda jsou namontovány kontrolní prvky přítomnosti obsluhy, bezpečnostní spínače a ochranné kryty a zda správně fungují. Při nesprávné funkci těchto prvků stroj nepoužívejte.

Provoz

- Nenechávejte běžet motor v uzavřeném prostoru, kde se mohou hromadit výfukové plyny obsahující nebezpečný oxid uhelnatý.
- Sekejte pouze za denního světla nebo při dobrém umělém osvětlení.
- Než se pokusíte spustit motor, rozpojte všechny záběrové spojky žacích nožů, zařaďte neutrál a zatáhněte parkovací brzdu.
- Pamatujte, že bezpečný svah neexistuje. Jízda po zatravněných svazích vyžaduje zvláštní pozornost. Abyste zabránili převrácení traktoru:
  - při jízdě ze svahu anebo do svahu prudce nezastavujte ani se nerozjíždějte;

- na svazích a při otočkách na malém prostoru udržujte nízkou pojezdovou rychlost;
- vždy dávejte pozor na vyvýšeniny, prohlubně a jiná skrytá nebezpečí;
- nikdy nesekejte napříč přes svah, pokud sekačka není pro tento typ práce zkonstruována.

- Dávejte pozor na díry v zemi a jiné skryté překážky.
- Při přejíždění silnic nebo v jejich blízkosti dávejte pozor na provoz.
- Před přejezdem nezatravněných ploch zastavte pohyb žacích nožů.
- Používáte-li nějaké přídavné zařízení, nikdy nesměrujte odhoz materiálu na okolo stojící osoby ani nedovolte, aby se za provozu stroje nějaké osoby zdržovaly v jeho blízkosti.
- Nikdy nepoužívejte stroj s poškozenými kryty, štíty nebo bez ochranných a bezpečnostních zařízení. Ujistěte se, zda jsou všechny ochranné spínače připevněny, náležitě seřízeny a řádně fungují.
- Neměňte nastavení regulátoru motoru a nepřekračujte normální otáčky motoru. Provoz motoru při nadměrných otáčkách může zvýšit riziko zranění osob.
- Před opuštěním místa řidiče:
  - zastavte na rovné zemi,
  - vyřaďte pohon a spusťte všechna přídavná zařízení;
  - přeřaďte na neutrál a zatáhněte parkovací brzdu;
  - zastavte motor a vytáhněte klíček.
- Při dopravě sekačky a vždy, když sekačku nepoužíváte, vyřaďte pohon přídavných zařízení.
- Zastavte motor a vyřaďte pohon přídavných zařízení.:
  - před doplňováním paliva,
  - před snímáním sběracích košů,
  - před nastavováním výšky sekání, pokud výšku nelze nastavit z pozice operátora,
  - před uvolněním ucpání,
  - před kontrolou, čištěním nebo prováděním prací na sekačce,
  - po nárazu na cizí předmět nebo při výskytu abnormálních vibrací. Zkontrolujte, zda nedošlo k poškození sekačky, a před spuštěním motoru a uvedením sekačky do provozu proveďte nezbytnou opravu.
- Před zastavením motoru uberte plyn, a jestliže je motor vybaven palivovým uzavíracím ventilem, po skončení sekání přívod paliva zavřete.
- Nepřibližujte ruce a nohy k žacím nástavcům.
- Před couváním se pohledem dozadu a dolů ujistěte, že máte volnou cestu.
- Při otáčení a přejíždění vozovek a chodníků zpomalte a buďte ostražití. Jestliže nesekáte, zastavte vřetena.
- Nepoužívejte sekačku pod vlivem alkoholu nebo omamných látek.
- Blesk může způsobit vážné zranění nebo smrt. Pokud v okolí vidíte blesky nebo slyšíte hřmění, stroj nepoužívejte a vyhledejte úkryt.
- Při nakládání či vykládání stroje z přívěsu nebo nákladního vozidla dávejte pozor.
- Buďte opatrní, pokud se blížíte k nepřehledným zatáčkám, křovinám, stromům nebo jiným objektům, které mohou bránit ve výhledu.

Údržba a skladování

- Všechny matice a šrouby musejí být dotažené, aby zařízení bylo v bezpečném provozním stavu.
- Vybavení s palivem v nádrži nikdy neskladujte uvnitř budov, kde výpary paliva mohou přijít do styku s otevřeným plamenem nebo jiskrou.
- Před uskladněním v uzavřeném prostoru nechte vychladnout motor.
- S ohledem na snížení rizika požáru je zapotřebí z motoru, tlumiče výfuku, prostoru pro baterii a prostoru palivové nádrže odstranit zbytky trávy, listí a přebytečného maziva.
- Z důvodu bezpečnosti vyměňujte opotřebené nebo poškozené díly.
- Provádějte časté kontroly opotřebení a zhoršení stavu sběracího koše.
- Všechny díly udržujte v bezvadném provozním stavu a všechny mechanické části a hydraulické spoje správně utažené. Vyměňte všechny opotřebené nebo poškozené díly a štítky.
- Palivovou nádrž vyprazdňujte ve venkovním prostoru.
- Při seřizování stroje dávejte pozor, aby vám prsty neuvízly mezi pohybujícími se noži a pevnými součástmi stroje.
- Odpojte pohony, spusťte dolů žací jednotky, zatáhněte parkovací brzdu, zastavte motor a vytáhněte klíček ze zapalování. Před seřizováním, čištěním nebo opravou počkejte, až ustane veškerý pohyb.
- Aby se předešlo požáru, odstraňujte ze žacích jednotek, pohonů, tlumičů výfuku a motoru trávu a nečistoty. Vyčistěte uniklý olej nebo palivo.
- Pokud je třeba podepřít některé součásti, použijte hever.
- Ze součástí, ve kterých je uložena energie, opatrně uvolněte tlak.
- Před prováděním jakýchkoli oprav odpojte baterii. Jako první odpojte zápornou svorku a jako poslední kladnou svorku. Při opětovném zapojování připojte jako první kladnou svorku a jako poslední zápornou svorku.
- Při kontrole vřeten si počínejte opatrně. Při provádění servisních prací vřetena obalte hadrem nebo používejte rukavice a postupujte se zvýšenou opatrností.
- Nepřibližujte ruce a nohy k pohyblivým dílům. Pokud je to možné, neprovádějte seřizování při běžícím motoru.
- Baterie dobíjejte na otevřeném a dobře větraném místě stranou od jisker a plamenů. Před připojením nebo

odpojením baterie odpojte nabíječku. Noste ochranný oděv a používejte izolované nářadí.

Bezpečnost při práci se sekačkou Toro

V následujícím seznamu jsou uvedeny bezpečnostní informace týkající se výrobků Toro a další bezpečnostní informace, které musíte znát, jež nejsou zahrnuty do norem ANSI.

Tento výrobek může amputovat ruce a nohy a vrhat předměty. Dodržujte vždy všechny bezpečnostní pokyny, abyste zamezili vážnému úrazu nebo smrti.

Používání tohoto výrobku pro jiné než zamýšlené účely může být nebezpečné uživateli a okolostojícím.

Provoz

- Naučte se, jak motor rychle vypnout.
- Používejte vždy pevnou obuv. Stroj neobsluhujte v sandálech nebo teniskách. Je doporučeno nosit ochrannou obuv a dlouhé kalhoty. Některé místní vyhlášky a pojišťovací předpisy to přímo vyžadují.
- Řidič musí být vyškolen v jízdě ve svahu. V případě neopatrnosti při jízdě ve svahu může dojít ke ztrátě kontroly nad strojem a převrácení či pádu vozidla s možným následkem vážného zranění či smrti.
- S palivem manipulujte opatrně. Jakékoli rozlité palivo utřete.
- Denně kontrolujte správnou funkci ochranných spínačů. Pokud je některý spínač vadný, před použitím stroje jej vyměňte.
- Než se pokusíte nastartovat motor, sedněte si na sedačku a zatáhněte páku ovládání zdvihu dozadu, aby byly žací jednotky neaktivní. Zkontrolujte, zda je systém pojezdu v neutrální poloze a je zajištěna parkovací brzda.
- Používání stroje vyžaduje pozornost. Abyste zabránili ztrátě kontroly:
  - nejezděte v blízkosti písečných bunkrů, výkopů, strží nebo jiných nebezpečí,
  - při jízdě do ostré zatáčky zpomalte, vyhněte se prudkému zastavení a rozjedu,
  - Při přejíždění silnic nebo v jejich blízkosti dávejte pozor na provoz. Vždy dejte přednost jiným vozidlům.
  - při jízdě ze svahu aktivujte provozní brzdy, abyste udržovali nízkou rychlost a měli nad strojem kontrolu.
- Před vyprazdňováním košů vypněte motor.
- Při přejíždění z jedné sečené plochy na jinou zvedněte žací jednotky.
- Při chodu motoru nebo krátce po jeho zastavení se nedotýkejte motoru, tlumiče výfuku ani výfukového potrubí, protože tyto součásti jsou natolik horké, že mohou způsobit popáleniny.
- Před opuštěním sedačky přesuňte funkční ovládací páku do neutrální polohy (N), zvedněte žací jednotky a vyčkejte, až se vřetena zastaví. Zajistěte stroj parkovací brzdou. Vypněte motor a vytáhněte klíček ze zapalování.
- Při jízdě napříč svahem buďte opatrní. Při jízdě ze svahu anebo do svahu se prudce nerozjíždějte ani nezastavujte.
- Řidič musí být vyškolen v jízdě ve svahu. V případě neopatrnosti při jízdě ve svahu může dojít ke ztrátě kontroly nad strojem a převrácení či pádu vozidla s možným následkem vážného zranění či smrti.
- Pokud motor zhasne nebo ztratí otáčky, takže není možné svah vyjet, stroj neotáčejte. Vždy pomalu couvejte svahem přímo dolů.
- Pokud se na sečené ploše náhle objeví osoba nebo domácí zvíře, **přestaňte sekat**. Při neopatrném provozu ve spojení s terénními nerovnostmi, odskoky nebo nesprávně umístěnými kryty může dojít ke zranění vrženým předmětem. Nepokračujte v sečení, dokud není sečená plocha volná.
- Při provozu stroje vždy používejte bezpečnostní pás a konstrukci ROPS.
- Pokud necháváte stroj bez dozoru, ujistěte se, že jsou žací jednotky zcela zvednuté, vřetena se neotáčejí, klíček je vytažený ze zapalování a je zatažena parkovací brzda.

Údržba a skladování

- Před natlakováním soustavy zkontrolujte těsnost všech spojek hydraulického potrubí a bezvadný stav všech hydraulických hadic a potrubí.
- Nepřibližujte tělo a ruce k netěsným dírkám nebo tryskám, ze kterých uniká hydraulická kapalina pod vysokým tlakem. K hledání těchto netěsností použijte papír nebo karton, nikoli ruce. Hydraulická kapalina unikající pod vysokým tlakem má dostatečnou sílu k proniknutí do kůže a způsobení vážného zranění.
- Před prováděním jakýchkoli prací na hydraulické soustavě nebo před jejím odpojením musí být tlak v soustavě uvolněn zastavením motoru a sklopením žacích nástavců a přídavných zařízení na zem.
- Pravidelně kontrolujte těsnost a opotřebení všech palivových potrubí. Podle potřeby je utáhněte nebo opravte.
- Pokud při seřizování musí běžet motor, nepřibližujte ruce, nohy, oděv ani žádné jiné části těla k žacím jednotkám, přídavným zařízením a jakýmkoli pohyblivým částem, zejména k mřížce na straně motoru. Odveďte všechny pryč.
- Z důvodu zajištění bezpečnosti a přesnosti si u autorizovaného distributora Toro nechejte zkontrolovat maximální otáčky motoru pomocí otáčkoměru. Maximální regulované otáčky motoru mají dosahovat 2 900 ot./min.
- Před kontrolou hladiny oleje a doplňováním oleje do klikové skříně musí být motor vypnutý.

- Pokud potřebujete rozsáhlejší opravu nebo pomoc, obraťte se na autorizovaného distributora společnosti Toro.
- K zajištění optimální výkonnosti a dodržení požadavků na bezpečnost stroje je nutné používat pouze originální náhradní díly a příslušenství od společnosti Toro. Náhradní díly a příslušenství jiných výrobců mohou být nebezpečné a jejich použití může mít za následek zneplatnění záruky.
- Před prováděním jakékoli činnosti na žacích jednotkách odpojte žací jednotky od zdroje napájení pomocí odpojovacích článků žací jednotky.

Hladina akustického výkonu

Garantovaná úroveň akustického výkonu u tohoto zařízení činí 98 dBA s odchylkou (K) 1 dBA.

Hladina akustického výkonu byla stanovena v souladu s postupy uvedenými v normě ISO 11094.

Úroveň akustického tlaku

Úroveň akustického tlaku u tohoto zařízení v blízkosti ucha obsluhy činí 84 dBA s odchylkou (K) 1 dBA.

Hladina akustického tlaku byla stanovena v souladu s postupy uvedenými v normě EN 836.

Úroveň vibrací

Vibrace rukou a paží

Naměřená úroveň vibrací u pravé ruky = 0,33 m/s^2

Naměřená úroveň vibrací u levé ruky = 0,52 m/s^2

Přípustná odchylka (K) = 0,26 m/s^2

Naměřené hodnoty byly získány v souladu s postupy uvedenými v normě EN 836.

Celé tělo

Naměřená úroveň vibrací = 0,12 m/s^2

Přípustná odchylka (K) = 0,06 m/s^2

Naměřené hodnoty byly získány v souladu s postupy uvedenými v normě EN 836.

Bezpečnostní a instrukční štítky

Bezpečnostní štítky a pokyny jsou umístěny na viditelném místě v blízkosti každého prostoru představujícího potenciální nebezpečí. V případě ztráty nebo poškození původního štítku jej nahraďte novým.

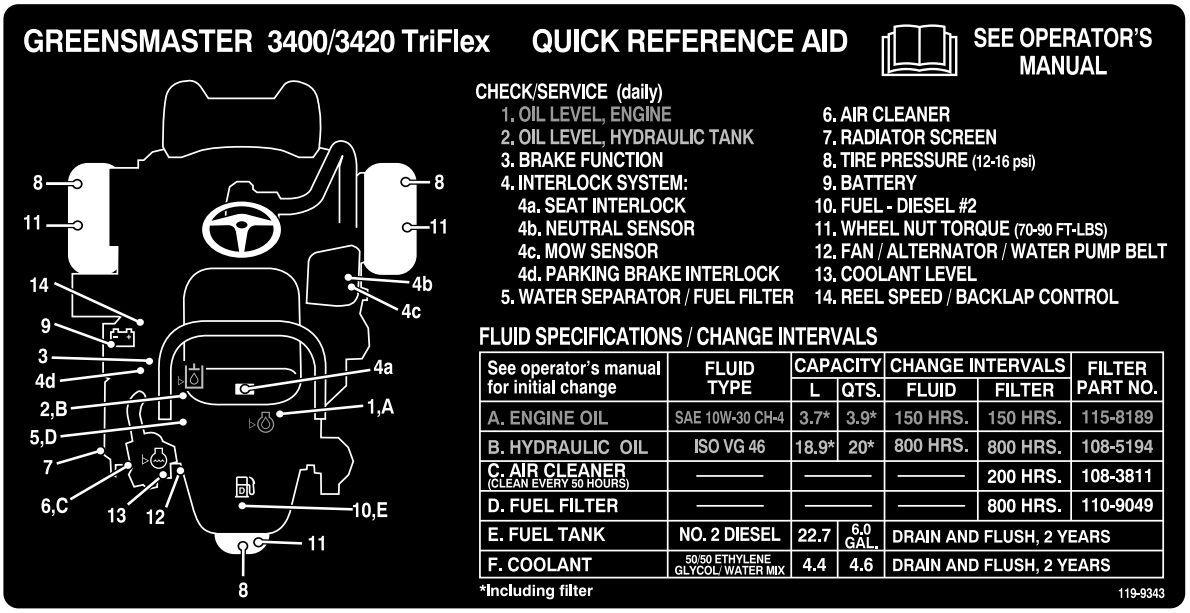

119-9343

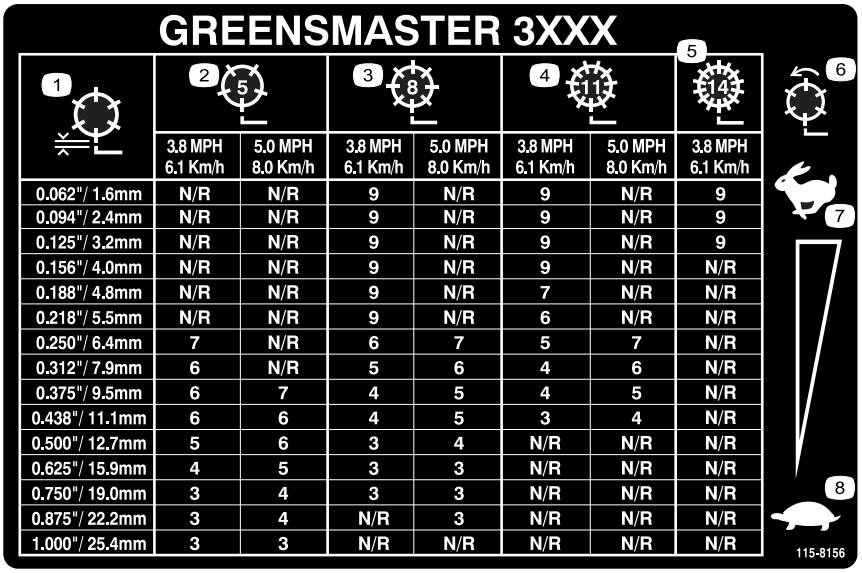

GREENSMASTER 3XXX

1	2 (5)		3 (8)		4 (11)		5 (14)
	3.8 MPH 6.1 Km/h	5.0 MPH 8.0 Km/h	3.8 MPH 6.1 Km/h	5.0 MPH 8.0 Km/h	3.8 MPH 6.1 Km/h	5.0 MPH 8.0 Km/h	3.8 MPH 6.1 Km/h
0.062"/ 1.6mm	N/R	N/R	9	N/R	9	N/R	9
0.094"/ 2.4mm	N/R	N/R	9	N/R	9	N/R	9
0.125"/ 3.2mm	N/R	N/R	9	N/R	9	N/R	9
0.156"/ 4.0mm	N/R	N/R	9	N/R	9	N/R	N/R
0.188"/ 4.8mm	N/R	N/R	9	N/R	7	N/R	N/R
0.218"/ 5.5mm	N/R	N/R	9	N/R	6	N/R	N/R
0.250"/ 6.4mm	7	N/R	6	7	5	7	N/R
0.312"/ 7.9mm	6	N/R	5	6	4	6	N/R
0.375"/ 9.5mm	6	7	4	5	4	5	N/R
0.438"/ 11.1mm	6	6	4	5	3	4	N/R
0.500"/ 12.7mm	5	6	3	4	N/R	N/R	N/R
0.625"/ 15.9mm	4	5	3	3	N/R	N/R	N/R
0.750"/ 19.0mm	3	4	3	3	N/R	N/R	N/R
0.875"/ 22.2mm	3	4	N/R	3	N/R	N/R	N/R
1.000"/ 25.4mm	3	3	N/R	N/R	N/R	N/R	N/R

6 7 8

115-8156

115-8156

1. Výška vřetena
2. Žací jednotka s 5 noži
3. Žací jednotka s 8 noži
4. Žací jednotka s 11 noži
5. Žací jednotka se 14 noži
6. Otáčky vřeten
7. Rychlý běh
8. Pomalý běh

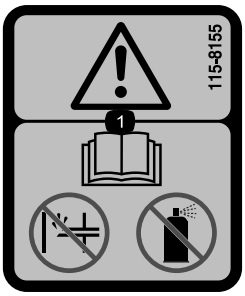

115-8155

1. Výstraha – přečtěte si *provozní příručku*, nenaplňujte ani nepoužívejte startovací kapalinu.

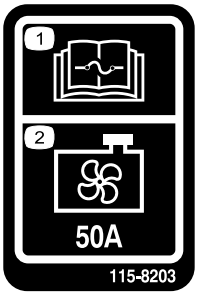

115-8203

1. Informace o pojistkách naleznete v *provozní příručce*.
2. Ventilátor chladiče – 50 A

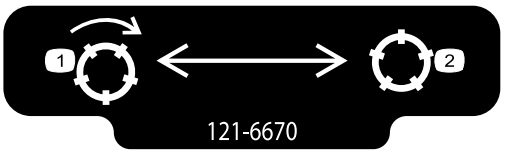

121–6670

1. Zapněte žací vřetena.
2. Vypněte žací vřetena.

CALIFORNIA SPARK ARRESTER WARNING

Operation of this equipment may create sparks that can start fires around dry vegetation. A spark arrester may be required. The operator should contact local fire agencies for laws or regulations relating to fire prevention requirements. 117-2718

117–2718

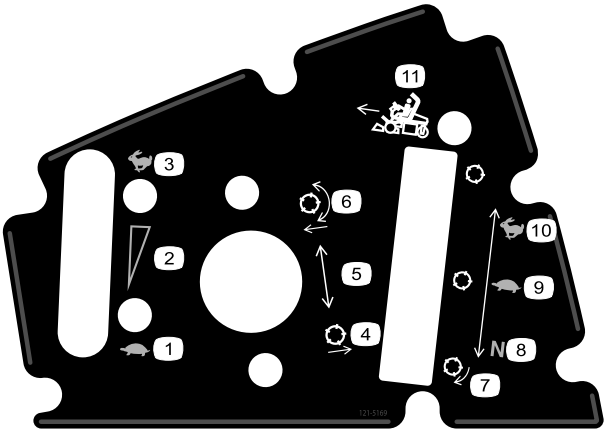

121–5169

1. Škrticí klapka – pomalý běh
2. Škrticí klapka – plynulé variabilní nastavení
3. Škrticí klapka – rychlý běh
4. Zvednutí vřeten
5. Funkční ovládací páka
6. Spuštění a zapnutí vřeten
7. Pro přelapování vřeten
8. Neutrál
9. Pro sekání
10. Pro přepravu

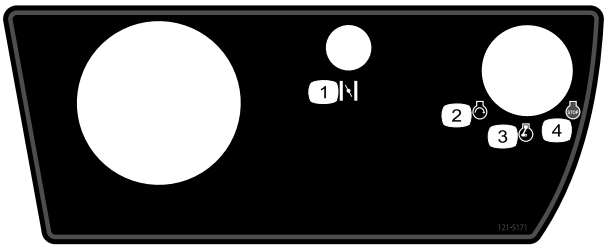

121–5171

1. Sytič
2. Spuštění motoru
3. Běh motoru
4. Zastavení motoru

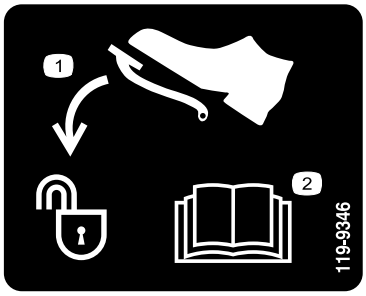

119-9346

1. Odemkněte sešlápnutím pedálu.
2. Další informace naleznete v *provozní příručce*.

Symboly na baterii

Na baterii jsou některé nebo všechny následující symboly..

1. Nebezpečí výbuchu
2. Chraňte před otevřeným ohněm, nekuřte.
3. Žíravina / nebezpečí popálení
4. Používejte ochranné brýle.
5. Přečtěte si *provozní příručku.*
6. Přihlížející osoby musí vždy zůstat v dostatečné vzdálenosti od baterie.
7. Chraňte si oči; výbušné plyny mohou trvale poškodit zrak nebo způsobit jiné zranění..
8. Kyselina sírová může způsobit trvalé poškození zraku nebo vážné popáleniny.
9. Oči ihned vypláchněte vodou a rychle vyhledejte lékařskou pomoc.
10. Obsahuje olovo, neodhazujte.

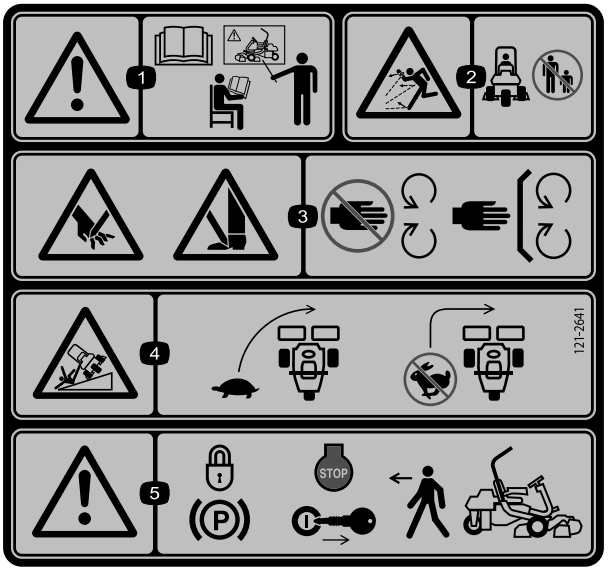

121–2641

1. Výstraha – přečtěte si *provozní příručku* a nepoužívejte stroj, pokud k tomu nejste vyškoleni.
2. Nebezpečí zranění odlétávajícími předměty – přihlížející osoby musí vždy zůstat v dostatečné vzdálenosti od stroje.
3. Nebezpečí pořezání či useknutí ruky nebo nohy žacím nožem – nepřibližujte se k pohyblivým součástem a nechte všechny ochranné kryty a štíty na místě.
4. Nebezpečí převrácení – před zatočením stroj zpomalte a nezatáčejte vysokou rychlostí.
5. Výstraha – před opuštěním stroje zatáhněte parkovací brzdu, vypněte motor a vytáhněte klíček ze zapalování.

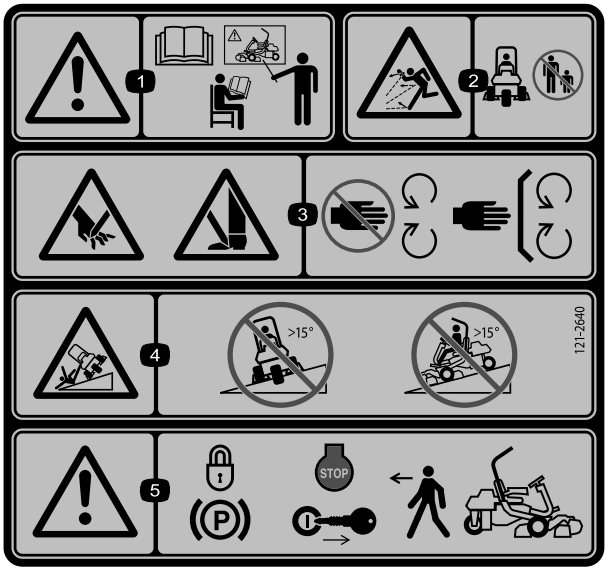

121–2640

1. Výstraha – přečtěte si *provozní příručku* a nepoužívejte stroj, pokud k tomu nejste vyškoleni.
2. Nebezpečí zranění odlétávajícími předměty – přihlížející osoby musí vždy zůstat v dostatečné vzdálenosti od stroje.
3. Nebezpečí pořezání či useknutí ruky nebo nohy žacím nožem – nepřibližujte se k pohyblivým součástem a nechte všechny ochranné kryty a štíty na místě.
4. Nebezpečí převrácení – nejezděte napříč svahem se sklonem vyšším než 15 stupňů ani dolů ze svahu se sklonem vyšším než 15 stupňů.
5. Výstraha – před opuštěním stroje zatáhněte parkovací brzdu, vypněte motor a vytáhněte klíček ze zapalování.

Nastavení

Vyjímatelné díly

Pro ověření, že byly dodány všechny součásti, použijte tabulku níže.

Postup	Popis	Množ-ství	Použití
1	Ochranný oblouk Šroub 1/2 x 3-3/4 palce Přírubová matice (1/2 palce)	1 4 4	Namontujte ochranný oblouk.
2	Sada pro montáž sedátka	1	Nainstalujte sedátko k základně.
3	Volant Pojistná matice (1-1/2 palce) Podložka Kryt volantu	1 1 1 1	Nainstalujte volant.
4	Nejsou potřeba žádné díly	–	Aktivujte a nabijte baterii.
5	Hák na sběrací koš Přírubové šrouby	6 12	Namontujte háky na sběrací koše.
6	Stavěcí lišta Žací jednotka (model 04613, 04614 nebo 04615) Horní závaží žací jednotky Šrouby se šestihrannou hlavou Sběrací koš	1 3 3 6 3	Namontujte žací jednotky.
7	Sada závaží, 121-6665 (nutno zakoupit samostatně) Poznámka: Není vyžadována pro jednotky s použitou sadou pohonu 3 kol.	1	Přidejte zadní závaží.
8	Výstražný štítek 121-2640	1	Namontujte štítky EU podle potřeby.

Média a doplňky

Popis	Množ-ství	Použití
Provozní příručka (hnací jednotka) Provozní příručka motoru (motor)	1 1	Před použitím stroje si přečtěte příručku.
Katalog dílů	1	Uchovejte pro budoucí objednávání dílů.
Podklady pro zaškolení obsluhy	1	Před použitím stroje si přečtěte příručku.
Kontrolní list před dodáním Certifikát hlučnosti Osvědčení o shodě	1 1 1	Uložte pro budoucí použití.
Klíčky zapalování	2	Spusťte motor.

1

Montáž ochranného oblouku

Díly potřebné k provedení tohoto kroku:

1	Ochranný oblouk
4	Šroub 1/2 x 3-3/4 palce
4	Přírubová matice (1/2 palce)

Postup

1. Odstraňte z krytu horní podpěru krytu.
2. Vyjměte z krytu ochranný oblouk.
3. Namontujte ochranný oblouk do kapes na obou stranách stroje pomocí 4 šroubů (1/2 x 3-3/4 palce) a 4 přírubových matic (1/2 palce) (Obrázek 3).

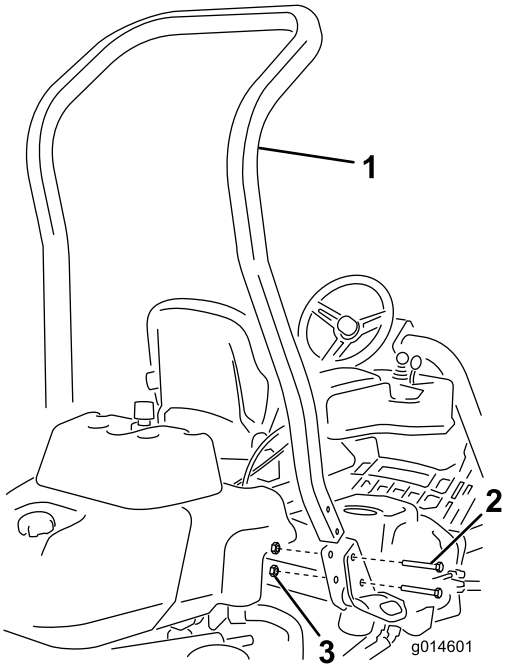

Obrázek 3

1. Ochranný oblouk
2. Šroub 1/2 x 3-3/4 palce
3. Přírubová matice (1/2 palce)

4. Upevňovací prvky utáhněte momentem 136 až 149 Nm.

2

Instalace sedátka

Díly potřebné k provedení tohoto kroku:

1	Sada pro montáž sedátka

Postup

Pořiďte si od distributora požadovanou sadu pro montáž sedátka a proveďte montáž podle pokynů dodaných se sadou.

3

Instalace volantu

Díly potřebné k provedení tohoto kroku:

1	Volant
1	Pojistná matice (1-1/2 palce)
1	Podložka
1	Kryt volantu

Postup

1. Nasaďte volant na hřídel volantu (Obrázek 4).

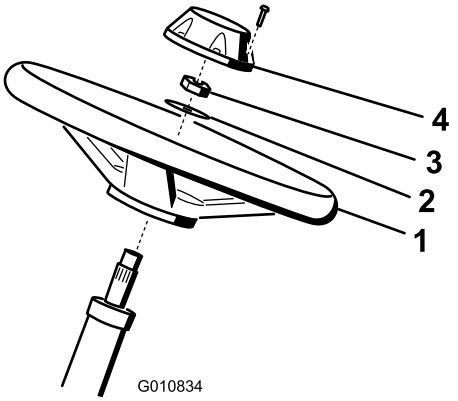

Obrázek 4

1. Volant
2. Podložka
3. Pojistná matice
4. Kryt

2. Nasaďte podložku na hřídel volantu (Obrázek 4).
3. Zajistěte volant na hřídeli volantu pomocí pojistné matice. Matici utáhněte utahovacím momentem 27 až 35 Nm (Obrázek 4).
4. Nasaďte kryt na volant a zajistěte jej šroubem (Obrázek 4).

4

Aktivace a nabíjení baterie

Nejsou potřeba žádné díly

Postup

K prvnímu plnění baterie použijte pouze elektrolyt (se specifickou hustotou 1,265).

1. Odstraňte upevňovací prvky a svorku baterie a vyjměte baterii.

   Důležité: Elektrolyt nedoplňujte, když je baterie umístěna ve stroji. Mohlo by dojít k rozlití elektrolytu s následkem koroze.

2. Očistěte horní stranu baterie a odstraňte kryty ventilačních otvorů (Obrázek 5).

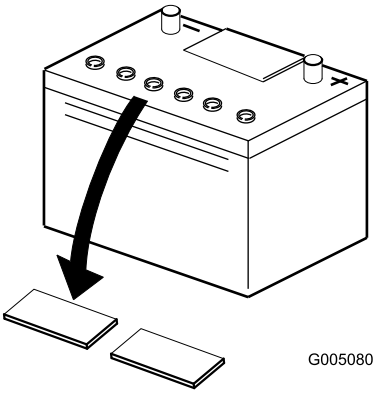

Obrázek 5

3. Opatrně naplňte každý článek elektrolytem, dokud nebudou destičky zakryty alespoň 6 mm kapaliny (Obrázek 6).

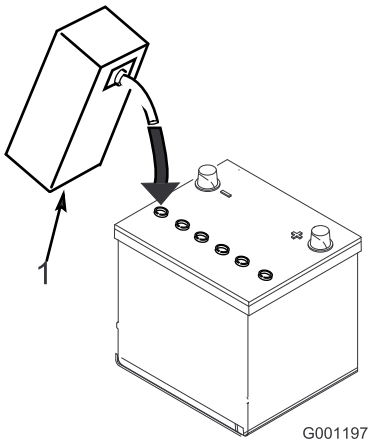

Obrázek 6

1. Elektrolyt

4. Vyčkejte přibližně 20 až 30 minut, až elektrolyt nasákne do destiček. Podle potřeby doplňte elektrolyt, aby byl přibližně 6 mm nade dnem plnicí nádržky (Obrázek 6).

⚠ DŮLEŽITÉ UPOZORNĚNÍ

Při nabíjení baterie vznikají plyny, které mohou explodovat.

V blízkosti baterie nikdy nekuřte a neuchovávejte baterii v blízkosti jisker a otevřeného ohně.

5. Připojte nabíječku baterie 2 až 4 A k vývodům baterie. Nabíjejte baterii po dobu 2 hodin proudem 4 A nebo po dobu 4 hodin proudem 2 A, dokud specifická hustota elektrolytu nedosáhne 1,250 nebo více a teplota alespoň 16 °C, přičemž u všech článků dochází k volnému plynování.

6. Jakmile je baterie nabitá, odpojte nabíječku z elektrické zásuvky a od vývodů baterie.

   Poznámka: Po aktivaci baterie doplňujte běžné ztráty pouze destilovanou vodou, přičemž bezúdržbové baterie by za normálních provozních podmínek neměly doplňování vody vyžadovat.

DŮLEŽITÉ UPOZORNĚNÍ

CALIFORNIA
Důležité upozornění, poučka 65

Svorky baterií, koncovky a související příslušenství obsahují olovo a sloučeniny olova, což jsou chemické látky, které jsou ve státě Kalifornie známé jako látky způsobující rakovinu a poškozující reprodukční systém. Po manipulaci s baterií si umyjte ruce.

⚠ DŮLEŽITÉ UPOZORNĚNÍ

Svorky baterie a kovové nástroje mohou způsobit zkrat při kontaktu s kovovými součástmi, a tím způsobit jiskření. Jiskry by mohly zapříčinit explozi plynů z baterie a následné zranění osob.

- **Když vyjímáte nebo instalujete baterii, dbejte, aby se vývody baterie nedotýkaly žádných kovových částí traktoru.**
- **Dejte pozor, abyste kovovým nástrojem nezkratovali vývody baterie proti kovovým částem traktoru.**

⚠ DŮLEŽITÉ UPOZORNĚNÍ

Pokud baterii správně neaktivujete, může docházet k plynování baterie a předčasnému vybití baterie.

7. Umístěte baterii na plochu pro baterii a zajistěte ji svorkou a upevňovacími prvky, které jste dříve odstranili.
8. Upevněte kladný kabel (červený) ke kladné svorce (+) a záporný kabel (černý) k záporné (-) svorce baterie a zajistěte je pomocí šroubů a matic (Obrázek 7). Nasuňte gumový návlek na kladnou svorku, aby nedošlo ke zkratu.

⚠ DŮLEŽITÉ UPOZORNĚNÍ

Nesprávné vedení kabelů baterie by mohlo způsobit poškození hnací jednotky a kabely by mohly zapříčinit jiskření. Jiskry by mohly zapříčinit explozi plynů z baterie a následné zranění osob.

- **Vždy odpojujte nejprve záporný (černý) kabel baterie a teprve potom kladný (červený) kabel baterie.**
- **Vždy připojujte nejdříve kladný (červený) kabel baterie a potom záporný (černý) kabel.**

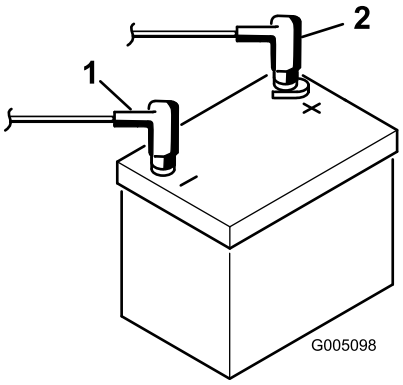

Obrázek 7

1. Záporná svorka (-)
2. Kladná svorka (+)

5

Montáž háků na sběrací koše

Díly potřebné k provedení tohoto kroku:

6	Hák na sběrací koš
12	Přírubové šrouby

Postup

Namontujte 6 háků na sběrací koš na konce tyčí ramen zavěšení pomocí 12 přírubových šroubů (Obrázek 8).

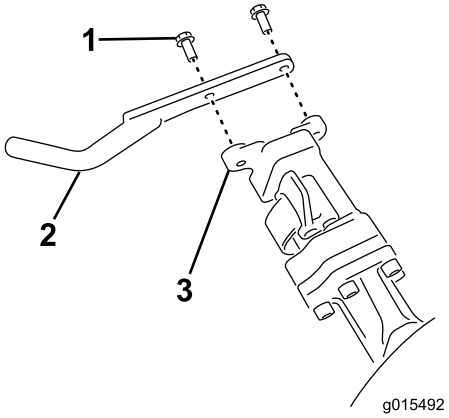

Obrázek 8

1. Přírubový šroub
2. Hák na sběrací koš
3. Tyč ramena zavěšení

6

Montáž žacích jednotek

Díly potřebné k provedení tohoto kroku:

1	Stavěcí lišta
3	Žací jednotka (model 04613, 04614 nebo 04615)
3	Horní závaží žací jednotky
6	Šrouby se šestihrannou hlavou
3	Sběrací koš

Postup

Poznámka: Při broušení, nastavování výšky sekání nebo provádění jiných postupů údržby žacích jednotek uložte motory vřeten žacích jednotek na místo pro uložení v přední části ramen zavěšení, aby nedošlo k jejich poškození.

Důležité: **Nezvedejte zavěšení do přepravní polohy, pokud jsou motory vřeten v držácích na rámu stroje. Mohlo by dojít k poškození motorů nebo hadic.**

Důležité: **Pokud potřebujete žací jednotku naklopit, abyste získali přístup k plochému noži či vřetenu, podepřete zadní stranu žací jednotky tak, aby matice na zadním konci seřizovacích šroubů držáku plochého nože nespočívaly na pracovním povrchu (Obrázek 9).**

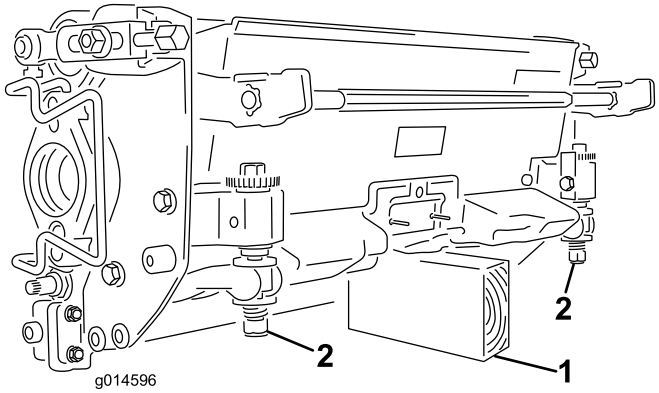

Obrázek 9

1. Podpěra (není dodávána)
2. Matice seřizovacího šroubu plochého nože (2)

Poznámka: Všechny žací jednotky jsou dodávány s protizávažím upevněným na pravé straně a motorem a hnacím spojením na levé straně žací jednotky.

1. Odpojte spojení pohonu žací jednotky; postupujte podle pokynů v části Konektory pro odpojení pohonu žacích jednotek (strana 23).

⚠ VÝSTRAHA

Pokud neodpojíte pohon žacích jednotek, může jiná osoba nechtěně žací jednotku spustit a způsobit tak vážné zranění rukou a nohou.

Vždy odpojte spojení pohonu žací jednotky, pokud provádíte práci na žací jednotce.

2. Naneste mazivo na vnitřní průměr hnacího spojení.
3. Žací jednotka je dodávána bez předního válce. Válec (modelové č. 04625, 04626 nebo 04627) získáte od místního distributora Toro. Namontujte válec pomocí dílů dodávaných se žací jednotkou podle pokynů k montáži dodávaných s válcem.
4. Demontujte 2 šrouby upevňující závaží ke straně žací jednotky (Obrázek 10).

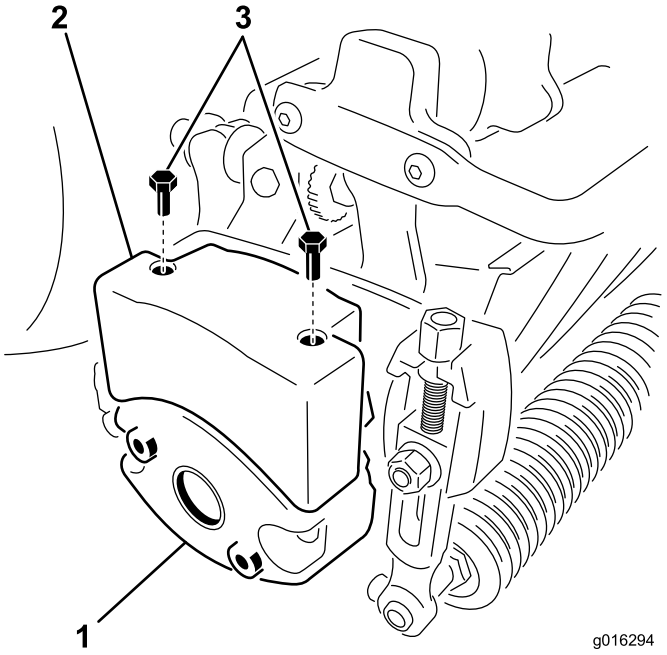

Obrázek 10

1. Závaží žací jednotky (obráceně)
2. Horní závaží
3. Šrouby se šestihrannou hlavou

5. Otočte závaží o 180 stupňů, aby otvory pro šrouby na spodní straně závaží byly nyní nahoře. Namontujte závaží k žací jednotce pomocí vymontovaných šroubů.
6. Namontujte horní závaží k závaží žací jednotky pomocí 2 šroubů se šestihrannou hlavou (Obrázek 10).
7. Při montáži prostřední žací jednotky vyklopte opěrku nohou, čímž získáte přístup k poloze prostřední žací jednotky (Obrázek 11).

⚠ VÝSTRAHA

Při zavírání opěrky nohou hrozí nebezpečí přiskřípnutí prstů.

Nesahejte prsty do prostoru uložení opěrky nohou, pokud je opěrka otevřená.

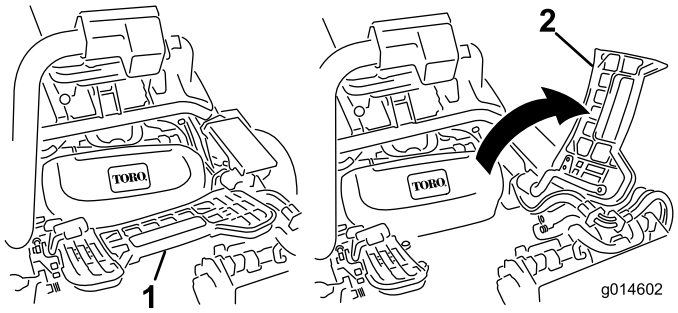

Obrázek 11

1. Opěrka nohou – zavřená
2. Opěrka nohou – otevřená

8. Umístěte žací jednotku pod rameno zavěšení.

9. Když jsou západky na tyči ramena zavěšení otočeny nahoru (tj. otevřené) (Obrázek 12), zatlačte rameno zavěšení dolů, aby tyč vedla nad ramenem přes horní stranu žací jednotky (Obrázek 13).

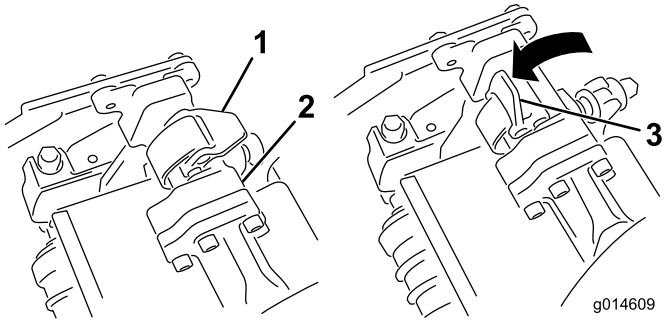

Obrázek 12

1. Západka – zavřená poloha
2. Tyč ramena zavěšení
3. Západka – otevřená poloha

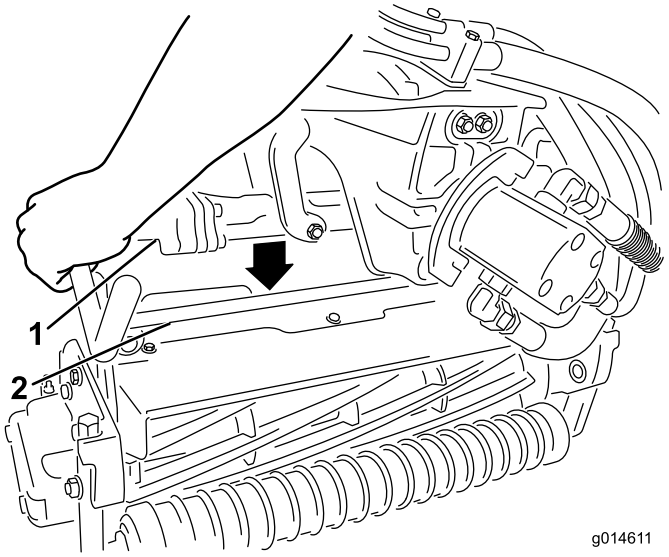

Obrázek 13

1. Tyč ramena zavěšení
2. Tyč žací jednotky

10. Zavřete západky dolů přes tyč ramena žací jednotky a zajistěte je v dané poloze (Obrázek 12).

    Poznámka: Při správném zapadnutí a zajištění západek lze slyšet a cítit cvaknutí".

11. Potřete drážkovaný hřídel motoru žací jednotky čistým mazivem (Obrázek 14).

12. Umístěte motor na levou stranu žací jednotky (z pohledu obsluhy) a zatáhněte přídržnou tyč motoru na žací jednotce směrem k motoru, dokud nezazní slyšitelné cvaknutí" na obou stranách motoru (Obrázek 14).

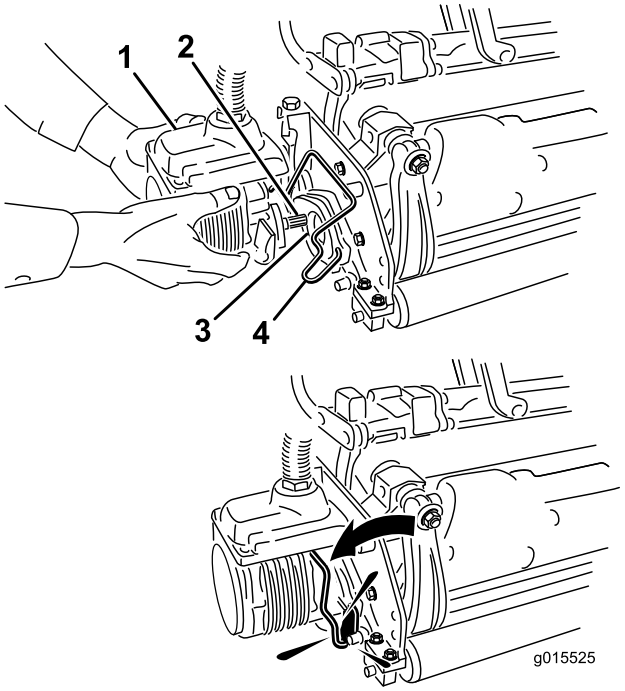

Obrázek 14

1. Motor vřetena
2. Drážkovaný hřídel
3. Dutina
4. Přídržná tyč motoru

13. Namontujte sběrací koš na háky koše na ramenu zavěšení.

14. Opakujte postup u zbývajících žacích jednotek.

15. Připojte spojení pohonu žací jednotky; postupujte podle pokynů v části Konektory pro odpojení pohonu žacích jednotek (strana 23).

7

Přidání zadního závaží

Díly potřebné k provedení tohoto kroku:

1	Sada závaží, 121-6665 (nutno zakoupit samostatně) **Poznámka:** Není vyžadována pro jednotky s použitou sadou pohonu 3 kol.

Postup

Tato jednotka splňuje požadavky norem ANSI B71.4-2004 a EN 836, pokud je vybavena sadou závaží 121–6665.

Poznámka: Pokud je jednotka vybavena sadou pohonu tří kol, není ke splnění požadavků norem ANSI B71.4-2004 a EN 836 nutné další závaží.

8

Montáž štítků EU

Díly potřebné k provedení tohoto kroku:

1	Výstražný štítek 121-2640

Postup

Pokud je stroj používán v EU, upevněte výstražný štítek 121-2640 přes výstražný štítek 121-2641.

Součásti stroje

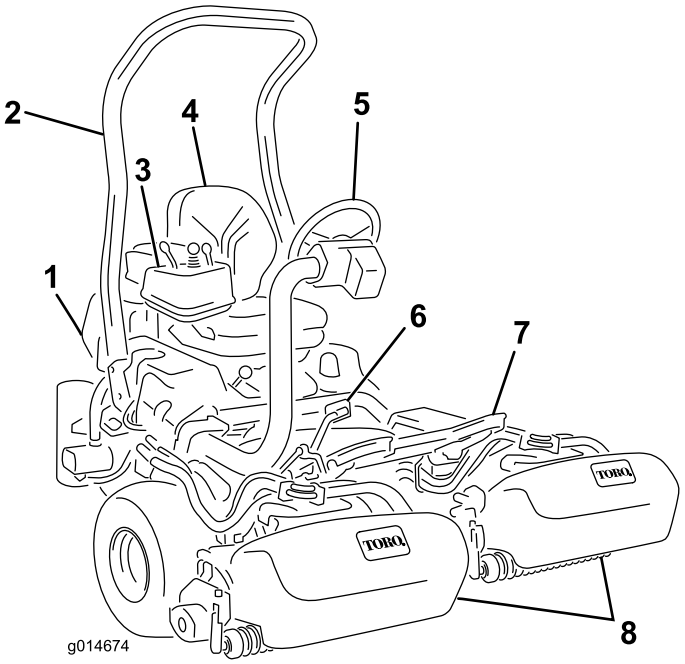

Obrázek 15

1. Motor
2. Ochranný oblouk
3. Ovládací panel
4. Sedátko
5. Volant
6. Pedál ovládání pojezdu
7. Opěrka nohou
8. Vřetena se sběracími koši

Ovládací prvky

Pedál ovládání pojezdu

Pedál ovládání pojezdu (Obrázek 16) má tři funkce: umožňuje pohyb stroje dopředu, dozadu a zastavení stroje. Sešlápnutím horní části pedálu aktivujete jízdu dopředu, sešlápnutím dolní části pedálu aktivujete jízdu dozadu nebo pomůžete k zabrzdění při jízdě dopředu. Při zastavení stroje nechte pedál vrátit se do neutrální polohy. V zájmu pohodlí řidiče nenechávejte patu opřenou o spodní část pedálu, pokud jedete dopředu (Obrázek 17).

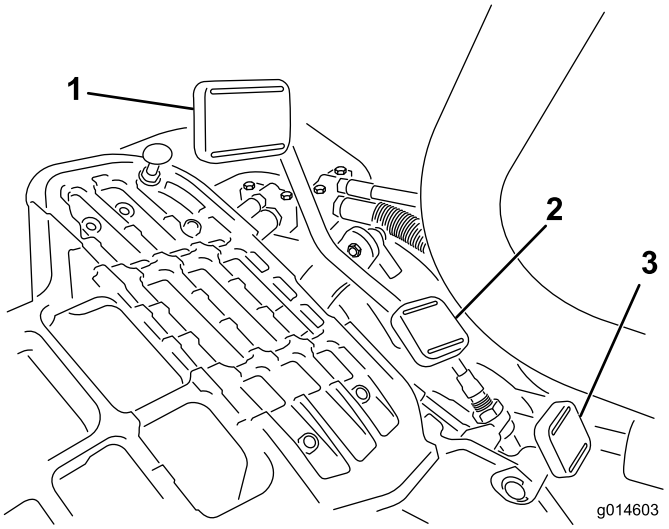

Obrázek 16

1. Pedál ovládání pojezdu – dopředu
2. Pedál ovládání pojezdu – dozadu
3. Pedál blokování páky řízení

Obrázek 17

K dispozici jsou následující pojezdové rychlosti:

- 3,2 až 8 km/h při jízdě dopředu během sekání,
- maximální přepravní rychlost 16 km/h,
- 4,0 km/h při jízdě dozadu.

Pedál blokování páky řízení

Sešlápněte pedál (Obrázek 16) a přesuňte páku řízení nahoru nebo dolů s ohledem na pohodlí řidiče; poté uvolněte pedál a zajistěte páku v dané poloze.

Poznámka: Před zvednutím sedačky přesuňte páku řízení zcela dopředu.

Ovladač škrticí klapky

Ovladač škrticí klapky (Obrázek 18) umožňuje obsluze ovládat otáčky motoru. Přesunutím ovládací páčky škrticí klapky dopředu do polohy Rychlý běh zvýšíte otáčky motoru. Přesunutím ovládací páčky škrticí klapky dozadu do polohy Pomalý běh snížíte otáčky motoru.

Poznámka: Pomocí ovladače škrticí klapky nelze motor zastavit.

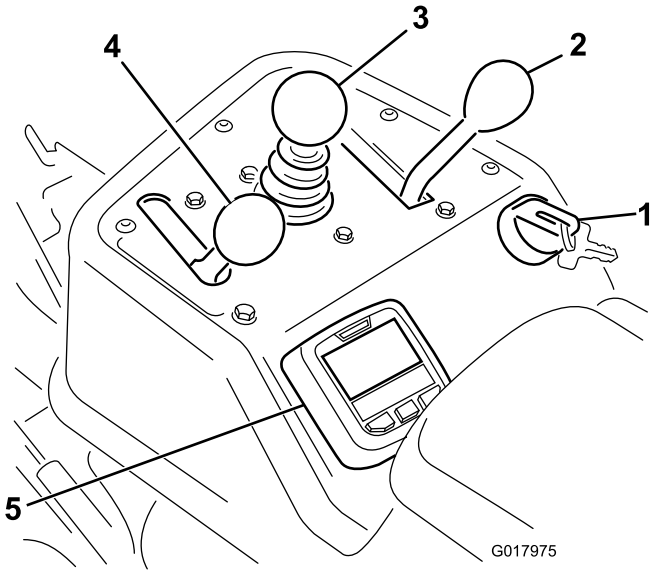

Obrázek 18

1. Spínač zapalování
2. Funkční ovládací páka
3. Ovládací páka sekání pro zvednutí a spuštění
4. Škrticí klapka
5. InfoCenter

Ovládací páka sekání pro zvednutí a spuštění

Přesunutím ovládací páky (Obrázek 18) dopředu během provozu spustíte žací jednotky dolů a aktivujete vřetena. Zatažením ovládací páky dozadu vřetena zastavíte a žací jednotky zvednete. Během provozu lze vřetena zastavit dočasným zatažením a následným uvolněním ovládací páky. Tato funkce je označována jako odpojení a lze ji nastavit v systému InfoCenter. Přesunutím ovládací páky dopředu vřetena opět aktivujete.

Funkční ovládací páka

Funkční ovládací páka (Obrázek 18) slouží k volbě dvou možností pojezdu a neutrální polohy. Když je stroj v pohybu, lze přepnout z polohy pro přepravu do polohy pro sekání a naopak (nikoli do neutrální polohy). Nehrozí žádné poškození.

- Zadní poloha – neutrál a přelapování
- Prostřední poloha – pro sekání
- Přední poloha – pro přepravu

Spínač zapalování

Vložte klíč do zapalování (Obrázek 18) a otočením ve směru hodinových ručiček do krajní polohy Start nastartujte motor. Jakmile motor nastartujete, uvolněte klíček; klíček se sám přesune do zapnuté polohy. Vypněte motor otočením klíčku proti směru hodinových ručiček do vypnuté polohy.

Spínač přelapování

Spínač přelapování se nachází pod plastovým krytem vlevo od sedačky. Spínač přelapování (Obrázek 19) používejte společně s ovládací pákou sekání pro zvednutí a spuštění a ovladačem otáček žacích vřeten pro potřeby přelapování vřeten.

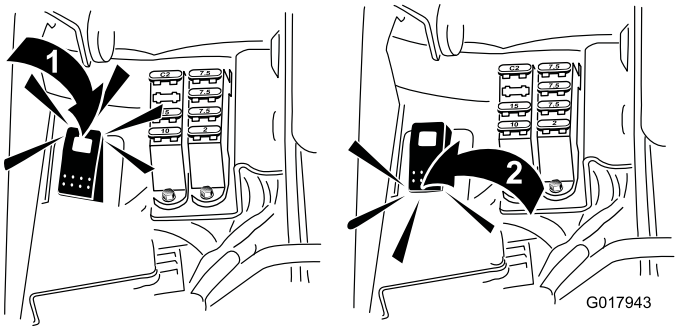

Obrázek 19

1. Spínač přelapování – poloha přelapování
2. Spínač přelapování – poloha sekání

Použití displeje InfoCenter

Na displeji InfoCenter se zobrazují informace o stroji, např. stav generátoru, rychlost a různé diagnostické a další informace o stroji a baterii. Obrázek 20 a Obrázek 21 znázorňují úvodní obrazovku a hlavní obrazovku s informacemi na displeji InfoCenter. Mezi úvodní obrazovkou a hlavní obrazovkou s informacemi můžete kdykoli přepínat stisknutím libovolného tlačítka systému InfoCenter a poté zvolením odpovídající šipky.

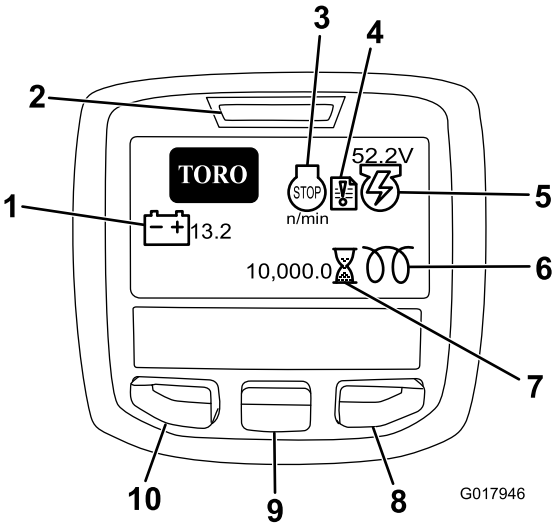

Obrázek 20

1. Napětí baterie
2. Indikátor napájení/poruchy
3. Otáčky/stav motoru
4. Protokol poruch
5. Napětí/stav generátoru
6. Žhavicí svíčka
7. Počitadlo provozních hodin
8. Šipka vpravo
9. Šipka dolů
10. Přechod do nabídky / zpět

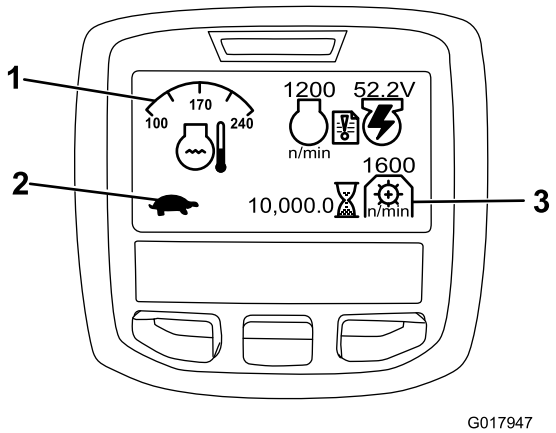

Obrázek 21

1. Stav ovládání funkcí
2. Stav ovládání funkcí
3. Otáčky pohonu žacích nožů

- Otáčky/stav motoru – uvádí otáčky motoru.
- Protokol poruch – signalizuje, že existuje aktuální záznam poruchy.
- Napětí/stav generátoru – uvádí napětí generátoru.
- Počitadlo provozních hodin – uvádí celkový počet hodin provozu stroje. Aktivuje se vždy, když otočíte klíčkem zapalování do zapnuté polohy.
- Otáčky pohonu žacích nožů – uvádí otáčky pohonu žacích nožů.
- Žhavicí svíčka – signalizuje, že žhavicí svíčka je aktivní.
- Napětí baterie – uvádí potenciál baterie ve voltech.
- Teplota chladicí kapaliny – uvádí teplotu chladicí kapaliny motoru v jednotkách °C nebo °F.
- Stav ovládání funkcí – režim přepravy je signalizován obrázkem zajíce, režim sekání obrázkem želvy.
- Kontrolka tlaku motorového oleje – tato ikona se zobrazí, když tlak oleje klesne pod bezpečnou úroveň.
- Přechod do nabídky / zpět – stisknutím tohoto tlačítka přejdete do nabídek systému InfoCenter. Můžete jej rovněž použít k ukončení aktuálně používané nabídky.
- Šipka dolů – toto tlačítko slouží k procházení nabídek.
- Šipka vpravo – pomocí tohoto tlačítka otevřete nabídku, u níž šipka vpravo označuje další obsah.

Poznámka: Funkce jednotlivých tlačítek se může změnit v závislosti na situaci. Každé tlačítko bude označeno ikonou zobrazující jeho aktuální funkci.

Použití nabídek

Chcete-li otevřít systém nabídek InfoCenter, stiskněte tlačítko pro přístup k nabídkám, když je zobrazena hlavní obrazovka. Tím se dostanete do hlavní nabídky. V následujících

tabulkách naleznete přehled možností, které jsou v nabídkách k dispozici:

Hlavní nabídka	
Položka nabídky	**Popis**
Faults (Závady)	Nabídka Faults (Závady) obsahuje seznam aktuálních závad stroje. Další informace o této nabídce a informacích, které obsahuje, získáte v servisní příručce nebo od autorizovaného distributora Toro.
Service (Servis)	Nabídka Service (Servis) obsahuje informace o stroji, například dobu používání a další číselné údaje.
Diagnostics (Diagnostika)	V nabídce Diagnostics (Diagnostika) jsou uvedeny různé stavy, které se aktuálně stroje týkají. Tuto nabídku můžete použít při řešení některých potíží, jelikož díky ní rychle zjistíte, které ovládací prvky stroje jsou zapnuté a vypnuté.
Settings (Nastavení)	Nabídka Settings (Nastavení) umožňuje upravit a přizpůsobit proměnné konfigurace na displeji InfoCenter.
About (Informace)	Nabídka About (Informace) obsahuje číslo modelu, sériové číslo a verzi softwaru stroje.

Service (Servis)	
Položka nabídky	**Popis**
Hours (Hodiny provozu)	Uvádí celkový počet hodin provozu stroje, motoru, vřeten, přelapování a ventilátoru a také počet hodin, během nichž byl stroj přepravován a během kterých docházelo k přehřátí.
Counts (Počitadla)	Uvádí počet proběhlých předehřátí a startování stroje.

Diagnostics (Diagnostika)	
Položka nabídky	**Popis**
Engine Run (Běh motoru)	Signalizuje, že aktivní jsou následující položky: klíček – startování, klíček – běh, ovládací páka – spuštění, ovládací páka – zvednutí, neutrální poloha, sedátko, parkovací brzda, běh OK a RTR nebo ETR.
Glowplugs (Žhavicí svíčky)	Signalizuje, že aktivní jsou následující položky: klíček – startování, omezení času aktivace a žhavicí svíčky.
Ventilátor	Signalizuje, že ventilátor je aktivní v následujících situacích: při vysoké teplotě motoru, při vysoké teplotě oleje, při vysoké teplotě motorového oleje nebo hydraulické kapaliny a při zapnutí ventilátoru.
S1–S4	Slouží k ovládání zvedání a spouštění elektromagnetických ventilů.
Reels Enable (Aktivace vřeten)	Signalizuje, že funkce eReel je aktivní.

Settings (Nastavení)	
Položka nabídky	**Popis**
Units (Jednotky)	Slouží k nastavení jednotek používaných v systému InfoCenter. Lze zvolit možnost English (Anglické) nebo Metric (Metrické).
Language (Jazyk)	Slouží k nastavení jazyka používaného v systému InfoCenter.
LCD Backlight (Podsvícení displeje)	Slouží k nastavení jasu displeje.
LCD Contrast (Kontrast displeje)	Slouží k nastavení kontrastu displeje.
Protected Menus (Chráněné nabídky)	Distributor či technik získají přístup k chráněným nabídkám po zadání hesla.
Protection Settings (Nastavení ochrany)	Slouží k nastavení chráněných nabídek.
Reset Defaults (Obnovit výchozí hodnoty)	Obnoví výchozí nastavení systému InfoCenter.
Raise Delay (Prodleva zvednutí)	Slouží k nastavení doby prodlevy zvednutí prostřední žací jednotky.
Lower Delay (Prodleva spuštění)	Slouží k nastavení doby prodlevy spuštění prostřední žací jednotky.
Tapoff Delay (Prodleva odpojení)	Slouží k nastavení doby prodlevy odpojení.
Reel Speed (Otáčky vřeten)	Slouží k nastavení otáček vřeten.
Backlap RMP (Otáčky přelapování)	Slouží k nastavení otáček přelapování.

About (Informace)	
Položka nabídky	**Popis**
Model	Uvádí číslo modelu stroje.
SN	Uvádí sériové číslo stroje.
TEC 5001	Uvádí verzi softwaru hlavní řídicí jednotky.
InfoCenter	Uvádí verzi softwaru systému InfoCenter.

CU1	Uvádí verzi softwaru první žací jednotky.
CU2	Uvádí verzi softwaru druhé žací jednotky.
CU3	Uvádí verzi softwaru třetí žací jednotky.
Generator (Generátor)	Uvádí sériové číslo generátoru.
CAN Bus (Sběrnice CAN)	Uvádí stav komunikační sběrnice stroje.

Prodleva zvednutí a spuštění prostřední žací jednotky

Prodlevu zvednutí a spuštění prostřední žací jednotky lze seřídit nezávisle pomocí systému InfoCenter. Každé nastavení lze seřídit v rozmezí od 1 do 10 podle následující tabulky. Výchozí nastavení od výrobce je 6 (375 ms) a je optimalizováno pro rychlost při sekání 6 km/h.

Číslo kroku	Doba prodlevy (v sekundách)
1	0,100
2	0,150
3	0,200
4	0,250
5	0,300
6	0,375
7	0,475
8	0,600
9	0,750
10	0,925

Prodleva odpojení

Funkce prodlevy odpojení umožňuje zastavení žacích jednotek bez zvednutí a lze ji seřídit v systému InfoCenter. Nastavení prodlevy představuje maximální dobu, po kterou páka ovládání zvednutí a spuštění zůstane ve zvednuté poloze při aktivaci této funkce. Výchozí nastavení od výrobce je 1, což znamená, že tato funkce není aktivní.

Číslo kroku	Doba prodlevy (v sekundách)
1	Vypnuto
2	0,050
3	0,100
4	0,150
5	0,200
6	0,250
7	0,300
8	0,350
9	0,400
10	0,450

Nastavení otáček vřeten

Chcete-li dosáhnout konzistentního kvalitního sekání a jednotného vzhledu posekaného trávníku, je důležité správné nastavení otáček vřeten.

Seřiďte ovládací prvky otáček vřeten následujícím způsobem:

1. Vyberte výšku sekání, v níž budou žací jednotky použity.
2. Vyberte požadovanou pojezdovou rychlost odpovídající podmínkám.
3. Podle příslušného grafu (viz Obrázek 22) pro žací jednotky s 5, 8, 11 či 14 žacími noži určete správné nastavení otáček vřeten.

	5		8		11		14
	3.8 MPH 6.1 Km/h	5.0 MPH 8.0 Km/h	3.8 MPH 6.1 Km/h	5.0 MPH 8.0 Km/h	3.8 MPH 6.1 Km/h	5.0 MPH 8.0 Km/h	3.8 MPH 6.1 Km/h
0.062"/ 1.6mm	N/R	N/R	9	N/R	9	N/R	9
0.094"/ 2.4mm	N/R	N/R	9	N/R	9	N/R	9
0.125"/ 3.2mm	N/R	N/R	9	N/R	9	N/R	9
0.156"/ 4.0mm	N/R	N/R	9	N/R	9	N/R	N/R
0.188"/ 4.8mm	N/R	N/R	9	N/R	7	N/R	N/R
0.218"/ 5.5mm	N/R	N/R	9	N/R	6	N/R	N/R
0.250"/ 6.4mm	7	N/R	6	7	5	7	N/R
0.312"/ 7.9mm	6	N/R	5	6	4	6	N/R
0.375"/ 9.5mm	6	7	4	5	4	5	N/R
0.438"/ 11.1mm	6	6	4	5	3	4	N/R
0.500"/ 12.7mm	5	6	3	4	N/R	N/R	N/R
0.625"/ 15.9mm	4	5	3	3	N/R	N/R	N/R
0.750"/ 19.0mm	3	4	3	3	N/R	N/R	N/R
0.875"/ 22.2mm	3	4	N/R	3	N/R	N/R	N/R
1.000"/ 25.4mm	3	3	N/R	N/R	N/R	N/R	N/R

g014736

Obrázek 22

4. Chcete-li nastavit otáčky vřeten, otevřete hlavní nabídku systému InfoCenter a přejděte do nabídky Settings (Nastavení).
5. V nabídce Settings (Nastavení) přejděte na položku Reel Speed (Otáčky vřeten) a pomocí tlačítka ± nastavte požadovanou hodnotu otáček vřeten.

Heslo konfigurace stroje

K dispozici je 5 nastavení konfigurace provozu, která lze upravit v nabídce nastavení systému InfoCenter: prodleva zvednutí a spuštění, prodleva odpojení, otáčky vřeten a otáčky přelapování. Tato nastavení mohou být chráněna uživatelsky definovaným heslem po otevření hlavní nabídky a přechodu do nabídky Settings (Nastavení). Vyhledejte položku Protect Settings (Chránit nastavení) a zvolte možnost ON (Zapnuto).

Pokud je ochrana nastavení zapnuta, zobrazí se uživateli výzva k zadání čtyřmístného číselného hesla. Po zadání hesla je nutné otočit klíčkem zapalování do vypnuté polohy a zpět, aby došlo k aktivaci a uložení funkce. Po aktivaci možnosti nastavení ochrany budou nastavení konfigurace skryta, dokud nezadáte uživatelsky definované heslo.

Poznámka: Pokud uživatelsky definované heslo zapomenete, lze získat dočasné heslo od autorizovaného distributora Toro.

Diagnostika indikátoru protokolu poruch

Ikona indikátoru protokolu poruch se na hlavní obrazovce zobrazí v případě poruchy stroje. Je-li tato ikona zobrazena, znamená to, že v nabídce Faults (Poruchy) existuje nový záznam, který slouží vám či distributorovi k identifikaci problému.

Seznam poruch získáte od autorizovaného distributora nebo jej naleznete v *servisní příručce*.

Páka parkovací brzdy

Parkovací brzdu zajistíte zatažením páky parkovací brzdy nahoru (Obrázek 23). Zatlačením dopředu a dolů ji uvolníte. Zatáhněte parkovací brzdu vždy, když opouštíte stroj.

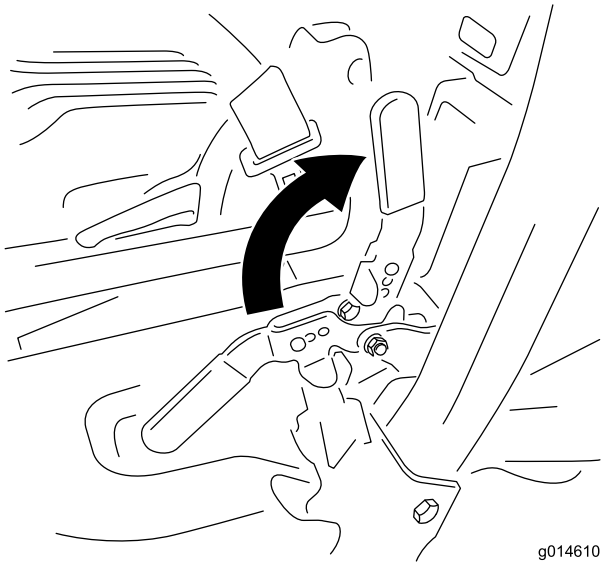

Obrázek 23

Páka nastavení sedátka

Páka nastavení sedátka se nachází v pravém předním rohu sedátka (Obrázek 24) a slouží k posunutí sedátka dopředu či dozadu. Zatlačte páku doleva (směrem ke středu), uvolněte zámek a sedátko posuňte.

Poznámka: Pokud požadujete další nastavení sedátka, můžete odstranit čtyři šrouby upevňující sedátko k základně a přemístit sedátko na druhou sadu montážních otvorů.

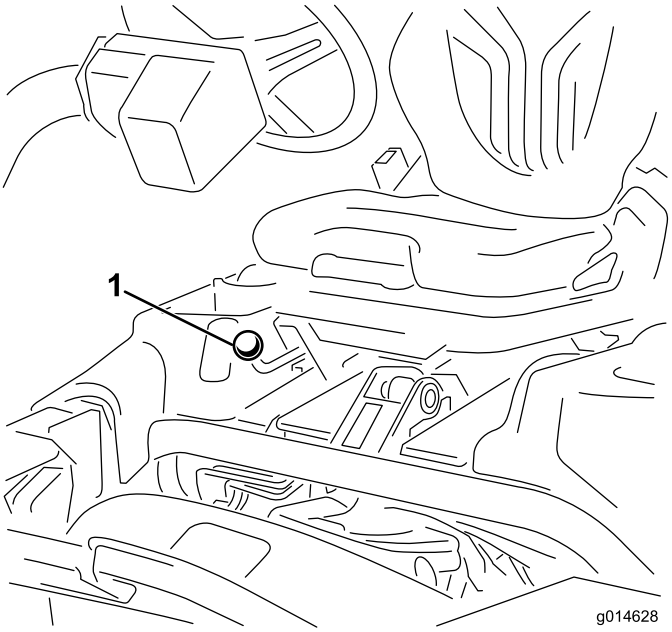

Obrázek 24

1. Páka nastavení sedátka

Poznámka: Před zvednutím sedátka je posuňte do zadní krajní polohy a přesuňte páku řízení co nejvíce dopředu.

Uzavírací ventil paliva

Uzavřete uzavírací ventil paliva (Obrázek 25) za sedátkem pod palivovou nádrží, pokud stroj odstavujete nebo přepravujete na nákladním automobilu či přívěsu.

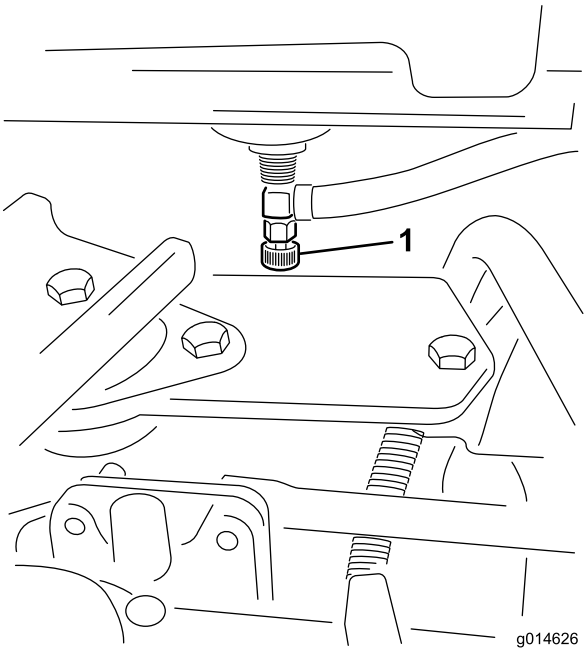

Obrázek 25

1. Uzavírací ventil paliva (pod palivovou nádrží)

Konektory pro odpojení pohonu žacích jednotek

Před montáží, demontáží nebo prací na žacích jednotkách odpojte žací jednotky od zdroje napájení odpojením konektorů napájení žacích jednotek (Obrázek 26), které se nacházejí na základně ochranného oblouku vlevo na hnací jednotce. Před uvedením stroje do provozu konektory spojte.

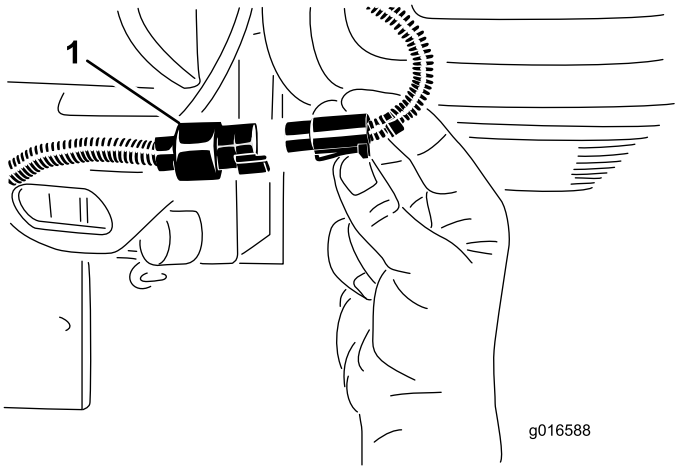

Obrázek 26

1. Konektor pro odpojení pohonu žacích jednotek

⚠ VÝSTRAHA

Pokud neodpojíte pohon žacích jednotek, může jiná osoba nechtěně žací jednotku spustit a způsobit tak vážné zranění rukou a nohou.

Vždy odpojte konektory pohonu žací jednotky, pokud provádíte práci na žací jednotce.

Technické údaje

Poznámka: Specifikace a design se mohou bez upozornění změnit.

Šířka sekání	151 cm
Záběr kol	128 cm
Rozvor kol	123 cm
Celková délka (s koši)	249 cm
Celková šířka	179 cm
Celková výška	205 cm
Čistá hmotnost s vřeteny (11 nožů)	Příslušnou informaci naleznete na sériovém štítku hnací jednotky (Obrázek 1).

Přídavná zařízení / příslušenství

Pro stroj je k dispozici řada přídavných zařízení a příslušenství, která vylepšují a rozšiřují možnosti stroje. Kontaktujte autorizované servisní středisko či distributora nebo navštivte stránky www.Toro.com, kde najdete seznam schválených přídavných zařízení a příslušenství.

Obsluha

Poznámka: Levá a pravá strana stroje se určuje z pohledu obsluhy při normální pracovní poloze.

Bezpečnost na prvním místě

Pozorně si přečtěte všechny bezpečnostní pokyny a symboly uvedené v části věnované bezpečnosti. Tyto informace mohou pomoci zabránit vašemu zranění či zranění přihlížejících osob.

Doporučujeme používat ochranné vybavení, zejména pro ochranu očí, uší, nohou a hlavy.

Kontrola motorového oleje

Motor je dodáván s olejem v klikové skříni; před a po prvním nastartování motoru je však nutné hladinu oleje zkontrolovat.

Objem klikové skříně je přibližně 3,7 l včetně filtru.

Používejte vysoce kvalitní motorový olej, který splňuje následující požadavky:

- Požadovaná úroveň klasifikace API: CH–4, CI–4 nebo vyšší
- Preferovaný olej: SAE 10W–30
- Alternativní olej: SAE 15W–40

U distributora lze pořídit olej Toro Premium Engine Oil s viskozitou 10W-30. Objednací čísla naleznete v katalogu dílů.

Poznámka: Pro kontrolu motorového oleje je nejvhodnější doba před zahájením každodenní práce, kdy je motor studený. Pokud již motor běžel, před kontrolou nechejte olej alespoň 10 minut stékat zpět do olejové vany. Pokud je hladina oleje na značce dolní meze nebo pod ní, doplňte olej tak, aby hladina oleje sahala po značku horní meze. **Nádrž nepřeplňujte**. Pokud je hladina oleje mezi značkou horní meze a dolní meze, není potřeba olej doplňovat.

Důležité: Hladina motorového oleje musí být mezi horní a dolní mezí na olejové měrce. Při přeplnění nebo nedostatečném naplnění motorovým olejem může dojít k poruše motoru.

1. Zaparkujte stroj na rovném povrchu.
2. Vytáhněte měrku a otřete ji čistým hadrem (Obrázek 28). Zasuňte měrku do potrubí a ujistěte se, že je zcela usazena. Vyjměte měrku a zkontrolujte hladinu oleje. Pokud je hladina oleje nízká, odstraňte uzávěr plnicího otvoru oleje z krytu ventilu a **pomalu** doplňte dostatečné množství oleje, aby hladina dosahovala ke značce horní meze na měrce. Olej doplňujte pomalu a během procesu často kontrolujte výšku hladiny. **Nádrž nepřeplňujte.**

   Důležité: Při doplňování motorového oleje musí být měrka vyjmutá. Při doplňování nebo plnění motorového oleje *musí být* mezi plnicím nástrojem a plnicím otvorem oleje v krytu ventilu vzdálenost podle znázornění (Obrázek 27). Tato vzdálenost je nutná k odvětrávání během plnění, aby nedošlo k přetečení oleje do odvětrávacího otvoru.

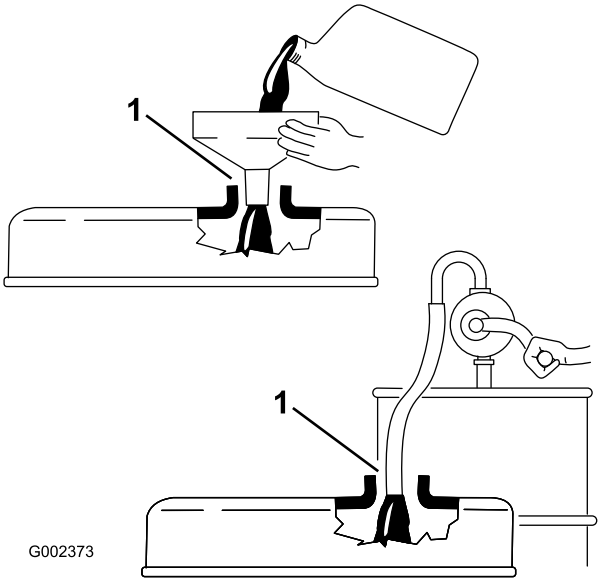

Obrázek 27

1. Dbejte na dodržení vzdálenosti.

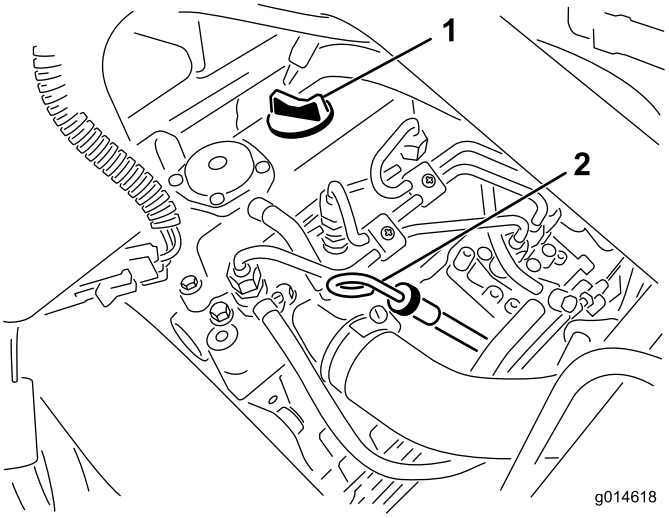

Obrázek 28

1. Uzávěr plnicího otvoru 2. Měrka

3. Vraťte měrku zpět.
4. Spusťte motor a nechte jej běžet volnoběžnými otáčkami po 30 sekund; poté jej vypněte. Vyčkejte 30 sekund a zopakujte kroky 2 a 3.

   Důležité: Hladinu oleje kontrolujte vždy po 8 hodinách provozu nebo každodenně. Napoprvé vyměňte olej a filtr po prvních 50 hodinách provozu; poté provádějte výměnu oleje a filtru po každých 150 hodinách provozu. Pokud je motor provozován za extrémně prašných podmínek či při velkém znečištění, měňte olej častěji.

5. Namontujte uzávěr plnicího otvoru a zasuňte měrku pevně na místo.

Plnění palivové nádrže

Používejte pouze čistou čerstvou naftu nebo bionaftu s nízkým (pod 500 miliontin) nebo velmi nízkým (pod 15 miliontin) obsahem síry. Nafta musí mít minimální cetanové číslo 40. Aby byla zajištěna čerstvost, nakupujte palivo v takovém množství, aby je bylo možné spotřebovat do 180 dní.

Objem palivové nádrže: 22,7 l

Při teplotách nad -7 °C používejte letní naftu (2-D), při nižších teplotách zimní naftu (1-D nebo směs 1-D/2-D). Zimní nafta má při nízkých teplotách nižší teplotu vznícení a vlastnosti tečení za studena, jež usnadní startování a omezí ucpávání palivového filtru.

Používání letní nafty při teplotách nad -7 °C přispěje k delší životnosti palivového čerpadla a vyššímu výkonu ve srovnání se zimní naftou.

⚠ NEBEZPEČÍ

Za jistých okolností jsou nafta a palivové výpary vysoce hořlavé a výbušné. Požár nebo výbuch způsobený palivem může popálit vás i jiné osoby a způsobit škody na majetku.

- **Palivo doplňujte do nádrže pomocí trychtýře venku na otevřeném prostranství a při vypnutém a studeném motoru. Rozlitý benzin ihned utřete.**
- **Neplňte palivovou nádrž až po horní okraj. Palivo přidávejte do nádrže do okamžiku, kdy hladina paliva v nádrži dosáhne úrovně 6 až 13 mm pod spodní hranou plnicího hrdla. Tento prázdný prostor v nádrži umožňuje expanzi paliva.**
- **Při manipulaci s palivem nikdy nekuřte a držte se stranou od otevřeného ohně nebo míst, kde se palivové výpary mohou vznítit od jiskry.**
- **Palivo skladujte v čisté, uzavřené nádobě odpovídající bezpečnostním požadavkům.**

Možnost použití bionafty

U tohoto stroje lze rovněž použít palivo s podílem bionafty do stupně B20 (20 % bionafty, 80 % motorové nafty). Používejte výhradně bionaftu s nízkým nebo velmi nízkým obsahem síry. Dodržujte následující bezpečnostní opatření:

- Podíl bionafty v palivu musí odpovídat specifikaci ASTM D6751 nebo EN14214.
- Složení směsi paliva musí splňovat normu ASTM D975 nebo EN590.
- Směsi s bionaftou mohou poškodit nátěr povrchů.
- V chladném počasí používejte bionaftu B5 (obsah bionafty 5 %) nebo nižšího stupně.
- Kontrolujte těsnění, hadice a vložky, které jsou v kontaktu s palivem, jelikož může docházet k jejich postupnému poškození.
- Po určité době po přechodu na směs bionafty lze předpokládat ucpání palivového filtru.
- O další informace o bionaftě požádejte distributora.

⚠ NEBEZPEČÍ

Za určitých podmínek je palivo extrémně hořlavé a vysoce výbušné. Požár nebo výbuch způsobený palivem může popálit vás i jiné osoby a způsobit škody na majetku.

- **Palivo doplňujte do nádrže venku na otevřeném prostranství a při studeném motoru. Rozlitý benzin ihned utřete.**
- **Neplňte palivovou nádrž až po horní okraj. Doplňujte palivo do nádrže, dokud hladina paliva nedosáhne úrovně 25 mm pod spodním okrajem plnicího hrdla. Tento prázdný prostor v nádrži umožňuje expanzi paliva.**
- **Při manipulaci s palivem nikdy nekuřte a držte se stranou od otevřeného ohně nebo míst, kde se palivové výpary mohou vznítit od jiskry.**
- **Palivo skladujte ve schválených nádobách a držte z dosahu dětí. Nikdy nekupujte zásobu paliva na více než 30 dní.**
- **Před tankováním vždy pokládejte nádoby na palivo na zem, stranou od vozidla.**
- **Neplňte nádoby palivem uvnitř vozidla nebo na korbě nákladního vozu nebo přívěsu, protože koberce v interiéru nebo plastové obložení lůžka mohou izolovat kontejner a zpomalit vybití elektrostatického náboje.**
- **Pokud je to možné, sjeďte z nákladního vozidla anebo podvalníku a natankujte zařízení tak, aby jeho kola byla na zemi.**
- **Jestliže to není možné, doplňte palivo do takového zařízení na nákladním vozidle nebo přívěsu z kanystru, nikoli plnicí pistolí.**
- **Pokud je nutné použít pistoli, dotýkejte se tryskou obruby palivové nádrže nebo hrdla kanystru až do úplného načerpání paliva.**

1. Očistěte okolí uzávěru hrdla palivové nádrže (Obrázek 29).

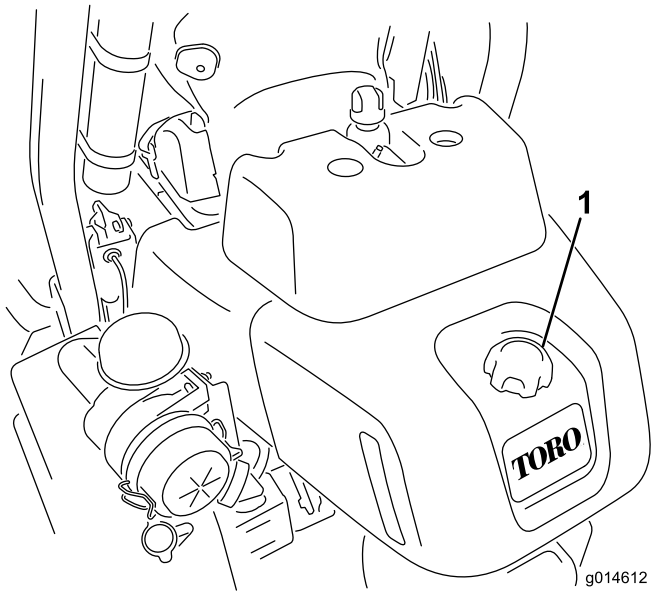

Obrázek 29

1. Uzávěr hrdla palivové nádrže

2. Demontujte uzávěr hrdla palivové nádrže.
3. Tankujte do okamžiku, kdy hladina paliva v nádrži dosáhne úrovně 6 až 13 mm pod spodním okrajem plnicího hrdla. **Nádrž nepřeplňujte.** Namontujte uzávěr.
4. Otřete rozlité palivo.

Kontrola chladicí soustavy

Objem chladicího systému je přibližně 4,6 l. Další informace naleznete v části Čištění mřížky chladiče (strana 42).

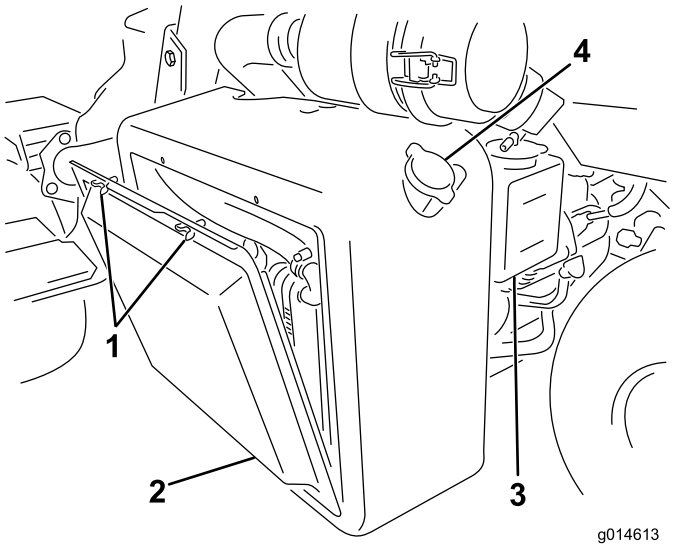

Obrázek 30

1. Křídlaté šrouby
2. Mřížka chladiče
3. Rezervní nádrž
4. Uzávěr plnicího otvoru chladiče

Chladicí systém je naplněn roztokem vody a celoroční nemrznoucí směsi etylenglykolu v poměru 50/50. Kontrolujte hladinu chladicí kapaliny na začátku každého dne před spuštěním motoru.

⚠ VÝSTRAHA

Pokud motor běžel, může natlakovaná horká chladicí kapalina uniknout a způsobit popáleniny.

- **Neotevírejte víčko chladiče při běžícím motoru.**
- **Při otevírání víčka chladiče použijte hadr a víčko otevírejte pomalu, aby mohla uniknout pára.**

1. Zaparkujte stroj na rovném povrchu.
2. Zkontrolujte hladinu chladicí kapaliny (Obrázek 31). Musí se pohybovat mezi ryskami na rezervní nádrži, když je motor studený.

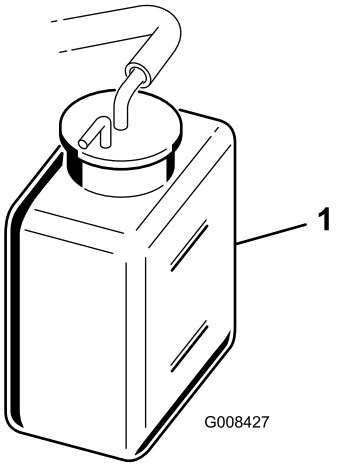

Obrázek 31

1. Rezervní nádrž

3. Pokud je hladina chladicí kapaliny nízká, sejměte uzávěr rezervní nádrže a doplňte roztok vody a celoroční nemrznoucí směsi etylenglykolu v poměru 50/50. **Nádrž nepřeplňujte.**
4. Nasaďte uzávěr expanzní nádrže.

Kontrola hladiny hydraulické kapaliny

Každý den před uvedením stroje do provozu zkontrolujte hladinu hydraulické kapaliny v bílém plastovém okénku na přední straně nádrže hydraulické kapaliny (za sedátkem vlevo). Hladina kapaliny musí být mezi ryskami v okénku. Není-li tomu tak, doplňte odpovídající kapalinu podle pokynů v následujících částech:

Doporučená hydraulická kapalina

Nádrž stroje je při výrobě naplněna přibližně 20,8 l vysoce kvalitní hydraulické kapaliny. **Zkontrolujte hladinu**

hydraulické kapaliny před prvním nastartováním motoru a poté každý den. Jako náhradní kapalina se doporučuje:

> **Hydraulická kapalina Toro Premium All Season Hydraulic Fluid** (K dispozici v 19 litrových kbelících nebo 208 litrových sudech. Objednací čísla získáte v katalogu dílů nebo od distributora společnosti Toro.)

Alternativní kapaliny: Není-li k dispozici kapalina Toro, lze použít jiné kapaliny, pokud splňují následující materiálové vlastnosti a oborové specifikace. Nedoporučujeme používat syntetickou kapalinu. Požádejte distributora maziv o doporučení vhodného výrobku.

Poznámka: Společnost Toro nepřebírá žádnou odpovědnost za škody způsobené nevhodnými náhražkami, proto používejte jen produkty od osvědčených výrobců, kteří si za svými doporučeními stojí.

Vysoký index viskozity/Hydraulická kapalina s ochranou proti opotřebení a nízkým bodem tuhnutí, ISO VG 46

Materiálové vlastnosti:

Viskozita, ASTM D445	cSt při 40 ℃: 44 až 48 cSt při 100 ℃: 7,9 až 8,5
Index viskozity ASTM D2270	140 až 160
Bod tuhnutí, ASTM D97	-36,6 °C až -45 °C

Oborové specifikace:

Vickers I-286-S (úroveň kvality), Vickers M-2950-S (úroveň kvality), Denison HF-0, Vickers 35 VQ 25 (Eaton ATS373-C)

Důležité: U kapaliny ISO VG 46 Multigrade byla ověřena optimální výkonnost v širokém rozmezí teplotních podmínek. V případě provozu za stálých vysokých okolních teplot od 18 °C do 49 °C dosáhnete lepšího výkonu použitím hydraulické kapaliny ISO VG 68.

Hydraulická kapalina Premium Biodegradable Hydraulic Fluid Mobil EAL EnviroSyn 46H

Důležité: Hydraulická kapalina Mobil EAL EnviroSyn 46H je jediná syntetická biologicky odbouratelná kapalina schválená společností Toro. Tato kapalina je kompatibilní s elastomery použitými v hydraulických soustavách společnosti Toro a je vhodná pro široké rozmezí teplot. Tato kapalina je kompatibilní s běžnými minerálními oleji, avšak z důvodu maximální biologické odbouratelnosti a výkonnosti je nutné hydraulickou soustavu důkladně propláchnout běžnou kapalinou. Olej je k dispozici v nádobách o objemu 19 l nebo sudech o objemu 208 l od distributora společnosti Mobil.

Poznámka: Mnohé hydraulické kapaliny jsou téměř bezbarvé, takže je obtížné lokalizovat netěsnosti. Pro hydraulický olej je k dispozici přísada s červeným barvivem v lahvích o objemu 20 ml. Jedna lahev postačí na 15–22 l hydraulického oleje. Opatřete si díl s objednacím číslem 44-2500 od autorizovaného distributora Toro. **Toto červené barvivo se nedoporučuje pro použití s biologicky odbouratelnými kapalinami.**

Důležité: Bez ohledu na používaný typ hydraulické kapaliny musí být sekačka používaná k sekání fervejí, vertikálnímu sekání nebo sekání při okolní teplotě nad 29 °C vybavena sadou chladiče oleje, obj. č. 117-9314.

Plnění hydraulické nádrže

1. Zaparkujte stroj na rovném povrchu. Stroj nechte vychladnout, aby byl olej studený.
2. Sejměte uzávěr z nádrže (Obrázek 32).

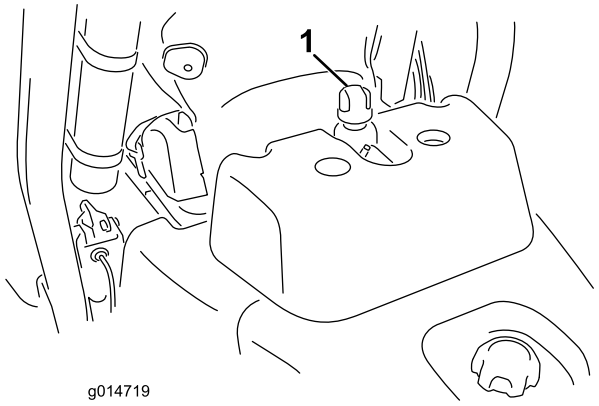

Obrázek 32

1. Uzávěr hydraulické nádrže

3. Pomalu naplňte nádrž odpovídající hydraulickou kapalinou, dokud hladina nedosáhne k šipce symbolu vedle bílého okénka na přední straně nádrže nebo alespoň 6 mm pod ni (Obrázek 33). Nádrž nepřeplňujte.

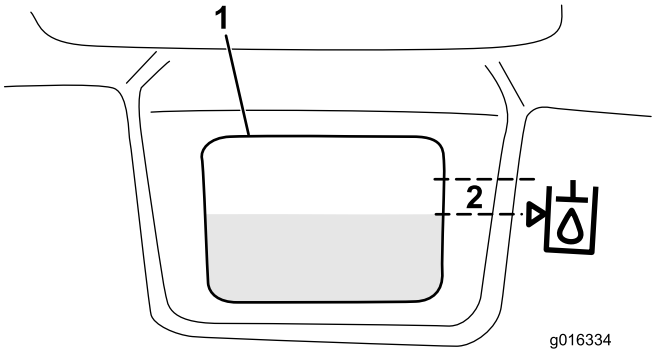

Obrázek 33

1. Bílé okénko na přední straně hydraulické nádrže
2. Doplňte nádrž tak, aby hladina dosahovala k této oblasti.

Důležité: Aby nedošlo ke znečištění systému, očistěte před propíchnutím horní stranu nádrží hydraulické kapaliny. Hubice a trychtýř musí být čisté.

4. Namontujte uzávěr nádrže. Otřete případnou rozlitou kapalinu.

Důležité: Zkontrolujte hladinu hydraulické kapaliny před prvním nastartováním motoru a poté každý den.

Odstranění vody z palivového filtru

Servisní interval: Při každém použití nebo denně

1. Umístěte stroj na rovný povrch a zastavte motor.
2. Umístěte pod palivový filtr nádobu.
3. Otevřete výpustnou zátku na palivovém filtru přibližně o jednu otáčku a vypusťte nahromaděnou vodu (Obrázek 34). Po vypuštění zátku utáhněte.

   Poznámka: Protože akumulovaná voda bude smíchaná s motorovou naftou, vypusťte obsah palivového filtru do vhodné nádoby a zlikvidujte jej podle platných předpisů.

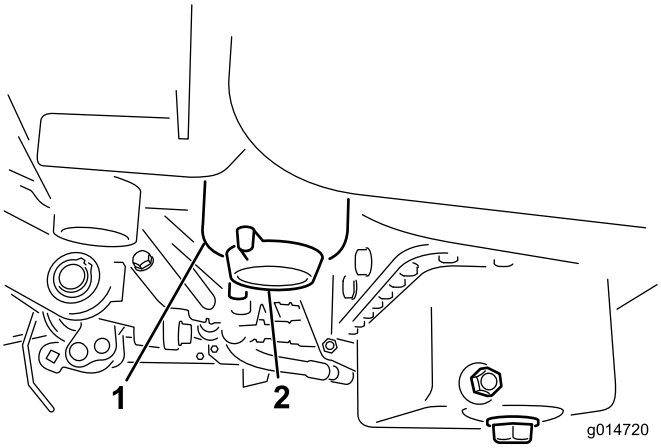

Obrázek 34

1. Palivový filtr
2. Vypouštěcí zátka

Kontrola tlaku v pneumatikách

Pneumatiky jsou při dodání od výrobce pro potřeby přepravy přehuštěné. Před spuštěním jednotky snižte tlak na správnou úroveň.

Tlak u všech 3 kol se v závislosti na stavu trávníku může pohybovat od minimální hodnoty 83 kPa po maximum 110 kPa.

Kontrola utažení matic kol

⚠ DŮLEŽITÉ UPOZORNĚNÍ

Při nedodržení správného utažení matic kol může dojít ke zranění osob.

Utáhněte matice kol utahovacím momentem 95 až 122 Nm po 1–4 hodinách provozu a poté znovu po 10 hodinách provozu. Poté je utáhněte vždy po 200 hodinách provozu.

Kontrola kontaktu vřetena a plochého nože

Každý den před zahájením prací zkontrolujte kontakt vřetena a plochého nože bez ohledu na to, zda byla kvalita předchozího sekání přijatelná. K lehkému kontaktu musí docházet po celé délce vřetena a plochého nože; postupujte podle pokynů v části Seřízení plochého nože k vřetenu v provozní příručce k žací jednotce.

Před kontrolou vřeten odpojte spojení pohonu žací jednotky; postupujte přitom podle pokynů v části Konektory pro odpojení pohonu žacích jednotek (strana 23). Po dokončení je připojte.

⚠ VÝSTRAHA

Pokud neodpojíte pohon žacích jednotek, může jiná osoba nechtěně žací jednotku spustit a způsobit tak vážné zranění rukou a nohou.

Vždy odpojte spojení pohonu žací jednotky, pokud provádíte práci na žací jednotce.

Záběh

Intervaly výměny oleje a postupy údržby doporučené během záběhu jsou popsány v příručce k motoru dodávané se strojem.

Doba záběhu vyžaduje pouze 8 hodin provozu při sekání.

Jelikož první hodiny provozu jsou klíčové pro budoucí spolehlivost stroje, pozorně sledujte jeho funkce a výkonnost, abyste včas rozpoznali a odstranili drobné nedostatky, které by mohly vést k závažným problémům. Během záběhu stroje často kontrolujte, zda nejsou patrné známky úniku oleje, uvolněné upevňovací prvky nebo jiné závady.

K zajištění optimální funkčnosti brzdového systému je nutné před použitím stroje brzdy vyhladit (zaběhnout). Chcete-li brzdy vyhladit, sešlápněte je pevně a jeďte se strojem rychlostí při sekání, dokud se nezahřejí, což poznáte podle zápachu. Po záběhu může být nutné seřízení brzd; postupujte podle pokynů v části Seřízení brzd.

Startování a zastavení stroje

Poznámka: Zkontrolujte oblast pod sekačkou a ujistěte se, že zde nejsou žádné nečistoty.

Startování

Důležité: Nepoužívejte éter ani jiné druhy startovacích kapalin.

1. Parkovací brzda musí být zatažena, ovládací páka sekání pro zvednutí a spuštění neaktivní a ovládání funkcí v neutrální poloze.
2. Sundejte nohu z pedálu ovládání pojezdu a ujistěte se, že je pedál v neutrální poloze.

3. Přesuňte páčku ovládání škrticí klapky do polohy Pomalý běh.
4. Vložte klíček do zapalování a otočte jím do zapnuté polohy. Nechte klíček v zapnuté poloze, dokud indikátor žhavicích svíček nezhasne (přibližně 6 sekund).
5. Ihned otočte klíčkem zapalování do polohy pro startování. Jakmile se motor spustí, klíček uvolněte. Vrátí se automaticky do zapnuté polohy. Přepněte ovládání škrticí klapky na Pomalý běh.

   Důležité: Aby nedošlo k přehřívání startéru, nespínejte startér na dobu delší než 10 sekund. Po 10 sekundách souvislého startování vyčkejte 60 sekund před opětovným sepnutím.
6. Před provozem nechte motor několik minut zahřát.

   Důležité: Při prvním startování motoru nebo po generální opravě motoru jeďte se strojem dopředu nebo dozadu po dobu 1 až 2 minut. Otočením volantu doleva a doprava zkontrolujte odezvu řízení. Poté motor vypněte (postupujte podle pokynů v oddílu Zastavení v části Startování a zastavení motoru) a vyčkejte, až se všechny pohyblivé části zastaví. Zkontrolujte, zda nedochází k úniku oleje, žádné součásti nejsou uvolněné a nejsou patrné další závady.

Zastavení

1. Přesuňte páčku ovládání škrticí klapky do polohy Pomalý běh, deaktivujte ovládací páku sekání pro zvednutí a spuštění a přesuňte funkční ovládací páku do neutrální polohy.
2. Otočením klíčku zapalování do vypnuté polohy motor vypněte. Vytáhněte klíček ze zapalování, aby nedošlo k náhodnému nastartování.
3. Před odstavením stroje uzavřete uzavírací ventily paliva.

Kontrola bezpečnostního blokovacího systému

⚠ VÝSTRAHA

Jestliže jsou ochranné spínače odpojeny nebo poškozeny, stroj se může za provozu chovat neočekávaně a zapříčinit zranění osob.

- **S ochrannými spínači nemanipulujte.**
- **Denně funkci ochranných spínačů kontrolujte a jakýkoli poškozený spínač před použitím stroje vyměňte.**

Účelem bezpečnostního blokovacího systému je zabránit pohybu stroje, pokud hrozí nebezpečí zranění obsluhy nebo poškození stroje.

Bezpečnostní blokovací systém znemožňuje nastartování motoru, pokud nejsou splněny tyto předpoklady:

- Pedál ovládání pojezdu je v neutrální poloze.
- Funkční ovládací páka je v neutrální poloze.

Bezpečnostní blokovací systém brání pohybu stroje, pokud nejsou splněny tyto předpoklady:

- Parkovací brzda je vypnutá.
- Řidič sedí na sedátku.
- Funkční ovládací páka je v poloze pro sekání nebo přepravu.

Bezpečnostní blokovací systém brání činnosti vřeten, pokud funkční ovládací páka není v poloze pro sekání.

Každý den proveďte následující kontroly systému a ujistěte se, že bezpečnostní blokovací systém funguje správně:

1. Sedněte si na sedátko, přesuňte pedál ovládání pojezdu do neutrální polohy, přesuňte funkční ovládací páku do neutrální polohy a zatáhněte parkovací brzdu. Zkuste sešlápnout pedál ovládání pojezdu. Pedál nesmí umožnit sešlápnutí, což znamená, že bezpečnostní blokovací systém funguje správně. V případě nesprávné funkce poruchu opravte.
2. Sedněte si na sedátko, přesuňte pedál ovládání pojezdu do neutrální polohy, přesuňte funkční ovládací páku do neutrální polohy a zatáhněte parkovací brzdu. Přesuňte funkční ovládací páku do polohy pro sekání nebo přepravu a zkuste motor nastartovat. Motor nesmí nastartovat, což znamená, že bezpečnostní blokovací systém funguje správně. V případě nesprávné funkce poruchu opravte.
3. Sedněte si na sedátko, přesuňte pedál ovládání pojezdu do neutrální polohy, přesuňte funkční ovládací páku do neutrální polohy a zatáhněte parkovací brzdu. Nastartujte motor a přesuňte funkční ovládací páku do polohy pro sekání nebo přepravu. Motor musí vypnout, což znamená, že bezpečnostní blokovací systém funguje správně. V případě nesprávné funkce poruchu opravte.
4. Sedněte si na sedátko, přesuňte pedál ovládání pojezdu do neutrální polohy, přesuňte funkční ovládací páku do neutrální polohy a zatáhněte parkovací brzdu. Spusťte motor. Uvolněte parkovací brzdu, přesuňte funkční ovládací páku do polohy pro sekání a zvedněte se ze sedačky. Motor musí vypnout, což znamená, že bezpečnostní blokovací systém funguje správně. V případě nesprávné funkce poruchu opravte.
5. Sedněte si na sedátko, přesuňte pedál ovládání pojezdu do neutrální polohy, přesuňte funkční ovládací páku do neutrální polohy a zatáhněte parkovací brzdu. Spusťte motor. Spusťte žací jednotky přesunutím ovládací páky sekání pro zvednutí a spuštění dopředu. Žací jednotky se musí spustit dolů, ale nesmí začít rotovat. Pokud začnou rotovat, nefunguje bezpečnostní blokovací systém správně. Opravte problém.

Montáž a demontáž žacích jednotek

Montáž žacích jednotek

1. Odpojte spojení pohonu žací jednotky; postupujte podle pokynů v části Konektory pro odpojení pohonu žacích jednotek (strana 23).

⚠ VÝSTRAHA

Pokud neodpojíte pohon žacích jednotek, může jiná osoba nechtěně žací jednotku spustit a způsobit tak vážné zranění rukou a nohou.

Vždy odpojte spojení pohonu žací jednotky, pokud provádíte práci na žací jednotce.

2. Zvedněte a vyklopte opěrku nohou, čímž získáte přístup k prostřední poloze žací jednotky (Obrázek 35).

⚠ VÝSTRAHA

Při zavírání opěrky nohou hrozí nebezpečí přiskřípnutí prstů.

Nesahejte prsty do prostoru uložení opěrky nohou, pokud je opěrka otevřená.

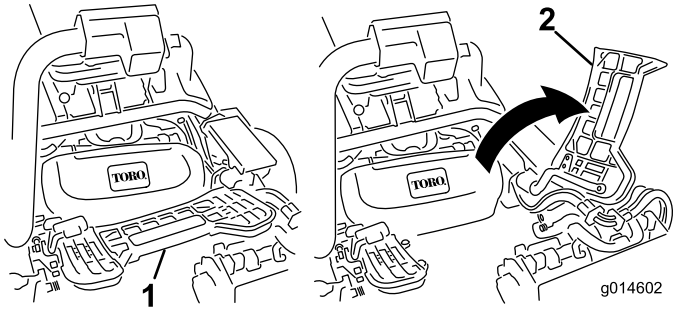

Obrázek 35

1. Opěrka nohou – zavřená
2. Opěrka nohou – otevřená

3. Umístěte žací jednotku pod prostřední rameno zavěšení.
4. Když jsou západky na tyči ramena zavěšení otočeny nahoru (tj. otevřené) (Obrázek 36), zatlačte rameno zavěšení dolů, aby tyč vedla nad ramenem přes horní stranu žací jednotky (Obrázek 37).

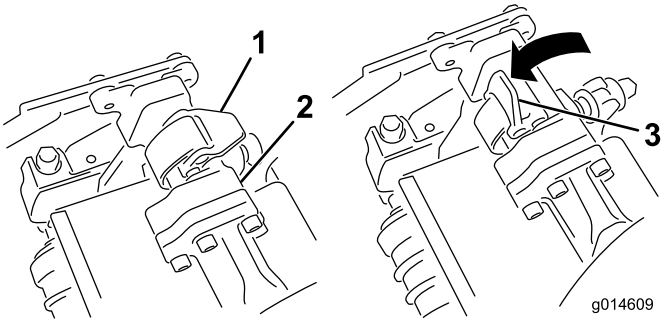

Obrázek 36

1. Západka – zavřená poloha
2. Tyč ramena zavěšení
3. Západka – otevřená poloha

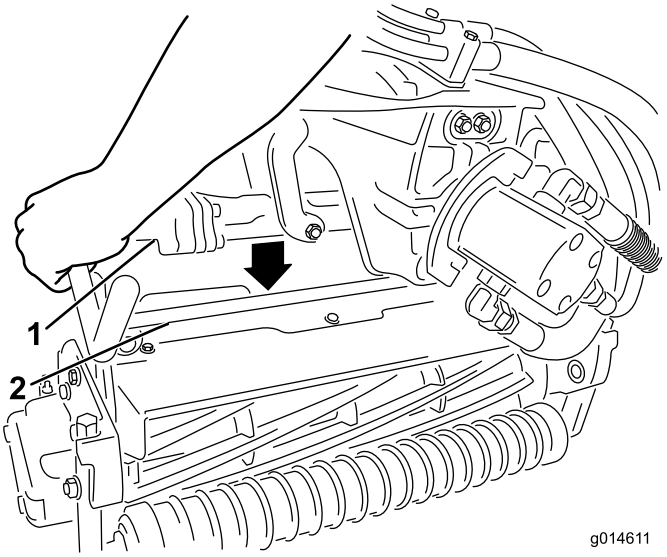

Obrázek 37

1. Tyč ramena zavěšení
2. Tyč žací jednotky

5. Zavřete západky dolů přes tyč ramena žací jednotky a zajistěte je v dané poloze (Obrázek 36).

   Poznámka: Při správném zapadnutí a zajištění západek lze slyšet a cítit cvaknutí“.

6. Potřete drážkovaný hřídel motoru žací jednotky čistým mazivem (Obrázek 38).
7. Umístěte motor na levou stranu žací jednotky (z pohledu obsluhy) a zatáhněte přídržnou tyč motoru na žací jednotce směrem k motoru, dokud nezazní slyšitelné cvaknutí“ na obou stranách motoru (Obrázek 38).

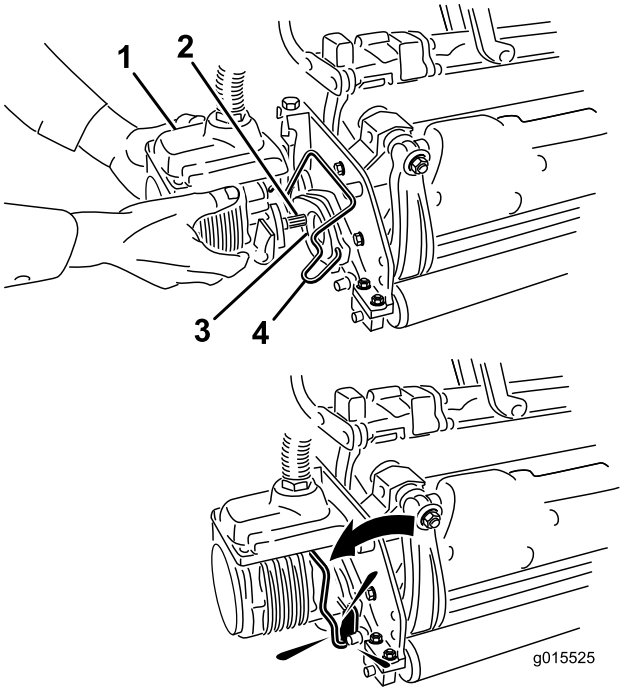

Obrázek 38

1. Motor vřetena
2. Drážkovaný hřídel
3. Dutina
4. Přídržná tyč motoru

8. Namontujte sběrací koš na háky koše na ramenu zavěšení.
9. Opakujte postup u zbývajících žacích jednotek.
10. Připojte spojení pohonu žací jednotky; postupujte podle pokynů v části Konektory pro odpojení pohonu žacích jednotek (strana 23).

Demontáž žacích jednotek

1. Odpojte spojení pohonu žací jednotky; postupujte podle pokynů v části Konektory pro odpojení pohonu žacích jednotek (strana 23).

⚠ VÝSTRAHA

Pokud neodpojíte pohon žacích jednotek, může jiná osoba nechtěně žací jednotku spustit a způsobit tak vážné zranění rukou a nohou.

Vždy odpojte spojení pohonu žací jednotky, pokud provádíte práci na žací jednotce.

2. Zaparkujte stroj na čistém rovném povrchu, spusťte žací jednotky na zem, aby došlo k úplnému vysunutí hydraulických prvků zavěšení, vypněte motor a zatáhněte parkovací brzdu.
3. Odsuňte přídržnou tyč motoru z výřezů v motoru směrem k žací jednotce a oddělte motor od žací jednotky.

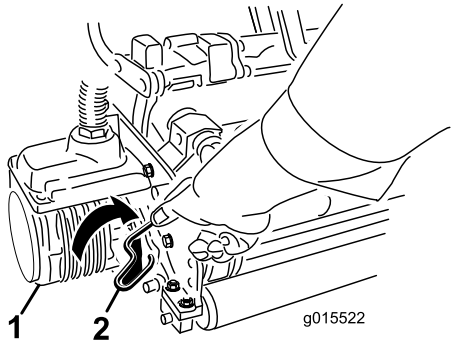

Obrázek 39

1. Motor vřetena
2. Přídržná tyč motoru

4. Uložte motor na místo pro uložení v přední části ramena zavěšení (Obrázek 40).

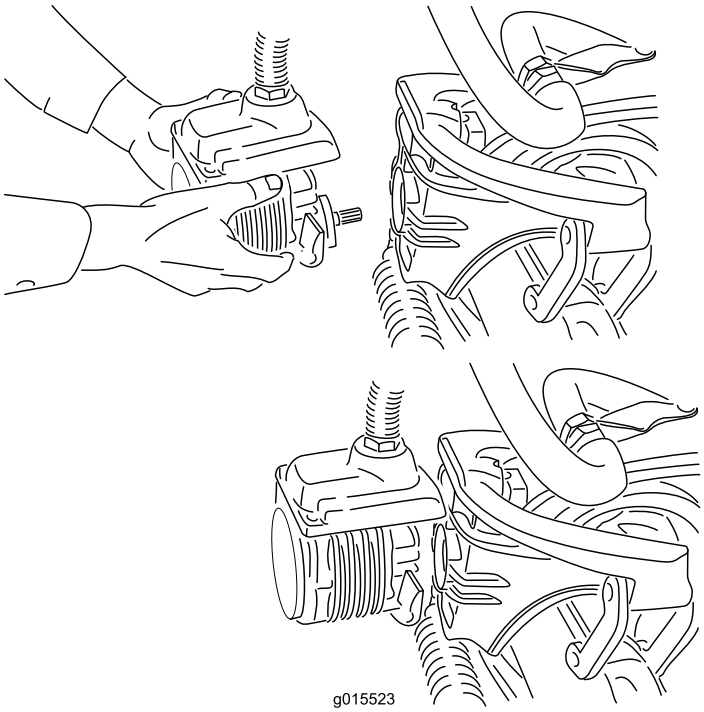

Obrázek 40

Poznámka: Při broušení, nastavování výšky sekání nebo provádění jiných postupů údržby žacích jednotek uložte motory vřeten žacích jednotek na místo pro uložení v přední části ramen zavěšení, aby nedošlo k jejich poškození.

Důležité: Nezvedejte zavěšení do přepravní polohy, pokud jsou motory vřeten v držácích na rámu stroje. Mohlo by dojít k poškození motorů nebo hadic. Pokud potřebujete pohybovat hnací jednotkou bez namontovaných žacích jednotek, zajistěte je k ramenům zavěšení pomocí kabelů.

5. Otevřete západky na tyči ramena zavěšení žací jednotky, kterou demontujete (Obrázek 36).
6. Odpojte západky od tyče žací jednotky.

7. Vysuňte žací jednotku zpod ramena zavěšení.
8. Podle potřeby zopakujte kroky 3 až 7 pro ostatní žací jednotky.
9. Připojte spojení pohonu žací jednotky; postupujte podle pokynů v části Konektory pro odpojení pohonu žacích jednotek (strana 23).

Zaškolení

Před použitím stroje k sekání trávníků doporučujeme vyhledat volnou plochu a vyzkoušet si startování a zastavení, zvednutí a spuštění žacích jednotek, zatáčení atd. Toto zaškolení pomůže řidiči získat jistotu a seznámit se s činností stroje.

Před sekáním

Zkontrolujte, zda na greenu nejsou nečistoty, vytáhněte vlajku z držáku a určete vhodný směr sekání. Směr sekání určete podle směru použitého při předchozím sekání. Používejte vždy jinou trasu než při předchozím sekání, aby nedocházelo ke slehnutí stébel trávy, kvůli kterému je pak těžší zachytit stébla trávy mezi žací nože a plochý nůž.

Postupy při sekání

1. Ke greenu přijeďte se zařazeným stupněm č. 1. Začněte u okraje greenu tak, abyste mohli použít pásový postup sekání. Dochází při něm k minimálnímu stlačování a na greenu vytváří atraktivní obrazec.
2. Sešlápněte pedál sekání, jakmile přední okraj sběrného koše překročí vnější okraj greenu. Tímto krokem spustíte žací jednotky na trávník a zapnete vřetena.

   Důležité: Věnujte pozornost skutečnosti, že vřeteno žací jednotky č. 1 je zpožděné, a proto je nutné získat cvik v načasování nutnému k minimalizaci konečného upravovacího sekání.
3. Při sekání v opačném směru se snažte minimálně překrýt posekaný pás. Jako pomůcku při udržování rovného směru na greenu a zachování stejné vzdálenosti sekačky od okraje předchozího sekání si představte čáru zaměření přibližně 1,8 až 3 m před strojem k okraji neposekané části greenu (Obrázek 41). Někteří řidiči využívají k zaměření vnější okraj volantu; tj. okraj volantu musí být v rovině s bodem, který je vždy ve stejné vzdálenosti před předním okrajem stroje (Obrázek 41).

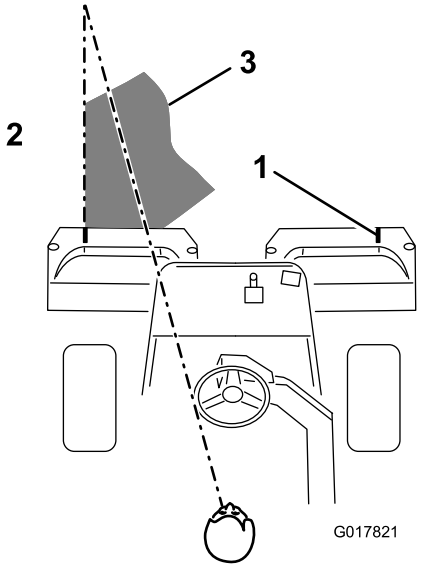

Obrázek 41

1. Zarovnávací značka
2. Posekaná tráva vlevo
3. Udržujte ohnisko 1,8 až 3 m před strojem.

4. Když přední okraj sběrného koše překročí okraj greenu, sešlápněte pedál zdvihu. Tím dojde k zastavení vřeten a zvednutí žacích jednotek. Načasování tohoto kroku je důležité, aby sekačka nezasáhla do frinče. Je však nutné posekat co největší plochu greenu, aby zůstalo minimální množství trávy k posekání na vnějším obvodu.
5. Chcete-li zkrátit provozní dobu a usnadnit zarovnání pro následující průchod, zatočte se strojem nejdříve krátce v opačném směru a poté ve směru neposekané plochy; tj. chcete-li zatočit doprava, nejdříve stočte sekačku mírně doleva a poté zatočte doprava. Pomůžete tak k rychlejšímu zarovnání sekačky pro následující průchod. Stejný postup použijte v opačném směru. Osvědčeným postupem je dělat co nejkratší možné otáčky. Během teplejšího počasí však zatáčejte v širším oblouku, abyste snížili riziko poškození trávníku.

   Důležité: Nikdy sekačku nezastavujte na greenu, když jsou vřetena žacích jednotek v provozu, jinak hrozí poškození trávníku. Zastavení sekačky na mokrém greenu může zanechat značky či otlaky způsobené koly.
6. Sekání trávníku dokončete posekáním vnějšího obvodu. Sekejte v opačném směru než při předchozím sekání. Vždy zohledněte momentální počasí a stav trávníku a střídejte směr sekání oproti předchozímu sekání. Vraťte zpět vlajku.

   Na konci obvodového sekání dočasně zatáhněte ovládací páku sekání pro zvednutí a spuštění a vypněte vřetena, aniž byste je zvedali. Pokračujte v sekání dopředu, dokud se vřetena nezastaví, poté sjeďte

z greenu a zvedněte vřetena. (Tím se vyhnete vysypání trávy na green při zvedání vřeten.)

7. Před přejezdem na další green odstraňte ze sběracích košů všechnu posekanou trávu. Těžká mokrá posekaná tráva koše namáhá a přidává stroji zbytečnou hmotnost navíc, čímž zvyšuje zatížení motoru, hydraulického systému, brzd atd.

Přeprava

Žací jednotky musí být ve zcela zvednuté poloze. Přesuňte funkční ovládací páku do polohy pro přepravu. Pomocí brzd zpomalte stroj při jízdě ze strmých svahů, abyste neztratili kontrolu nad řízením. K nerovným oblastem vždy přijíždějte sníženou rychlostí a přes větší terénní nerovnosti přejíždějte opatrně. Seznamte se se šířkou stroje. Nepokoušejte se projíždět mezi objekty, mezi nimiž je jen malá vzdálenost; neriskujte poškození vyžadující nákladné a zdlouhavé opravy.

Kontrola a čištění po sekání

Po dokončení sekání sekačku důkladně omyjte pomocí zahradní hadice bez trysky, aby příliš silný proud vody nerozprostřel znečištění a nezpůsobil poškození těsnění a ložisek. **Nikdy neomývejte vodou horký motor a elektrická spojení.**

Po čištění doporučujeme zkontrolovat, zda u stroje nejsou patrné úniky hydraulické kapaliny a poškození či opotřebení hydraulických a mechanických součástí. Zkontrolujte ostrost žacích jednotek. Rovněž namažte pedál ovládání pojezdu a sestavu hřídele brzdy olejem SAE 30W nebo mazivem ve spreji, abyste zabránili korozi a zajistili dobrou výkonnost stroje při dalším sekání.

Vlečení stroje

V případě nouze lze stroj vléct na krátkou vzdálenost (maximálně 0,4 km). Společnost Toro však nedoporučuje tento postup provádět standardně.

Důležité: Při vlečení nepřekračujte rychlost 3 až 5 km/h, jinak hrozí nebezpečí poškození hnacího systému. Pokud potřebujete stroj přepravit na větší vzdálenost, naložte jej na nákladní automobil nebo přívěs.

1. Vyhledejte obtokový ventil na čerpadle a otočte jej tak, aby drážka byla svisle (Obrázek 42).

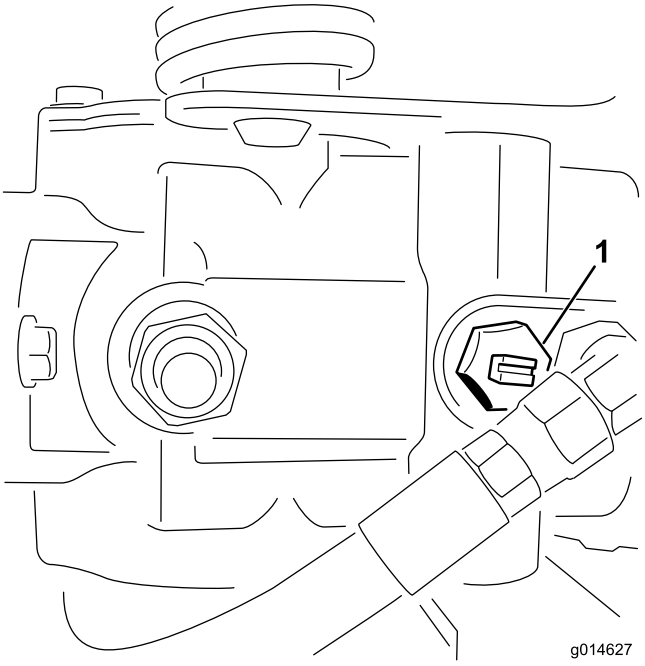

Obrázek 42

1. Obtokový ventil – drážka v zavřené (vodorovné) poloze

2. Před nastartováním motoru zavřete obtokový ventil otočením tak, aby drážka byla vodorovně (Obrázek 42). Nestartujte motor, pokud je ventil otevřený.

Údržba

Poznámka: Levá a pravá strana stroje se určuje z pohledu obsluhy při normální pracovní poloze.

⚠ VÝSTRAHA

Jestliže ponecháte klíček ve spínači zapalování, může kdokoli spustit motor a způsobit vám nebo dalším okolostojícím vážné zranění.

Vytáhněte klíček ze zapalování.

Doporučený harmonogram údržby

Servisní interval	Postup při údržbě
Po první hodině	• Zkontrolujte utahovací moment matic kol.
Po prvních 8 hodinách	• Zkontrolujte utahovací moment matic kol. • Zkontrolujte napnutí řemene alternátoru.
Po prvních 50 hodinách	• Vyměňte motorový olej a filtr. • Vyměňte filtr hydraulického oleje. • Zkontrolujte otáčky motoru (při volnoběhu a plné akceleraci).
Při každém použití nebo denně	• Zkontrolujte stav oleje v motoru. • Odstraňte nečistoty z mřížky chladiče a z chladiče. V extrémně prašných podmínkách a při velkém znečištění čistěte každou hodinu. • Zkontrolujte hladinu hydraulické kapaliny. • Odstraňte vodu z palivového filtru. • Zkontrolujte kontakt vřetena a plochého nože. • Zkontrolujte hydraulické potrubí a hadice.
Po každých 25 hodinách provozu	• Zkontrolujte hladinu elektrolytu baterie. (V případě odstavení stroje provádějte kontrolu každých 30 dnů.)
Po každých 50 hodinách provozu	• Zkontrolujte spojení kabelů baterie.
Po každých 150 hodinách provozu	• Vyměňte motorový olej a filtr.
Po každých 200 hodinách provozu	• Zkontrolujte utahovací moment matic kol. • Proveďte údržbu vzduchového filtru. Pokud jej používáte v extrémně prašném nebo znečištěném prostředí, provádějte údržbu častěji.
Po každých 400 hodinách provozu	• Namažte napínač řemene generátoru.
Po každých 800 hodinách provozu	• Vyměňte palivový filtr. • Vyměňte hydraulický olej, filtr a odvětrávací otvor nádrže. • Zkontrolujte otáčky motoru (při volnoběhu a plné akceleraci). • Zkontrolujte vůli ventilů.
Každé 2 roky	• Zkontrolujte palivové potrubí a spojky. • Vyměňte pohyblivé hadice. • Vypusťte a propláchněte chladicí soustavu.

Důležité: **Další úkony údržby najdete v provozní příručce motoru.**

Seznam denní údržby

Tuto stránku si zkopírujte pro každodenní použití.

Úkon údržby	Pro týden:						
	Pondělí	Úterý	Středa	Čtvrtek	Pátek	Sobota	Neděle
Zkontrolujte činnost ochranných spínačů.							
Zkontrolujte správnou funkci nástrojů.							
Zkontrolujte činnosti brzd.							
Zkontrolujte filtr paliva / odlučovač vody.							
Zkontrolujte hladinu paliva.							
Zkontrolujte hladinu motorového oleje.							
Vyčistěte mřížku a chladič.							
Zkontrolujte vzduchový filtr.							
Zkontrolujte, zda nedochází k nezvyklému hluku motoru.							
Zkontrolujte seřízení vřetena vůči plochému noži.							
Zkontrolujte, zda nedošlo k poškození hydraulických hadic.							
Zkontrolujte, zda nedochází k únikům kapalin.							
Zkontrolujte tlak vzduchu v pneumatikách.							
Zkontrolujte seřízení výšky sekání.							
Opravte poškozený lak.							

Zápis problematických oblastí

Kontrolu provedl(a):		
Položka	**Datum**	**Informace**

Mazání

Mazání napínače řemene generátoru

Servisní interval: Po každých 400 hodinách provozu

Maznici pravidelně promažte univerzálním mazivem č. 2 na bázi lithia.

1. Očistěte maznici tak, aby do ložiska ani pouzdra nemohly proniknout cizí částice (Obrázek 43).

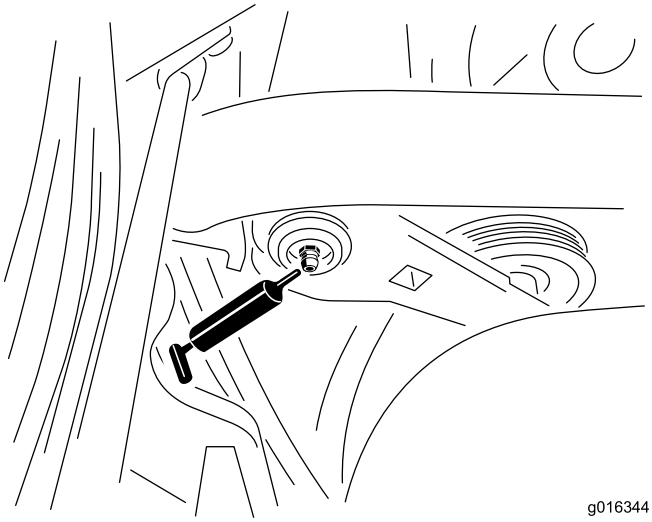

Obrázek 43

Maznice se nachází na vnitřní straně za sedátkem, na pravé straně stroje.

2. Napumpujte mazivo do ložiska či pouzdra, dokud nebude patrný výtok maziva. Přebytečné mazivo otřete.

Údržba motoru

Údržba vzduchového filtru

Servisní interval: Po každých 200 hodinách provozu

- Zkontrolujte, zda není plášť vzduchového filtru poškozen, což by mohlo způsobit únik vzduchu. V případě poškození jej vyměňte. Zkontrolujte v celém sacím systému netěsnosti, poškození nebo uvolněné hadicové svorky.
- Údržbu vzduchového filtru proveďte dříve než po 200 hodinách provozu, pokud výkonnost motoru klesá z důvodu extrémně prašných podmínek či znečištěného prostředí. Předčasná výměna vzduchového filtru pouze zvyšuje nebezpečí vniknutí nečistot do motoru při demontovaném filtru.
- Kryt musí být správně usazen a utěsněn s pláštěm vzduchového filtru.

1. Uvolněte západky upevňující kryt vzduchového filtru k plášti (Obrázek 44).

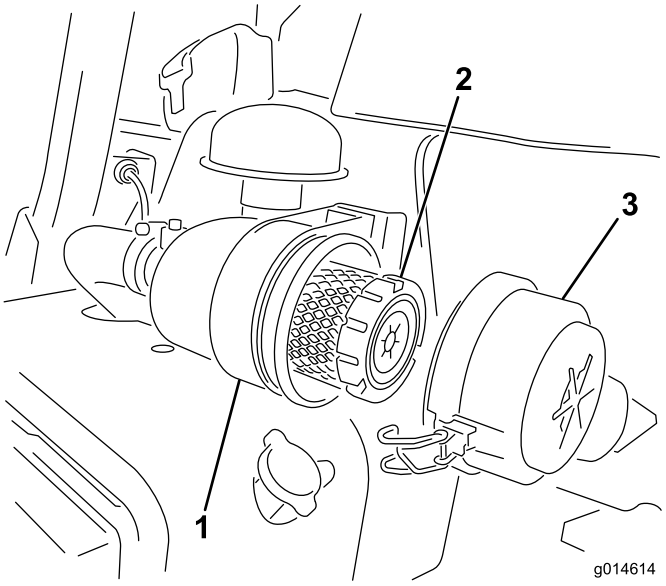

Obrázek 44

1. Plášť vzduchového filtru
2. Vzduchový filtr
3. Kryt vzduchového filtru

2. Sejměte kryt z pláště vzduchového filtru. Před vyjmutím filtru odstraňte pomocí nízkotlakého vzduchu (o tlaku 2,8 baru, čistého a suchého) nečistoty nahromaděné mezi vnější stranou primárního filtru a nádobou. Nepoužívejte vysokotlaký vzduch, který by mohl nečistoty protlačit přes filtr do sacího systému. Tento postup čištění zabrání vniknutí nečistot do systému sání při demontovaném filtru.
3. Vyjměte a vyměňte primární filtr. Čištění použité vložky není doporučováno vzhledem k možnému poškození média filtru. Kontrolou těsnicího konce filtru a pláště zjistěte, zda nový filtr nebyl poškozen při

přepravě. Nepoužívejte poškozenou vložku. Zasuňte nový filtr tlakem na vnější obrubu vložky a usaďte jej v nádobě. Netlačte na pružný střed filtru.

4. Očistěte otvor pro vypuzování nečistot ve snímatelném krytu. Vyjměte z krytu gumový výtlačný ventil, vyčistěte dutinu a výtlačný ventil nasaďte zpět.
5. Nasaďte kryt tak, aby gumový výtlačný ventil směřoval dolů, přibližně mezi 5. a 7. hodinu při pohledu od konce.
6. Zajistěte západky (Obrázek 44).

Výměna motorového oleje a filtru

Servisní interval: Po prvních 50 hodinách

Po každých 150 hodinách provozu

1. Vymontujte vypouštěcí zátku a nechejte olej vytéci do vypouštěcí nádoby. Jakmile olej přestane téci, namontujte vypouštěcí zátku (Obrázek 45).

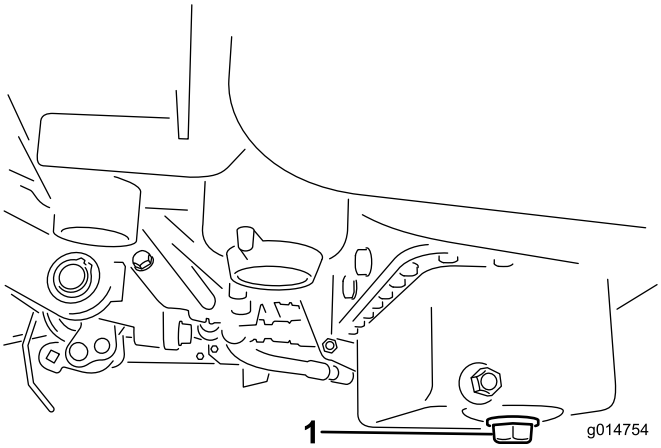

Obrázek 45

1. Vypouštěcí zátka

2. Demontujte olejový filtr (Obrázek 46). Těsnění nového filtru lehce potřete čistým olejem.

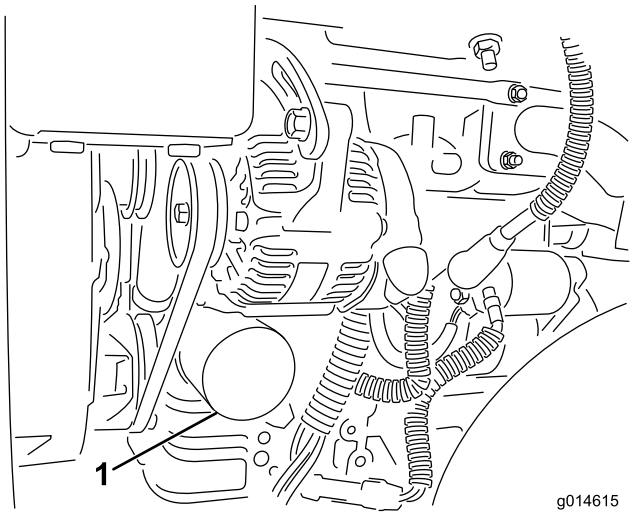

Obrázek 46

1. Olejový filtr

3. Našroubujte filtr rukou tak, aby se těsnění dotýkalo adaptéru filtru, poté jej utáhněte o další 1/2 až 3/4 otáčky. **Filtr neutahujte příliš**.
4. Doplňte olej do klikové skříně; postupujte podle pokynů v části Výměna motorového oleje a filtru (strana 37).
5. Použitý olej zlikvidujte podle platných předpisů.

Údržba palivového systému

Filtr paliva / odlučovač vody

Servisní interval: Po každých 800 hodinách provozu

Údržba filtru

1. Uzavřete uzavírací ventil paliva (Obrázek 47) pod palivovou nádrží.

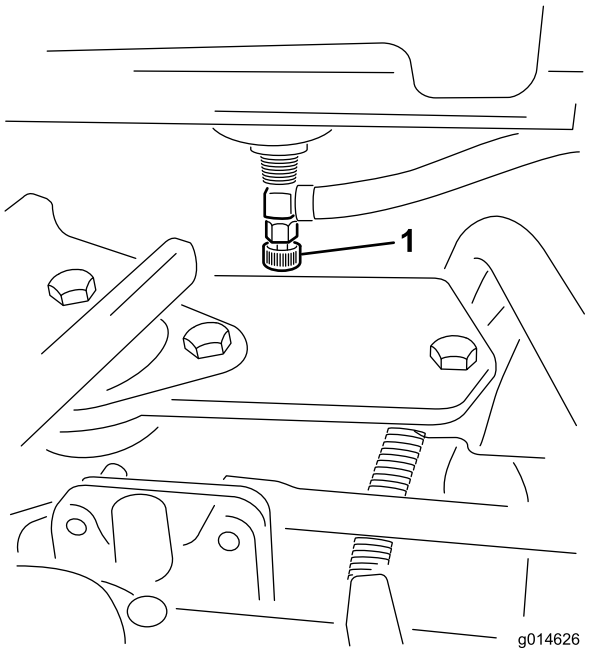

Obrázek 47

1. Uzavírací ventil paliva

2. Vyčistěte montážní oblast nádoby filtru (Obrázek 48).
3. Umístěte pod palivový filtr nádobu.
4. Otevřete výpustnou zátku filtru (Obrázek 48).

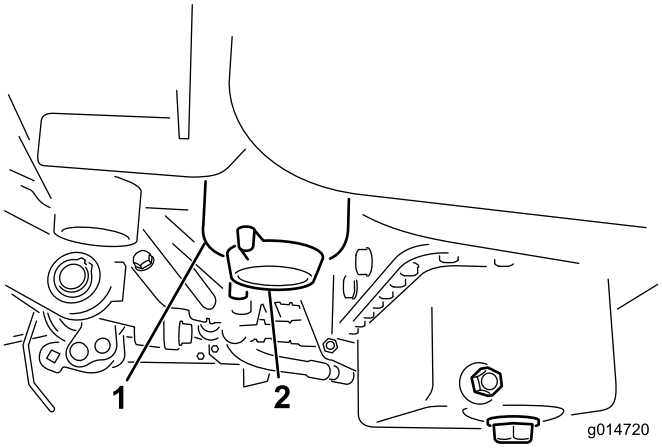

Obrázek 48

1. Nádoba filtru paliva / odlučovače vody
2. Výpustná zátka filtru

5. Odšroubujte nádobu filtru a zlikvidujte ji v souladu s místními předpisy.
6. Našroubujte filtr rukou tak, aby se těsnění dotýkalo adaptéru filtru, a poté jej utáhněte o další 1/2 až 3/4 otáčky.
7. Ujistěte se, že výpustná zátka filtru je uzavřená. Otevřete uzavírací ventil paliva.

Palivové potrubí a spojky

Servisní interval: Každé 2 roky

Zkontrolujte, zda palivové potrubí není narušené nebo poškozené a spojky nejsou uvolněné.

Údržba elektrického systému

Údržba baterie

DŮLEŽITÉ UPOZORNĚNÍ

CALIFORNIA
Důležité upozornění, poučka 65

Svorky baterií, koncovky a související příslušenství obsahují olovo a sloučeniny olova, což jsou chemické látky, které jsou ve státě Kalifornie známé jako látky způsobující rakovinu a poškozující reprodukční systém.
Po manipulaci s baterií si umyjte ruce.

Napětí: 12 V, 530 A při protáčení motoru za studena

Je nutné udržovat správnou hladinu elektrolytu v baterii a čistit horní část baterie. Pokud odstavujete stroj na místech s extrémně nízkými teplotami, baterie se vybije mnohem rychleji, než pokud je stroj uložen na mírně chladném místě.

Udržujte hladinu v článcích pomocí destilované nebo demineralizované vody. Nenaplňujte články nad úroveň rozděleného prstence uvnitř článku.

⚠ NEBEZPEČÍ

Elektrolyt baterie obsahuje kyselinu sírovou, což je smrtelný jed, který může způsobit vážné poleptání.

- **Elektrolyt nepijte a dbejte na to, aby nepřišel do styku s pokožkou ani očima a nepotřísnil oděv. Chraňte si oči brýlemi a ruce gumovými rukavicemi.**
- **Baterii doplňujte na místě, kde je k dispozici čistá voda pro opláchnutí pokožky.**

Horní část baterie udržujte v čistotě pravidelným umýváním pomocí kartáče namočeného v roztoku amoniaku nebo uhličitanu sodného. Po čištění horní plochu baterie opláchněte vodou. Během čištění baterie neodstraňujte uzávěry plnicích otvorů.

Kabely baterie musí být těsně upevněny ke svorkám, aby byl zajištěn dostatečný elektrický kontakt.

⚠ DŮLEŽITÉ UPOZORNĚNÍ

Svorky baterie a kovové nástroje mohou způsobit zkrat při kontaktu s kovovými součástmi, a tím způsobit jiskření. Jiskry by mohly zapříčinit explozi plynů z baterie a následné zranění osob.

- **Když vyjímáte nebo instalujete baterii, dbejte, aby se vývody baterie nedotýkaly žádných kovových částí traktoru.**
- **Dejte pozor, abyste kovovým nástrojem nezkratovali vývody baterie proti kovovým částem traktoru.**

⚠ DŮLEŽITÉ UPOZORNĚNÍ

Nesprávné vedení kabelů baterie by mohlo způsobit poškození hnací jednotky a kabely by mohly zapříčinit jiskření. Jiskry by mohly zapříčinit explozi plynů z baterie a následné zranění osob.

Pokud se na svorkách vyskytne koroze, odpojte kabely, záporný kabel (-) nejdříve, a oškrábejte zvlášť svorky a kontakty. Připojte zpět kabely, kladný kabel (+) nejdříve, a potřete svorky vazelínou.

- **Vždy odpojujte nejprve záporný (černý) kabel baterie a teprve potom kladný (červený) kabel baterie.**
- **Vždy připojujte nejdříve kladný (červený) kabel baterie a potom záporný (černý) kabel.**

Skladování baterie

Pokud bude stroj odstaven déle než 30 dnů, vyjměte baterii a plně ji dobijte. Uložte ji na polici nebo uvnitř stroje. Ponechte kabely odpojené, pokud je baterie uložena ve stroji. Uložte baterii v chladném prostředí, aby nedocházelo k rychlému vybití baterie. Aby nedošlo ke zmrznutí baterie, ujistěte se, že je zcela nabitá. Specifická hustota elektrolytu plně nabité baterie je 1,265 až 1,299.

Pojistky

Pojistky elektrického systému stroje se nacházejí pod sedátkem (Obrázek 49).

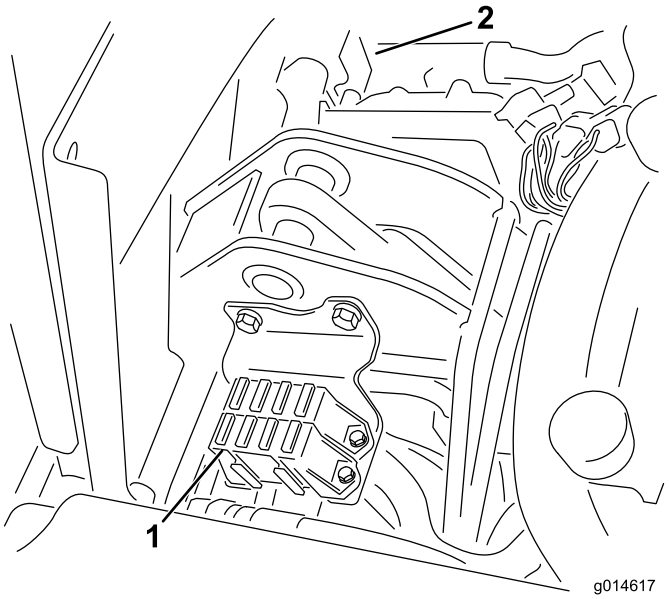

Obrázek 49

1. Pojistky
2. Pojistka 50 A ventilátoru chladiče (za znázorněnými díly)

Uspořádání pojistek	
Startér 10 A	Zvednutí vřetena Aktivace funkce E-Reel Přehřátí 7,5 A
Běh 10 A	Aktivace vřetena Zdvih/spuštění Ventilátor 7,5 A
Světla Detektor netěsnosti 15 A	Startování/běh Diag. kontrolky Žhavení 7,5 A
	Logický obvod ECM Napájení 2 A

Použití startovacích kabelů

Pokud je nutné nastartovat stroj pomocí startovacích kabelů, použijte alternativní kladný vývod (na elektromagnetu startéru) namísto kladného vývodu baterie (Obrázek 50).

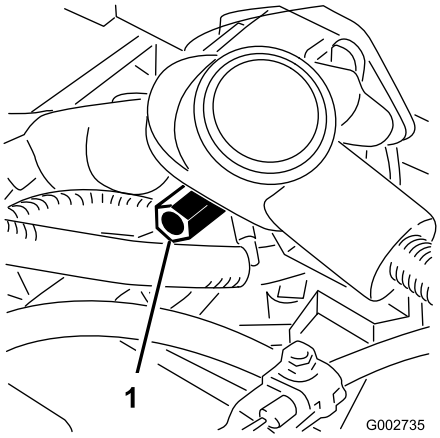

Obrázek 50

1. Alternativní kladný vývod baterie

Údržba hnací soustavy

Seřízení převodovky pro neutrální polohu

Pokud se stroj pomalu pohybuje, když je pedál ovládání pojezdu v neutrální poloze, je nutné seřídit mechanismus vrácení do neutrální polohy.

1. Podložte rám tak, aby jedno z předních kol bylo zvednuté nad zemí.

   Poznámka: Poznámka: Pokud je stroj vybaven pohonem 3 kol, zvedněte a podložte rovněž zadní kolo.

2. Nastartujte motor, přesuňte páčku škrticí klapky do polohy Pomalý běh a zkontrolujte přední kolo, které je zvednuté – nesmí se otáčet.
3. Pokud se kolo otáčí, zastavte motor a postupujte následujícím způsobem:

   A. Povolte matici upevňující excentrickou podložku k horní části hydrostatu (Obrázek 51).

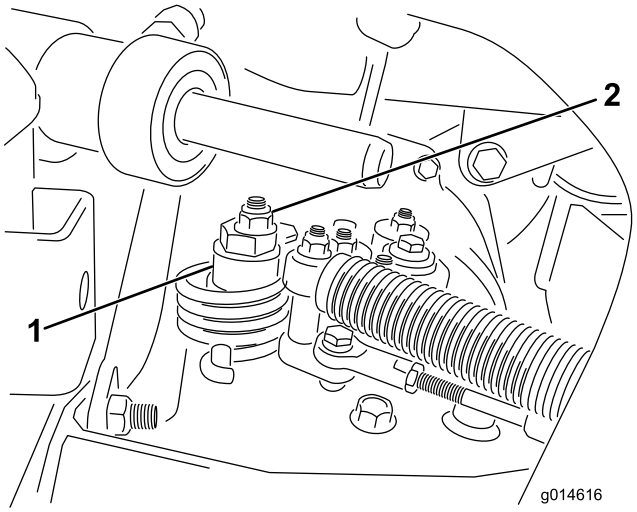

Obrázek 51

1. Excentrická podložka
2. Pojistná matice

   B. Přesuňte funkční ovládací páku do neutrální polohy a škrticí klapku do polohy Pomalý běh. Spusťte motor.

   C. Otáčejte excentrickou podložkou, dokud pomalý pohyb v jakémkoli směru neustane. Když se kolo přestane otáčet, utáhněte matici upevňující excentrickou podložku a seřízenou polohu (Obrázek 51). Ověřte seřízení, když je škrticí klapka v poloze Pomalý běh a Rychlý běh.

   Poznámka: Pokud se kolo stále otáčí, když je excentrická podložka v maximální seřízené poloze, kontaktujte autorizované servisní středisko nebo proveďte další seřízení podle *servisní příručky*.

Seřízení přepravní rychlosti

Pedál ovládání pojezdu je ve výrobě seřízen na maximální přepravní rychlost, může být však nutné seřízení, pokud pedál dosáhne plného zdvihu dříve, než se dotkne dorazu pedálu, nebo pokud požadujete snížení přepravní rychlosti.

Sešlápněte pedál ovládání pojezdu. Pokud se pedál dotkne dorazu (Obrázek 52) dříve, než je patrné napnutí lanka, je nutné provést seřízení:

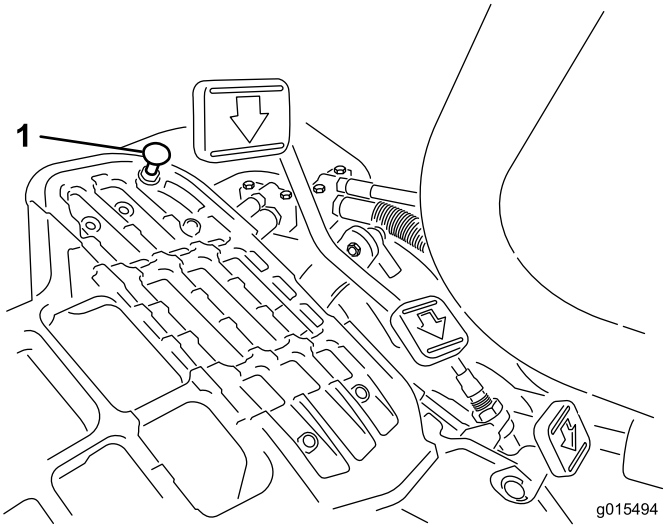

Obrázek 52

1. Doraz pedálu

1. Povolte pojistné matice s přírubovou hlavou, které upevňují doraz pedálu k podlahové desce (Obrázek 52).
2. Seřiďte doraz pedálu tak, aby se dotýkal tyče pedálu, a utáhněte matice.

Seřízení rychlosti pojezdu při sekání

Stroj je seřízen ve výrobě, rychlost lze však podle potřeby upravit.

1. Povolte pojistnou matici na radiálním čepu (Obrázek 53).
2. Povolte matici upevňující zámek a držáky pro nastavení sekání na otočném čepu pedálu.

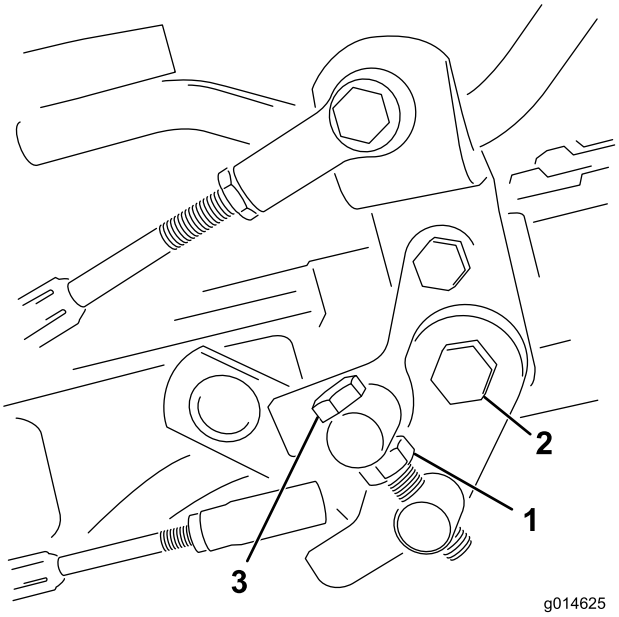

Obrázek 53

1. Pojistná matice
2. Matice
3. Radiální čep

3. Otočte radiálním čepem ve směru hodinových ručiček, chcete-li rychlost pojezdu při sekání snížit, nebo proti směru hodinových ručiček, chcete-li rychlost pojezdu při sekání zvýšit.
4. Utáhněte pojistnou matici na radiálním čepu a matici na otočném čepu pedálu a zajistěte seřízenou polohu (Obrázek 53). Zkontrolujte seřízení a podle potřeby je upravte.

Údržba chladícího systému

Čištění mřížky chladiče

Aby nedošlo k přehřátí systému, je nutné udržovat mřížku chladiče i chladič čisté. Mřížku a chladič kontrolujte a čistěte denně, nebo každou hodinu, pokud je to nutné. V prašných podmínkách a znečištěném prostředí provádějte čištění častěji.

1. Demontujte mřížku chladiče (Obrázek 54).

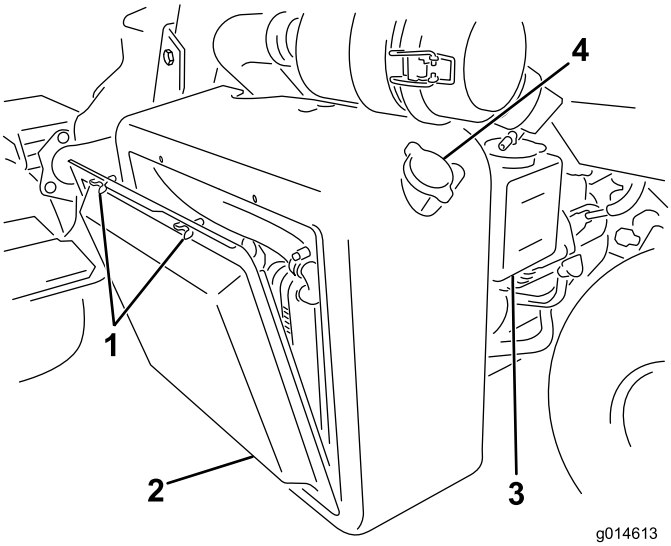

Obrázek 54

1. Křídlaté šrouby
2. Mřížka chladiče
3. Přepadová nádrž
4. Uzávěr chladiče

2. Z pohledu ventilátoru chladiče profoukněte chladič stlačeným vzduchem.
3. Vyčistěte mřížku a nasaďte ji.

Údržba brzd

Seřízení brzd

Pokud brzda neudrží zaparkovaný stroj na místě, můžete seřídit brzdy nasazením přepážky v blízkosti brzdového bubnu. Kontaktujte autorizované servisní středisko nebo vyhledejte informace v *servisní příručce*.

Údržba řemenů

Seřízení řemene alternátoru

Servisní interval: Po prvních 8 hodinách

Zkontrolujte, zda je řemen správně napnutý, aby byla zajištěna správná funkce stroje a nedocházelo ke zbytečnému opotřebení.

1. Vypněte motor, zatáhněte parkovací brzdu a vytáhněte klíček ze zapalování.
2. Zatlačte mírným tlakem (silou 10 kg) na řemen mezi kladkami. Řemen by se měl prohnout o 7 až 9 mm. Není-li tomu tak, proveďte následující postup seřízení napnutí řemene:

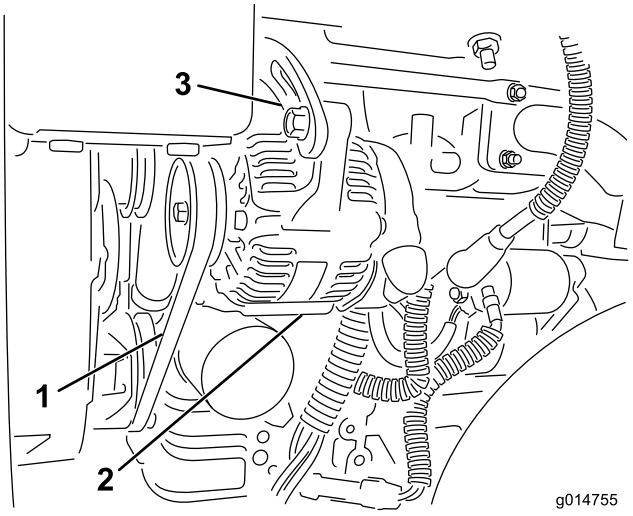

Obrázek 55

1. Řemen alternátoru – zde zatlačte.
2. Alternátor
3. Seřizovací třmen

A. Povolte šrouby upevňující alternátor k motoru a seřizovacímu třmenu.

B. Zkontrolujte, zda řemen není opotřebený či poškozený, a podle potřeby jej vyměňte.

C. Umístěte páku mezi alternátor a blok motoru, vysuňte alternátor ven tak, abyste dosáhli správného napnutí řemene, a utáhněte šrouby.

Údržba hydraulického systému

Výměna hydraulického oleje a filtru

Servisní interval: Po prvních 50 hodinách

Po každých 800 hodinách provozu

Pokud je olej znečištěný, obraťte se na místního distributora Toro a požádejte o vypláchnutí systému. Znečištěný olej má ve srovnání s čistým olejem mléčnou nebo černou barvu.

1. Vyčistěte montážní oblast filtru (Obrázek 56). Postavte pod filtr nádobu na zachycení oleje a filtr vyjměte.

   Poznámka: Pokud se chystáte olej vypustit, odpojte a uzavřete hydraulické vedení směrem k filtru.

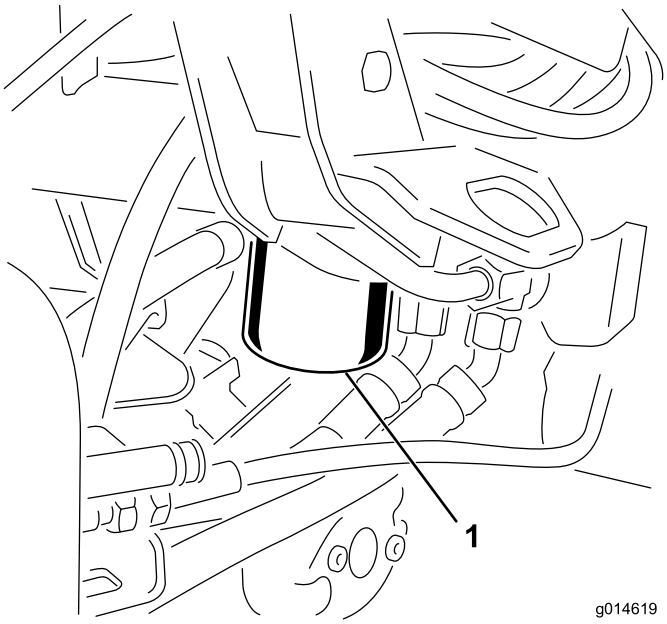

Obrázek 56

1. Filtr hydraulického oleje

2. Naplňte náhradní filtr vhodným typem hydraulické kapaliny, promažte těsnění a rukou ho otáčejte, až dosedne k hlavě filtru. Poté ho utáhněte o další 3/4 otáčky. Filtr je nyní utěsněn.
3. Naplňte nádrž filtru hydraulickým olejem; postupujte podle pokynů v části Kontrola hladiny hydraulické kapaliny (strana 26).
4. Spusťte stroj a nechte motor běžet na volnoběžné otáčky 3 až 5 minut, aby mohl olej obíhat a systém se tak odvzdušnil.
5. Zastavte stroj, zkontrolujte hladinu oleje a v případě potřeby jej doplňte.
6. Olej a filtr zlikvidujte podle platných předpisů.

Kontrola hydraulického potrubí a hadic

⚠ DŮLEŽITÉ UPOZORNĚNÍ

Hydraulická kapalina unikající pod tlakem může proniknout do kůže a způsobit zranění.

- **Před natlakováním hydraulické soustavy zkontrolujte bezvadný stav všech hydraulických hadic a potrubí a utažení všech hydraulických spojek a přípojek.**
- **Nepřibližujte tělo a ruce k netěsným dírkám nebo tryskám, ze kterých uniká hydraulická kapalina pod vysokým tlakem.**
- **K nalezení úniků hydraulické kapaliny použijte karton nebo papír.**
- **Před prováděním jakékoli práce na hydraulické soustavě bezpečně uvolněte tlak v této soustavě.**
- **Pokud se kapalina dostane do kůže, vyhledejte okamžitě lékařskou pomoc.**

Denně kontrolujte, zda se u hydraulického potrubí a hadic nevyskytují netěsnosti, zlomené potrubí, volné montážní držáky, opotřebení, volné spoje nebo narušení vlivem počasí a chemikálií. Před provozem proveďte všechny nezbytné opravy.

Údržba žacích jednotek

Přelapování vřeten

⚠ DŮLEŽITÉ UPOZORNĚNÍ

Při styku s vřeteny nebo jinými pohyblivými díly může dojít ke zranění osob.

- **Nepřibližujte prsty, ruce ani oděv k vřetenům ani jiným pohyblivým dílům.**
- **Při běžícím motoru se nikdy nesnažte otáčet vřetena rukou nebo nohou.**

1. Umístěte stroj na rovný povrch, spusťte žací jednotky, vypněte motor a zatáhněte parkovací brzdu.
2. Odstraňte plastový kryt vlevo od sedačky.
3. Proveďte první seřízení vřetena a plochého nože vhodné pro přelapování u všech žacích jednotek, u nichž budete přelapování provádět; postupujte podle pokynů v *provozní příručce k žací jednotce.*
4. Nastartujte motor a nechte jej běžet nízkými volnoběžnými otáčkami. Pokud se motor zastaví, zvyšte otáčky motoru.
5. Přepněte spínač přelapování na opačný chod (R) (Obrázek 57).

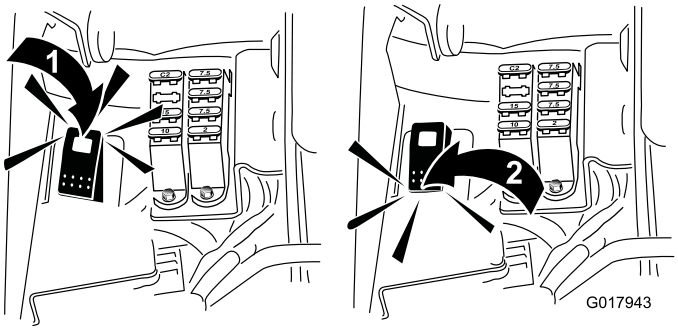

Obrázek 57

1. Spínač přelapování – poloha opačného chodu
2. Spínač přelapování – poloha sekání

6. V systému InfoCenter zobrazte hlavní nabídku a přejděte k položce Settings (Nastavení).
7. V nabídce Settings (Nastavení) přejděte k položce Backlap RPM (Otáčky přelapování) a pomocí tlačítka ± nastavte požadovanou hodnotu otáček přelapování.
8. Když je funkční ovládací páka v neutrální poloze, přemístěte ovládací páku sekání pro zvednutí a spuštění a spusťte přelapování u určených vřeten.
9. Naneste brusnou směs kartáčem s dlouhou rukojetí. Nikdy nepoužívejte kartáč s krátkou rukojetí.
10. Pokud se vřetena zastaví nebo se pohybují přerušovaně, zvolte vyšší nastavení otáček vřeten, dokud se otáčky nestabilizují.
11. Chcete-li provést seřízení žacích jednotek během přelapování, vypněte vřetena přesunutím ovládací páky sekání pro zvednutí a spuštění dozadu a vypněte motor. Po dokončení seřízení zopakujte kroky 4 až 9.
12. Zopakujte postup u všech žacích jednotek, které chcete přelapovat.
13. Po dokončení vraťte spínač přelapování do polohy dopředu (F), nasaďte zpět kryt a omyjte veškerou brusnou hmotu ze žacích jednotek. Seřiďte vřeteno žací jednotky a plochý nůž podle potřeby. Přesuňte ovladač otáček vřetena žací jednotky do požadované polohy pro sekání.

Důležité: Pokud není spínač přelapování přepnutý dopředu (F) po provedení přelapování, žací jednotky se nezvednou nebo nebudou fungovat správně.

Uskladnění

Chcete-li stroj odstavit na delší dobu, proveďte před odstavením stroje následující úkony:

1. Odstraňte nahromaděné nečistoty a posekanou trávu. Nabruste vřetena a ploché nože podle potřeby; postupujte podle pokynů v *provozní příručce k žací jednotce*. Naneste na ploché nože a žací nože ochranný prostředek proti korozi. Namažte a potřete olejem všechny body mazání; postupujte podle pokynů v části Mazání.
2. Podložte kola, abyste odlehčili zatížení pneumatik.
3. Vypusťte a vyměňte hydraulickou kapalinu a filtr a zkontrolujte hydraulická vedení a spojení. V případě potřeby je vyměňte; postupujte podle pokynů v části Výměna hydraulického oleje a filtru (strana 44) a Kontrola hydraulického potrubí a hadic (strana 44).
4. Z palivové nádrže vypusťte veškeré palivo. Nechte motor běžet, dokud se nezastaví v důsledku nedostatku paliva. Vyměňte palivový filtr; postupujte podle pokynů v části Údržba filtru (strana 38).
5. Dokud je motor zahřátý, vypusťte olej z klikové skříně. Naplňte ji čerstvým olejem; postupujte podle pokynů v části Výměna motorového oleje a filtru (strana 37).
6. Očistěte válec, žebra válce a kryt ventilátoru od nečistot a chomáčů posekané trávy.
7. Vyjměte baterii a plně ji nabijte. Uložte ji na polici nebo uvnitř stroje. Ponechte kabely odpojené, pokud je baterie uložena ve stroji. Uložte baterii v chladném prostředí, aby nedocházelo k rychlému vybití baterie.
8. Je-li to možné, uložte stroj na teplém a suchém místě.

Schémata

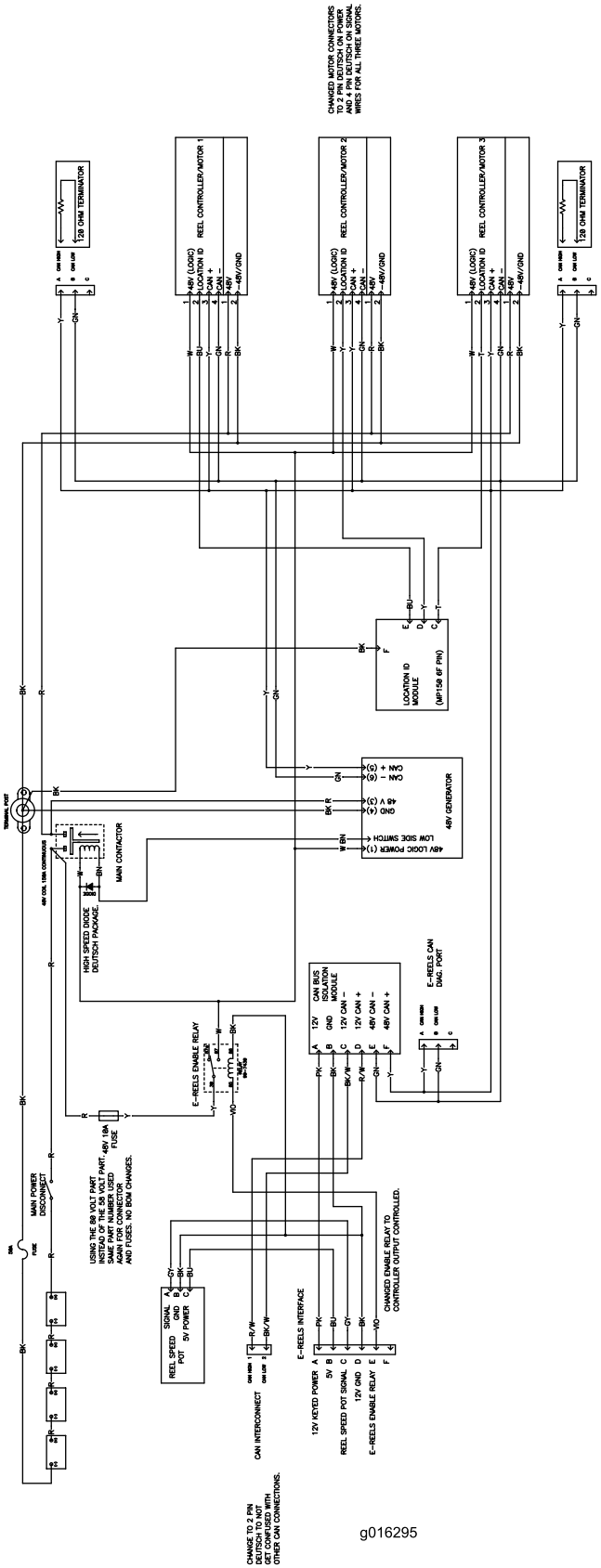

Elektrické schéma vřetena (Rev. A)

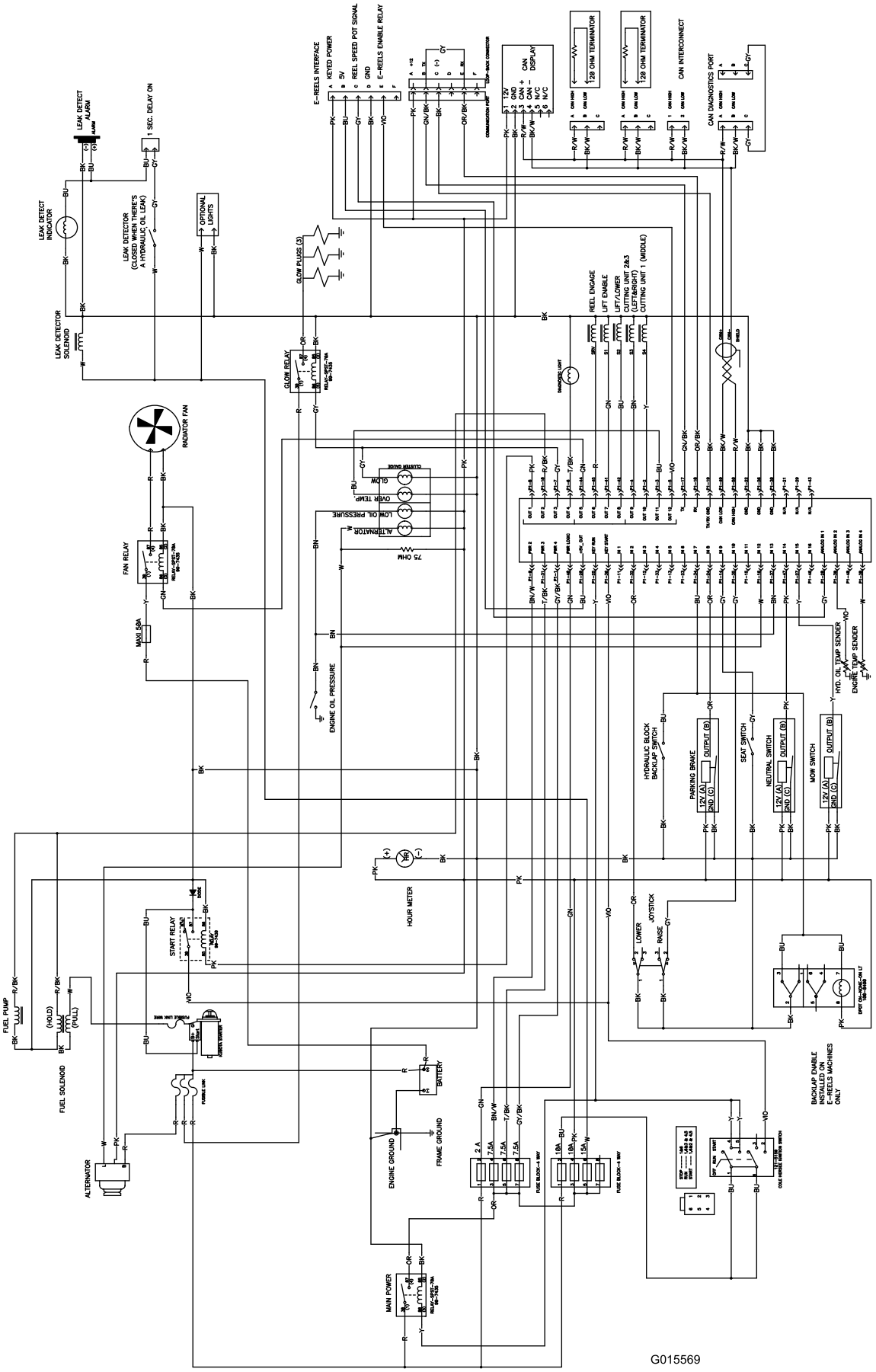

Elektrické schéma (Rev. A)

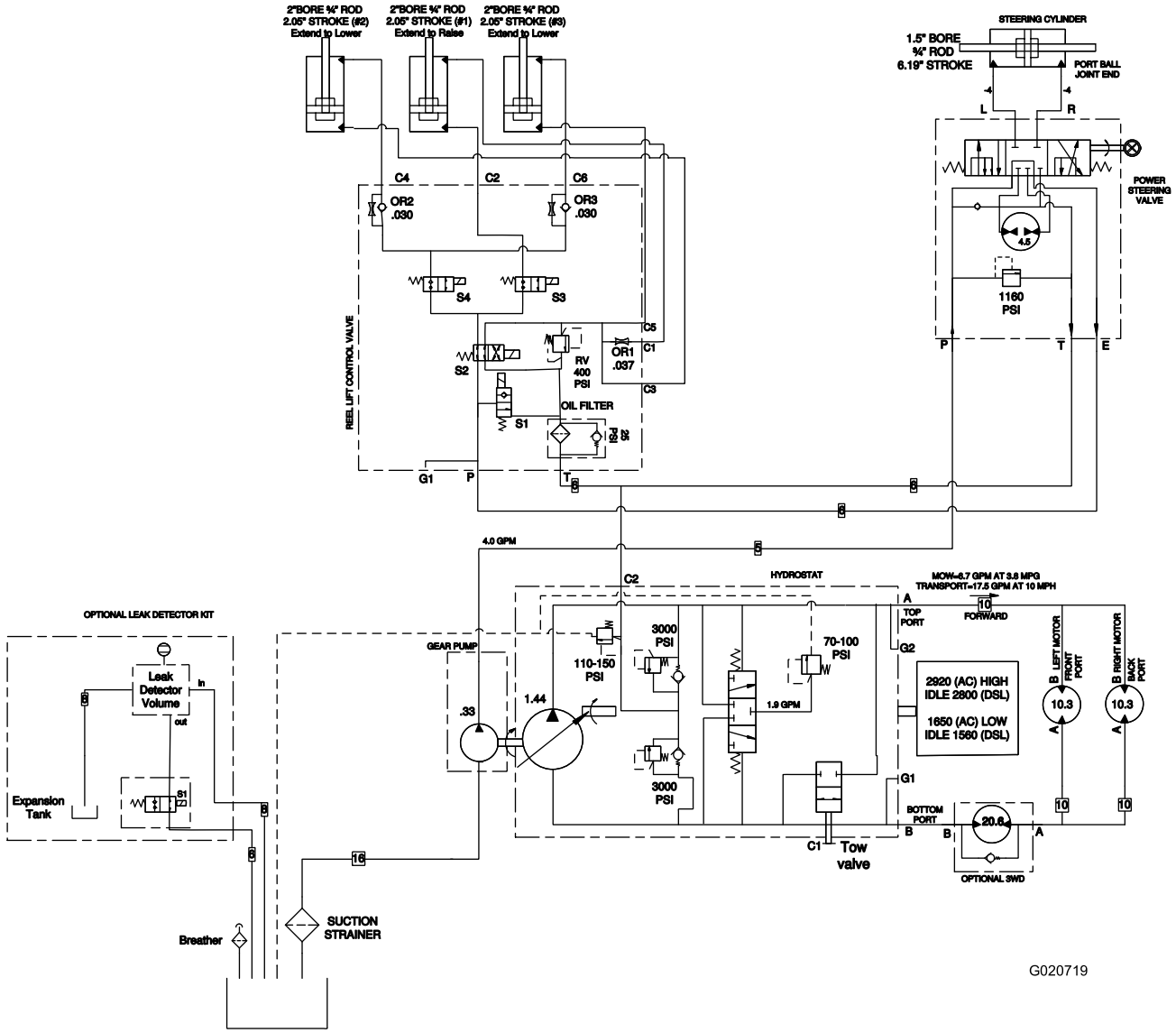

Hydraulické schéma (Rev. A)

Poznámky:

Poznámky:

Rozsah celkové záruky společnosti Toro

Omezená záruka

Podmínky a výrobky, na které se záruka vztahuje

Společnost Toro Company a její dceřiná společnost Toro Warranty Company na základě vzájemné dohody nesou společně záruky za případné materiálové či výrobní vady komerčního výrobku společnosti Toro (výrobek“) po dobu dvou let nebo 1 500 provozních hodin* podle toho, která z možností nastane dříve. Tato záruka se vztahuje na všechny výrobky s výjimkou provzdušňovačů (viz jednotlivé části záruky vztahující se na tyto výrobky). V případě, že jsou naplněny záruční podmínky, opravíme výrobek na vlastní náklady, včetně diagnostiky, práce, náhradních dílů a dopravy. Tato záruka začíná běžet v den dodání výrobku původnímu maloobchodnímu odběrateli.
* Výrobek vybavený měřičem provozních hodin.

Pokyny pro poskytnutí záruční opravy

Jste-li přesvědčeni, že došlo k naplnění záručních podmínek, musíte sdělit distributorovi komerčních výrobků nebo autorizovanému prodejci komerčních výrobků, kde jste výrobek zakoupili. Potřebujete-li pomoc s vyhledáním distributora nebo autorizovaného prodejce komerčních výrobků nebo máte-li dotazy týkající se vašich práv či povinností spojených se zárukou, můžete nás kontaktovat na adrese:

Toro Commercial Products Service Department
Toro Warranty Company
8111 Lyndale Avenue South
Bloomington, MN 55420-1196

952–888–8801 nebo 800–952–2740
E-mail: commercial.warranty@toro.com

Povinnosti vlastníka

Jako vlastníci výrobku jste odpovědní za provádění nutné údržby a seřizování, jak je uvedeno v příslušné *provozní příručce*. Neprovádění nezbytné údržby a seřizování může být důvodem k zamítnutí reklamace.

Součásti a úkony, na které se nevztahuje záruka

Ne všechny závady nebo poruchy, které se v záruční době na výrobku vyskytnou, jsou vady materiálu nebo výrobní vady. Záruka se nevztahuje na následující:

- Závady na výrobku, které jsou důsledkem použití jiných náhradních dílů než Toro nebo instalace a používání přídavných nebo upravených zařízení a produktů jiné značky než Toro. Výrobce těchto součástí může poskytnout samostatnou záruku.
- Závady na výrobku, které jsou důsledkem neprovádění doporučené údržby anebo seřizování. Neprovádění řádné údržby produktu Toro podle zásad doporučené údržby vyjmenovaných v *provozní příručce* může mít za následek zamítnutí reklamace.
- Závady na výrobku, které jsou důsledkem jeho nesprávného, nedbalého nebo nezodpovědného používání.
- Díly podléhající opotřebení v důsledku používání, nejsou-li tyto díly uznány za vadné. Mezi součásti, u nichž dochází k opotřebení nebo ke spotřebě v rámci běžného provozu výrobku, patří mimo jiné brzdové destičky a obložení, spojkové obložení, žací nože, vřetena, válce a ložiska (utěsněná nebo mazatelná), ploché nože, zapalovací svíčky, řídicí kolečka a jejich ložiska, pneumatiky, filtry, řemeny a některé součásti rozprašovačů, například membrány, trysky, pojistné ventily atd.
- Závady způsobené vnějším vlivem. Vnější vlivy zahrnují kromě jiného počasí, skladovací postupy, kontaminaci, používání neschválených paliv, chladicích kapalin, maziv, přísad, hnojiv, vody, chemikálií atd.
- Závady nebo snížení výkonu způsobené používáním paliv (např. benzínu, motorové nafty nebo bionafty), která nevyhovují příslušným průmyslovým normám.
- Běžný hluk, vibrace, opotřebení a znehodnocení.
- Běžné opotřebení“ zahrnuje kromě jiného poškození sedadel opotřebením nebo oděrem, odřený lak, poškrábané etikety nebo okna atd.

Díly

Díly, u nichž je v rámci údržby plánována výměna, jsou kryté zárukou do doby jejich plánované výměny. Díly vyměněné podle této záruky jsou kryté po dobu platnosti záruky na originální výrobek a stávají se majetkem společnosti Toro. Společnost Toro učiní konečné rozhodnutí o tom, zda příslušný díl nebo sestava budou opraveny nebo vyměněny. Společnost Toro může k záručním opravám použít repasované díly.

Záruka poskytovaná na baterie s hlubokým cyklem vybití a lithium-iontové baterie:

Baterie s hlubokým cyklem vybití a lithium-iontové baterie mají specifikovaný celkový počet kilowatthodin, které jsou během své životnosti schopny dodat. Způsoby provozu, dobíjení a údržby mohou prodloužit nebo zkrátit životnost baterií. Postupem času se snižuje množství užitečné práce v intervalech mezi dobíjením baterií, až jsou baterie zcela vypotřebované. Výměna vypotřebovaných baterií v důsledku běžného provozu je odpovědností majitele výrobku. Během standardní záruční doby může být nutná výměna baterií na náklady majitele. Poznámka (pouze lithium-iontová baterie): Na lithium-iontovou baterii se poskytuje poměrná prodloužená záruka po dobu 3 až 5 let na základě doby provozu a spotřebovaných kilowatthodin. Dodatečné informace naleznete v *provozní příručce*.

Údržbu hradí majitel

Mezi běžné servisní úkony vyžadované u výrobků značky Toro a prováděné na náklady majitele patří seřizování, mazání, čištění a leštění motoru, výměna filtrů, chladicí kapaliny a provádění doporučené údržby.

Obecné podmínky

Oprava autorizovaným distributorem nebo prodejcem Toro je jediný nápravný prostředek, na který máte podle této záruky nárok.

Společnosti Toro Company a Toro Warranty Company nejsou odpovědné za nepřímé, náhodné ani následné škody související s používáním výrobků Toro, na něž se vztahuje tato záruka, včetně jakýchkoli nákladů nebo výdajů na zajištění náhradního zařízení nebo servisu během odpovídající doby trvání poruchy nebo nepoužitelnosti výrobku do skončení oprav podle této záruky. S výjimkou níže uvedené emisní záruky, která platí v odpovídajících případech, neexistuje žádná jiná výslovná záruka. Veškeré předpokládané záruky prodejnosti a vhodnosti použití jsou omezeny na dobu trvání této výslovné záruky.

Některé státy nepovolují vyloučení náhodných nebo následných škod ze záruky nebo omezení doby trvání předpokládané záruky, proto se na vás výše uvedené výjimky a omezení nemusejí vztahovat. Tato záruka uděluje specifická zákonná práva, kromě nichž můžete mít i další práva, která se mezi jednotlivými státy liší.

Poznámka k záruce poskytované na motor:

Systém pro kontrolu emisí v produktu může být pokryt samostatnou zárukou, která splňuje požadavky stanovené americkými organizacemi EPA (U.S. Environmental Protection Agency) a/nebo CARB (California Air Resources Board). Na záruku na systém pro kontrolu emisí se nevztahují výše uvedená omezení týkající se provozních hodin. Podrobnosti naleznete v prohlášení o záruce na systém kontroly emisí, které bylo dodáno s výrobkem nebo je součástí dokumentace výrobce k motoru.

Jiné země než USA a Kanada

Prosíme zákazníky, kteří zakoupili produkty společnosti Toro dovezené z USA či Kanady, aby se spojili s příslušným distributorem (zástupcem) společnosti Toro, který jim poskytne záruční podmínky platné v dané zemi, oblasti nebo státu. Pokud z nějakého důvodu nejste se službami distributora spokojení nebo je pro vás obtížné získat informace o záruce, obraťte se na dovozce produktů Toro.