Form No. 3379-363 Rev A

TORO®

Count on it.

Uživatelská příručka

Užitkové vozidlo s korbou Workman® HDX-D

Číslo modelu 07368—Výrobní číslo 310000001 a vyšší

Číslo modelu 07368TC—Výrobní číslo 310000001 a vyšší

Číslo modelu 07371—Výrobní číslo 310000001 a vyšší

Číslo modelu 07371TC—Výrobní číslo 310000001 a vyšší

CE

Chcete-li zaregistrovat svůj výrobek nebo si zdarma stáhnout provozní příručku či katalog náhradních dílů, přejděte na www.Toro.com.

Překlad originálu (CS)

Toto vozidlo je užitkové vozidlo určené k použití profesionálními najímanými pracovníky pro komerční aplikace. Vozidlo je určeno především k dopravě nástrojů užívaných pro takové aplikace. Toto vozidlo umožňuje bezpečnou přepravu řidiče a jednoho spolujezdce na určených sedadlech. Korba tohoto vozidla není vhodná pro přepravu dalších osob.

Tento výrobek vyhovuje všem příslušným směrnicím Evropské unie. Podrobné informace naleznete v samostatném Prohlášení o shodě k tomuto výrobku.

DŮLEŽITÉ UPOZORNĚNÍ

CALIFORNIA
Důležité upozornění, poučka 65

Výfukové plyny produkované motorem tohoto vozidla obsahují chemické látky, které jsou ve státě Kalifornie (USA) známy jako karcinogenní, mutagenní nebo reprotoxické.

Důležité: Motor tohoto vozidla není vybavený tlumičem výfuku s lapačem jisker. Použití a provoz motoru na pozemku s lesním, křovinatým nebo travnatým porostem podle definice paragrafu 4126 Zákona o veřejných zdrojích státu Kalifornie (CPRC) představuje porušení paragrafu 4442 téhož zákona. Jiné státy nebo oblasti spadající pod federální správu mohou mít obdobné zákony.

Úvod

Přečtěte si pečlivě následující informace. Dozvíte se, jak správně používat produkt a jak jej udržovat. Dále získáte informace, jak zabránit poškození produktu a úrazu při práci s ním. Za správný a bezpečný provoz produktu nese odpovědnost majitel.

Společnost Toro můžete kontaktovat přímo na adrese www.Toro.com, kde získáte informace o výrobcích a příslušenství, naleznete prodejce nebo si můžete výrobek zaregistrovat.

Potřebujete-li servis, originální díly Toro nebo doplňující informace, spojte se s autorizovaným servisním a prodejním střediskem nebo zákaznickým střediskem Toro a uveďte číslo modelu a výrobní číslo produktu. Obrázek 1 znázorňuje umístění názvu modelu a sériového čísla na produktu. Tyto údaje zapište do následujícího pole.

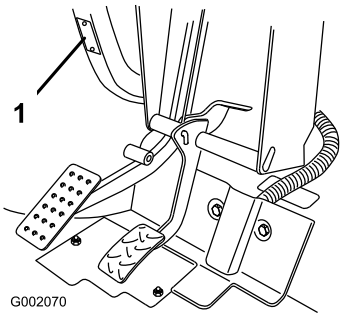

Obrázek 1

1. Umístění názvu modelu a sériového čísla

Číslo modelu _____

Výrobní číslo _____

Tato příručka upozorňuje na potenciální rizika a obsahuje bezpečnostní sdělení s výstražným symbolem (Obrázek 2), který signalizuje nebezpečí vážného zranění nebo smrti v případě nedodržování doporučených bezpečnostních opatření.

Obrázek 2

1. Výstražný symbol

V této příručce jsou pro zdůraznění informací používána další dvě slova. **Důležité** upozorňuje na speciální technické informace a **Poznámka** zdůrazňuje obecné informace, které stojí za zvláštní pozornost.

© 2013—The Toro® Company
8111 Lyndale Avenue South
Bloomington, MN 55420

Navštivte nás na adrese www.Toro.com.
Vytištěno v USA.
Všechna práva vyhrazena

Obsah

Úvod ... 2
Bezpečnost ... 4
Bezpečné provozní postupy ... 4
Povinnosti nadřízeného pracovníka ... 5
Před uvedením vozidla do provozu ... 5
Provoz ... 6
Údržba ... 7
Akustický tlak ... 7
Vibrace ... 7
Bezpečnostní a instrukční štítky ... 8
Nastavení ... 15
1 Montáž volantu (jen modely TC) ... 15
2 Montáž systému ROPS(jen modely TC) ... 15
3 Aktivace a nabití baterie (jen modely TC) ... 16
4 Kontrola hladin kapalin ... 17
Součásti stroje ... 18
Ovládací prvky ... 18
Technické údaje ... 22
Nástavce/příslušenství ... 22
Obsluha ... 22
Kontrola hladiny motorového oleje ... 22
Doplňování paliva ... 23
Kontrola hladiny chladicí kapaliny ... 24
Kontrola hladiny hydraulické kapaliny v převodovce s rozvodovkou ... 25
Kontrola hladiny kapaliny v hydraulické soustavě s vysokým průtokem (jen modely TC) ... 25
Kontrola hladiny oleje v předním diferenciálu (jen vozidla s pohonem čtyř kol) ... 26
Kontrola utažení matic kol ... 26
Kontrola tlaku v pneumatikách ... 27
Kontrola brzdové kapaliny ... 27
Kontroly před uvedením do provozu ... 28
Spuštění motoru ... 28
Řízení vozidla ... 28
Zastavení vozidla ... 29
Vypnutí motoru ... 29
Zajíždění nového vozidla ... 29
Kontrola blokovacího systému ... 29
Provozní vlastnosti ... 29
Spolujezdci ... 30
Rychlost ... 31
Zatáčení ... 31
Brzdění ... 31
Převrácení ... 31
Jízda na svahu ... 32
Nakládání a vykládání ... 32
Použití uzávěrky diferenciálu ... 33
Pohon čtyř kol (jen modely s pohonem čtyř kol) ... 33
Přeprava vozidla ... 33
Tažení vozidla ... 34
Tažení přívěsu s vozidlem ... 34
Hydraulické ovládání ... 34
Údržba ... 37
Doporučený harmonogram údržby ... 37
Tabulka servisních intervalů ... 38
Provoz v těžkých podmínkách ... 39
Postupy před údržbou stroje ... 39
Použití bezpečnostní podpěry korby ... 39
Demontáž úplné korby ... 40
Montáž úplné korby ... 40
Zvedání vozidla ... 41
Demontáž kapoty ... 42
Mazání ... 43
Mazání ložisek a pouzder ... 43
Údržba motoru ... 45
Vzduchový filtr ... 45
Výměna motorového oleje a filtru ... 45
Údržba palivového systému ... 46
Palivové potrubí a spojky ... 46
Údržba odlučovače vody/palivového filtru ... 46
Údržba elektrického systému ... 47
Pojistky ... 47
Uvedení vozidla do provozu pomocí startovacích kabelů ... 48
Údržba baterie ... 48
Údržba hnací soustavy ... 49
Výměna oleje v předním diferenciálu (jen vozidla s pohonem čtyř kol) ... 49
Kontrola manžety homokinetického kloubu (jen modely s pohonem čtyř kol) ... 49
Seřízení táhel řazení ... 50
Seřízení táhla rozsahu vysokých/nízkých otáček ... 50
Seřízení táhla uzávěrky diferenciálu ... 50
Kontrola pneumatik ... 50
Kontrola geometrie předních kol ... 51
Údržba chladícího systému ... 52
Odstranění nečistot z chladicí soustavy ... 52
Výměna chladicí kapaliny motoru ... 52
Údržba brzd ... 54
Seřízení parkovací brzdy ... 54
Seřízení brzdového pedálu ... 54
Údržba řemenů ... 55
Seřízení řemenů ... 55
Údržba ovládacích prvků ... 55
Seřízení akceleračního pedálu ... 55
Seřízení spojkového pedálu ... 56
Převod údajů rychloměru ... 56
Údržba hydraulického systému ... 57

Výměna hydraulické kapaliny a čištění sítka 57
Výměna hydraulického filtru 57
Výměna oleje a filtru v hydraulické soustavě s vysokým průtokem (jen modely TC) 58
Nouzové zvednutí korby..... 59
Uskladnění 60
Schémata..... 62

Bezpečnost

Vozidlo vyhovuje požadavkům normy SAE J2258.

Nadřízení pracovníci, pracovníci obsluhy a servisní pracovníci musí znát níže uvedené normy a publikace (publikace jsou dostupné na níže uvedených adresách):

- Zákon o hořlavých a spalitelných látkách:

  ANSI/NFPA 30

- Národní asociace protipožární ochrany:

  ANSI/NFPA č. 505; Průmyslová motorová nákladní vozidla

  ADRESA:

  National Fire Prevention Association
  Barrymarch Park
  Quincy, Massachusetts 02269 U.S.A

- ANSI/ASME B56.8 Osobní a nákladní dopravci

  ADRESA:

  American National Standards Institute, Inc.
  1430 Broadway
  New York, New York 10018, USA

- ANSI/UL 558; Průmyslová motorová nákladní vozidla se spalovacím motorem

  ADRESA:
  American National Standards Institute, Inc.
  1430 Broadway
  New York, New York 10018, USA

  nebo

  Underwriters Laboratories
  333 Pfingsten Road
  Northbrook, Illinois 60062, USA

Bezpečné provozní postupy

⚠ DŮLEŽITÉ UPOZORNĚNÍ

Workman je vozidlo určené pouze pro pohyb v terénu. Není konstruováno, vybaveno ani vyrobeno pro použití na místních komunikacích, silnicích a dálnicích.

Vozidlo Workman bylo navrženo a testováno tak, aby při správné obsluze a údržbě byl jeho provoz bezpečný. Kontrola rizika a prevence nehod částečně závisí na konstrukci a konfiguraci vozidla. Důležitými faktory však jsou také informovanost, ostražitost a řádné školení pracovníků, kteří se podílejí na provozu, údržbě a skladování vozidla. Nesprávné používání nebo údržba vozidla mohou mít za následek zranění či usmrcení.

Jedná se o specializované užitkové vozidlo určené k provozu pouze mimo pozemní komunikace. Jízda a ovládání vozidla budou na řidiče působit zcela odlišně než řízení osobního nebo nákladního vozu. Proto nespěchejte a s vozidlem Workman se dostatečně seznamte.

Tato příručka nezahrnuje všechna přídavná zařízení určená pro vozidlo Workman. Další bezpečnostní pokyny najdete v *provozní příručce* přiložené ke každému přídavnému zařízení. **Přečtěte si rovněž tyto příručky.**

Za účelem snížení rizika zranění nebo úmrtí dodržujte následující bezpečnostní pokyny:

Povinnosti nadřízeného pracovníka

- Zajistěte, aby všichni pracovníci obsluhy byli důkladně proškoleni a seznámeni s *provozní příručkou* a se všemi štítky na vozidle.
- Vypracujte vlastní zvláštní postupy a pracovní řád pro neobvyklé provozní podmínky (např. svah příliš strmý pro práci vozidla). Použití blokovacího spínače třetího rychlostního stupně v rozsahu vysokých otáček při vysoké rychlosti může vést k ohrožení bezpečnosti nebo být chápáno jako hrubé zacházení s vozidlem.

Před uvedením vozidla do provozu

- S vozidlem pracujte až poté, co jste si přečetli tuto příručku a porozuměli jejímu obsahu. Náhradní příručku obdržíte, pokud zašlete úplné číslo modelu a sériové číslo na adresu: The Toro Company, 8111 Lyndale Avenue South, Minneapolis, Minnesota 55420.
- **Nikdy** nedovolte, aby s vozidlem manipulovaly děti. **Nikdy** nedovolte, aby s vozidlem pracovaly dospělé osoby, které nebyly řádně seznámeny s jeho použitím. Toto vozidlo mohou obsluhovat pouze školené a oprávněné osoby. Všichni pracovníci obsluhy musí být fyzicky a duševně způsobilí k ovládání vozidla.
- Toto vozidlo může převážet **pouze vás** jako řidiče a **jednoho spolujezdce** na sedadle poskytnutém výrobcem. **Nikdy** na vozidle nepřevážejte žádné další osoby.
- **Nikdy** vozidlo neobsluhujte, jste-li pod vlivem omamných látek nebo alkoholu.
- Seznamte se s ovládacími prvky a s postupem při rychlém vypnutí motoru.
- Veškeré štíty, bezpečnostní zařízení a štítky ponechte na místě. V případě chybné funkce štítu nebo bezpečnostního zařízení, nebo tehdy, je-li štítek nečitelný nebo poškozený, odstraňte všechny závady nebo proveďte výměnu před uvedením vozidla do provozu.
- Vždy noste pevnou obuv. Vozidlo neobsluhujte v sandálech, teniskách nebo plátěnkách. Nenoste volný oděv ani šperky, které by mohly být zachyceny pohybujícími se součástmi s následkem vážného úrazu.
- Doporučujeme používat ochranné brýle, ochrannou obuv, dlouhé kalhoty a přilbu. Některé místní vyhlášky a pojišťovací předpisy to přímo vyžadují.
- Všechny osoby, zejména děti, a rovněž zvířata udržujte v bezpečné vzdálenosti od pracovního prostoru.
- Před uvedením vozidla do provozu vždy zkontrolujte všechny jeho součásti a všechna přídavná zařízení. V případě jakéhokoliv problému **přestaňte vozidlo používat**. Před opětným uvedením vozidla nebo přídavného zařízení do provozu musí být všechny závady odstraněny.
- Motorová nafta je velmi hořlavá, proto s ní manipulujte opatrně.
  - Používejte schválený kanystr.
  - Nedemontujte uzávěr palivové nádrže, dokud je motor horký nebo je v chodu.
  - Při manipulaci s palivem nekuřte.
  - Palivovou nádrž doplňujte venku a asi 2,5 cm pod její horní okraj (po spodní okraj plnicího hrdla). **Nádrž nepřeplňujte**.
  - Veškeré rozlité palivo utřete.
- S vozidlem pracujte jen venku nebo v dobře větraném prostoru.
- Používejte pouze schválený nekovový přenosný kanystr. Výboj statické elektřiny může zapálit výpary paliva v neuzemněném kanystru. Před doplňováním paliva sejměte kanystr z korby vozidla a položte ho na zem dále od vozidla. Během plnění udržujte hubici v kontaktu s kanystrem. Před plněním odstraňte zařízení z korby vozidla.
- Denně kontrolujte správnou funkci bezpečnostního blokovacího systému. Pokud je některý spínač vadný, před použitím vozidla jej vyměňte. Vždy po dvou letech vyměňte blokovací spínače bezpečnostního systému bez ohledu na skutečnost, zda jsou vadné, či nikoliv.

Provoz

- Řidič a spolujezdec musí používat bezpečnostní pásy a musí sedět, kdykoliv je vozidlo v pohybu. Řidič musí mít obě ruce na volantu, kdykoliv je to možné, a spolujezdec musí používat namontovaná držadla. Vždy mějte ruce a nohy uvnitř karoserie vozidla. Spolujezdce nikdy nepřevážejte na korbě nebo na přídavném zařízení. Nezapomínejte, že spolujezdec pravděpodobně nečeká, že zabrzdíte nebo zatočíte, a nemusí být na to připravený.
- Vozidlo nikdy nepřetěžujte. Výrobní štítek (umístěný pod středem přístrojové desky) obsahuje údaj o mezním zatížení vozidla. Přídavná zařízení nikdy nepřeplňujte a nepřekračujte maximální celkovou hmotnost vozidla.
- Při spouštění motoru:
  - Sedněte si na sedadlo řidiče a ujistěte se, že parkovací brzda je zatažená.
  - Odpojte vývodovou hřídel PTO (je-li instalována) a vraťte páčku škrticí klapky (je-li instalována) do polohy Vypnuto (Off).
  - Ujistěte se, že páka hydraulického zdvihu je ve střední poloze.
  - Přesuňte řadicí páku do neutrální polohy a sešlápněte spojkový pedál.
  - Nohu opřete mimo akcelerační pedál.
  - Otočte klíčem spínače zapalování do polohy Zapnuto (On). Jakmile kontrolka žhavení zhasne, motor je připravený ke spuštění.
  - Otočte klíčem spínače zapalování do polohy Start.

  Poznámka: Jakmile se spínač zapalování vrátí do polohy Start, kontrolka žhavení se rozsvítí na dalších 15 sekund.
- Obsluha vozidla vyžaduje pozornost. Pokud nebudete vozidlo obsluhovat bezpečným způsobem, může dojít k nehodě, převrácení vozidla a k vážnému úrazu nebo usmrcení. Jezděte opatrně. Převrácení nebo ztrátě kontroly nad vozidlem zabráníte, budete-li dodržovat níže uvedená bezpečnostní opatření:
  - Buďte mimořádně opatrní, snižte rychlost a udržujte bezpečnou vzdálenost od písečných bunkrů, výkopů, potoků, ramp, neznámých míst a jiných rizikových oblastí.
  - Dávejte pozor na díry a jiná skrytá nebezpečí.
  - Při řízení vozidla na prudkém svahu buďte opatrní. Po svahu jezděte přímo nahoru nebo dolů. Při ostrém zatáčení nebo při otáčení na úbočí kopce snižte rychlost. Neotáčejte se na svahu kopce, je-li to možné.
  - Buďte obzvláště opatrní při řízení vozidla na mokrém povrchu, při vysoké rychlosti nebo s plným nákladem. Při plném zatížení se prodlouží doba potřebná k zastavení. Před jízdou nahoru nebo dolů svahem zařaďte nižší rychlostní stupeň.
  - Při plnění korby rozložte náklad rovnoměrně. Buďte obzvláště opatrní, jestliže náklad svými rozměry přesahuje vozidlo/korbu. Vozidlo obsluhujte se zvláštní opatrností, pokud manipulujete s břemeny, jejichž osu nelze umístit doprostřed. Břemena zajistěte v rovnovážné poloze a zabezpečte je proti posunutí.
  - Vyhýbejte se prudkým zastavením a rozjezdům. Před změnou jízdy vpřed/vzad a naopak vždy nejprve úplně zastavte.
  - S vozidlem nezatáčejte ostře, neprovádějte prudké manévry nebo jiné nebezpečné pohyby, v důsledku kterých byste ztratili kontrolu nad řízením.
  - Nepředjíždějte jiná vozidla jedoucí stejným směrem na křižovatce, v hluchém prostoru a na jiných nebezpečných místech.
  - Během vyklápění nedovolte jiným osobám stát za vozidlem a nevyklápějte náklad nikomu na nohy. Západky zadní výklopné postranice uvolňujte z boční strany korby, nikoliv zezadu.
  - Všechny přihlížející osoby musí být vždy v bezpečné vzdálenosti. Před couváním se podívejte dozadu a ujistěte se, že za vozidlem nikdo nestojí. Couvejte pomalu.
  - Při přejíždění silnic nebo v jejich blízkosti dávejte pozor na provoz. Vždy dejte přednost chodcům a jiným vozidlům. Toto vozidlo není určeno k jízdě na místních nebo rychlostních komunikacích. Vždy v dostatečném předstihu signalizujte úmysl zatáčet nebo zastavit, aby ostatní osoby znaly vaše úmysly. Dodržujte všechna pravidla silničního provozu a dopravní předpisy.
  - Nikdy se s vozidlem nepohybujte uvnitř nebo v blízkosti prostor, kde je ve vzduchu obsažen výbušný prach či výpary. Elektrický a výfukový systém vozidla je zdrojem jiskření schopného zapálit výbušné látky.
  - Vždy dávejte pozor na nízké přečnívající překážky, jako jsou větve stromů, ostění dveří, nadzemní lávky apod., a vyhýbejte se jim. Ujistěte

se, že podjezdná výška umožňuje hladký průjezd vozidla včetně vaší hlavy.
  - Máte-li jakékoliv pochybnosti o bezpečném způsobu obsluhy, **zastavte práci** a zeptejte se svého nadřízeného.
- Je-li motor v chodu nebo krátce po zastavení, nedotýkejte se motoru, převodovky s rozvodovkou, chladiče, tlumiče výfuku ani výfukového potrubí, protože tyto části jsou natolik horké, že mohou způsobit popáleniny.
- Jestliže vozidlo neobvyklým způsobem vibruje, ihned zastavte, vypněte motor, počkejte, až bude vozidlo v klidu, a zkontrolujte, zda nedošlo k poškození. Před obnovením provozu všechny škody opravte.
- Dříve než opustíte sedadlo:
  - Zastavte vozidlo.
  - Spusťte korbu.
  - Vypněte motor a počkejte, až se veškerý pohyb zastaví.
  - Zatáhněte parkovací brzdu.
  - Vyjměte klíč ze spínače zapalování.
- Blesk může způsobit vážné zranění nebo smrt. Pokud v okolí vidíte blesky nebo slyšíte hřmění, přerušte práci s vozidlem a vyhledejte úkryt.

Údržba

- Před údržbou nebo seřizováním vozidla vypněte motor, zatáhněte parkovací brzdu a vyjměte klíč ze spínače zapalování, čímž zabráníte náhodnému spuštění motoru.
- Nikdy nepracujte pod zvednutou korbou, pokud nejdříve neumístíte na plně vysunutou tyč válce bezpečnostní podpěru korby.
- Před natlakováním soustavy zkontrolujte těsnost všech spojek hydraulického potrubí a bezvadný stav všech hydraulických hadic a potrubí.
- Nepřibližujte tělo a ruce k netěsným otvorům nebo tryskám, ze kterých uniká hydraulická kapalina pod vysokým tlakem. K hledání těchto netěsností použijte papír nebo karton, nikoli ruce. Hydraulická kapalina unikající pod vysokým tlakem má dostatečnou sílu na to, aby pronikla kůží a způsobila vážné zranění. Kapalina vstříknutá pod kůži musí být chirurgicky odstraněna do několika hodin. Zákrok musí provádět lékař obeznámený s tímto typem poranění, jinak by mohla vzniknout gangréna.
- Před prováděním jakýchkoli prací na hydraulické soustavě nebo před jejím odpojením uvolněte tlak v soustavě vypnutím motoru a opakováním pracovních cyklů vypouštěcího ventilu z polohy zvedání do polohy spouštění, a/nebo spuštěním korby a přídavných zařízení. Umístěte páku dálkového ovládání hydraulické soustavy do plovoucí polohy. Musí-li být korba zvednuta, zajistěte ji bezpečnostní podpěrou.
- Řádně průběžně dotahujte všechny matice, svorníky a šrouby, čímž zajistíte dobrý stav vozidla.
- Abyste snížili riziko požáru, odstraňujte z motorového prostoru přebytečné mazivo, trávu, listí a nahromaděné nečistoty.
- Pokud při seřizování během údržby musí běžet motor, nepřibližujte ruce, nohy, jiné části těla ani oděv k motoru a pohybujícím se součástem. Všechny osoby musí být v bezpečné vzdálenosti od stroje.
- Nepřekračujte maximální otáčky motoru změnou nastavení regulátoru. Maximální otáčky motoru jsou 3 650 ot./min. Pro zajištění bezpečnosti a přesnosti si u autorizovaného prodejce společnosti Toro nechejte zkontrolovat maximální otáčky motoru pomocí otáčkoměru.
- Pokud potřebujete rozsáhlejší opravu nebo pomoc, obraťte se na autorizovaného prodejce společnosti Toro.
- S ohledem na zajištění maximální výkonnosti a bezpečnosti vždy kupujte pouze originální náhradní díly a příslušenství Toro. Náhradní díly a příslušenství jiných výrobců mohou představovat riziko. Jakékoli úpravy vozidla mohou nepříznivě ovlivnit jeho provozuschopnost, výkonnost a trvanlivost, nebo při jeho použití může dojít ke zranění nebo usmrcení. Takové použití může vést ke ztrátě záruky na výrobek ze strany společnosti The Toro® Company.
- Úpravy na tomto vozidle nesmějí být prováděny bez schválení společností The Toro® Company. Všechny dotazy adresujte společnosti The Toro® Company, Commercial Division, Vehicle Engineering Dept., 8111 Lyndale Ave. So., Bloomington, Minnesota 55420–1196. USA.

Akustický tlak

Hladina akustického tlaku u tohoto zařízení v blízkosti ucha obsluhy činí 82 dBA s odchylkou (K) 1 dBA.

Hladina akustického tlaku byla určena podle postupů stanovených normou EN ISO 11201.

Vibrace

Vibrace rukou a paží

- Naměřená úroveň vibrací u pravé ruky = 0,41 m/s^2

- Naměřená úroveň vibrací u levé ruky = 0,2 m/s²
- Přípustná odchylka (K) = 0,5 m/s²

Naměřené hodnoty byly stanoveny v souladu s postupy uvedenými v normě EN 1032.

Celé tělo

- Naměřená úroveň vibrací = 0,3 m/s²
- Přípustná odchylka (K) = 0,5 m/s²

Naměřené hodnoty byly stanoveny v souladu s postupy uvedenými v normě EN 1032.

Bezpečnostní a instrukční štítky

Bezpečnostní štítky a pokyny jsou umístěny na viditelném místě v blízkosti každého prostoru představujícího potenciální nebezpečí. V případě ztráty nebo poškození původní nálepky nahraďte nálepku za novou.

93-9852

1. Výstraha – přečtěte si *provozní příručku.*
2. Nebezpečí rozdrcení – namontujte zámek válce.

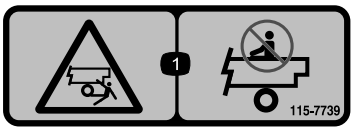

115-7739

1. Pád, nebezpečí rozdrcení, okolostojící osoby – žádné osoby jedoucí na vozidle.

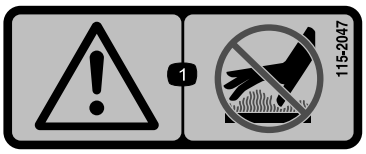

115-2047

1. Výstraha – nedotýkejte se horkého povrchu.

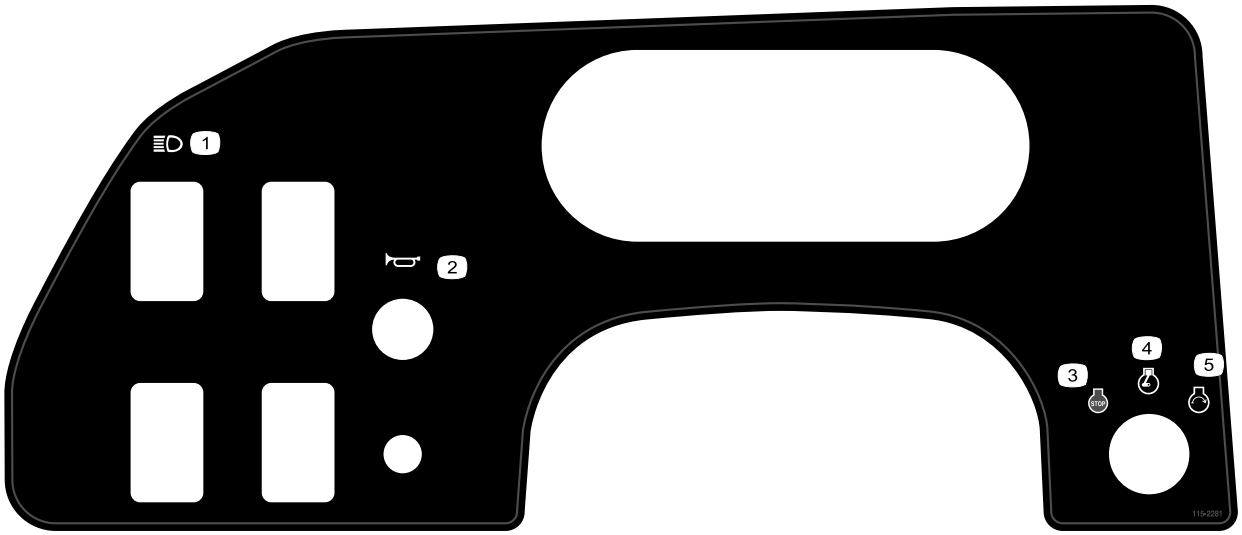

115-2281

1. Přední reflektory
2. Klakson
3. Motor: vypnutí
4. Motor: běh
5. Motor: spuštění

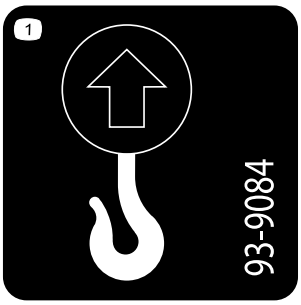

93-9084

1. Bod zvedání
2. Vázací bod

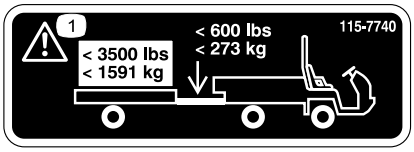

115-7740

1. Výstraha – max. hmotnost přívěsu 680 kg, max. hmotnost spojovacího prvku 90 kg.
2. Výstraha – přívěs musí být vybavený brzdami, je-li jeho hmotnost větší než 680 kg. Max. hmotnost brzděného přívěsu je 1 591 kg, max. hmotnost spojovacího prvku brzděného přívěsu je 273 kg.

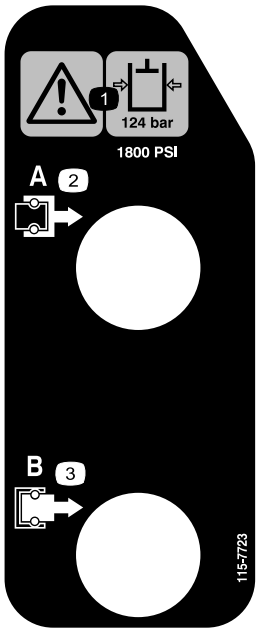

115-7723

1. Výstraha – tlak hydraulického oleje 124 bar.
2. Spojka A
3. Spojka B

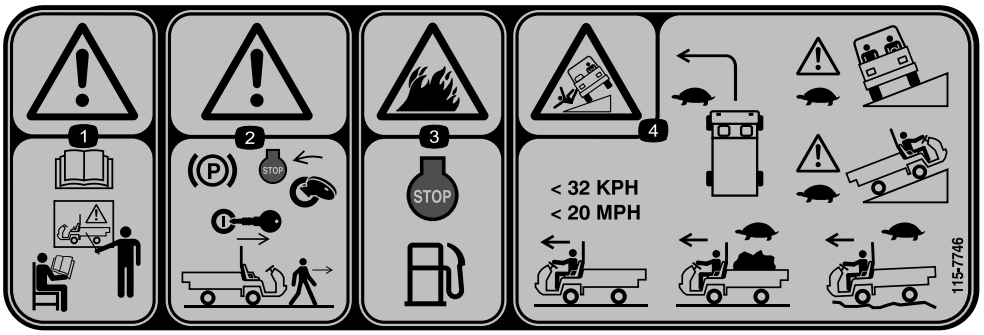

115-7746

1. Výstraha – vozidlo smějí používat pouze zaškolené osoby.
2. Výstraha – před opuštěním vozidla zatáhněte parkovací brzdu, vypněte motor a vytáhněte klíč ze spínače zapalování.
3. Nebezpečí požáru – před doplňováním paliva vypněte motor.
4. Nebezpečí převrácení – zpomalte a zatáčejte pozvolna. Při jízdě na svahu dávejte pozor a jeďte pomalu. Nepřekračujte rychlost 32 km/h. Na nerovném terénu nebo při plném zatížení jeďte pomalu.

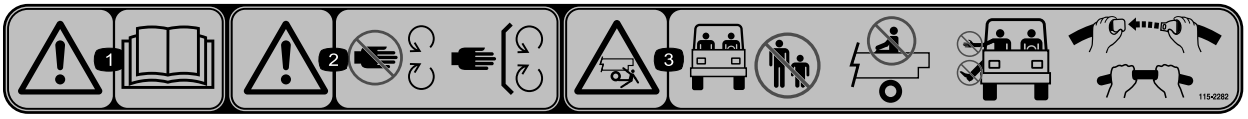

115-2282

1. Výstraha: Přečtěte si *Provozní příručku*.
2. Výstraha – nepřibližujte se k pohybujícím se součástem; mějte vždy namontované všechny ochranné kryty a štíty.
3. Riziko rozdrcení/oddělení končetin okolostojících osob – okolostojící osoby udržujte v bezpečné vzdálenosti od vozidla, nepřevážejte osoby na nákladní korbě, vždy mějte ruce a nohy uvnitř vozidla a používejte bezpečnostní pásy a držadla.

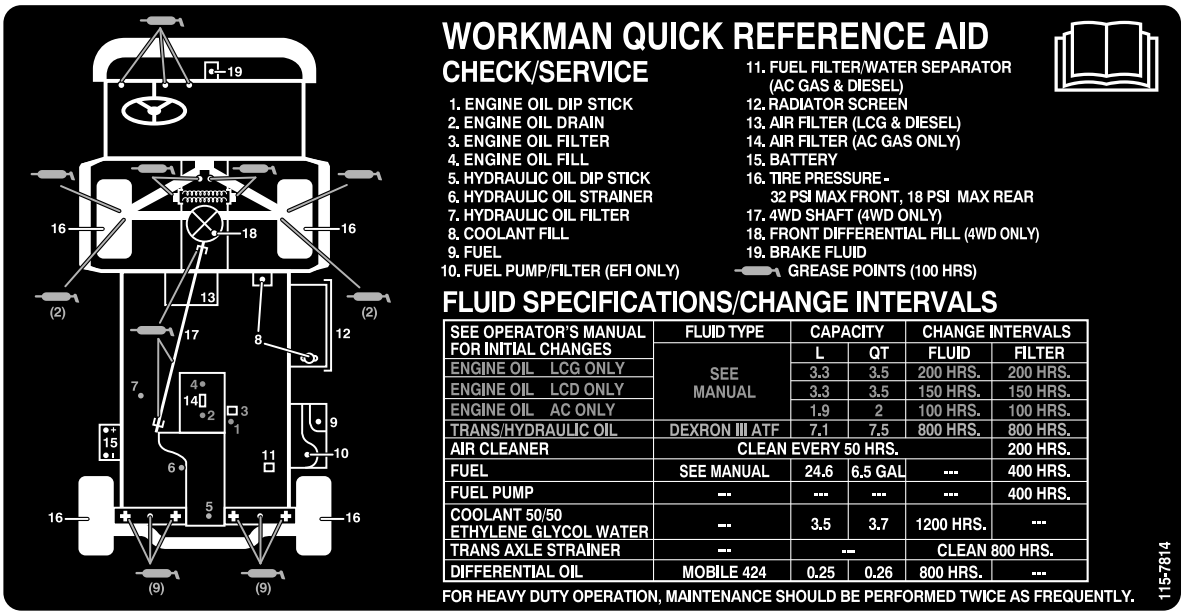

115-7814

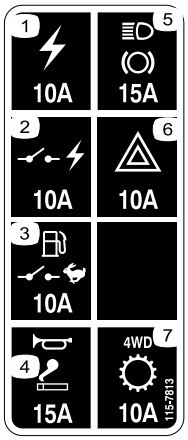

115-7813

1. Elektrická zásuvka 10 A
2. Napájení spínané zapalováním 10 A
3. Palivové čerpadlo, dohlížecí spínač 10 A
4. Klakson, napájecí zásuvka 15 A
5. Brzdová světla 15 A
6. Varovná světla 10 A
7. Pohon čtyř kol, převodovka 10 A

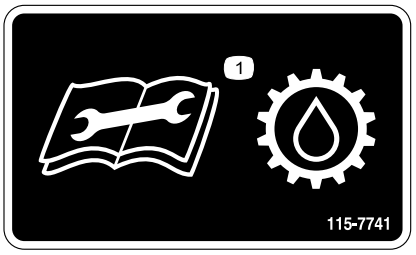

115-7741

1. Před výměnou převodové kapaliny si přečtěte *provozní příručku*.

106-6755

1. Chladivo motoru pod tlakem.
2. Nebezpečí výbuchu – přečtěte si *provozní příručku.*
3. Výstraha – nedotýkejte se horkého povrchu.
4. Výstraha: Přečtěte si *Provozní příručku*.

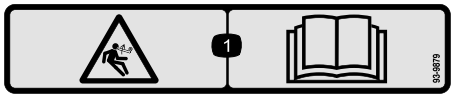

93-9879

1. Nebezpečí akumulované energie – přečtěte si *provozní příručku.*

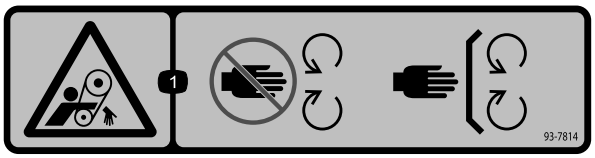

93-7814

1. Nebezpečí zachycení, pás: Nepřibližujte se k pohyblivým částem.

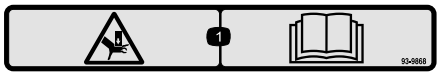

93–9868

1. Nebezpečí rozdrcení ruky – přečtěte si *provozní příručku*.

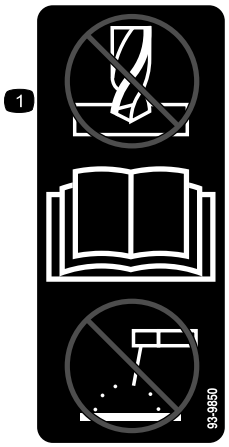

93-9850

1. Neopravujte ani neupravujte – přečtěte si *provozní příručku.*

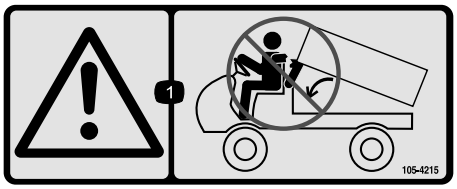

105-4215

1. Výstraha – dávejte pozor na místa s nebezpečím skřípnutí.

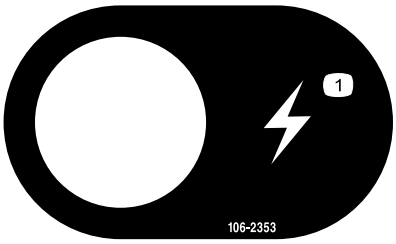

106-2353

1. Elektrická napájecí zásuvka

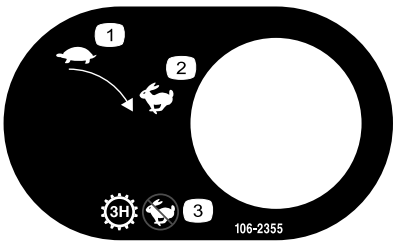

106-2355

1. Pomalu
2. Rychle
3. Převodovka – třetí rychlostní stupeň v rozsahu vysokých otáček, nejedná se o vysokou rychlost

---

106-7767

1. Výstraha – přečtěte si *provozní příručku*. Vyvarujte se převrácení vozidla, používejte bezpečnostní pás, naklánějte se proti směru náklonu vozidla.

93-9899

1. Nebezpečí rozdrcení – namontujte zámek válce.

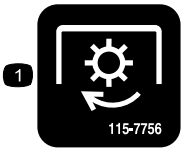

115-7756

1. Hydraulika s vysokým průtokem – zapnuta

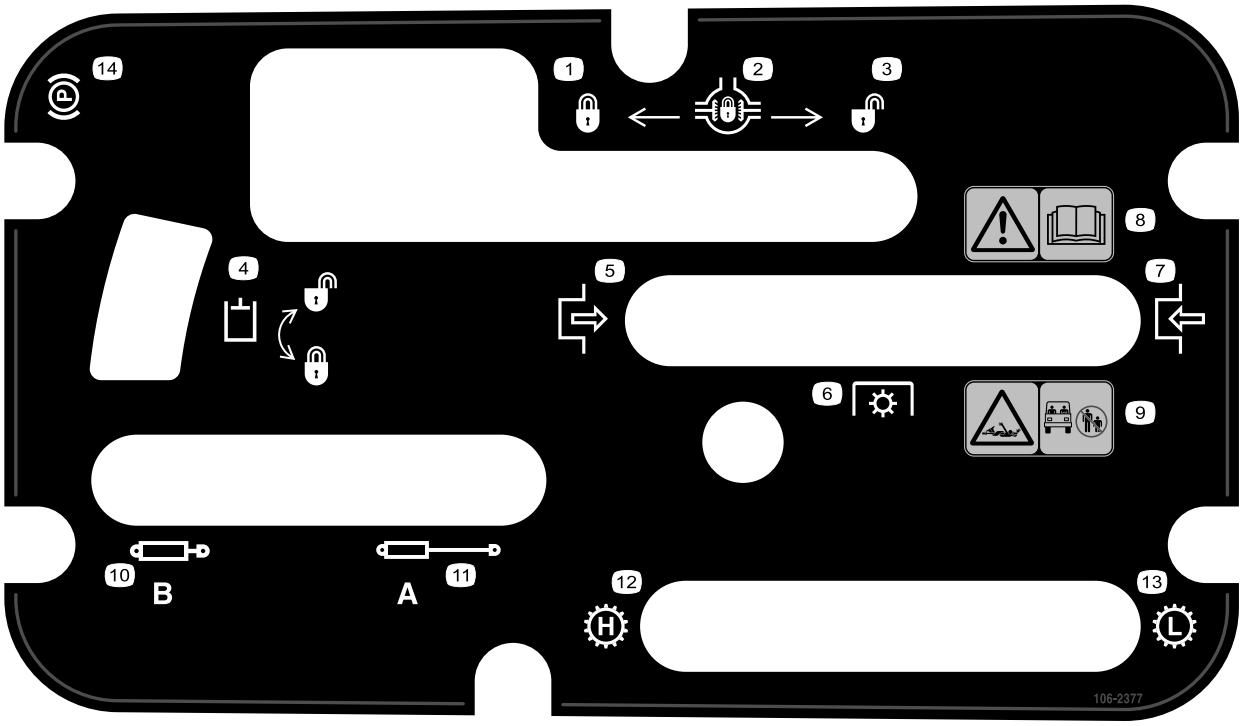

106-2377

1. Uzamčeno
2. Uzávěrka diferenciálu
3. Odemčeno
4. Hydraulický zámek
5. Zapnuto
6. Vývodová hřídel (PTO)
7. Vypnuto
8. Výstraha: Přečtěte si *Provozní příručku*.
9. Nebezpečí zachycení hřídelí – udržujte okolostojící osoby v bezpečné vzdálenosti od vozidla.
10. Hydraulika zasunuta
11. Hydraulika vysunuta
12. Převodovka – vysoké otáčky
13. Převodovka – nízké otáčky
14. Parkovací brzda

Symboly na baterii

Na baterii jsou všechny následující symboly nebo některé z nich

1. Nebezpečí výbuchu
2. Chraňte před otevřeným ohněm, nekuřte.
3. Žíravá kapalina / nebezpečí chemického popálení
4. Používejte ochranné brýle
5. Přečtěte si *Provozní příručku.*
6. Přihlížející osoby musí vždy zůstat v dostatečné vzdálenosti od baterie.
7. Chraňte si oči; výbušné plyny mohou oslepit nebo způsobit jiná zranění.
8. Akumulátorová kyselina může oslepit nebo vážně popálit.
9. Oči ihned vypláchněte vodou a rychle vyhledejte lékařskou pomoc.
10. Obsahuje olovo, nelikvidujte ji.

Nastavení

Vyjímatelné díly

Pro ověření, že byly dodány všechny součásti, použijte tabulku níže.

Postup	Popis	Množ-ství	Použití
1	Volant Kryt Podložka	1 1 1	Namontujte volant.
2	Rám ROPS Šroub, 1/2 palce	1 6	Namontujte systém ROPS (Systém ochrany při převrácení).
3	Elektrolyt	A/R	Aktivujte a nabijte baterii.
4	Nejsou potřeba žádné díly	–	Zkontrolujte hladinu motorového oleje, hydraulické kapaliny v převodovce s rozvodovkou a brzdové kapaliny.

Média a doplňky

Popis	Množ-ství	Použití
Provozní příručka	1	Přečtěte si před použitím vozidla.
Katalog součástí	1	Slouží jako seznam objednacích čísel.
Podklady pro zaškolení obsluhy	1	Přečtěte si před použitím vozidla.

Poznámka: Levou a pravou stranu vozidla určujte z normální pracovní polohy.

1

Montáž volantu (jen modely TC)

Díly potřebné k provedení tohoto kroku:

1	Volant
1	Kryt
1	Podložka

Postup

1. Demontujte matici z hřídele řízení. Nasaďte volant a podložku na hřídel řízení (Obrázek 3).
2. Připevněte volant k hřídeli pomocí matice a utáhněte ji momentem 27–34 Nm.
3. Osaďte kryt na volant.

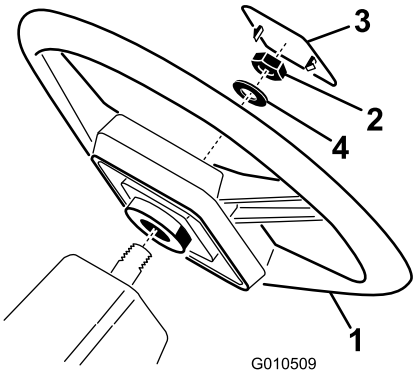

Obrázek 3

1. Volant
2. Pojistná matice
3. Kryt
4. Podložka

2

Montáž systému ROPS (jen modely TC)

Díly potřebné k provedení tohoto kroku:

1	Rám ROPS
6	Šroub, 1/2 palce

Postup

1. Vyrovnejte každou stranu systému ROPS s montážními otvory na příslušné straně rámu vozidla dle znázornění Obrázek 4.
2. Každou stranu systému ROPS připevněte k rámu třemi šrouby (1/2 palce) a utáhněte momentem 115 Nm.

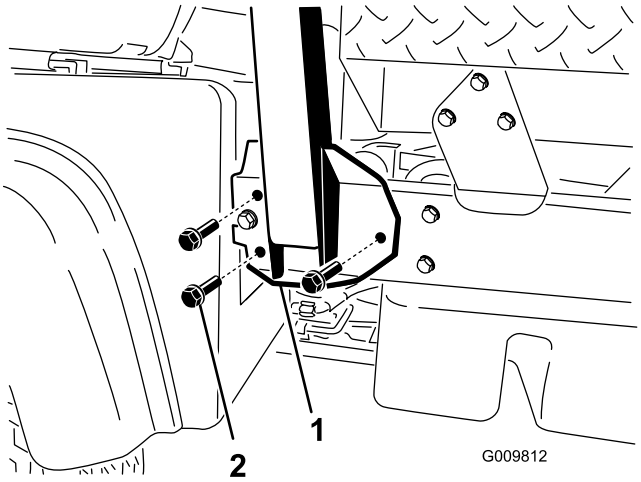

Obrázek 4

1. Systém ROPS
2. Montážní konzola
3. Krycí deska systému ROPS

3

Aktivace a nabití baterie (jen modely TC)

Díly potřebné k provedení tohoto kroku:

A/R	Elektrolyt

Postup

Není-li baterie naplněna elektrolytem nebo aktivována, je nutné ji vyjmout z vozidla, naplnit elektrolytem a nabít. Elektrolyt se specifickou hustotou 1,260 lze zakoupit v místní prodejně baterií.

DŮLEŽITÉ UPOZORNĚNÍ

CALIFORNIA
Důležité upozornění, poučka 65

Póly baterie, svorky a související příslušenství obsahují olovo a sloučeniny olova, což jsou chemické látky, které jsou ve státě Kalifornie známé jako látky způsobující rakovinu a poškozující reprodukční systém. Po manipulaci s baterií si umyjte ruce.

⚠ NEBEZPEČÍ

Elektrolyt v baterii obsahuje kyselinu sírovou, která je smrtelně jedovatá a může způsobit velmi vážné popáleniny.

- **Nepožívejte elektrolyt a dbejte na to, aby nepřišel do styku s pokožkou a zrakem a nepotřísnil oděv. Chraňte si oči brýlemi a ruce gumovými rukavicemi.**
- **Baterii doplňujte na místě, kde je k dispozici čistá voda pro opláchnutí pokožky.**

1. Sejměte kryt skříně baterie (Obrázek 5).

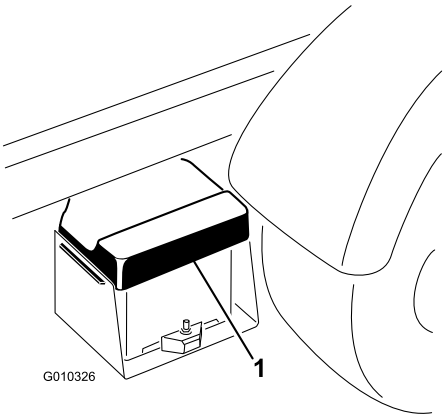

Obrázek 5

1. Kryt baterie

2. Vyjměte baterii ze skříně.
3. Vyjměte z baterie uzávěry plnicích otvorů a každý článek baterie pomalu naplňte elektrolytem právě nad desky.
4. Osaďte zpět plnicí uzávěry a k pólům baterie připojte nabíječku dodávající proud 3–4 A. Baterii nabíjejte proudem 3–4 A po dobu 4 až 8 hodin.

⚠ DŮLEŽITÉ UPOZORNĚNÍ

Při nabíjení baterie vznikají plyny, které mohou explodovat.

V blízkosti baterie nikdy nekuřte a nemějte baterii v blízkosti jisker a otevřeného ohně.

5. Jakmile je baterie nabitá, odpojte nabíječku z elektrické zásuvky a od pólů baterie (Obrázek 6).

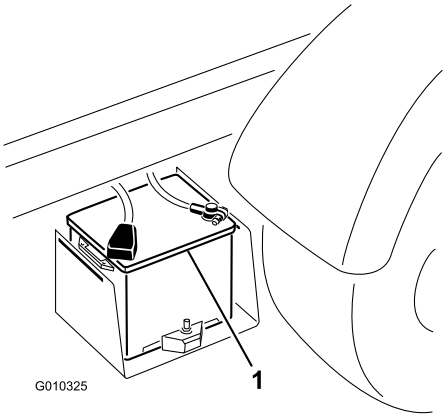

Obrázek 6

1. Baterie

6. Vyjměte uzávěry plnicích otvorů. Do každého článku baterie pomalu doplňte elektrolyt po plnicí kroužek. Osaďte uzávěry plnicích otvorů.

Důležité: Baterii nepřeplňujte. Přebytečný elektrolyt by vytekl na jiné části vozidla, kde by vyvolal vážnou korozi a znehodnocení zařízení.

7. Vložte baterii do skříně tak, aby póly směřovaly k vnější straně vozidla.
8. Upevněte kladný kabel (červený) ke kladnému (+) pólu a záporný kabel (černý) k zápornému (–) pólu baterie a zajistěte je pomocí šroubů a matic. Nasuňte gumový návlek na kladnou svorku, aby nedošlo ke zkratu.

⚠ DŮLEŽITÉ UPOZORNĚNÍ

Nesprávné vedení kabelů baterie by mohlo způsobit poškození vozidla a kabely by mohly zapříčinit jiskření. Jiskry by mohly zapříčinit explozi plynů z baterie a následné poranění osob.

- **Vždy odpojujte nejprve záporný (černý) kabel baterie a teprve potom kladný (červený) kabel baterie.**
- **Jako první vždy připojte k baterii kladný (červený) kabel.**

9. Osaďte zpět kryt skříně baterie.

4

Kontrola hladin kapalin

Nejsou potřeba žádné díly

Postup

1. Zkontrolujte hladinu motorového oleje před a po prvním spuštění motoru. Postupujte podle pokynů v části Kontrola hladiny motorového oleje v kapitole Provoz.
2. Zkontrolujte hladinu hydraulické kapaliny v převodovce s rozvodovkou před prvním spuštěním motoru podle pokynů v části Kontrola hladiny hydraulické kapaliny v převodovce s rozvodovkou v kapitole Provoz.
3. Zkontrolujte hladinu brzdové kapaliny před prvním spuštěním motoru podle pokynů v části Kontrola hladiny brzdové kapaliny v kapitole Provoz.

Součásti stroje

Ovládací prvky

Poznámka: Levou a pravou stranu stroje určujte z normální pracovní pozice.

Akcelerační pedál

Díky akceleračnímu pedálu (Obrázek 7) může řidič měnit otáčky motoru a rychlost jízdy vozidla, je-li převodovka v záběru. Sešlápnutím pedálu zvýšíte otáčky motoru a pojezdovou rychlost vozidla. Uvolněním pedálu snížíte otáčky motoru a pojezdovou rychlost vozidla.

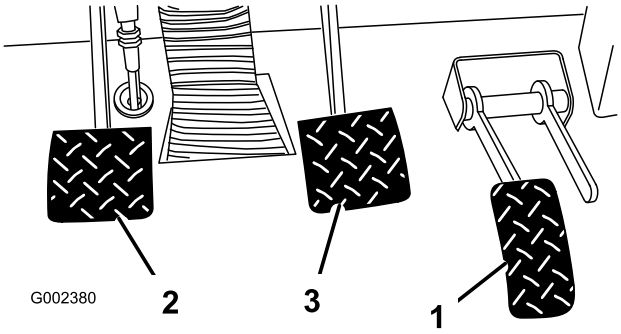

Obrázek 7

1. Akcelerační pedál
2. Spojkový pedál
3. Brzdový pedál

Spojkový pedál

Úplné sešlápnutí spojkového pedálu (Obrázek 7) je nezbytné k vypnutí spojky při spouštění motoru a řazení rychlostních stupňů. Je-li převodovka v záběru, uvolňujte spojkový pedál plynule, čímž zabráníte zbytečnému opotřebení převodovky a dalších souvisejících součástí.

Důležité: Za jízdy spojkový pedál nepoužívejte. Spojkový pedál musíte zcela uvolnit, jinak bude spojka prokluzovat, což by vedlo k jejímu přehřívání a opotřebení. Spojkový pedál nikdy nepoužívejte k zastavení vozidla na svahu. Hrozí poškození spojky.

Brzdový pedál

Brzdový pedál (Obrázek 7) ovládá provozní brzdy, které slouží k zastavení nebo zpomalení vozidla.

⚠ VÝSTRAHA

Opotřebené nebo nefunkční brzdy mohou zapříčinit úraz. Je-li nutné sešlápnout brzdový pedál na vzdálenost 3,8 cm a kratší od podlahy vozidla, je třeba brzdy seřídit nebo opravit.

Řadicí páka

Sešlápněte spojkový pedál na doraz a přesuňte řadicí páku (Obrázek 8) do polohy pro požadovaný rychlostní stupeň. Schéma řazení je na následujícím obrázku.

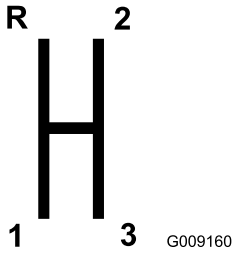

Obrázek 8

Důležité: Nezařazujte rychlost vpřed nebo vzad, není-li vozidlo v klidu. Hrozí poškození převodovky s rozvodovkou.

⚠ VÝSTRAHA

Řazení dolů z příliš vysokého rychlostního stupně může vyvolat smyk zadních kol s následkem ztráty kontroly nad vozidlem a poškození spojky a/nebo převodovky. Řaďte plynule, aby nedošlo k obrušování ozubených kol.

Uzávěrka diferenciálu

Uzávěrka diferenciálu umožňuje uzamknout zadní nápravu za účelem zvýšení trakce. Uzávěrku diferenciálu (Obrázek 9) lze zapnout, je-li vozidlo v pohybu. Uzávěrku zapnete přesunutím uzávěrky dopředu a doprava.

Poznámka: Zapnutí nebo vypnutí uzávěrky diferenciálu vyžaduje, aby se vozidlo pohybovalo a mírně zatáčelo.

⚠ VÝSTRAHA

Zatáčení se zapnutou uzávěrkou diferenciálu může zapříčinit ztrátu kontroly nad vozidlem. Při ostrém zatáčení a vysoké rychlosti uzávěrku nepoužívejte. Více informací naleznete v části zabývající se užíváním uzávěrky diferenciálu.

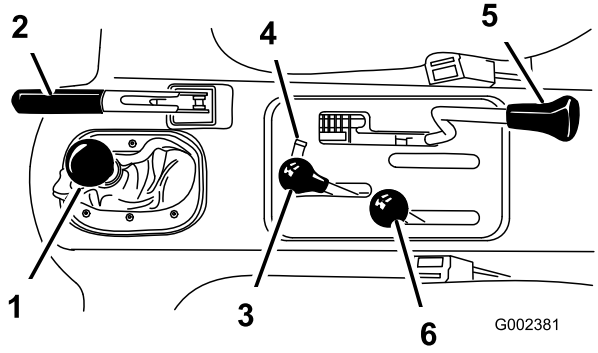

Obrázek 9

1. Řadicí páka
2. Parkovací brzda
3. Hydraulický zdvih korby
4. Zámek hydraulického zdvihu
5. Uzávěrka diferenciálu
6. Páka řazení rozsahu vysokých/nízkých otáček

Parkovací brzda

Po každém vypnutí motoru zatáhněte parkovací brzdu (Obrázek 9), aby nedošlo k nežádoucímu pohybu vozidla. Parkovací brzdu aktivujete zatažením páky směrem dozadu. Parkovací brzdu uvolníte zatlačením páky směrem dopředu. Parkovací brzdu uvolněte před uvedením vozidla do pohybu. Jestliže parkujete na prudkém svahu, zatáhněte parkovací brzdu. Rovněž zařaďte první rychlostní stupeň, parkujete-li směrem do svahu, nebo zařaďte zpětný chod, parkujete-li po svahu dolů. Kola níže na svahu zajistěte klíny.

Hydraulický zdvih

Hydraulický zdvih zvedá a spouští korbu. Pohybem páky dozadu korbu zvedáte, pohybem dopředu korbu spouštíte (Obrázek 9).

Důležité: Při spouštění korby podržte páku v přední poloze 1 až 2 sekundy poté, co se korba dotkne rámu. Tím korbu zajistíte ve spuštěné poloze. Nedržte páku hydraulického zdvihu v poloze pro zvedání nebo spouštění déle než pět sekund poté, co válce dosáhly konce své dráhy.

Zámek hydraulického zdvihu

Zámek hydraulického zdvihu uzamyká páku zdvihu, takže hydraulické válce nepracují, není-li vozidlo vybaveno korbou (Obrázek 9). Uzamyká rovněž páku zdvihu v poloze Zapnuto při použití hydrauliky pro přídavná zařízení.

Páka řazení rozsahu vysokých/nízkých otáček

Páka řazení rozsahu vysokých/nízkých otáček přidává další tři otáčky za účelem přesné regulace rychlosti (Obrázek 9).

- Před přepnutím z rozsahu vysokých otáček na rozsah nízkých otáček a naopak musí být vozidlo úplně v klidu.
- Řaďte jen na rovném terénu.
- Sešlápněte spojkový pedál na doraz.
- Posunutím páky úplně dopředu zařadíte rozsah vysokých otáček, posunutím páky úplně dozadu zařadíte rozsah nízkých otáček.

Rozsah vysokých otáček je vhodný pro rychlejší jízdu na rovném a suchém terénu při nízkém zatížení.

Rozsah nízkých otáček je vhodný pro pomalou jízdu. Tento rozsah používejte, je-li požadován vyšší než normální výkon nebo existují-li větší požadavky na ovládání. K těm patří například prudké svahy, obtížný terén, velké zatížení nebo malá rychlost při vysokých otáčkách (postřikování).

Důležité: Mezi rozsahem vysokých a nízkých otáček se nachází oblast, ve které převodovka s rozvodovkou neřadí ani v jednom z uvedených rozsahů. Nepoužívejte tuto polohu jako neutrální polohu, protože vozidlo by se při nárazu do páky řazení rozsahu vysokých/nízkých otáček a při zařazeném rychlostním stupni mohlo neočekávaně pohnout.

Spínač zapalování

Spínač zapalování (Obrázek 10) používejte ke spuštění a vypnutí motoru. Spínač má tři polohy: Vypnuto (Off), Zapnuto/předehřívání (On/Preheat) a Start. Otočením klíče ve směru hodinových ručiček do polohy Start zapnete motor spouštěče. Po spuštění motoru klíč uvolněte. Klíč se automaticky přemístí do polohy Zapnuto. Motor vypnete otočením klíče spínače zapalování proti směru hodinových ručiček do polohy Vypnuto.

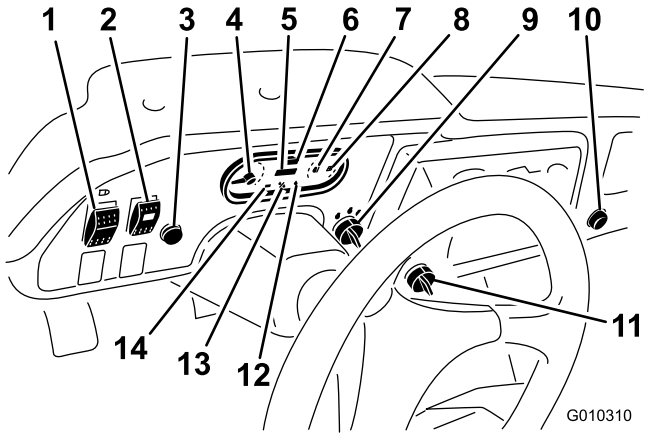

Obrázek 10

1. Spínač osvětlení
2. Spínač hydrauliky s vysokým průtokem (jen modely TC)
3. Klakson (jen modely TC)
4. Otáčkoměr
5. Motohodiny
6. Rychloměr
7. Ukazatel teploty chladicí kapaliny včetně kontrolky
8. Palivoměr
9. Spínač zapalování
10. Napájecí zásuvka
11. Blokovací spínač třetího rychlostního stupně v rozsahu vysokých otáček
12. Výstražná kontrolka tlaku oleje
13. Kontrolka žhavení
14. Kontrolka nabíjení

Motohodiny

Ukazují celkový počet provozních hodin vozidla. Měřič provozních hodin (Obrázek 10) začíná načítat po každém otočení klíčem spínače zapalování do polohy Zapnuto nebo je-li motor v chodu.

Blokovací spínač třetího rychlostního stupně v rozsahu vysokých otáček

Přemístěte blokovací spínač třetího rychlostního stupně v rozsahu vysokých otáček (Obrázek 10) do polohy pro pomalý pohyb a vytáhněte klíč, čímž zabráníte použití třetího rychlostního stupně v rozsahu vysokých otáček. V případě přesunutí řadicí páky do polohy pro třetí rychlostní stupeň v rozsahu vysokých otáček je motor vypnut. Klíč lze vytáhnout v jakékoli poloze.

Spínač osvětlení

Stisknutím spínače osvětlení (Obrázek 10) zapnete nebo vypnete světlomety.

Výstražná kontrolka tlaku oleje

Výstražná kontrolka tlaku oleje svítí (Obrázek 10), jestliže tlak motorového oleje klesne za chodu motoru pod bezpečnou hodnotu. Jestliže kontrolka bliká nebo svítí trvale, zastavte vozidlo, vypněte motor a zkontrolujte hladinu oleje. Je-li hladina oleje nízko a po doplnění oleje a opětném spuštění motoru kontrolka nezhasne, ihned vypněte motor a požádejte o pomoc místního prodejce společnosti Toro.

Níže popsaným postupem zkontrolujte funkčnost výstražných kontrolek:

1. Zatáhněte parkovací brzdu.
2. Otočte klíčem spínače zapalování do polohy Zapnuto/předehřívání, ale nespouštějte motor. Kontrolka tlaku oleje by měla svítit červeně. Je-li kontrolka nefunkční, je buď spálená žárovka nebo je v elektrické soustavě závada, kterou je třeba odstranit.

Poznámka: Bezprostředně po vypnutí motoru může trvat 1–2 minuty, než se kontrolka rozsvítí.

Kontrolka žhavení

Kontrolka žhavení (Obrázek 10) bude svítit červeně, jsou-li žhavicí svíčky aktivovány.

Důležité: Jakmile se spínač zapalování vrátí do polohy Start, kontrolka žhavení se rozsvítí na dalších 15 sekund.

Ukazatel teploty chladicí kapaliny včetně kontrolky

Ukazuje teplotu chladicí kapaliny v motoru. Je v činnosti, pouze je-li spínač zapalování v poloze Zapnuto (Obrázek 10). Kontrolka bude blikat červeně v případě přehřátí motoru.

Kontrolka nabíjení

Svítí, pokud se baterie vybíjí. Jestliže kontrolka svítí za provozu, zastavte vozidlo, vypněte motor a hledejte možnou příčinu, kterou může být např. volný řemen alternátoru (Obrázek 10).

Důležité: Je-li řemen alternátoru volný nebo prasklý, vozidlo nepoužívejte do ukončení seřízení nebo opravy. Nedodržení tohoto bezpečnostního opatření může mít za následek poškození motoru.

Níže popsaným postupem zkontrolujte funkčnost výstražných kontrolek:

- Zatáhněte parkovací brzdu.
- Otočte klíčem spínače zapalování do polohy Zapnuto/předehřívání, ale nespouštějte motor. Kontrolky teploty chladicí kapaliny, nabíjení a tlaku oleje by měly svítit. Je-li některá kontrolka nefunkční, je buď spálená žárovka nebo je v elektrické soustavě závada, kterou je třeba odstranit.

Palivoměr

Palivoměr ukazuje množství paliva v nádrži. Je v činnosti, pouze je-li spínač zapalování v poloze Zapnuto/předehřívání (Obrázek 10). Kontrolka svítí červeně, je-li v nádrži málo paliva. Kontrolka bliká červeně, je-li nádrž skoro prázdná.

Spínač hydrauliky s vysokým průtokem (jen modely TC)

Zapnutím spínače aktivujete hydrauliku s vysokým průtokem (Obrázek 10).

Tlačítko klaksonu (jen modely TC)

Stisknutím tlačítka aktivujete klakson (Obrázek 10).

Otáčkoměr

Ukazuje otáčky motoru (Obrázek 10 a Obrázek 11). Bílý trojúhelník označuje otáčky nezbytné pro pohon vývodové hřídele (PTO) (Obrázek 11).

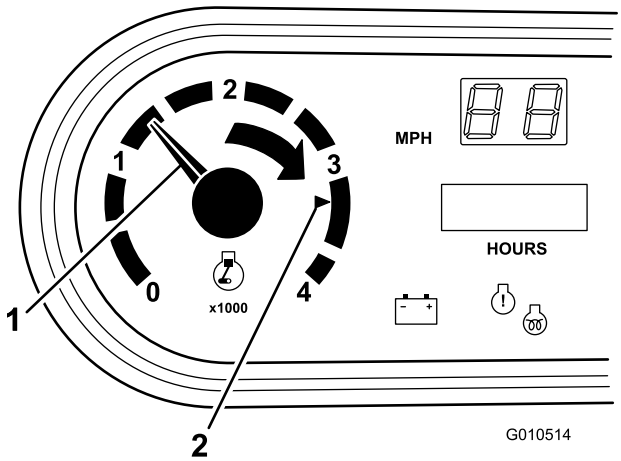

Obrázek 11

1. Otáčky motoru
2. 3 300 ot./min pro pohon vývodové hřídele s otáčkami 540 ot./min

Rychloměr

Ukazuje pojezdovou rychlost vozidla (Obrázek 10). Rychloměr ukazuje rychlost v mílích za hodinu (MPH), které však lze jednoduše převést na kilometry za hodinu (KPH). Více informací v části Převod údajů rychloměru v kapitole Údržba ovládacích prvků.

Napájecí zásuvka

Napájecí zásuvka (Obrázek 10) slouží k napájení volitelného 12V elektrického příslušenství.

Držadlo pro spolujezdce

Držadlo pro spolujezdce se nachází na přístrojové desce (Obrázek 12).

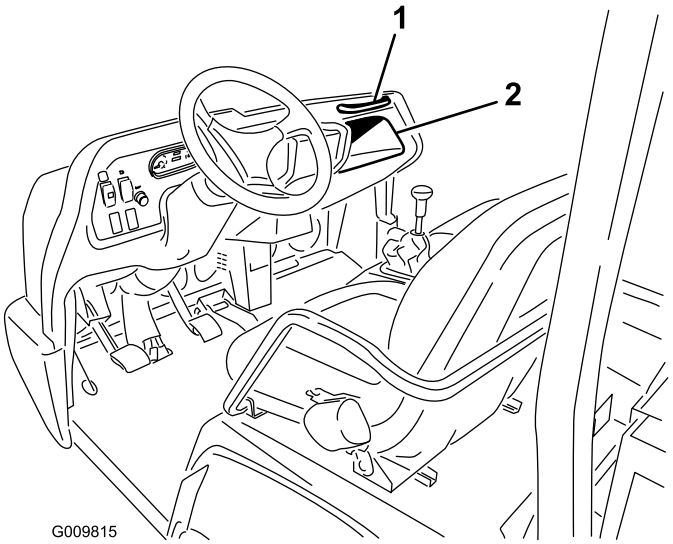

Obrázek 12

1. Držadlo pro spolujezdce
2. Příruční schránka

Páka pro nastavení sedadla

Sedadla lze nastavit v podélném směru a tím zajistit pohodlí pro obsluhu (Obrázek 13).

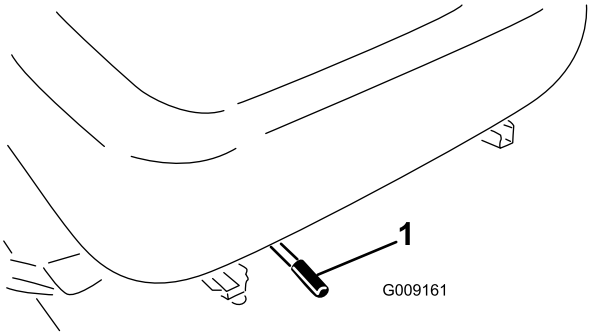

Obrázek 13

1. Páka pro nastavení sedadla

Technické údaje

Poznámka: Specifikace a konstrukce se mohou zmenit bez predchozího oznámení.

Rozměry

Celková šířka	160 cm (63 palců)
Celková délka	bez korby: 326 cm (128,25 palce) s úplnou korbou: 331 cm (130,38 palce) s 2/3 korbou v zadní montážní poloze: 346 cm (136,38 palce)
Základní hmotnost (bez pohonných hmot a maziva)	Model 07368 – 887 kg Model 07368TC – 924 kg Model 07371 – 914 kg Model 07371TC – 951 kg
Jmenovitá nosnost (zahrnuje hmotnost řidiče 91 kg, hmotnost spolujezdce 91 kg a hmotnost připevněného přídavného zařízení).	Model 07368 – 1 313 kg Model 07368TC – 1 276 kg Model 07371 – 1 286 kg Model 07371TC – 1 249 kg
Maximální celková hmotnost vozidla	2 200 kg
Přípustná celková hmotnost přívěsu	Hmotnost spojovacího prvku 272 kg Max. hmotnost přívěsu 1 587 kg
Světlá výška nad terénem	18 cm (7 palců) bez zatížení
Rozvor kol	118 cm (70 palců)
Sbíhavost kol (od osy k ose)	Přední: 117 cm (46 palců) Zadní: 121 cm (47,7 palce)
Výška	190,5 cm (75 palců) po vrchol systému ROPS

Nástavce/príslušenství

K dispozici je rada schválených nástavcu a príslušenství Toro urcených k použití s tímto strojem, které zdokonalují a rozširují jeho možnosti. Chcete-li seznam schválených nástavcu a príslušenství, kontaktujte vašeho Autorizovaný prodejce Toro nebo distributora nebo navštivte stránky www.Toro.com.

Obsluha

Poznámka: Levou a pravou stranu stroje určujte z normální pracovní pozice.

⚠ VÝSTRAHA

Před prováděním oprav nebo seřizování na vozidle vypněte motor, zatáhněte parkovací brzdu a vytáhněte klíč ze spínače zapalování. Před zahájením práce pod zvednutou korbou z ní nejprve odstraňte veškerý materiál nebo jiné přídavné zařízení. Nikdy nepracujte pod zvednutou korbou, pokud jste předtím neumístili bezpečnostní podpěru na plně vysunutou tyč válce.

Kontrola hladiny motorového oleje

Servisní interval: Při každém použití nebo denně

Motor je expedován naplněný přibližně 3,3 l oleje v klikové skříni (včetně oleje ve filtru). Přesto před a po prvním spuštění motoru zkontrolujte hladinu oleje.

Poznámka: Pro kontrolu motorového oleje je nejvhodnější doba před zahájením práce na začátku dne, kdy je motor studený. Pokud již motor běžel, před kontrolou nechte olej alespoň 10 minut stékat zpět do olejové vany. Pokud je hladina oleje na značce dolní meze nebo pod ní, doplňte olej tak, aby hladina oleje byla na značce horní meze. **Olejovou vanu nepřeplňujte.** Pokud je hladina oleje mezi značkou horní meze a dolní meze, není třeba olej doplňovat.

Motor je mazán velmi kvalitním detergentním olejem 10W–30 s provozní klasifikací dle API CF nebo vyšší. Viskozitu volte podle tabulky na Obrázek 14.

USE THESE SAE VISCOSITY OILS

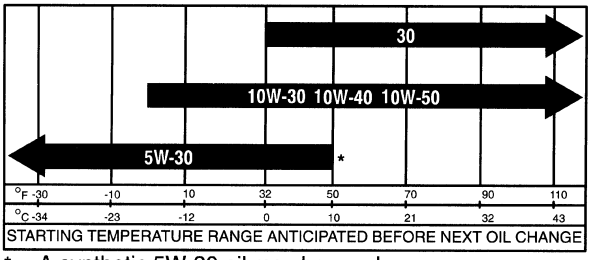

* A synthetic 5W-30 oil may be used. G001902

Obrázek 14

1. Zaparkujte vozidlo na rovném povrchu.
2. Vytáhněte měrku a otřete ji čistým hadrem. Zasuňte měrku do trubky a ujistěte se, že je zcela usazena. Poté ji znovu vyjměte a zkontrolujte hladinu oleje.

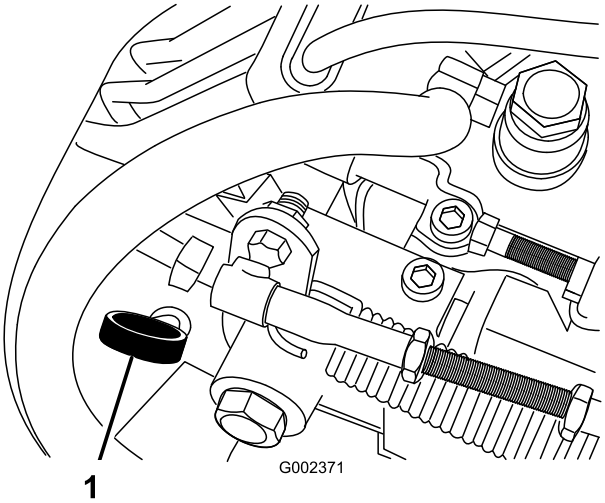

Obrázek 15

1. Měrka

3. Pokud je hladina oleje nízko, demontujte uzávěr plnicího otvoru (Obrázek 17) a doplňte dostatečné množství oleje, aby hladina dosahovala ke značce horní meze na měrce.

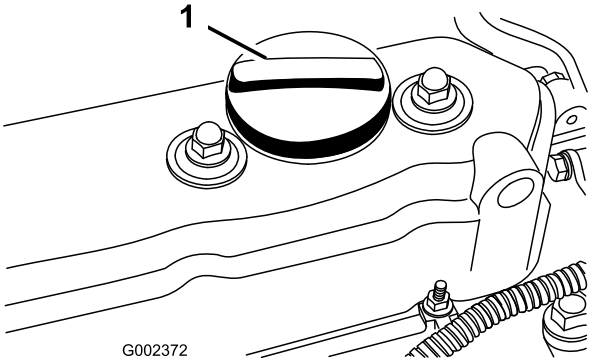

Obrázek 16

1. Uzávěr plnicího otvoru

Poznámka: Při doplňování oleje vyjměte měrku, aby docházelo k řádnému odvětrání. Olej nalévejte pomalu a během procesu často kontrolujte výšku hladiny. **Nepřeplňujte.**

Důležité: Při doplňování nebo nalévání motorového oleje musí být mezi plnicím zařízením a plnicím otvorem v krytu ventilů volný prostor dle znázornění Obrázek 17. Tento volný prostor zabezpečuje odvětrávání během plnění, aby nedošlo k přetečení oleje do odvětrávacího otvoru.

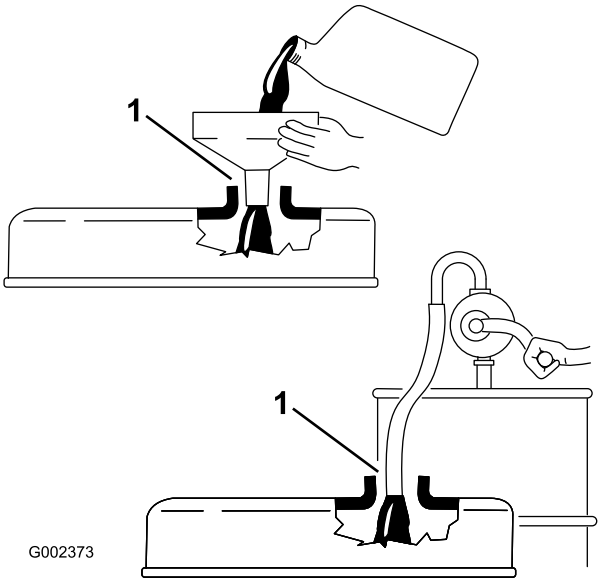

Obrázek 17

1. Zajistěte volný prostor.

4. Pevně osaďte měrku zpět na místo.

Doplňování paliva

Používejte pouze čistou a čerstvou naftu nebo bionaftu s nízkým (< 500 ppm) nebo velmi nízkým (< 15 ppm) obsahem síry. Nafta musí mít minimální cetanové číslo 40. Aby byla zajištěna čerstvost, nakupujte palivo v množství, které lze spotřebovat do 180 dní.

Objem palivové nádrže: 25 l.

Při teplotách nad –7 °C používejte letní motorovou naftu (č. 2-D), při nižších teplotách zimní naftu (č. 1-D nebo směs č. 1-D/2-D). Zimní nafta má při nízkých teplotách nižší teplotu vznícení a vlastnosti tečení za studena, jež usnadní startování a omezí ucpávání palivového filtru.

Používání letní nafty při teplotách nad –7 °C přispěje k delší životnosti palivového čerpadla a vyššímu výkonu ve srovnání se zimní naftou.

Důležité: Nepoužívejte místo nafty petrolej ani benzin. Neuposlechnutí tohoto upozornění může vést k poškození motoru.

⚠ DŮLEŽITÉ UPOZORNĚNÍ

Při polknutí může palivo způsobit vážné zranění nebo smrt. Dlouhodobé vystavení výparům může způsobit vážné zranění a onemocnění.

- **Vyhněte se dlouhodobému vdechování výparů.**
- **Nepřibližujte obličej k plnicí hubici, palivové nádrži nebo k otvoru kondicionéru.**
- **Zabraňte, aby se palivo dostalo do očí a na kůži.**

⚠ NEBEZPEČÍ

Za určitých podmínek jsou dieselové palivo a jeho výpary vysoce hořlavé a výbušné. Požár nebo výbuch způsobený palivem může popálit vás i jiné osoby a způsobit škody na majetku.

- **Před odšroubováním uzávěru palivové nádrže musí vozidlo stát na rovné ploše. Pomalu odšroubujte uzávěr palivové nádrže.**
- **Používejte trychtýř a palivo doplňujte do nádrže venku na otevřeném prostranství a při vypnutém a studeném motoru. Rozlité palivo utřete.**
- **Neplňte palivovou nádrž až po horní okraj. Doplňujte palivo do nádrže, dokud hladina nedosáhne úrovně 25 mm pod spodním okrajem plnicího hrdla. Tento prázdný prostor v nádrži umožňuje expanzi paliva.**
- **Při manipulaci s palivem nikdy nekuřte, držte se dále od otevřeného ohně nebo od míst, kde by mohlo jiskřením dojít ke vznícení palivových výparů.**
- **Palivo skladujte v čisté bezpečnostní nádobě a s nasazeným uzávěrem.**

Možnost použití bionafty

U tohoto vozidla lze rovněž použít palivo s podílem bionafty do stupně B20 (20 % bionafty, 80 % motorové nafty). Používejte výhradně bionaftu s nízkým nebo velmi nízkým obsahem síry. Dodržujte následující bezpečnostní opatření:

- Podíl bionafty v palivu musí odpovídat specifikaci ASTM D6751 nebo EN14214.
- Složení směsi paliva musí splňovat normu ASTM D975 nebo EN590.
- Směsi s bionaftou mohou poškodit nátěr povrchů.
- V chladném počasí používejte bionaftu B5 (obsah bionafty 5 %) nebo nižšího stupně.
- Kontrolujte těsnění, hadice a vložky, které jsou v kontaktu s palivem, jelikož může docházet k jejich postupnému poškození.
- Po určité době po přechodu na směs bionafty lze předpokládat ucpání palivového filtru.
- O další informace o bionaftě požádejte distributora.

1. Očistěte prostor kolem uzávěru palivové nádrže.
2. Demontujte uzávěr hrdla palivové nádrže (Obrázek 18).

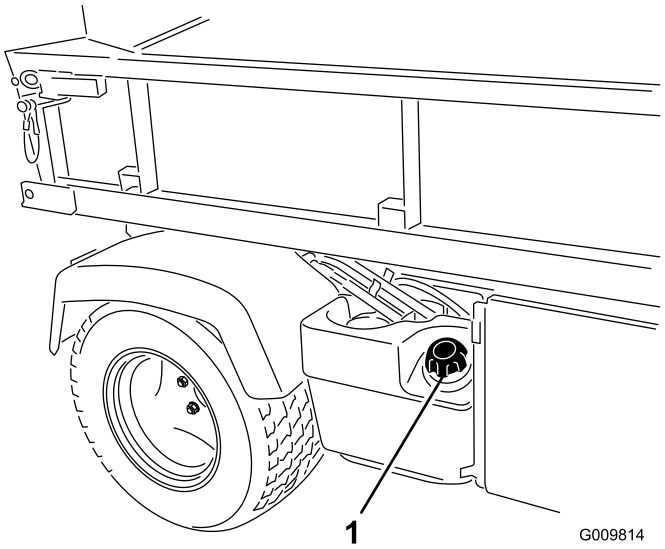

Obrázek 18

1. Uzávěr hrdla palivové nádrže

3. Nádrž naplňte do úrovně přibližně 2,5 cm pod nejvyšším bodem nádrže (spodní část hrdla plnicího otvoru) a osaďte uzávěr. **Nádrž nepřeplňujte.**
4. Otřete veškeré rozlité palivo, aby nevznikl požár.

Kontrola hladiny chladicí kapaliny

Servisní interval: Při každém použití nebo denně

Objem chladicí soustavy: 3,7 l.

Chladicí systém je naplněn roztokem vody a trvalé nemrznoucí směsi etylenglykolu v poměru 50/50.

1. Zaparkujte vozidlo na rovné ploše.

⚠ VÝSTRAHA

Pokud motor běžel, může natlakovaná horká chladicí kapalina uniknout a způsobit popáleniny.

- **Neotevírejte uzávěr chladiče při běžícím motoru.**
- **Vyčkejte alespoň 15 minut, až motor vychladne, případně počkejte, až bude uzávěr chladiče dostatečně studený, abyste se jej mohli bezpečně dotknout.**
- **Při otevírání uzávěru chladiče použijte hadr a uzávěr otevírejte pomalu, aby mohla uniknout pára.**

2. Zkontrolujte hladinu chladicí kapaliny na boční straně rezervní nádrže (Obrázek 19). Je-li motor studený, musí hladina chladicí kapaliny dosahovat k rysce označující hladinu kapaliny za studena.

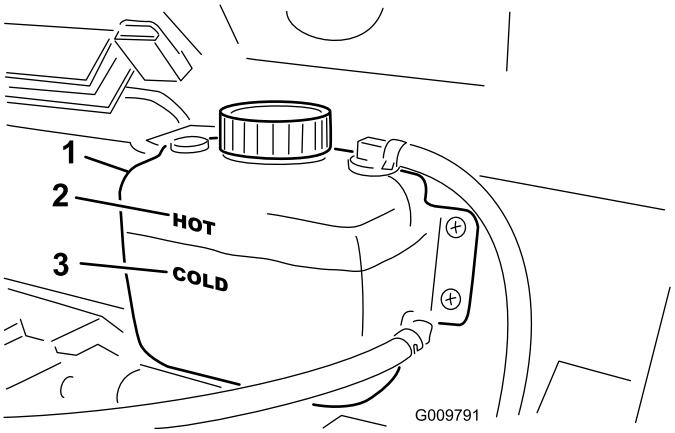

Obrázek 19

1. Rezervní nádrž
2. Ryska označující hladinu kapaliny po zahřátí (Hot)
3. Ryska označující hladinu kapaliny za studena (Cold)

3. Pokud je hladina chladicí kapaliny nízká, sejměte uzávěr rezervní nádrže a doplňte směs vody a celoroční etylenglykolové nemrznoucí kapaliny v poměru 50/50. **Nádrž nepřeplňujte.**
4. Nasaďte uzávěr rezervní nádrže.

Kontrola hladiny hydraulické kapaliny v převodovce s rozvodovkou

Servisní interval: Při každém použití nebo denně

Nádrž převodovky s rozvodovkou je naplněna kapalinou Dexron III ATF. Hladinu kapaliny zkontrolujte před prvním spuštěním motoru a potom po každých 8 hodinách provozu nebo denně. Objem soustavy je .

Objem nádrže převodovky s rozvodovkou: 7 l.

1. Zaparkujte vozidlo na rovné ploše.
2. Očistěte prostor kolem měrky (Obrázek 20).

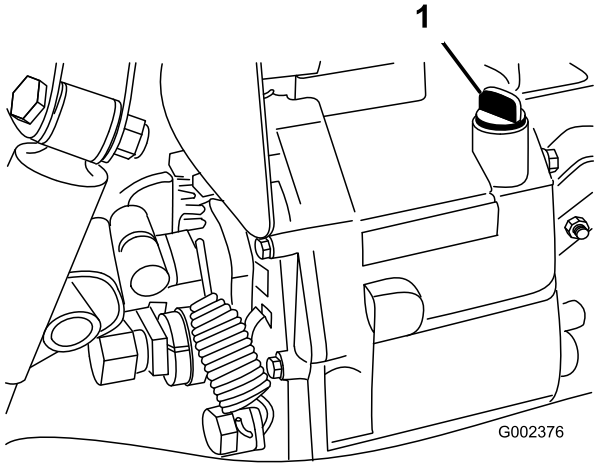

Obrázek 20

1. Měrka

3. Vyšroubujte měrku z horní části skříně převodovky s rozvodovkou a otřete ji čistým hadrem.
4. Zašroubujte měrku do skříně převodovky s rozvodovkou a ujistěte se, že je zcela usazena.
5. Vyšroubujte měrku a zkontrolujte hladinu kapaliny.

   Hladina kapaliny musí dosahovat k hornímu okraji ploché části měrky.
6. Je-li hladina nízká, doplňte kapalinu tak, aby hladina dosáhla odpovídající úrovně.

Kontrola hladiny kapaliny v hydraulické soustavě s vysokým průtokem (jen modely TC)

Servisní interval: Při každém použití nebo denně

Nádrž hydraulické soustavy s vysokým průtokem je naplněna přibližně 15 l velmi kvalitní hydraulické kapaliny. **Zkontrolujte hladinu hydraulické kapaliny před prvním spuštěním motoru a poté každý den.**

1. Očistěte oblast okolo plnicího hrdla a uzávěru hydraulické nádrže (Obrázek 21). Demontujte uzávěr z plnicího hrdla.

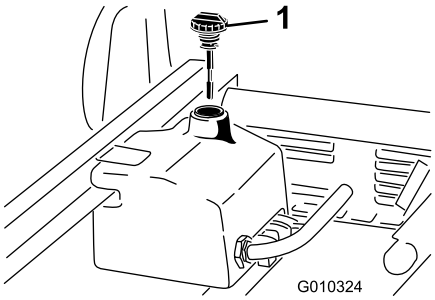

Obrázek 21

1. Uzávěr

2. Vytáhněte měrku (Obrázek 21) z plnicího hrdla a otřete ji čistým hadrem. Zasuňte měrku do plnicího hrdla, vytáhněte ji a zkontrolujte hladinu kapaliny. Hladina kapaliny musí být mezi značkami na měrce.
3. Pokud je hladina nízká, doplňte odpovídající kapalinu tak, aby se hladina zvedla k horní značce. Viz část Výměna kapaliny v hydraulické soustavě s vysokým průtokem.
4. Zasuňte měrku a uzávěr osaďte zpět na plnicí hrdlo.
5. Spusťte motor a zapněte přídavné zařízení. Ponechejte je v chodu asi dvě minuty, dokud není soustava odvzdušněna. Vypněte motor a přídavné zařízení a zkontrolujte, zda kapalina neuniká.

Důležité: Před uvedením hydraulické soustavy s vysokým průtokem do provozu musí být vozidlo v chodu.

⚠ DŮLEŽITÉ UPOZORNĚNÍ

Hydraulická pod tlakem unikající kapalina může proniknout kůží, a způsobit tak poranění.

- **Před natlakováním hydraulické soustavy zkontrolujte bezvadný stav všech hydraulických hadic a potrubí a utažení všech hydraulických spojek a přípojek.**
- **Mějte tělo a ruce v dostatečné vzdálenosti od malých prasklin nebo trysek, ze kterých pod vysokým tlakem uniká hydraulická kapalina.**
- **K nalezení úniků hydraulické kapaliny použijte karton nebo papír.**
- **Před prováděním jakékoli práce na hydraulické soustavě bezpečně uvolněte tlak v této soustavě.**
- **Pokud kapalina pronikne kůží, vyhledejte okamžitě lékařskou pomoc.**

Kontrola hladiny oleje v předním diferenciálu (jen vozidla s pohonem čtyř kol)

Servisní interval: Po každých 100 hodinách provozu/Každý měsíc (podle toho, co nastane dříve)

Diferenciál je naplněný hydraulickým olejem Mobil 424.

1. Zaparkujte vozidlo na rovné ploše.
2. Očistěte prostor kolem zátky plnicího/kontrolního otvoru na boční straně diferenciálu (Obrázek 22).

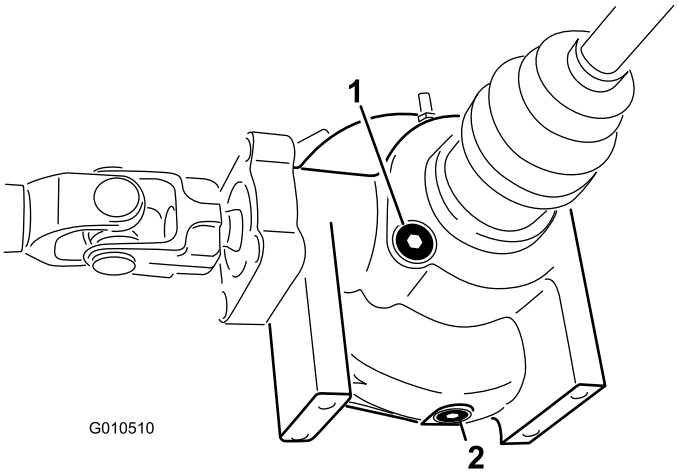

Obrázek 22

1. Zátka plnicího/kontrolního otvoru
2. Zátka vypouštěcího otvoru

3. Vyjměte zátku plnicího/kontrolního otvoru a zkontrolujte hladinu oleje. Hladina musí dosahovat k otvoru. Je-li hladina nízká, doplňte hydraulický olej Mobil 424.
4. Osaďte zpět zátku plnicího/kontrolního otvoru.

Kontrola utažení matic kol

Servisní interval: Po prvních 2 hodinách

Po prvních 10 hodinách

Po každých 200 hodinách provozu

⚠ DŮLEŽITÉ UPOZORNĚNÍ

Pokud nejsou matice kol utaženy správným momentem, hrozí nebezpečí poruchy nebo uvolnění kola a možného zranění.

Matice předních a zadních kol utáhněte momentem 109–122 Nm po 1 až 4 hodinách provozu, a poté znovu po 10 hodinách provozu. Poté je utáhněte vždy po 200 hodinách provozu.

Kontrola tlaku v pneumatikách

Servisní interval: Při každém použití nebo denně

Maximální tlak v předních pneumatikách je 220 kPa a v zadních pneumatikách 124 kPa.

Tlak v pneumatikách kontrolujte často, abyste předešli nesprávnému nahuštění. Jestliže v pneumatikách není správný tlak, dochází k jejich předčasnému opotřebení.

Na Obrázek 23 je příklad opotřebení pneumatiky v důsledku podhuštění.

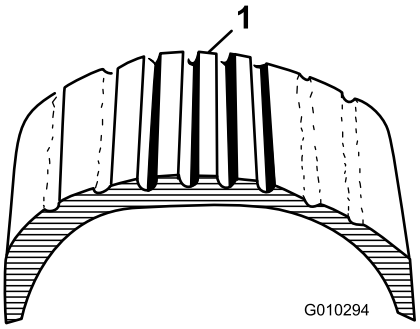

Obrázek 23

1. Podhuštěná pneumatika

Na Obrázek 24 je příklad opotřebení pneumatiky v důsledku přehuštění.

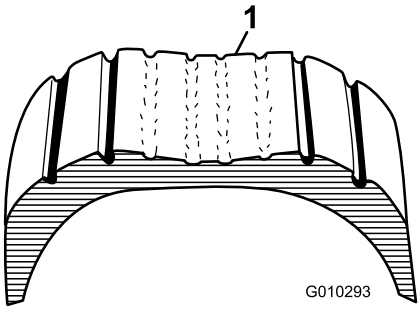

Obrázek 24

1. Přehuštěná pneumatika

Kontrola brzdové kapaliny

Servisní interval: Při každém použití nebo denně—Zkontrolujte hladinu brzdové kapaliny.

Po každých 1000 hodinách provozu/Každé 2 roky (podle toho, co nastane dříve)—Vyměňte brzdovou kapalinu.

Nádrž brzdové kapaliny je z výroby naplněna brzdovou kapalinou DOT 3. Hladinu kapaliny zkontrolujte před prvním spuštěním motoru a potom po každých 8 hodinách provozu nebo denně.

Nádrž brzdové kapaliny se nachází pod přístrojovou deskou.

1. Zaparkujte vozidlo na rovné ploše.
2. Hladina kapaliny musí dosahovat k rysce horní meze na nádrži (Obrázek 27).

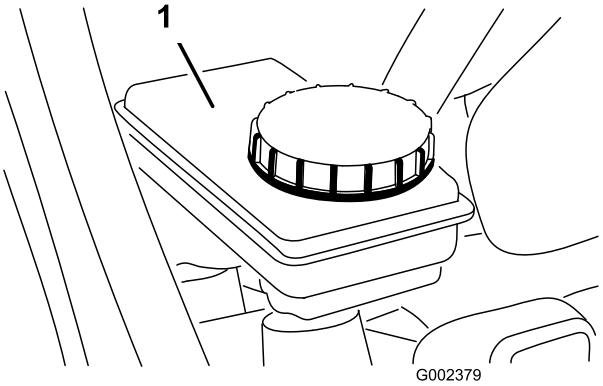

Obrázek 25

1. Nádrž brzdové kapaliny

3. Je-li hladina kapaliny nízko, očistěte prostor kolem uzávěru nádrže, sejměte uzávěr a nádrž doplňte kapalinou do odpovídající výšky. **Nádrž nepřeplňujte.**

Poznámka: K nádrži získáte přístup z přední strany vozidla po demontáži kapoty (Obrázek 26).

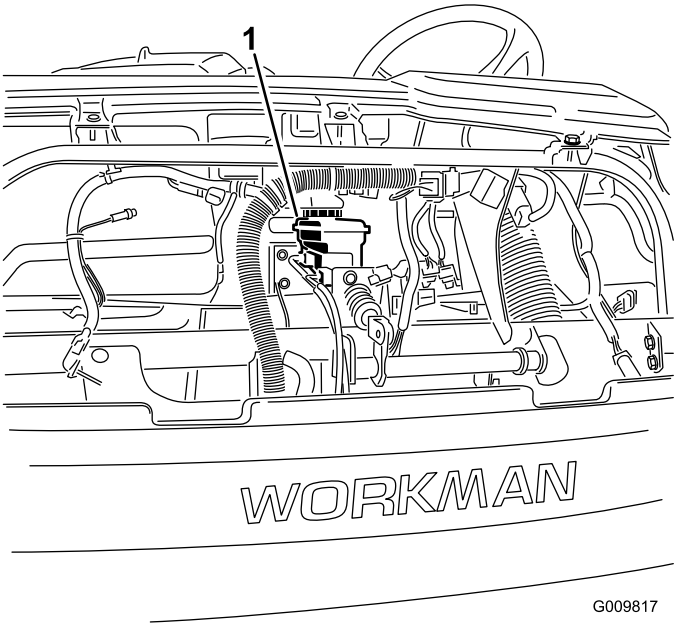

Obrázek 26

1. Nádrž brzdové kapaliny

Kontroly před uvedením do provozu

Na bezpečný provoz je třeba dbát, ještě než vyjedete s vozidlem ke každodenní práci. Vždy je nutné provádět níže uvedené kontrolní úkony:

- Zkontrolujte tlak vzduchu v pneumatikách.

  Poznámka: Pneumatiky vozidla se liší od pneumatik osobních vozidel. Jsou huštěny na nižší tlak, aby nedocházelo ke zhutnění půdy a poškození trávníku.
- Zkontrolujte hladinu všech kapalin a podle potřeby doplňte odpovídající množství kapalin určených společností Toro.
- Zkontrolujte přední stranu chladiče. Odstraňte všechny nečistoty a očistěte mřížku chladiče.
- Zkontrolujte činnost brzdového pedálu.
- Zkontrolujte správnou funkci světel a klaksonu.
- Otočením volantu doleva a doprava zkontrolujte odezvu řízení.
- Vypněte motor a počkejte, až se pohyblivé součásti zastaví. Poté zkontrolujte, zda neuniká olej, zda nejsou některé součásti uvolněné či zda nejsou patrné jiné zjevné závady.

Najdete-li některé výše uvedené závady, uvědomte mechanika nebo svého nadřízeného dříve, než s vozidlem vyjedete. Váš nadřízený může požadovat, abyste denně kontrolovali další položky. Proto se zeptejte, jaké jsou vaše povinnosti.

Spuštění motoru

1. Sedněte si na místo řidiče a zatáhněte parkovací brzdu.
2. Odpojte vývodovou hřídel PTO a hydraulickou soustavu s vysokým průtokem (je-li instalována) a posuňte páčku škrticí klapky (je-li instalována) do polohy Vypnuto.
3. Přesuňte řadicí páku do neutrální polohy a sešlápněte spojkový pedál.
4. Ujistěte se, že páka hydraulického zdvihu je ve střední poloze.
5. Nohu opřete mimo akcelerační pedál.
6. Otočte spínač zapalování do polohy Zapnuto. Jakmile kontrola žhavení zhasne, motor je připravený ke spuštění.
7. Otočte klíčem spínače zapalování do polohy Start. Po spuštění motoru klíč ihned uvolněte. Ten se automaticky vrátí do polohy pro chod.

Poznámka: Jakmile se spínač zapalování vrátí do polohy chodu, kontrolka žhavení se rozsvítí na dalších 15 sekund.

Poznámka: Neprotáčejte motor spouštěče déle než 10 sekund v jednom cyklu, mohli byste ho poškodit. Jestliže motor nenastartuje během 10 sekund, otočte klíčem do polohy Vypnuto. Zkontrolujte ovládací prvky a postup při spouštění motoru, počkejte dalších 10 sekund a pokuste se znovu nastartovat.

Řízení vozidla

1. Parkovací brzdu uvolněte.
2. Sešlápněte spojkový pedál na doraz.
3. Zařaďte první rychlostní stupeň.
4. Plynule uvolňujte spojkový pedál a současně sešlapujte akcelerační pedál.
5. Jakmile vozidlo jede dostatečně rychle, uvolněte akcelerační pedál, sešlápněte spojkový pedál na doraz, zařaďte další rychlostní stupeň, uvolňujte spojkový pedál a současně sešlapujte akcelerační pedál. Postup opakujte, až dosáhnete požadované rychlosti.

   Důležité: Před zařazením zpětného chodu při jízdě vpřed a rychlostního stupně vpřed při jízdě vzad vždy vozidlo nejdříve zastavte.

   Poznámka: Nenechávejte motor dlouho běžet na volnoběžné otáčky.

   K určení pojezdové rychlosti vozidla při 3 600 ot./min používejte následující tabulku.

Rychlostní stupeň	Rozsah	Převodový poměr	Rychlost (mph)	Rychlost (km/h)
1	L (nízké otáčky)	82.83 : 1	2.9	4.7
2	L (nízké otáčky)	54.52 : 1	4.5	7.2
3	L (nízké otáčky)	31.56 : 1	7.7	12.5
1	H (vysoké otáčky)	32.31 : 1	7.6	12.2
2	H (vysoké otáčky)	21.27 : 1	11.5	18.5
3	H (vysoké otáčky)	12.31 : 1	19.8	31.9
R (zpětný chod)	L (nízké otáčky)	86.94 : 1	2.8	4.5
R (zpětný chod)	H (vysoké otáčky)	33.91 : 1	7.1	11.6

Důležité: **Neuvádějte vozidlo do provozu tlačením nebo tažením. Důsledkem může být poškození hnacího ústrojí.**

Zastavení vozidla

Chcete-li vozidlo zastavit, uvolněte akcelerační pedál, sešlápněte spojkový pedál a poté brzdový pedál.

Vypnutí motoru

Chcete-li vypnout motor, otočte klíčem spínače zapalování do polohy Vypnuto a zatáhněte parkovací brzdu. Vytáhněte klíč ze spínače zapalování, aby nedošlo k náhodnému nastartování.

Zajíždění nového vozidla

Vaše vozidlo Workman je připraveno k práci. V zájmu dosažení odpovídajícího výkonu a dlouhé životnosti vozidla dodržujte během prvních 100 provozních hodin níže uvedené pokyny.

- Pravidelně kontrolujte hladinu kapalin a motorového oleje a dávejte pozor na příznaky přehřívání jakýchkoliv součástí vozidla.
- Po spuštění studeného motoru počkejte asi 15 sekund, až se motor zahřeje, a teprve potom zařaďte rychlostní stupeň.
- Motor neuvádějte do vysokých otáček.
- K zajištění optimální funkčnosti brzd je nutné je před použitím vyhladit (zaběhnout). Chcete-li brzdy vyhladit, rozjeďte vozidlo plnou rychlostí a zastavte ho sešlápnutím brzdového pedálu, aniž by došlo k zablokování kol. Tento postup opakujte 10krát, přičemž po každém zastavení minutu počkejte, aby se brzdy nepřehřály. Tento postup je nejúčinnější, je-li vozidlo zatíženo nákladem o hmotnosti 454 kg.
- Během jízdy měňte rychlost vozidla. Vyvarujte se příliš dlouhého chodu motoru naprázdno. Vyvarujte se rychlých startů a náhlých zastavení.
- Zajíždění motorového oleje není nutné. Originální motorový olej je stejného typu jako olej určený pro pravidelnou výměnu.
- Zvláštní kontroly při nízkém počtu provozních hodin najdete v kapitole Údržba.

Kontrola blokovacího systému

Servisní interval: Při každém použití nebo denně

Blokovací systém zabrání protáčení motoru nebo jeho spuštění bez sešlápnutí spojkového pedálu.

⚠ VÝSTRAHA

Jsou-li ochranné spínače odpojené nebo poškozené, vozidlo se může za provozu chovat neočekávaně a způsobit zranění.

- **S ochrannými spínači nemanipulujte.**
- **Denně funkci ochranných spínačů kontrolujte a každý poškozený spínač před použitím vozidla vyměňte.**

Poznámka: Postup při kontrole blokovacího systému přídavného zařízení najdete v *provozní příručce k přídavnému zařízení.*

Kontrola ochranného spínače spojky

1. Sedněte si na místo řidiče a zatáhněte parkovací brzdu. Přesuňte řadicí páku do neutrální polohy.

   Poznámka: Motor nelze protáčet, je-li páka hydraulického zdvihu zajištěna v poloze pro směr vpřed.

2. Nesešlapujte spojkový pedál a otočte klíčem spínače zapalování ve směru hodinových ručiček do polohy Start.

   Pokud se motor protáčí nebo startuje, došlo k poruše v bezpečnostním blokovacím systému. Tuto poruchu je třeba před zahájením provozu vozidla odstranit.

Kontrola ochranného spínače páky hydraulického zdvihu

1. Sedněte si na místo řidiče a zatáhněte parkovací brzdu. Přesuňte řadicí páku do neutrální polohy. Páka hydraulického zdvihu musí být ve střední poloze.
2. Sešlápněte spojkový pedál.
3. Posuňte páku hydraulického zdvihu dopředu a otočte klíčem spínače zapalování ve směru hodinových ručiček do polohy Start.

   Pokud se motor protáčí nebo startuje, došlo k poruše v bezpečnostním blokovacím systému. Tuto poruchu je třeba před zahájením provozu odstranit.

Provozní vlastnosti

Vozidlo je konstruováno se zaměřením na bezpečnost. Čtyři kola zvyšují jeho stabilitu. Je vybaveno známými automobilovými ovládacími prvky, např. volantem, brzdovým, spojkovým a akceleračním pedálem a řadicí pákou. Je však důležité mít vždy na paměti, že toto

vozidlo není osobní automobil. Jedná se o pracovní vozidlo určené pouze k použití v terénu.

⚠ DŮLEŽITÉ UPOZORNĚNÍ

Workman je vozidlo pohybující se jen mimo pozemní komunikace. Není konstruováno, vybaveno ani vyrobeno pro použití na místních komunikacích, silnicích a dálnicích.

Vozidlo je vybaveno speciálními pneumatikami, nízkými převodovými poměry, uzávěrkou diferenciálu a dalšími prvky, které mu propůjčují vynikající tažnou sílu. Tyto prvky zvyšují všestrannost vozidla, mohou však zároveň zapříčinit pro vás nebezpečné situace. Nesmíte zapomínat, že se nejedná o rekreační vozidlo ani vozidlo do každého terénu, a že zcela jistě není určeno pro akrobatickou jízdu nebo zábavné projížďky. Jde o pracovní vozidlo, nikoliv vozidlo pro zábavu. Děti nesmějí toto vozidlo řídit. Toto vozidlo smí řídit jen osoba vlastnící řidičský průkaz.

Řidič a spolujezdec si vždy musí zapnout bezpečnostní pás.

Nemáte-li s řízením tohoto vozidla zkušenosti, učte se ho řídit na bezpečném místě v nepřítomnosti jiných osob. Musíte se seznámit se všemi ovládacími prvky vozidla, zejména s těmi, které se používají k brzdění, řízení a řazení rychlostních stupňů. Seznamte se s ovládáním vozidla na různých površích. Vaše schopnost řídit vozidlo se bude praxí zdokonalovat, ale stejně jako v případě řízení jakéhokoli jiného vozidla je třeba při nácviku postupovat s rozmyslem a opatrně. Musíte vědět, jak v nouzové situaci rychle zastavit. Potřebujete-li pomoc, požádejte o radu svého nadřízeného.

K nehodám dochází z mnoha příčin. Některé z nejdůležitějších však můžete ovlivnit. Některé způsoby chování, např. příliš rychlá jízda za daných podmínek, náhlé brzdění, ostré zatáčení a jejich kombinace, jsou častou příčinou nehod.

Jednou z hlavních příčin nehod je únava. Občas přerušte práci a odpočiňte si. Je velmi důležité, abyste vždy byli ve střehu.

Vozidlo ani jiné zařízení nikdy nepoužívejte, jste-li pod vlivem alkoholu nebo omamných látek. Ospalost mohou vyvolat i předepsané léky a léky na nachlazení. Máte-li pochybnosti o určitém léku, přečtete si příbalový leták nebo se poraďte s lékařem, případně s lékárníkem.

Jedním z nejdůležitějších pravidel, které je třeba dodržovat, je jezdit pomaleji v neznámých místech. Je překvapující, jak velkou škodu a vážné úrazy mohou způsobit obyčejné překážky. Větve stromů, ploty, dráty, jiná vozidla, pařezy, příkopy, písečné bunkry, vodní toky a další překážky, nacházející se ve většině parků a na většině golfových hřišť, mohou být pro řidiče a spolujezdce nebezpečné.

Nejezděte za tmy, zvláště ne v neznámých místech. Jestliže musíte jet za tmy, jeďte opatrně, zapněte světlomety, případně zvažte montáž přídavného osvětlení.

Spolujezdci

Kdykoliv vezete spolujezdce, ujistěte se, že má zapnutý bezpečnostní pás a že se pevně drží. Jeďte pomaleji a zatáčejte mírněji, protože spolujezdec neví, co uděláte v následujícím okamžiku, a nemusí být připravený na zatáčky, zastavení, zrychlení nebo hrboly.

Vy a váš spolujezdec musíte vždy sedět a mít horní a dolní končetiny uvnitř vozidla. Řidič musí mít obě ruce na volantu, kdykoliv je to možné, a spolujezdec musí používat namontovaná držadla (Obrázek 27 a Obrázek 28).

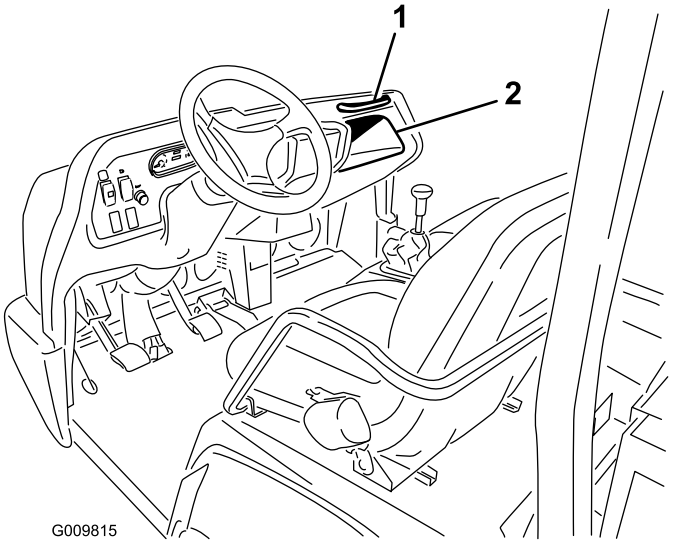

Obrázek 27

1. Držadlo pro spolujezdce
2. Příruční schránka

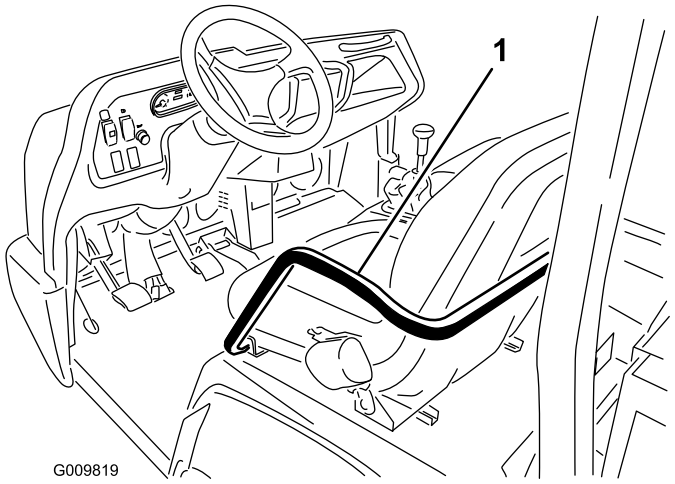

Obrázek 28

1. Držadlo a kyčelní opěra

Spolujezdce nikdy nepřevážejte na korbě ani na přídavném zařízení. Vozidlo je určeno pro řidiče a jen jednoho spolujezdce – ne více.

Rychlost

Rychlost je jednou z nejdůležitějších proměnných vedoucích k nehodě. Příliš rychlá jízda, jež neodpovídá daným podmínkám, může zapříčinit ztrátu kontroly nad vozidlem a následnou nehodu. Rychlost muže také zhoršit následky jinak méně závažné nehody. Čelní náraz do stromu při nízké rychlosti může přivodit zranění a škodu, ale náraz do stromu ve vysoké rychlosti může zničit vozidlo a zabít vás i spolujezdce.

Nikdy nejezděte rychlostí, která neodpovídá existujícím podmínkám. Nejste-li si jistí, jak rychle máte jet, zpomalte.

Při používání těžkých přídavných zařízení o hmotnosti nad 454 kg, jako jsou postřikovače, upravovače povrchu nebo rozmetače apod., snižte provozní rychlost přesunutím blokovacího spínače třetího rychlostního stupně v rozsahu vysokých otáček do polohy Pomalu.

Zatáčení

Zatáčení je další důležitou proměnnou, která je příčinou nehod. Příliš ostré zatáčení za daných podmínek může způsobit ztrátu trakce a smyk, nebo dokonce převrácení.

Vlhké, písečné a kluzké povrchy činí zatáčení obtížnějším a riskantnějším. Čím rychleji jedete, tím je tato situace horší, proto před zatáčením zpomalte.

Během ostré zatáčky při vysoké rychlosti se vnitřní zadní kolo může zvednout ze země. Nejedná se o konstrukční vadu. Tato situace nastává u většiny čtyřkolových vozidel včetně osobních vozů. Pokud k tomu dojde, zatáčíte příliš ostře vzhledem k rychlosti jízdy. **Zpomalte!**

Brzdění

Podle osvědčeného postupu je ideální v blízkosti překážky zpomalit. Tím získáte čas navíc, takže můžete zastavit nebo se otočit zpět. Náraz do překážky může poškodit vozidlo a jeho obsah. Může také dojít ke zranění vašemu a vašeho spolujezdce. Celková hmotnost vozidla má podstatný vliv na vaši schopnost zastavit a/nebo zatočit. Těžší náklad a těžší přídavné zařízení znesnadňují zastavení a otáčení vozidla. Čím je náklad těžší, tím déle zastavení trvá.

Brzdné vlastnosti se změní rovněž v případě, je-li vozidlo bez korby nebo přídavného zařízení. Při rychlém zastavení se mohou zadní kola zablokovat dříve než přední kola, což může nepříznivě ovlivnit ovládání vozidla. Není-li namontována korba nebo přídavné zařízení, je vhodné snížit rychlost vozidla.

Trávník a dlažba kloužou více, jsou-li mokré. Brzdná dráha na mokrém povrchu je 2–4krát delší než na suchém povrchu.

Jestliže projedete stojatou vodou dostatečně hlubokou na to, aby brzdy navlhly, brzdy nebudou funkční, dokud nevyschnou. Po projetí vodou zabrzděte, čímž ověříte správnou funkci brzd. Nejsou-li brzdy funkční, jeďte pomalu na první rychlostní stupeň, přičemž lehce sešlapujte brzdový pedál. Tím brzdy vysušíte.

Chcete-li brzdit na zledovatělém nebo kluzkém povrchu (mokrá tráva) nebo během jízdy dolů svahem, nezařazujte nižší rychlostní stupeň, protože brzdění motorem může zapříčinit smyk a ztrátu kontroly nad vozidlem. Před jízdou dolů svahem zařaďte nižší rychlostní stupeň.

Převrácení

Vozidlo je vybaveno ochranným obloukem, kyčelními opěrami, bezpečnostními pásy a držadlem. Systém ROPS (Systém ochrany proti převrácení), použitý na vozidle, snižuje riziko vážného nebo smrtelného úrazu v důsledku nepravděpodobného převrácení, není však schopen ochránit řidiče před případným zraněním.

Poškozený systém ROPS vyměňte. Neopravujte ho a neprovádějte na něm úpravy. Každou změnu systému ROPS musí schválit výrobce.

Nejlépe zabráníte nehodám užitkových vozidel tak, že budete průběžně dohlížet na řidiče a školit je a věnovat trvalou pozornost místům, kde je vozidlo v provozu.

Aby řidič předešel vážnému úrazu nebo usmrcení sebe či jiných osob, je nejlepší se naučit užitkové vozidlo správně obsluhovat, být neustále ve střehu a vyvarovat se činností a podmínek, za kterých dochází k nehodám. V případě převrácení bude riziko vážného úrazu nebo usmrcení nižší, jestliže řidič použije systém ROPS a bezpečnostní pásy a bude dodržovat příslušné pokyny.

Jízda na svahu

⚠ DŮLEŽITÉ UPOZORNĚNÍ

Převrácení nebo valení vozidla po svahu může zapříčinit vážný úraz.

- **S vozidlem nejezděte na strmých svazích.**
- **Jestliže motor v kopci přestane pracovat nebo se vozidlo přestane pohybovat dopředu, nikdy se nesnažte vozidlo otočit.**
- **Vždy couvejte přímo dolů z kopce se zařazeným zpětným chodem.**
- **Nikdy necouvejte s vyřazenou rychlostí nebo se sešlápnutým spojkovým pedálem za pouhého použití brzd.**
- **Nikdy nejezděte napříč prudkým svahem, vždy jeďte přímo nahoru nebo dolů.**
- **Na svahu se neotáčejte.**
- **Nepouštějte spojku“ a nedupejte“ na brzdy. Náhlá změna rychlosti může být příčinou převrácení.**

Na svazích buďte mimořádně opatrní. Nikdy nejezděte na extrémně prudkém svahu. Zastavení vozidla při jízdě dolů po svahu trvá déle než na rovině. Zatáčení během jízdy svahem nahoru nebo dolů je nebezpečnější než zatáčení na rovině. Zvláště nebezpečné je zatáčení během jízdy svahem dolů, zejména při použití brzd, a zatáčení nahoru do kopce během křižování svahu. I při nízké rychlosti a bez zatížení je převrácení pravděpodobnější, pokud zatáčíte na svahu.

Před jízdou nahoru nebo dolů svahem zpomalte a zařaďte nižší rychlostní stupeň. Jestliže se na svahu musíte otočit, otáčejte se co nejpomaleji a nejopatrněji. Na svahu nikdy nezatáčejte ostře ani rychle.

Jestliže při jízdě do prudkého svahu přestane pracovat motor nebo přestanete postupovat vpřed, rychle zabrzděte, vyřaďte rychlostní stupeň, znovu spusťte motor a zařaďte zpětný chod. Při volnoběžných otáčkách bude jízdní odpor motoru a převodovky s rozvodovkou pomáhat brzdám při ovládání vozidla na svahu, což vám pomůže bezpečněji sjet dolů svahem.

Snižte hmotnost nákladu, je-li svah prudký nebo jedná-li se o náklad s vysoko položeným těžištěm. Nezapomeňte náklad upevnit, aby se neposouval.

Poznámka: Vozidlo se vyznačuje vynikající stoupavostí. Uzávěrka diferenciálu tuto schopnost ještě zvyšuje. Trakci během stoupání do kopce lze zvýšit rovněž vyšším zatížením zadní části vozidla jedním z níže uvedených způsobů:

- Přidání nákladu na korbu a jeho řádné upevnění.
- Montáž závaží na zadní kola.
- Naplnění zadních pneumatik kapalinou (chlorid vápenatý).
- Trakce se zvýší, není-li přední sedadlo spolujezdce obsazeno.

Nakládání a vykládání

Hmotnost a umístění nákladu a spolujezdce mohou změnit těžiště vozidla a způsob jeho ovládání. Aby nedošlo ke ztrátě kontroly a následnému úrazu, dodržujte níže uvedené pokyny.

Nevozte náklad těžší, než je maximální nosnost uvedená na příslušném štítku na vozidle.

⚠ DŮLEŽITÉ UPOZORNĚNÍ

Korba se spouští při každém zatlačení na páku vyklápění, i když je motor vypnutý. Vypnutí motoru *nezabrání* spuštění korby. Na vysunutý válec zdvihu vždy umístěte bezpečnostní podpěru, která podrží korbu nahoře, jestliže se ji nechystáte spustit okamžitě.

K vozidlu je k dispozici několik kombinací provedení korby, plošin a přídavných zařízení. Tato zařízení lze použít v různých kombinacích zajišťujících maximální nosnost a všestrannost použití. Korba v plné velikosti je 140 cm široká, 165 cm dlouhá a uveze rovnoměrně rozložený náklad o hmotnosti až 1 360 kg.

S ohledem na rozložení je každý náklad jiný. Písek se rozprostře rovnoměrně a do poměrně nízké vrstvy. Další materiály, například cihly, hnojivo nebo řezivo pro zahradní úpravy, se na korbě vrší do větší výšky.

Výška a hmotnost nákladu značně ovlivňují riziko převrácení. Čím je náklad vyšší, tím je pravděpodobnější, že se vozidlo převrátí. Je možné, že zjistíte, že náklad o hmotnosti 1 360 kg je příliš vysoký na to, aby byl provoz vozidla bezpečný. Snížení celkové hmotnosti je jedním z opatření, jímž lze snížit riziko

převrácení. Rozložení nákladu tak, aby byl co nejnižší, je dalším opatřením, které riziko převrácení sníží.

Je-li náklad umístěný blíže k některé straně, vozidlo bude mnohem náchylnější k převrácení na příslušnou stranu. To platí zejména během zatáčení, kdy se náklad nachází vně zatáčky.

Těžký náklad nikdy neumísťujte za zadní nápravu. Je-li náklad tak daleko vzadu, že se nachází za zadní nápravou, sníží se zatížení předních kol a tím i trakce při řízení. Je-li náklad zcela vzadu, přední kola se mohou při jízdě přes nerovnosti a do svahu dokonce zvednout ze země. Výsledkem je ztráta ovládání a případné převrácení vozidla.

Všeobecně se doporučuje rozmístit hmotnost nákladu rovnoměrně zepředu dozadu a do stran.

Náklad se může posunut, není-li zajištěný nebo převážíte-li kapalinu ve velké nádrži, jako v případě postřikovače. K posunutí dochází nejčastěji během zatáčení, při jízdě nahoru nebo dolů po svahu, náhlé změně rychlostního stupně nebo jízdě po nerovném povrchu. Posunutí nákladu může zapříčinit převrácení vozidla. Náklad vždy upevněte tak, aby se nemohl pohnout. Náklad nikdy nevyklápějte, stojí-li vozidlo bokem ke svahu.

Těžký náklad prodlužuje brzdnou dráhu a snižuje schopnost rychle zatočit, aniž by se vozidlo převrátilo.

Zadní nákladový prostor je určený jen k převážení nákladu, nikoli k přepravě osob.

Použití uzávěrky diferenciálu

Uzávěrka diferenciálu zvyšuje trakci vozidla uzamčením zadních kol, takže žádné kolo se nebude protáčet. To může pomoci při převážení těžkého nákladu po mokrém trávníku nebo kluzkém povrchu a při jízdě do svahu nebo v písečném terénu. Je však nutné si pamatovat, že použití této mimořádné trakce je časově omezeno. Její použití nenahrazuje bezpečnou obsluhu, o které bylo pojednáno v souvislosti s jízdou na prudkém svahu a převážením těžkého nákladu.

Uzávěrka diferenciálu zajišťuje stejné otáčky zadních kol. Použití uzávěrky diferenciálu poněkud omezuje schopnost ostře zatáčet a může zapříčinit vydření trávníku. Uzávěrku diferenciálu používejte, jen je-li to nutné, při nízké rychlosti a jen při zařazeném prvním nebo druhém rychlostním stupni.

⚠ DŮLEŽITÉ UPOZORNĚNÍ

Převrácení nebo valení vozidla po svahu může zapříčinit vážný úraz.

- **Mimořádná trakce, jíž lze dosáhnout pomocí uzávěrky diferenciálu, může vést k nebezpečným situacím, jakou je stoupání do svahu, který je příliš strmý pro otočení. Při používání uzávěrky diferenciálu buďte obzvláště opatrní, zejména na strmých svazích.**
- **Je-li uzávěrka diferenciálu zapnutá během ostrého zatáčení při vyšší rychlosti a vnitřní zadní kolo se zvedne ze země, může dojít ke ztrátě kontroly a k následnému smyku. Uzávěrku diferenciálu používejte jen při nižší rychlosti.**

Pohon čtyř kol (jen modely s pohonem čtyř kol)

Funkce pohonu čtyř kol u tohoto vozidla nevyžaduje zásah řidiče. Pohon předních kol není zapnut (přední kola nejsou poháněna), dokud zadní kola nezačnou ztrácet trakci. Obousměrná spojka snímá protáčení zadních kol, zapíná pohon předních kol a přenáší výkon na přední kola. Systém pohonu čtyř kol pokračuje v přenášení výkonu na přední kola, dokud trakce zadních kol nepostačuje pro pohyb vozidla bez protáčení. Jakmile k tomu dojde, systém zastaví dodávku výkonu na přední kola a vozidlo lze ovládat podobně jako vozidlo s pohonem dvou kol. Systém pohonu čtyř kol pracuje při jízdě vpřed i vzad, nicméně při zatáčení se zadní kola budou před přivedením výkonu na přední kola o něco více protáčet.

⚠ DŮLEŽITÉ UPOZORNĚNÍ

Převrácení nebo valení vozidla po svahu může zapříčinit vážný úraz.

Mimořádná trakce, jíž lze dosáhnout pomocí funkce pohonu čtyř kol, může vést k nebezpečným situacím, jako je stoupání do svahu, který je příliš strmý pro otočení. Při ovládání vozidla postupujte opatrně, zejména na příkrém svahu.

Přeprava vozidla

K přepravě vozidla na velkou vzdálenost používejte přívěs. Vozidlo musí být k přívěsu upevněno. Upevňovací body najdete na Obrázek 29 a Obrázek 30.

Důležité: Přívěsy o hmotnosti převyšující 680 kg musí mít brzdy.

Poznámka: Vozidlo naložte na přívěs tak, aby jeho příď směřovala dopředu. Není-li to možné, připevněte kapotu vozidla pásem k rámu nebo kapotu demontujte a přepravujte ji zajištěnou odděleně, protože by mohla během přepravy spadnout.

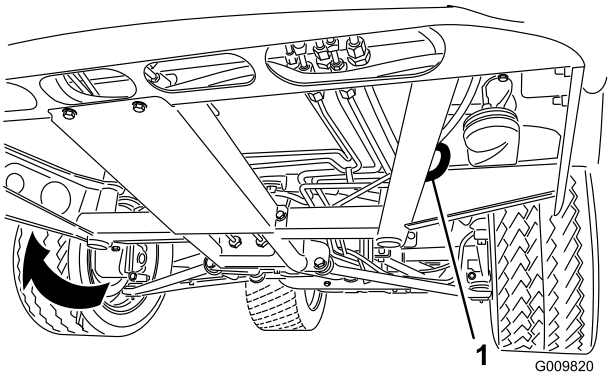

Obrázek 29

1. Závěsný otvor v rámu (na každé straně)

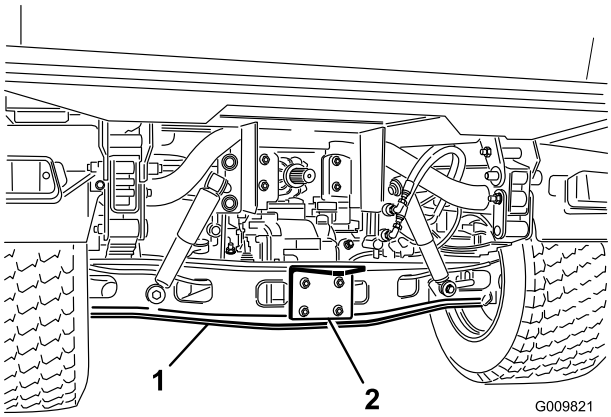

Obrázek 30

1. Náprava
2. Deska závěsu

Tažení vozidla

V nouzi lze vozidlo táhnout na krátkou vzdálenost. Společnost Toro však nedoporučuje tento postup jako standardní.

⚠ DŮLEŽITÉ UPOZORNĚNÍ

Tažení nadměrnou rychlostí může zapříčinit ztrátu ovladatelnosti. Při tažení vozidla nikdy nepřekračujte rychlost 8 km/h.

Tažení vozidla by měly provádět dvě osoby. Připevněte tažné lano k otvorům v nosníku předního rámu. Přesuňte řadicí páku do neutrální polohy a uvolněte parkovací brzdu. Pokud potřebujete vozidlo přepravit na větší vzdálenost, naložte ho na nákladní automobil nebo přívěs.

Poznámka: Řízení s posilovačem nebude funkční, takže ovládání vozidla bude obtížnější (je nutné vynaložit větší sílu).

Tažení přívěsu s vozidlem

Vozidlo Workman je schopno táhnout přívěs a přídavné zařízení o hmotnosti vyšší, než je hmotnost samotného vozidla.

Vozidlo Workman může být vybaveno několika typy tažného zařízení v závislosti na způsobu použití. Podrobnosti získáte u autorizovaného prodejce společnosti Toro.

Vozidlo Workman vybavené tažným zařízením přišroubovaným k rouře zadní nápravy může táhnout přívěs nebo přídavné zařízení o celkové hmotnosti až 1 587 kg. Hmotnost nákladu na přívěsu má vždy odpovídat 60 % hmotnosti nákladu před přívěsem. Tím se přenese přibližně 10 % celkové hmotnosti (max. 272 kg) na tažné zařízení vozidla.

Kdykoliv vozidlo Workman táhne přívěs o celkové hmotnosti vyšší než 680 kg, přívěs musí být vybaven brzdami.

Při dopravě nákladu nebo tažení přívěsu/přídavného zařízení vozidlo ani přívěs nepřetěžujte. Přetížení může být příčinou slabého výkonu nebo poškození brzd, nápravy, motoru, převodovky s rozvodovkou, řízení, zavěšení, konstrukce karoserie nebo pneumatik.

Důležité: Riziko poškození hnacího ústrojí snížíte volbou rozsahu nízkých otáček.

Při tažení pětikolového přídavného zařízení, např. provzdušňovače ferveje, vždy namontujte tyč s kolečkem (součást soupravy pátého kola), aby se přední kola nemohla zvednout nad zem při náhodném pohybu taženého přídavného zařízení.

Hydraulické ovládání

Hydraulické ovládání dodává hydraulický výkon z čerpadla ve vozidle, kdykoliv je motor v chodu. Výkon lze použít prostřednictvím rychlospojek na zádi vozidla.

Důležité: Jestliže několik vozidel používá stejné přídavné zařízení, hrozí nebezpečí křížového znečištění převodové kapaliny. Převodovou kapalinu měňte častěji.

Polohy ovládací páky

- Poloha Vypnuto

Jedná se o normální polohu řídicího ventilu, není-li v činnosti. V této poloze jsou pracovní otvory řídicího ventilu uzavřeny a každý náklad bude stabilizován pomocí zpětných ventilů v obou směrech.

- Poloha Zvedání (poloha rychlospojky A)

  V této poloze je zvedána korba nebo zadní přídavné zařízení, nebo je přiváděn tlak do rychlospojky A. Rovněž vratný olej může proudit z rychlospojky B zpět do ventilu a poté do nádrže. Jedná se o krátkodobou polohu. Je-li páka uvolněna, pružina ji vrátí do střední polohy.

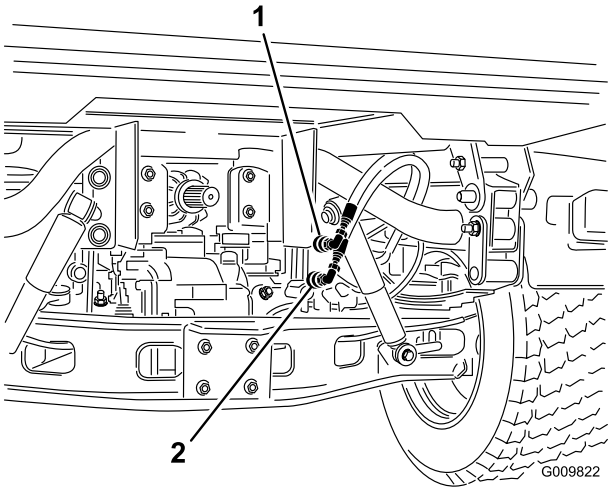

Obrázek 31

1. Poloha rychlospojky A
2. Poloha rychlospojky B

- Poloha Spouštění (poloha rychlospojky B)

  V této poloze je spouštěna korba nebo zadní přídavné zařízení nebo je přiváděn tlak do rychlospojky B. Rovněž vratný olej může proudit z rychlospojky A zpět do ventilu a poté do nádrže. Jedná se o krátkodobou polohu. Je-li páka uvolněna, pružina ji vrátí do střední polohy. Chvilkové přidržení a následné uvolnění ovládací páky v této poloze umožní průtok do rychlospojky B, což zajistí pokles výkonu na zadním závěsném zřízení. Po uvolnění udrží přítlak na závěsu.

  Důležité: Při použití s hydraulickým válcem vyvolá přidržení ovládací páky v poloze pro spouštění průtok oleje pojistným ventilem, což může poškodit hydraulickou soustavu.

- Poloha Zapnuto

  Tato poloha je podobná poloze Spouštění (poloha rychlospojky B). Rovněž zavádí olej do rychlospojky B, pokud páka není přidržována v této poloze aretační pákou na ovládacím panelu. To umožňuje nepřetržitý průtok oleje do zařízení, které používá hydraulický motor. Tato poloha smí být použita jen u přídavných zařízení s připojeným hydraulickým motorem.

Důležité: Při použití s hydraulickým válcem nebo bez příslušenství vyvolá poloha Zapnuto průtok oleje pojistným ventilem, což může poškodit hydraulickou soustavu. Tuto polohu používejte jen krátkodobě nebo s připojeným motorem.

Důležité: Po montáži přídavného zařízení zkontrolujte hladinu hydraulického oleje. Zkontrolujte činnost přídavného zařízení několikerým opakováním jeho pracovního cyklu, čímž odvzdušníte soustavu. Poté znovu zkontrolujte hladinu hydraulického oleje. Válec přídavného zařízení mírně ovlivní hladinu oleje v převodovce s rozvodovkou. Provozováním vozidla s nízkou hladinou oleje můžete poškodit čerpadlo, dálkově ovládanou hydrauliku, posilovač řízení a převodovku s rozvodovkou.

⚠ VÝSTRAHA

Hydraulická kapalina unikající pod vysokým tlakem má dostatečnou sílu na to, aby pronikla kůží a způsobila vážné zranění. Během připojování a odpojování hydraulických rychlospojek buďte opatrní. Vypněte motor, zatáhněte parkovací brzdu, spusťte přídavné zařízení a nastavte ventil dálkového ovládání hydraulického systému do plovoucí polohy s aretací, čímž před připojením/odpojením rychlospojek uvolníte hydraulický tlak.

Připojení rychlospojek

Důležité: Před připojením rychlospojky očistěte. Znečištěné rychlospojky mohou zanést nečistoty do hydraulické soustavy.

1. Vytáhněte pojistný kroužek na spojce.
2. Zasunujte do spojky hadicovou koncovku, až zaklapne.

Poznámka: Při připojování dálkově ovládaného zařízení k rychlospojkám určete, na které straně musí být tlak. Potom připevněte příslušnou hadici k rychlospojce B, která bude pod tlakem, je-li ovládací páka posunuta dopředu nebo zajištěna v poloze Zapnuto.

Odpojení rychlospojek

Poznámka: Vypněte motor a přídavné zařízení, posuňte páku zdvihu zpět a dopředu, čímž uvolníte tlak v soustavě a usnadníte odpojení rychlospojek.

1. Vytáhněte pojistný kroužek na spojce.
2. Vytáhněte hadici ze spojky.

   Důležité: Očistěte konce nepoužívaných rychlospojek a opatřete je protiprachovými zátkami a krytkami.

Odstraňování závad na hydraulickém ovládání

- Potíže s připojením nebo odpojením rychlospojek

  Tlak nelze uvolnit (rychlospojka pod tlakem).
- Řízení s posilovačem je tuhé.
  - Nízká hladina hydraulického oleje.
  - Zahřátý hydraulický olej.
  - Čerpadlo nepracuje.
- Hydraulická soustava netěsní.
  - Volné šroubení.
  - Ve šroubení chybí O-kroužek.
- Přídavné zařízení nepracuje.
  - Rychlospojky nejsou plně spojeny.
  - Rychlospojky jsou zaměněny.
- Svištivý zvuk.
  - Ventil dálkového ovládání zůstal v zajištěné poloze Zapnuto, takže hydraulický olej protéká pojistným ventilem.
  - Volný řemen.
- Motor nelze spustit.

  Páka hydraulického systému je zajištěna v poloze pro pohyb vpřed.

Údržba

Doporučený harmonogram údržby

Servisní interval	Postup při údržbě
Po prvních 2 hodinách	• Utáhněte matice předních a zadních kol.
Po prvních 8 hodinách	• Zkontrolujte stav a napnutí řemene alternátoru.
Po prvních 10 hodinách	• Utáhněte matice předních a zadních kol. • Zkontrolujte seřízení táhel řazení. • Zkontrolujte seřízení parkovací brzdy. • Vyměňte hydraulický filtr. • Vyměňte olejový filtr v hydraulické soustavě s vysokým průtokem (jen modely TC).
Po prvních 50 hodinách	• Vyměňte motorový olej a filtr. • Seřiďte vůli ventilů motoru.
Při každém použití nebo denně	• Zkontrolujte hladinu motorového oleje. • Zkontrolujte hladinu chladicí kapaliny. • Zkontrolujte hladinu hydraulické kapaliny v převodovce s rozvodovkou. • Zkontrolujte hladinu kapaliny v hydraulické soustavě s vysokým průtokem (jen modely TC). • Zkontrolujte tlak vzduchu v pneumatikách. • Zkontrolujte hladinu brzdové kapaliny. • Zkontrolujte funkci blokovacího systému. • Vypusťte z odlučovače vodu a jiné znečisťující látky. • Odstraňte nečistoty z prostoru motoru a chladiče (ve znečištěném prostředí čistěte častěji).
Po každých 50 hodinách provozu	• Zkontrolujte hladinu elektrolytu (každých 30 dnů, je-li baterie uskladněna). • Zkontrolujte spojení kabelů baterie.
Po každých 100 hodinách provozu	• Zkontrolujte hladinu oleje v předním diferenciálu (jen vozidla s pohonem čtyř kol). • Promažte všechna ložiska a pouzdra. (Mažte častěji v případě provozování v těžkých podmínkách.) • Zkontrolujte stav pneumatik.
Po každých 150 hodinách provozu	• Vyměňte motorový olej a filtr.
Po každých 200 hodinách provozu	• Utáhněte matice předních a zadních kol • Vyčistěte vzduchový filtr (častěji v prašném nebo znečištěném prostředí). • Zkontrolujte, zda na manžetě homokinetického kloubu nejsou praskliny, díry a uvolněné objímky. • Zkontrolujte seřízení táhel řazení. • Zkontrolujte seřízení táhla rozsahu vysokých/nízkých otáček. • Zkontrolujte seřízení táhla uzávěrky diferenciálu. • Zkontrolujte seřízení parkovací brzdy. • Zkontrolujte seřízení brzdového pedálu. • Zkontrolujte stav a napnutí řemene alternátoru. • Zkontrolujte seřízení spojkového pedálu. • Zkontrolujte provozní brzdy a parkovací brzdu.
Po každých 400 hodinách provozu	• Zkontrolujte palivové potrubí a spojky. • Vyměňte nádobu palivového filtru. • Zkontrolujte geometrii předních kol. • Vizuálně zkontrolujte, zda brzdové destičky brzd nejsou opotřebené.
Po každých 600 hodinách provozu	• Seřiďte vůli ventilů motoru.

Servisní interval	Postup při údržbě
Po každých 800 hodinách provozu	• Vyměňte olej v předním diferenciálu. • Vyměňte hydraulickou kapalinu a vyčistěte sítko. • Vyměňte hydraulický filtr. • Vyměňte olej a filtr v hydraulické soustavě s vysokým průtokem (jen modely TC).
Po každých 1000 hodinách provozu	• Vyměňte brzdovou kapalinu. • Vypusťte/vypláchněte palivovou nádrž. • Vypláchněte/vyměňte kapalinu v chladicí soustavě.

Poznámka: Levou a pravou stranu stroje určujte z normální pracovní pozice.

⚠ NEBEZPEČÍ

Vozidlo smějí udržovat, opravovat, seřizovat a kontrolovat jen kvalifikovaní a oprávnění pracovníci.

Předcházejte nebezpečí vzniku požáru a pracoviště vybavte hasicím zařízením. Při kontrole hladiny nebo úniku paliva, elektrolytu v baterii nebo chladicí kapaliny nepoužívejte otevřený plamen. Při čištění součástí nepoužívejte otevřené vany s palivem ani hořlavé čisticí kapaliny.

⚠ VÝSTRAHA

Jestliže ponecháte klíč ve spínači zapalování, může kdokoli spustit motor a způsobit vám nebo okolostojícím osobám vážné zranění.

Před prováděním jakékoli údržby vytáhněte klíč ze zapalování.

Tabulka servisních intervalů

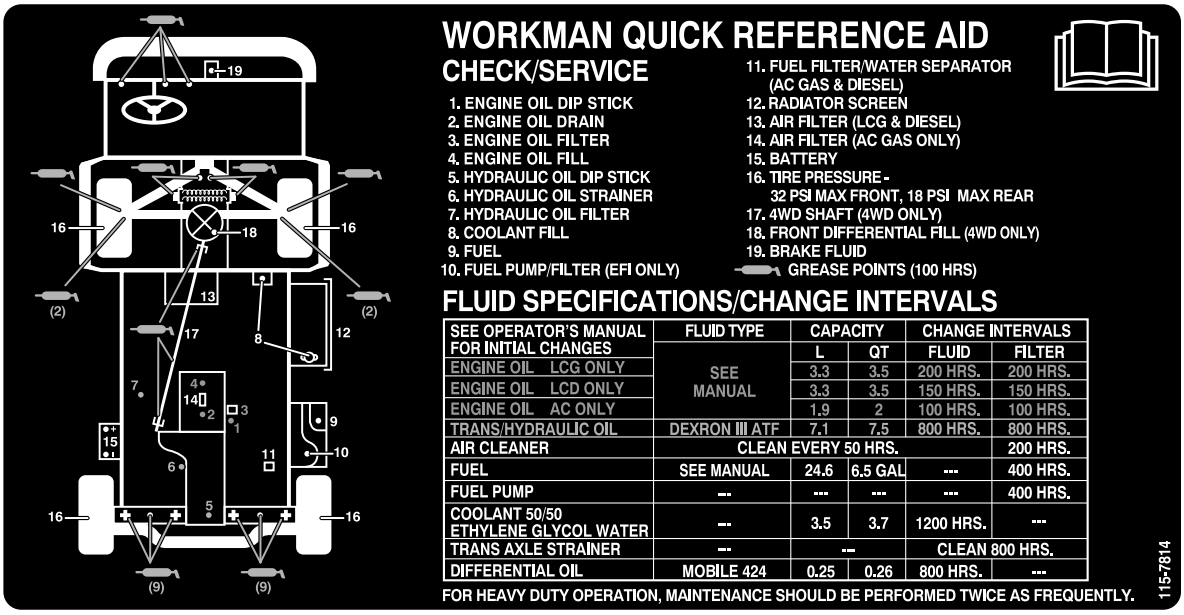

Obrázek 32

Provoz v těžkých podmínkách

Důležité: Pokud vozidlo pracuje v níže uvedených podmínkách, je třeba provádět údržbu dvakrát častěji.

- Provoz na poušti
- Provoz v chladném prostředí s teplotou nižší než 0° C
- Tažení přívěsu
- Častý provoz na prašných cestách
- Stavební práce
- Po delším provozu v blátě, písku, vodě nebo podobném znečišťujícím prostředí nechte co nejdříve zkontrolovat a vyčistit brzdy. Tím zabráníte tomu, aby abrazivní materiál způsobil jejich nadměrné opotřebení.

Postupy před údržbou stroje

Mnoho úkonů popsaných v této části zabývající se údržbou vyžaduje zvednutí a spuštění korby. Je třeba dodržovat níže uvedená bezpečnostní opatření, jinak by mohlo dojít k vážnému úrazu nebo usmrcení.

⚠ DŮLEŽITÉ UPOZORNĚNÍ

Před prováděním oprav nebo seřizování na vozidle vypněte motor, zatáhněte parkovací brzdu a vytáhněte klíč ze spínače zapalování. Před zahájením práce pod zvednutou korbou z ní nejprve odstraňte veškerý materiál nebo jiné přídavné zařízení. Nikdy nepracujte pod zvednutou korbou, pokud jste předtím neumístili bezpečnostní podpěru na plně vysunutou tyč válce.

Použití bezpečnostní podpěry korby

Důležité: Při montáži/demontáži podpěry vždy stůjte mimo korbu.

1. Zvedněte korbu, aby válce zdvihu byly úplně vysunuty.
2. Vyjměte podpěru korby z úložných držáků na zadní straně panelu ROPS (Obrázek 33).

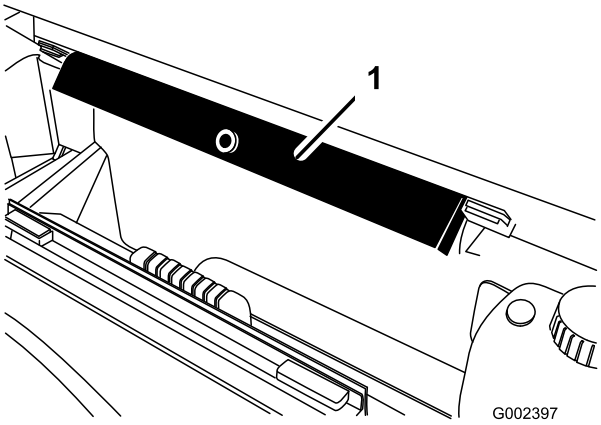

Obrázek 33

1. Podpěra korby

3. Nasuňte podpěru korby na tyč válce. Úchytky na konci podpěry musí být opřeny o konec tělesa válce a konec tyče válce (Obrázek 34).

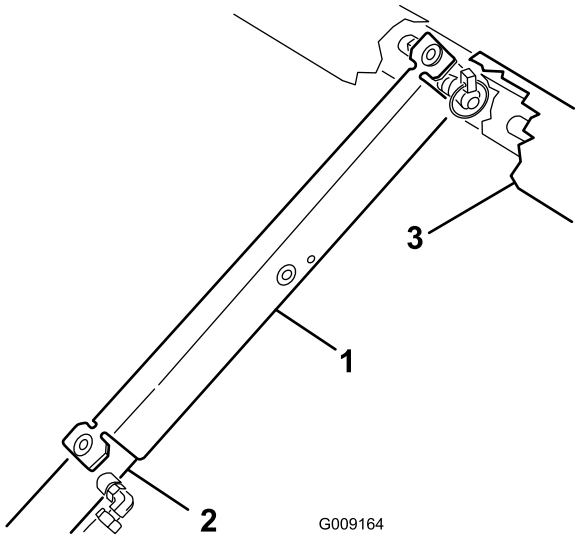

Obrázek 34

1. Podpěra korby
2. Těleso válce
3. Korba

4. Nakonec demontujte podpěru korby z válce a zasuňte ji do držáků na zadní straně panelu ROPS.

⚠ VÝSTRAHA

Nespouštějte korbu, je-li na válci osazena bezpečnostní podpěra.

Demontáž úplné korby

1. Spusťte motor. Posuňte páku hydraulického zdvihu do záběru a spouštějte korbu, až se válce v zářezech uvolní. Uvolněte páku zdvihu a vypněte motor.
2. Vyjměte pojistné kolíky z vnějších konců vidlicových čepů tyčí válců (Obrázek 35).

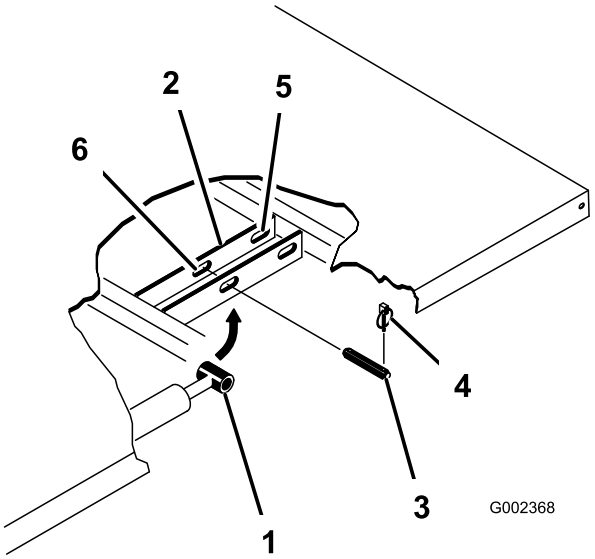

Obrázek 35

1. Montážní deska korby
2. Konec tyče válce
3. Závlačka
4. Pojistný kolík
5. Zadní otvory (úplná korba)
6. Přední otvory (2/3 korba)

3. Vyjměte vidlicové čepy připevňující konce tyčí válců k montážním deskám korby zatlačením směrem dovnitř (Obrázek 35).
4. Vyjměte pojistné kolíky a vidlicové čepy připevňující otočné konzoly k U-profilům rámu (Obrázek 35).
5. Zvedněte korbu z vozidla.

⚠ VÝSTRAHA

Úplná korba váží asi 147,5 kg, proto se ji nesnažte namontovat/demontovat sami. Použijte podvěsný kladkostroj nebo požádejte o pomoc dvě nebo tři další osoby.

6. Válce uložte do úložných držáků. Použijte pojistnou páku hydraulického zdvihu na vozidle k zabránění náhodnému vysunutí válců zdvihu.

Montáž úplné korby

Poznámka: Je-li třeba namontovat na rovnou korbu bočnice, je jednodušší je osadit před montáží korby na vozidlo.

Poznámka: Zadní otočné desky musí být přišroubovány k rámu/U-profilu korby tak, aby spodní konec směřoval v úhlu k zadní části (Obrázek 36).

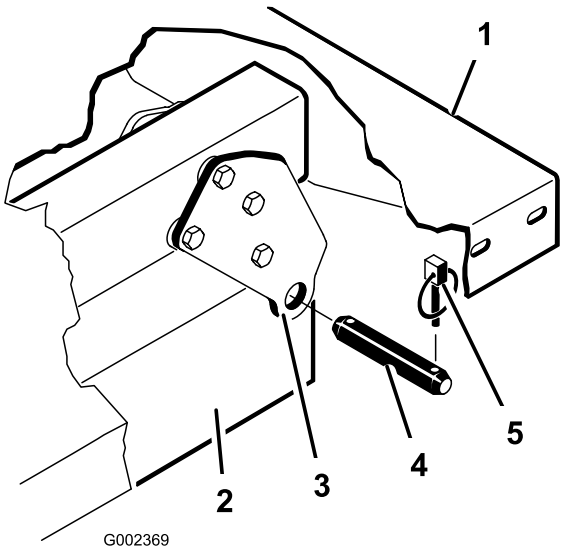

Obrázek 36

1. Levý zadní roh korby
2. U-profil rámu vozidla
3. Otočná deska
4. Závlačka
5. Pojistný kolík

⚠ VÝSTRAHA

Úplná korba váží asi 147,5 kg, proto se ji nesnažte namontovat/demontovat sami. Použijte podvěsný kladkostroj nebo požádejte o pomoc dvě nebo tři další osoby.

Poznámka: Distanční držáky a konstrukční prvky chránící před opotřebením (Obrázek 37) musí být osazeny pomocí vratových šroubů s hlavami umístěnými uvnitř vozidla.

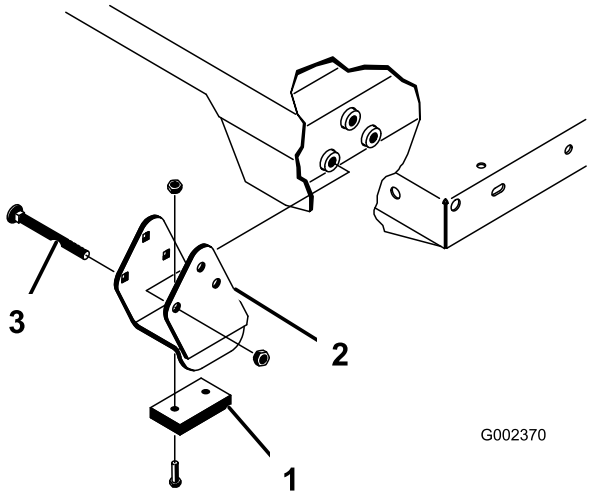

Obrázek 37

1. Distanční držák
2. Konstrukční prvek chránící před opotřebením
3. Vratový šroub

1. Válce zdvihu musí být úplně zasunuty.
2. Opatrně usaďte korbu na rám vozidla. Vyrovnejte zadní otvory otočných desek korby s otvory v zadním U-profilu rámu. Zasuňte dva vidlicové čepy a pojistné kolíky (Obrázek 37).
3. Při spuštěné korbě připevněte všechny konce tyčí válců k příslušným otvorům v montážních deskách korby pomocí vidlicového čepu a pojistného kolíku. Zasuňte vidlicový čep z vnější strany korby s pojistným kolíkem směřujícím ven (Obrázek 37). Zadní otvory jsou určeny pro montáž úplné korby, přední otvory pro montáž 2/3 korby.

   Poznámka: Je možné, že budete muset spustit motor a vysunout nebo zasunout válce z důvodu vyrovnání otvorů. **Pozor na prsty!**

   Poznámka: Nepoužitý otvor lze uzavřít šroubem a maticí, aby nedošlo k chybám při montáži.
4. Spusťte motor a pomocí páky hydraulického zdvihu zvedněte korbu. Uvolněte páku zdvihu a vypněte motor. Namontujte bezpečnostní podpěru korby, aby nedošlo k jejímu náhodnému spuštění. Viz pokyny v části Použití bezpečnostní podpěry korby.
5. Zasuňte pojistné kolíky do vnitřních konců vidlicových čepů.

   Poznámka: Je-li korba vybavena automatickým uvolněním zadní bočnice, musí být přední spojovací tyč vyklápění umístěna na vnitřní straně levého vidlicového čepu před osazením pojistného kolíku.

Zvedání vozidla

⚠ NEBEZPEČÍ

Vozidlo na zvedáku může být nestabilní, může ze zvedáku sklouznout a někoho zranit.

- **Vozidlo na zvedáku neuvádějte do provozu.**
- **Před vystoupením z vozidla vždy vytáhněte klíč ze spínače zapalování.**
- **Je-li vozidlo na zvedáku, zablokujte kola.**

- Nespouštějte motor, dokud je vozidlo na zvedáku, protože vibrace motoru a pohyby kol mohou zapříčinit sklouznutí vozidla ze zvedáku.
- Nepracujte pod vozidlem, není-li podepřeno montážními stojany s vysouvatelnou podpěrou. Vozidlo by mohlo ze zvedáku sklouznout a způsobit úraz osobě pracující pod ním.
- Při zvedání přední části vozidla vždy umístěte mezi zvedák a rám vozidla hranol 5 x 10 cm (nebo podobný předmět).
- Podpěrné body v přední části vozidla se nacházejí pod přední centrální výztuží rámu (Obrázek 38) a v zadní části pod nápravou (Obrázek 39).

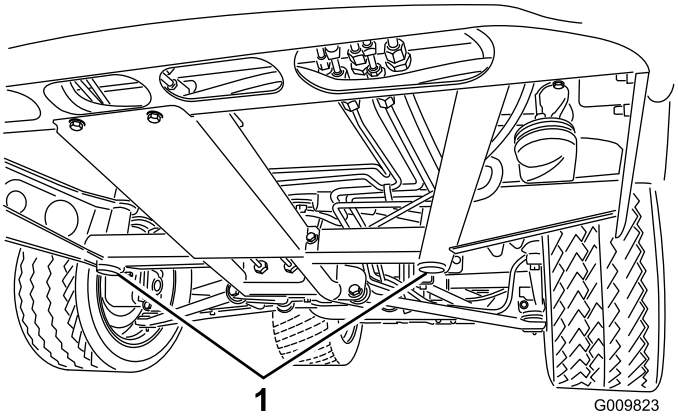

Obrázek 38

1. Přední podpěrné body

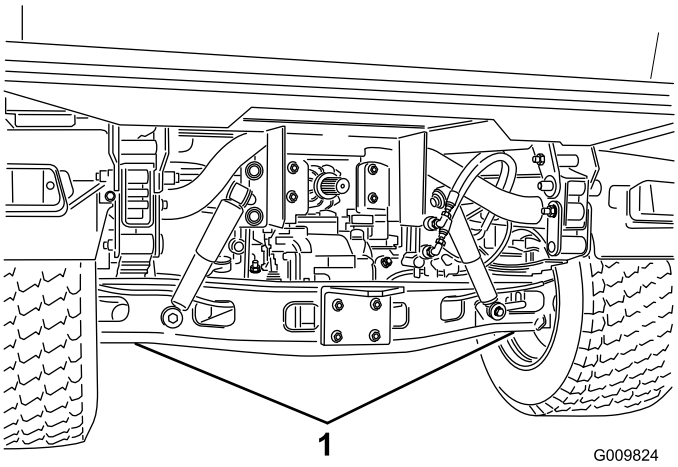

Obrázek 39

1. Zadní podpěrné body

Demontáž kapoty

1. Uchopte kapotu v místech otvorů pro světlomety a zvednutím uvolněte spodní montážní úchytky z otvorů v rámu (Obrázek 40).

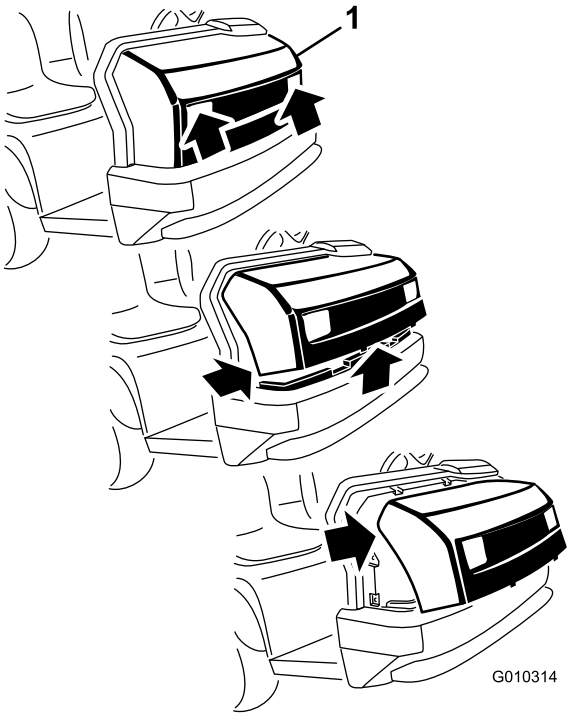

Obrázek 40

1. Kapota

2. Zvedejte spodní část kapoty nahoru, až můžete horní montážní úchytky vytáhnout z otvorů v rámu (Obrázek 40).
3. Vyklopte horní část kapoty směrem dopředu a odpojte vodiče s konektory od světlometů (Obrázek 40).
4. Sejměte kapotu.

Při montáži kapoty postupujte následovně:

1. Připojte světlomety.
2. Zasuňte horní montážní úchytky do otvorů v rámu.
3. Zasuňte spodní montážní úchytky do otvorů v rámu.
4. Kapota musí úplně zapadnout do horních, postranních a spodních drážek.

Mazání

Mazání ložisek a pouzder

Servisní interval: Po každých 100 hodinách provozu (Mažte častěji v případě provozování v těžkých podmínkách.)

Vozidlo je vybaveno maznicemi, které je třeba pravidelně promazávat univerzálním mazivem č. 2 na bázi lithia.

Umístění maznic a množství maziva je následující:

- Kulové klouby (4), spojovací tyče (2), otočné podpěry (2) a válec řízení (2) (Obrázek 41)
- Pružinová věž (2) (Obrázek 42)
- Spojka (1), akcelerátor (1), brzda (počet 1) (Obrázek 43)
- Rameno akcelerátoru (1) (Obrázek 44)
- Kardanový kloub (18) a hnací hřídel pohonu čtyř kol (3) (Obrázek 45)

Důležité: Při mazání univerzálních nosných hřídelových křížů hnací hřídele čerpejte mazivo, dokud nevytéká ze všech čtyř nádobek na každém kříži.

1. Očistěte maznice tak, aby do ložiska ani pouzdra nemohly proniknout cizí částice.
2. Naplňte mazivem každé ložisko nebo pouzdro.
3. Přebytečné mazivo otřete.

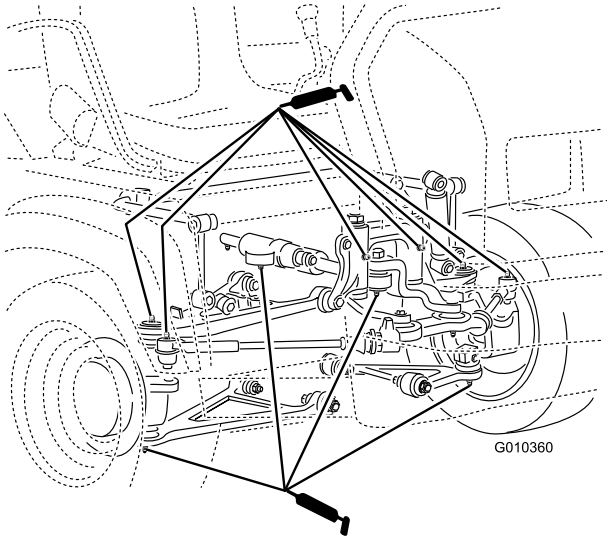

Obrázek 41

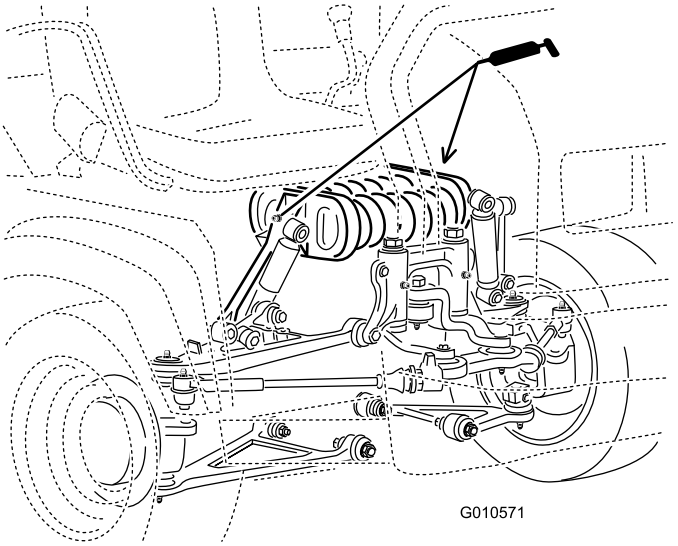

Obrázek 42

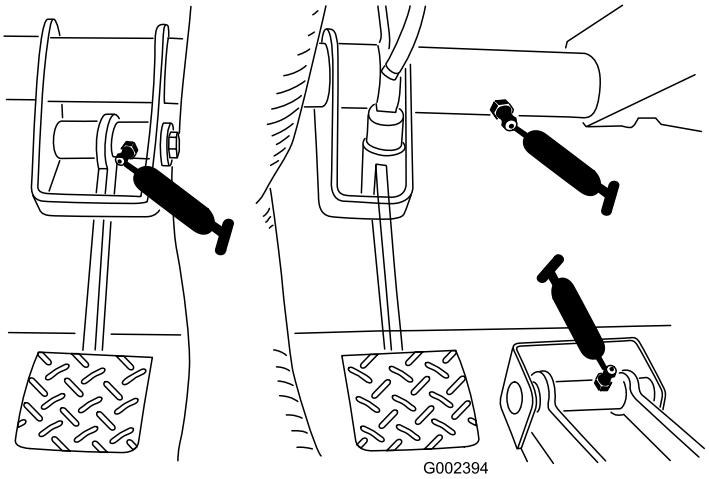

Obrázek 43

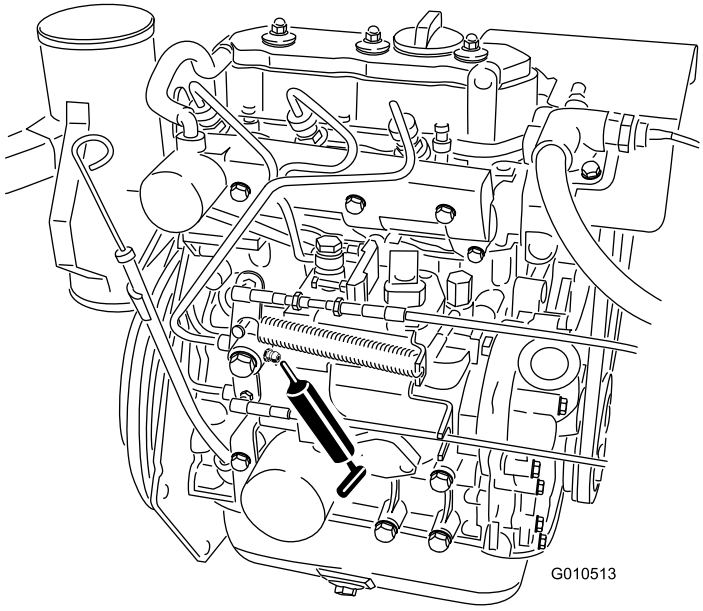

Obrázek 44

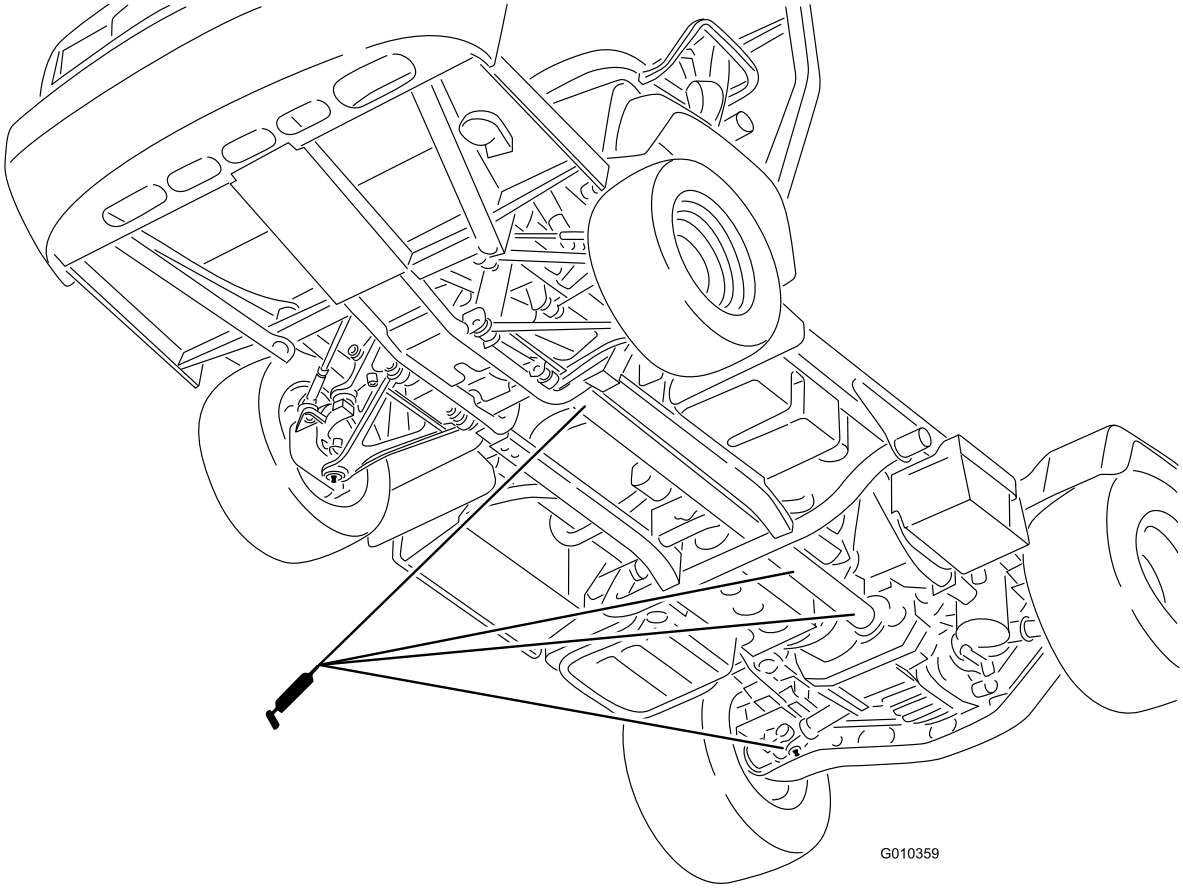

Obrázek 45

Údržba motoru

Vzduchový filtr

Servisní interval: Po každých 200 hodinách provozu—Vyčistěte vzduchový filtr (častěji v prašném nebo znečištěném prostředí).

Vzduchový filtr a hadice kontrolujte pravidelně. Tím zajistíte maximální ochranu motoru a nejdelší provozní životnost. Zkontrolujte, zda pouzdro vzduchového filtru není poškozené, což by mohlo způsobit únik vzduchu. Poškozené pouzdro vzduchového filtru vyměňte.

Zkontrolujte a vyměňte filtrační vložku vzduchového filtru níže popsaným postupem:

1. Vytáhněte západku směrem ven a otočte krytem vzduchového filtru proti směru hodinových ručiček.

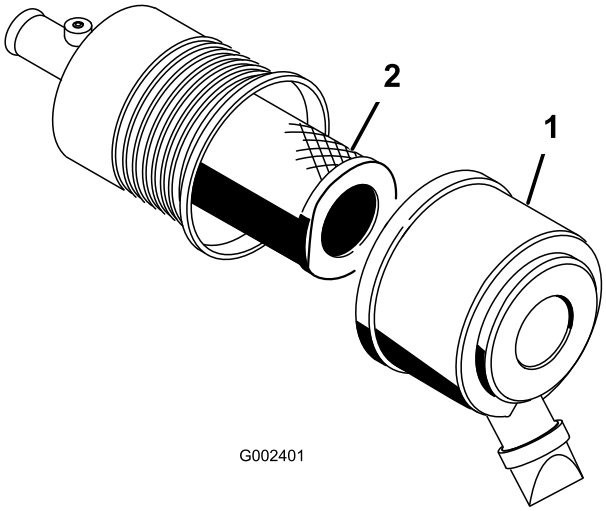

Obrázek 46

1. Kryt vzduchového filtru 2. Filtr

2. Před vyjmutím filtru odstraňte pomocí nízkotlakého vzduchu (čistý a suchý vzduch o tlaku 276 kPa) větší nahromadění nečistot mezi vnější stranou primárního filtru a nádobou.

   Důležité: Nepoužívejte vysokotlaký vzduch, který by mohl nečistoty protlačit přes filtr do sacího potrubí. Tento postup čištění zabrání vniknutí nečistot do systému sání, je-li primární filtr demontován.

3. Vyjměte a vyměňte primární filtr.

   Poznámka: Čištění použité filtrační vložky se nedoporučuje vzhledem k možnému poškození filtračního média.

4. Kontrolou těsnicího konce filtru a pláště zjistěte, zda nový filtr nebyl poškozen při přepravě.

   Důležité: Nepoužívejte poškozený filtr.

5. Zasuňte nový filtr tlakem na vnější obrubu a usaďte jej v nádobě.
6. Očistěte otvor pro vypuzování nečistot ve snímatelném krytu. Vyjměte z krytu gumový výtlačný ventil, vyčistěte dutinu a výtlačný ventil nasaďte zpět.
7. Nasaďte kryt tak, aby gumový výtlačný ventil směřoval dolů, přibližně do pozice mezi 5. a 7. hodinou při pohledu od konce.
8. Upevněte kryt pomocí západek. Pokud je ukazatel (je-li instalován) červený, znovu ho nastavte.

Výměna motorového oleje a filtru

Servisní interval: Po prvních 50 hodinách
Po každých 150 hodinách provozu

1. Zvedněte korbu (je-li namontována) a umístěte na vysunutý válec zdvihu bezpečnostní podpěru, která bude držet korbu nahoře.
2. Vymontujte zátku vypouštěcího otvoru a nechte olej vytékat do sběrné nádoby (Obrázek 47). Jakmile olej přestane téci, zašroubujte zátku vypouštěcího otvoru.

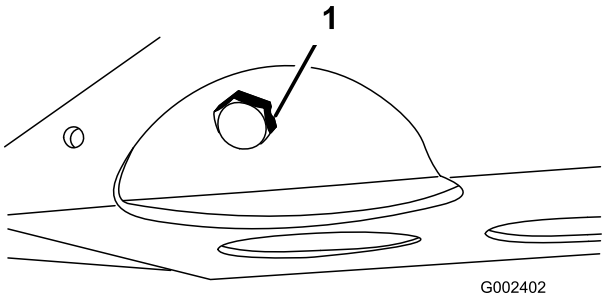

Obrázek 47

1. Zátka vypouštěcího otvoru motorového oleje

3. Demontujte olejový filtr (Obrázek 48).

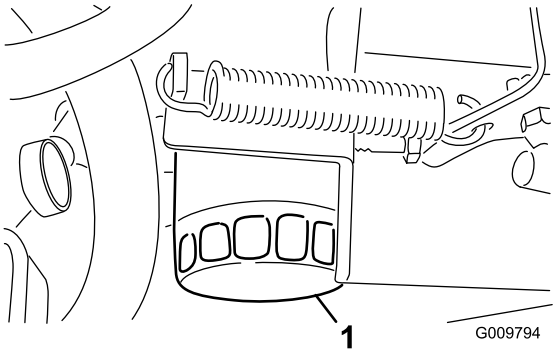

Obrázek 48

1. Filtr motorového oleje

4. Na těsnění nového filtru naneste tenkou vrstvu čistého oleje.
5. Našroubujte filtr, až gumové těsnění dosedne na montážní desku; potom filtr dotáhněte o další 1/2 až 2/3 otáčky. **Příliš jej neutahujte.**
6. Doplňte olej do klikové skříně; viz pokyny v části Kontrola hladiny motorového oleje.

Údržba palivového systému

Palivové potrubí a spojky

Servisní interval: Po každých 400 hodinách provozu/Každý rok (podle toho, co nastane dříve)

Po každých 1000 hodinách provozu/Každé 2 roky (podle toho, co nastane dříve)

Zkontrolujte, zda palivové potrubí a spoje nejsou narušené nebo poškozené a spojky nejsou uvolněné.

Údržba odlučovače vody/palivového filtru

Vypuštění odlučovače vody

Servisní interval: Při každém použití nebo denně—Vypusťte z odlučovače vodu a jiné znečisťující látky.

1. Umístěte pod palivový filtr čistou nádobu (Obrázek 49).
2. Povolte zátku vypouštěcího otvoru na spodní straně nádoby filtru.

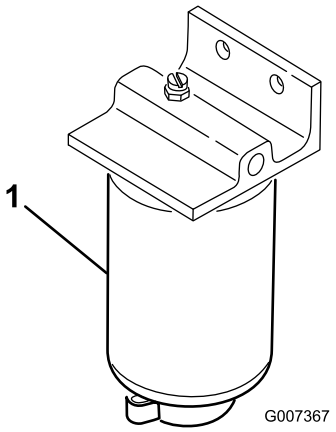

Obrázek 49

1. Nádoba filtru odlučovače vody

3. Utáhněte zátku vypouštěcího otvoru na spodní straně nádoby filtru.

Výměna nádoby palivového filtru

Servisní interval: Po každých 400 hodinách provozu—Vyměňte nádobu palivového filtru.

1. Vypusťte vodu z odlučovače vody podle pokynů v části Vypuštění odlučovače vody.
2. Vyčistěte prostor montáže nádoby filtru (Obrázek 49).
3. Demontujte nádobu filtru a vyčistěte montážní plochu.
4. Namažte těsnění na nádobě filtru čistým olejem.
5. Rukou namontujte nádobu filtru tak, aby se těsnění dotýkalo montážní plochy, a poté jí otočte o další 1/2 otáčky.
6. Utáhněte zátku vypouštěcího otvoru na spodní straně nádoby filtru.

Údržba elektrického systému

Pojistky

Pojistky elektrické soustavy vozidla se nacházejí pod středem přístrojové desky (Obrázek 50 a Obrázek 51).

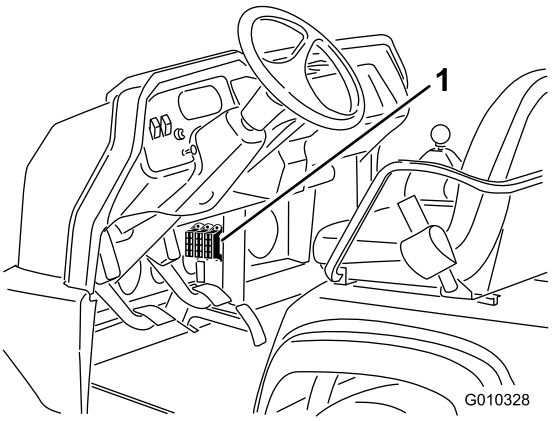

Obrázek 50

1. Pojistky

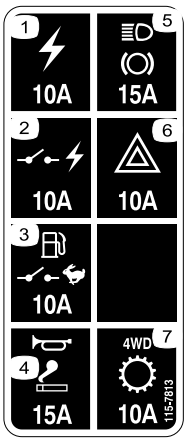

Obrázek 51

Uvedení vozidla do provozu pomocí startovacích kabelů

⚠ DŮLEŽITÉ UPOZORNĚNÍ

Startování vozidla pomocí startovacích kabelů může být nebezpečné. Aby nedošlo k úrazu nebo poškození elektrických součástek ve vozidle, respektujte níže uvedené výstrahy:

- **Ke spuštění motoru pomocí kabelů nikdy nepoužívejte zdroj o napětí vyšším než 15 V DC, jinak poškodíte elektrickou soustavu.**
- **Nikdy se nesnažte oživit vybitou zmrzlou baterii. Baterie může během oživování prasknout nebo vybuchnout.**
- **Během uvádění vozidla do provozu pomocí startovacích kabelů respektujte všechny výstrahy uvedené na baterii.**
- **Vaše vozidlo se nesmí dotýkat pomocného vozidla.**
- **Připojení kabelů na nesprávné póly může způsobit zranění a/nebo poškození elektrické soustavy.**

1. Stisknutím krytu baterie uvolněte úchytky ze skříně baterie. Sejměte kryt skříně baterie (Obrázek 52).

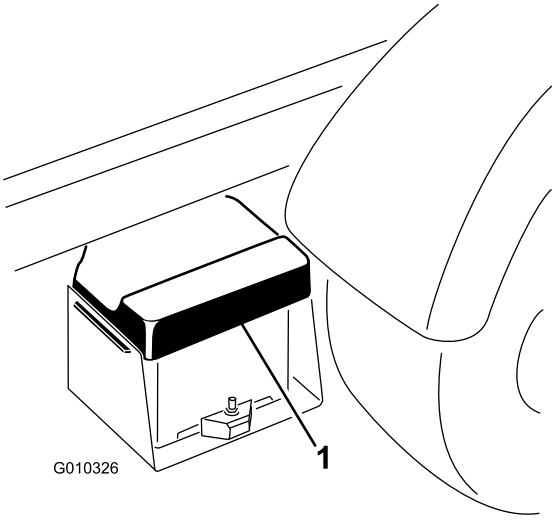

Obrázek 52

1. Kryt baterie

2. Kladné póly obou baterií spojte propojovacím kabelem (Obrázek 53). Kladný pól je označen znaménkem + na horní ploše krytu baterie.
3. Připojte jeden konec druhého propojovacího kabelu k zápornému pólu baterie pomocného vozidla. Záporný pól je označen symbolem NEG na krytu baterie. Druhý konec propojovacího kabelu nepřipojujte k zápornému pólu vybité baterie. Připojte ho k motoru nebo k rámu. Propojovací kabel nepřipojujte k palivové soustavě.

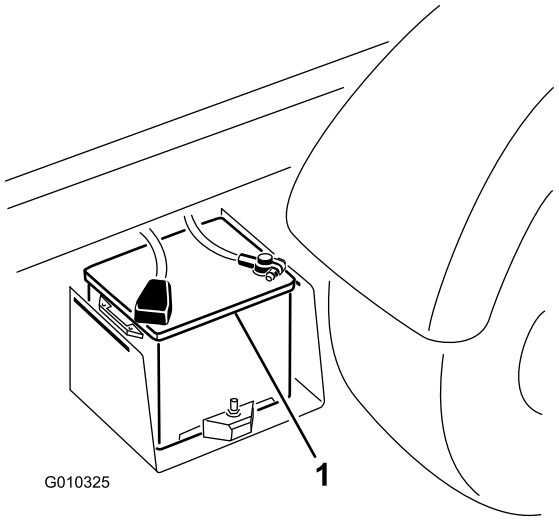

Obrázek 53

1. Baterie

4. Spusťte motor pomocného vozidla. Nechte ho v chodu několik minut a potom spusťte motor vozidla s vybitou baterií.
5. Nejprve odpojte záporný propojovací kabel od baterie vašeho vozidla, potom od baterie pomocného vozidla.
6. Osaďte zpět kryt skříně baterie.

Údržba baterie

Servisní interval: Po každých 50 hodinách provozu—Zkontrolujte hladinu elektrolytu (každých 30 dnů, je-li baterie uskladněna).

Po každých 50 hodinách provozu—Zkontrolujte spojení kabelů baterie.

DŮLEŽITÉ UPOZORNĚNÍ

CALIFORNIA
Důležité upozornění, poučka 65

Vývody baterie, svorky a související příslušenství obsahují olovo a slouceniny olova, tj. chemikálie, které jsou ve státe Kalifornie známy jako látky škodlivé pro reprodukcní orgány a vyvolávající rakovinu. Po manipulaci s baterií si rádne omyjte ruce.

⚠ NEBEZPEČÍ

Elektrolyt v baterii obsahuje kyselinu sírovou, která je smrtelně jedovatá a může způsobit velmi vážné popáleniny.

- **Nepožívejte elektrolyt a dbejte na to, aby nepřišel do styku s pokožkou a zrakem a nepotřísnil oděv. Chraňte si oči brýlemi a ruce gumovými rukavicemi.**
- **Baterii doplňujte na místě, kde je k dispozici čistá voda pro opláchnutí pokožky.**

- Hladinu elektrolytu v baterii udržujte ve správné výšce.
- Horní část baterie udržujte čistou pravidelným umýváním pomocí kartáče namočeného v roztoku amoniaku nebo uhličitanu sodného. Po očištění opláchněte horní plochu baterie vodou. Během čištění baterie nedemontujte uzávěry plnicích otvorů.
- Kabely baterie musí být pevně připojeny k pólům, aby byl zajištěn dostatečný elektrický kontakt.
- Pokud se na pólech vyskytne koroze, sejměte kryt baterie, odpojte kabely, záporný kabel (–) nejdříve, a oškrábejte zvlášť svorky a póly. Připojte zpět kabely, kladný kabel (+) nejdříve, a póly potřete vazelínou.
- Udržujte hladinu elektrolytu v článcích pomocí destilované nebo demineralizované vody. Nenaplňujte články nad úroveň plnicího prstence uvnitř každého článku.
- Pokud skladujete vozidlo v místě s extrémně vysokou teplotou, baterie se vybije mnohem rychleji, než je-li vozidlo uskladněno v místě s nízkou teplotou.

Údržba hnací soustavy

Výměna oleje v předním diferenciálu (jen vozidla s pohonem čtyř kol)

Servisní interval: Po každých 800 hodinách provozu

1. Zaparkujte vozidlo na rovném povrchu, vypněte motor, zatáhněte parkovací brzdu a vytáhněte klíč ze spínače zapalování.
2. Očistěte prostor kolem zátky vypouštěcího otvoru na boční straně diferenciálu (Obrázek 54). Pod zátku vypouštěcího otvoru umístěte sběrnou nádobu.

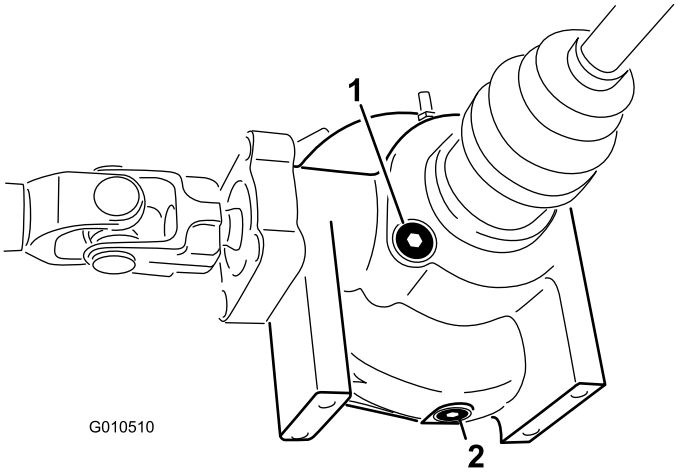

Obrázek 54

1. Zátka plnicího/kontrolního otvoru
2. Zátka vypouštěcího otvoru

3. Vyjměte zátku vypouštěcího otvoru a nechejte olej vytékat do sběrné nádoby. Jakmile přestane olej vytékat, osaďte a utáhněte zátku.
4. Očistěte prostor kolem zátky plnicího/kontrolního otvoru na spodní straně diferenciálu.
5. Demontujte zátku plnicího/kontrolního otvoru a doplňte hydraulický olej Mobil 424 až po otvor.
6. Osaďte zpět zátku plnicího/kontrolního otvoru.

Kontrola manžety homokinetického kloubu (jen modely s pohonem čtyř kol)

Servisní interval: Po každých 200 hodinách provozu

Zkontrolujte, zda na manžetě homokinetického kloubu nejsou praskliny, díry a uvolněné objímky. Pokud zjistíte

poškození, obraťte se s požadavkem na opravu na autorizovaného prodejce společnosti Toro.

Seřízení táhel řazení

Servisní interval: Po prvních 10 hodinách

Po každých 200 hodinách provozu

1. Přesuňte řadicí páku do neutrální polohy.
2. Demontujte vidlicové čepy připevňující táhla řazení k ramenům řazení převodovky s rozvodovkou (Obrázek 55).

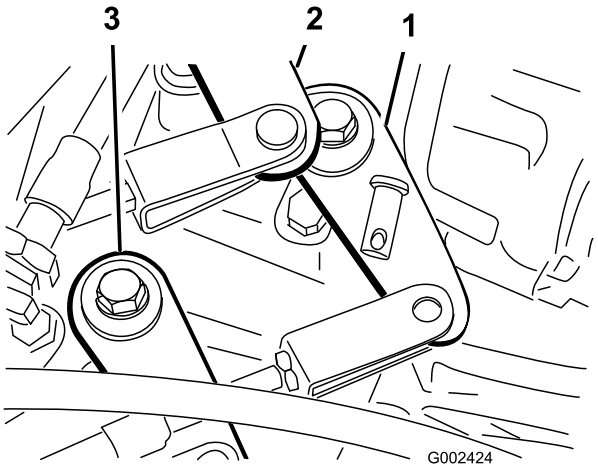

Obrázek 55

1. Rameno řazení (1. rychlostní stupeň – zpětný chod)
2. Rameno řazení (2. – 3. rychlostní stupeň)
3. Rameno řazení (rozsah vysokých/nízkých otáček)

3. Povolte pojistné matice třmenů a každý třmen seřiďte tak, aby vůle táhla byla stejná směrem vpřed i vzad relativně k otvoru v ramenu řazení převodovky s rozvodovkou (s vůlí páky převodovky s rozvodovkou uvažovanou ve stejném směru).
4. Nakonec osaďte vidlicové čepy a utáhněte pojistné matice.

Seřízení táhla rozsahu vysokých/nízkých otáček

Servisní interval: Po každých 200 hodinách provozu

1. Demontujte vidlicový čep připevňující táhlo rozsahu vysokých/nízkých otáček k převodovce s rozvodovkou (Obrázek 55).
2. Povolte pojistnou matici vidlice a seřiďte vidlici tak, aby její otvor lícoval s otvorem v konzole převodovky s rozvodovkou.
3. Nakonec osaďte vidlicový čep a utáhněte pojistnou matici.

Seřízení táhla uzávěrky diferenciálu

Servisní interval: Po každých 200 hodinách provozu

1. Přesuňte páku uzávěrky diferenciálu do polohy Vypnuto.
2. Povolte pojistné matice připevňující táhlo uzávěrky diferenciálu ke konzole na převodovce s rozvodovkou (Obrázek 56).

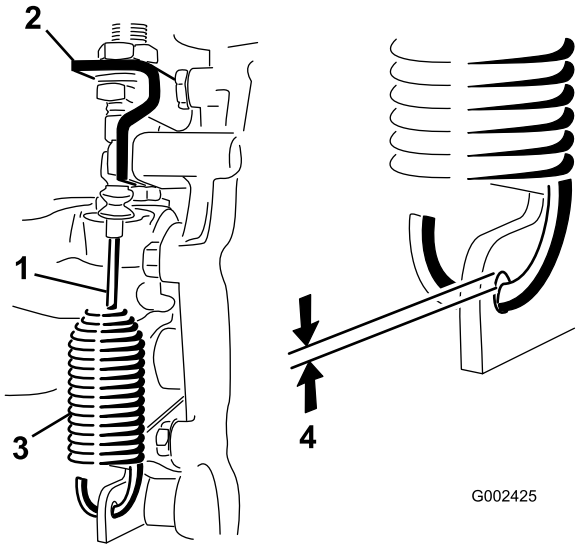

Obrázek 56

1. Táhlo uzávěrky diferenciálu
2. Konzola převodovky s rozvodovkou
3. Pružina
4. Mezera 0,25–1,5 mm

3. Seřiďte pojistné matice tak, aby mezi hákem pružiny a vnějším průměrem otvoru v páce převodovky s rozvodovkou vznikla mezera 0,25–1,5 mm.
4. Nakonec utáhněte pojistné matice.

Kontrola pneumatik

Servisní interval: Po každých 100 hodinách provozu

Při provozních nehodách, například najetí na obrubník, může dojít k poškození pneumatiky nebo ráfku a také k narušení geometrie kol. Proto po nehodě zkontrolujte stav pneumatik.

Tlak v pneumatikách kontrolujte často, abyste předešli nesprávnému nahuštění. Jestliže v pneumatikách není správný tlak, dochází k jejich předčasnému opotřebení.

Na Obrázek 57 je příklad opotřebení pneumatiky v důsledku podhuštění.

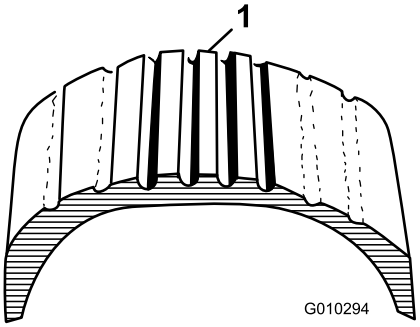

Obrázek 57

1. Podhuštěná pneumatika

Na Obrázek 58 je příklad opotřebení pneumatiky v důsledku přehuštění.

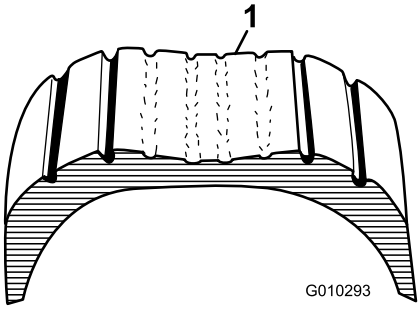

Obrázek 58

1. Přehuštěná pneumatika

Kontrola geometrie předních kol

Servisní interval: Po každých 400 hodinách provozu/Každý rok (podle toho, co nastane dříve)

1. Kola musí směřovat přímo vpřed.
2. Změřte vzdálenost mezi středy (ve výšce nápravy) na přední a zadní straně řídicích kol (Obrázek 59). Rozdíl vzdáleností vpředu a vzadu musí být v rozmezí 0 ± 3 mm. Otočte kola o 90° a opakujte měření.

   Důležité: Zkontrolujte měření provedená na shodných místech kola. Vozidlo musí stát na rovině a kola musí směřovat přímo vpřed.

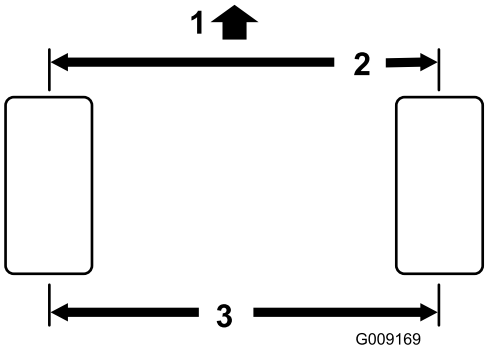

Obrázek 59

1. Příď vozidla
2. Rozdíl mezi vzdáleností vpředu a vzadu 0 ± 3 mm
3. Vzdálenost mezi středy

3. Seřiďte vzdálenost středů následujícím postupem:
   A. Povolte pojistnou matici uprostřed spojovací tyče (Obrázek 60).

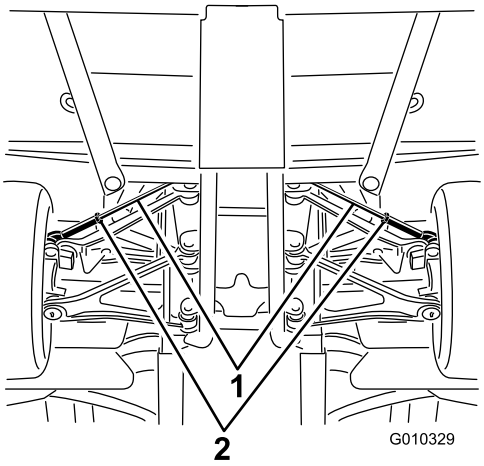

Obrázek 60

1. Spojovací tyče
2. Pojistné matice

   B. Otáčením spojovací tyče posunujte přední stranu kola dovnitř nebo ven. Tím dosáhnete požadované vzdálenosti středů kol vpředu a vzadu.
   C. Po správném seřízení utáhněte pojistnou matici spojovací tyče.
   D. Zkontrolujte, zda se kola otáčejí o stejnou hodnotu doprava a doleva. Jestliže tomu tak není, postupujte při seřízení podle servisní příručky k vozidlu Workman.

Údržba chladícího systému

Odstranění nečistot z chladicí soustavy

Servisní interval: Při každém použití nebo denně (ve znečištěném prostředí čistěte častěji).

1. Vypněte motor. Motorový prostor zbavte všech nečistot.
2. Uvolněte západky a vyjměte mřížku chladiče z přední části chladiče motoru (Obrázek 61).

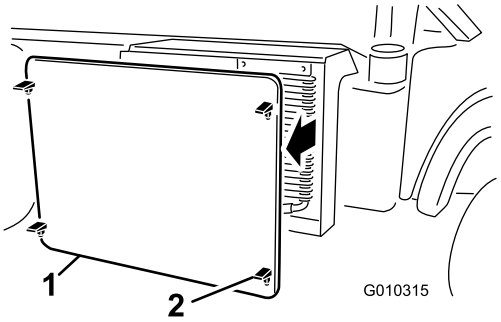

Obrázek 61

1. Mřížka chladiče
2. Západka

3. Je-li instalován chladič oleje, otočte západky a chladič oleje vyklopte z chladiče motoru (Obrázek 62).

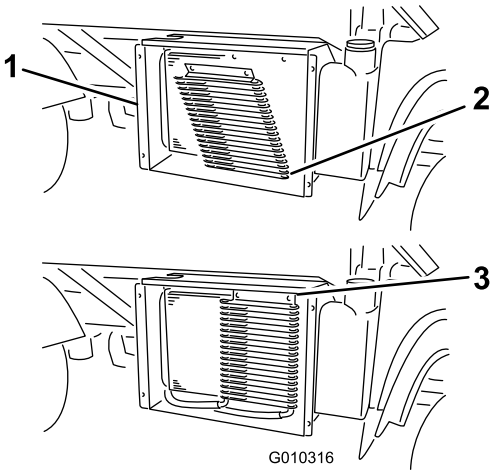

Obrázek 62

1. Plášť chladiče
2. Chladič oleje
3. Západky

4. Důkladně očistěte chladič motoru, chladič oleje a mřížku stlačeným vzduchem.

Poznámka: Z chladiče motoru vyfoukněte nečistoty.

5. Namontujte chladič oleje a mřížku zpět do chladiče motoru.

Výměna chladicí kapaliny motoru

Servisní interval: Po každých 1000 hodinách provozu/Každé 2 roky (podle toho, co nastane dříve)

1. Zaparkujte vozidlo na rovné ploše.
2. Zvedněte korbu (je-li namontována) a umístěte na vysunutý válec zdvihu bezpečnostní podpěru, která bude držet korbu nahoře.

⚠ VÝSTRAHA

Pokud motor běžel, může natlakovaná horká chladicí kapalina uniknout a způsobit popáleniny.

- **Neotevírejte uzávěr chladiče při běžícím motoru.**
- **Počkejte alespoň 15 minut, až motor vychladne nebo až bude uzávěr chladiče dostatečně studený, abyste se jej mohli bezpečně dotknout.**
- **Při otevírání uzávěru chladiče použijte hadr a uzávěr otevírejte pomalu, aby mohla uniknout pára.**

3. Demontujte uzávěr chladiče.

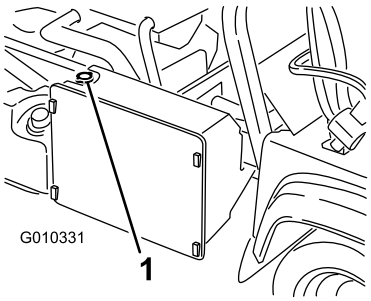

Obrázek 63

1. Uzávěr chladiče

4. Demontujte uzávěr rezervní nádrže.

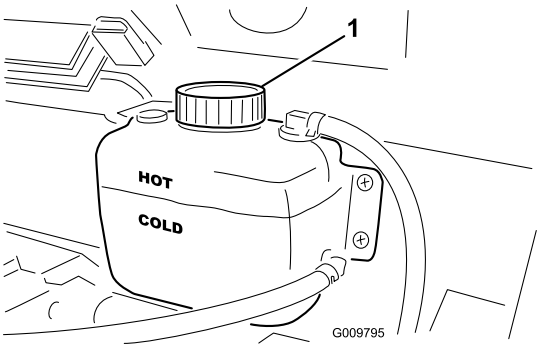

Obrázek 64

1. Uzávěr rezervní nádrže

5. Odpojte spodní hadici chladiče motoru a nechte chladicí kapalinu vytékat do záchytné nádoby. Jakmile chladicí kapalina přestane vytékat, připojte spodní hadici chladiče motoru.
6. Vyšroubujte odvzdušňovací šroub na horní straně vodního čerpadla (Obrázek 65).

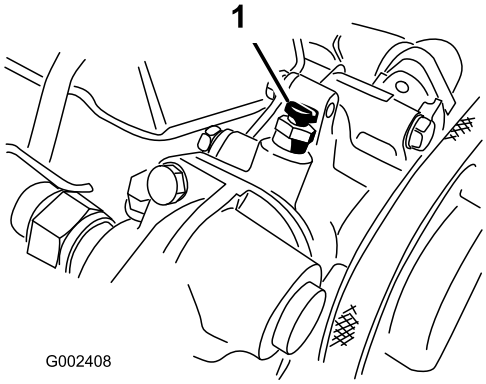

Obrázek 65

1. Odvzdušňovací šroub

7. Vyšroubujte z motoru zátku vypouštěcího otvoru chladicí kapaliny a nechte chladicí kapalinu vytékat do záchytné nádoby. Jakmile chladicí kapalina přestane téci, našroubujte zátku zpět.
8. Chladič motoru pomalu plňte směsí vody a celoroční nemrznoucí etylenglykolové chladicí kapaliny v poměru 50/50.
9. Při uvolněném odvzdušňovacím otvoru spusťte motor. Nechte motor běžet ve volnoběžných otáčkách, dokud z odvzdušňovacího šroubu nebude vycházet čistá kapalina.
10. Za chodu motoru zašroubujte odvzdušňovací šroub.
11. Naplňte chladič motoru a osaďte uzávěr.
12. Pomalu plňte rezervní nádrž, až hladina dosáhne rysky označující hladinu kapaliny za studena. **Nádrž nepřeplňujte.** Našroubujte uzávěr rezervní nádrže.
13. Spusťte motor a počkejte, až se zahřeje.
14. Vypněte motor. Zkontrolujte hladinu chladicí kapaliny. Je-li to nutné, kapalinu doplňte.

Údržba brzd

Seřízení parkovací brzdy

Servisní interval: Po prvních 10 hodinách

Po každých 200 hodinách provozu

1. Sundejte pryžovou rukojeť z páky parkovací brzdy (Obrázek 66).

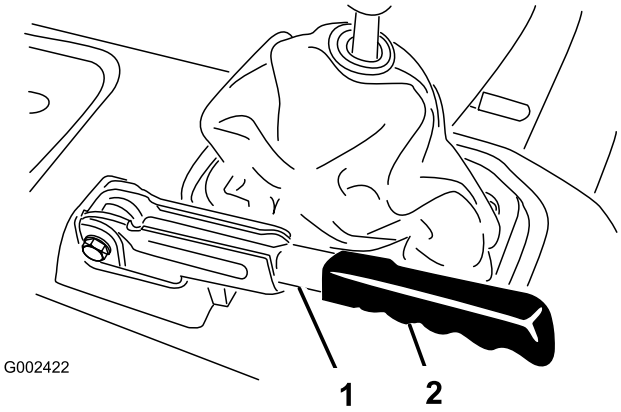

Obrázek 66

1. Páka parkovací brzdy
2. Rukojeť

2. Uvolněte stavěcí šroub připevňující kolečko k páce parkovací brzdy (Obrázek 67).
3. Otáčejte kolečkem, až dosáhnete síly 196–216 N potřebné k ovládání páky.

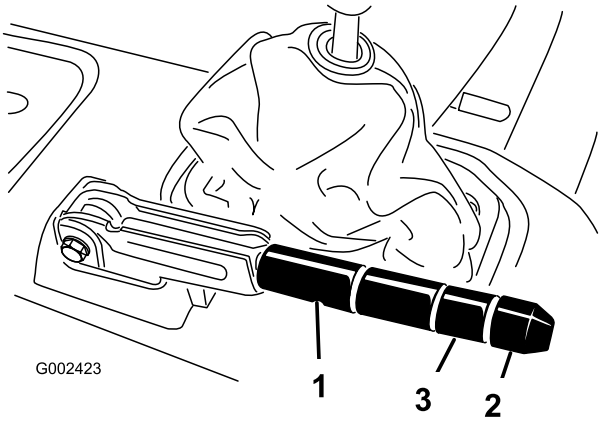

Obrázek 67

1. Páka parkovací brzdy
2. Kolečko
3. Stavěcí šroub

4. Nakonec utáhněte stavěcí šroub.

   Poznámka: Jestliže kolečkem nelze provést další seřízení, uvolněte ho doprostřed rozsahu seřízení a seřiďte táhlo na zadní straně. Opakujte krok 3.
5. Nasaďte pryžovou rukojeť na páku parkovací brzdy.

Seřízení brzdového pedálu

Servisní interval: Po každých 200 hodinách provozu

Poznámka: Demontujte přední kapotu, čímž si usnadníte práci.

1. Vyjměte závlačku a vidlicový čep připevňující třmen hlavního válce k otočnému čepu brzdového pedálu (Obrázek 68).

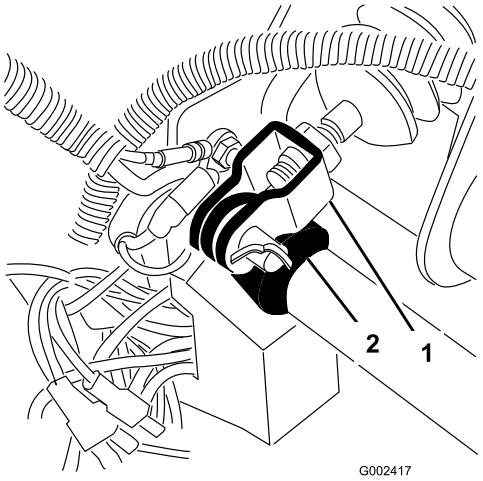

Obrázek 68

1. Třmen hlavního válce
2. Otočný čep brzdového pedálu

2. Sešlápněte brzdový pedál (Obrázek 69), až se dotkne rámu.
3. Povolte pojistné matice připevňující třmen k hřídeli hlavního válce (Obrázek 68).
4. Seřizujte třmen, až jeho otvory lícují s otvorem v otočném čepu brzdového pedálu. Zajistěte třmen k otočnému čepu pedálu pomocí vidlicového čepu a závlačky.
5. Utáhněte pojistné matice připevňující třmen k hřídeli hlavního válce.

   Poznámka: Správně seřízený hlavní brzdový válec musí uvolňovat tlak.

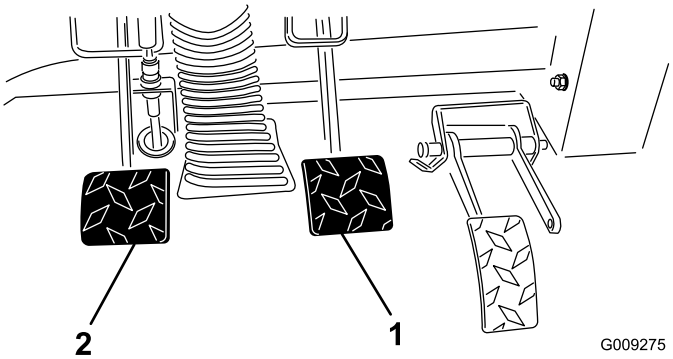

Obrázek 69

1. Brzdový pedál
2. Spojkový pedál

Údržba řemenů

Seřízení řemenů

Seřízení řemene alternátoru

Servisní interval: Po prvních 8 hodinách—Zkontrolujte stav a napnutí řemene alternátoru.

Po každých 200 hodinách provozu—Zkontrolujte stav a napnutí řemene alternátoru.

1. Zvedněte korbu (je-li namontována) a umístěte na vysunutý válec zdvihu bezpečnostní podpěru, která bude držet korbu nahoře.
2. Zkontrolujte napnutí řemene zatlačením uprostřed vzdálenosti mezi klikovou hřídelí a řemenicí alternátoru silou 98 N. Průhyb nového řemene by měl být 8–12 mm. Průhyb použitého řemene by měl být 10–14 mm. Je-li průhyb nesprávný, postupujte podle následujícího bodu. Je-li průhyb správný, pokračujte v práci.
3. Postup při seřízení napnutí řemene:
   - Povolte dva montážní šrouby alternátoru.

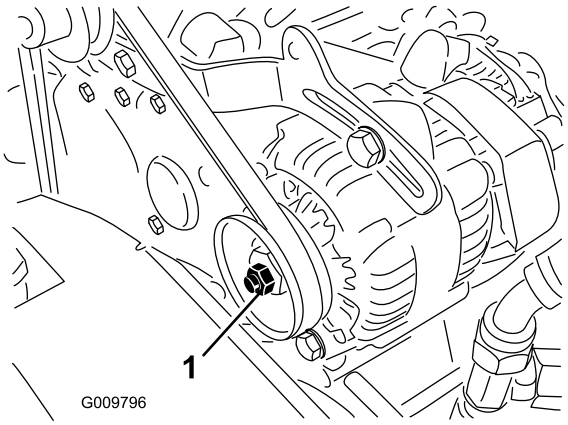

Obrázek 70

1. Řemen alternátoru
2. Držák alternátoru

   - Pomocí tyče otáčejte alternátorem, až je řemen správně napnutý. Potom utáhněte montážní šrouby.

Údržba ovládacích prvků

Seřízení akceleračního pedálu

1. Zajeďte s vozidlem na rovnou plochu, vypněte motor a zatáhněte parkovací brzdu.
2. Nastavte kulový kloub na táhlu akcelerátoru (Obrázek 71) tak, aby mezi ramenem akceleračního pedálu a podlahovou deskou s diamantovým vzorem (Obrázek 72) vznikla mezera 2,54–6,35 mm, působí-li na střed pedálu síla 111 N. Utáhněte pojistnou matici.

   Poznámka: Motor musí být vypnutý a vratná pružina musí být připevněná.

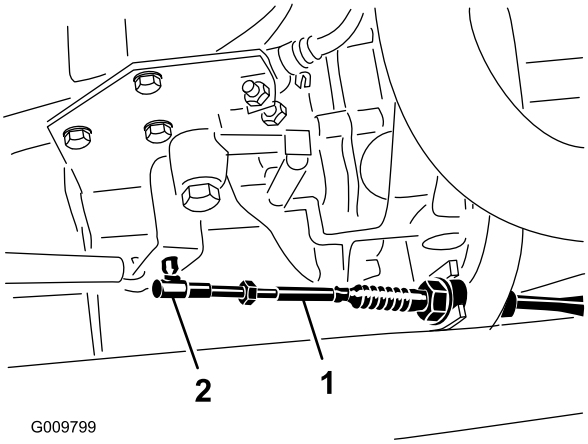

Obrázek 71

1. Táhlo akcelerátoru
2. Kulový kloub

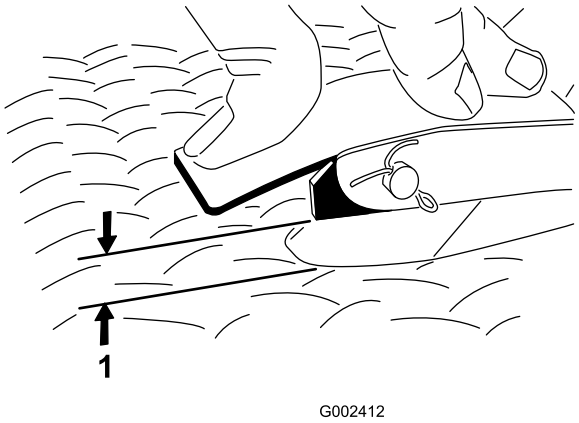

Obrázek 72

1. Vůle 2,54–6,35 mm

Důležité: Maximální volnoběžné otáčky motoru v rozsahu vysokých otáček jsou 3 650 ot./min. Stavěcí šroub vysokých volnoběžných otáček nesmí být seřizován.

Seřízení spojkového pedálu

Servisní interval: Po každých 200 hodinách provozu

Poznámka: Táhlo spojkového pedálu můžete seřídit u spojkové skříně nebo u otočného čepu spojkového pedálu. Demontujte přední kapotu, čímž získáte lepší přístup k otočnému čepu pedálu.

1. Povolte pojistné matice, které připevňují táhlo spojky ke konzole na spojkové skříni (Obrázek 73).

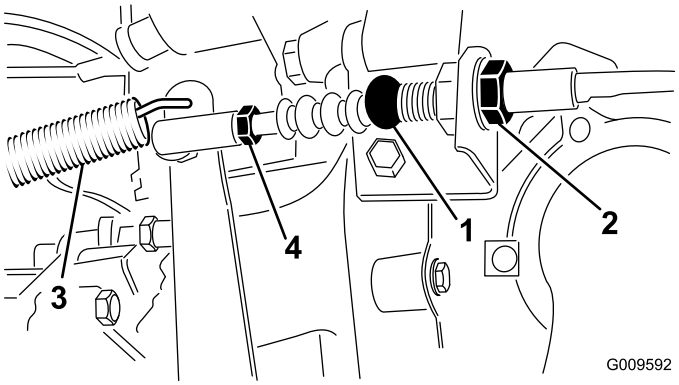

Obrázek 73

1. Táhlo spojky
2. Pojistné matice
3. Vratná pružina
4. Kulový kloub

Poznámka: Je-li nutné další seřízení, můžete demontovat kulový kloub a otáčet jím.

2. Odpojte vratnou pružinu od vypínací páky spojky.
3. Seřiďte pojistné matice nebo kulový kloub tak, aby mezi zadním okrajem spojkového pedálu a horní stranou podlahové desky s diamantovým vzorem (Obrázek 74) byla vzdálenost 9,5 ± 0,3 cm, působí-li na pedál síla 18 N.

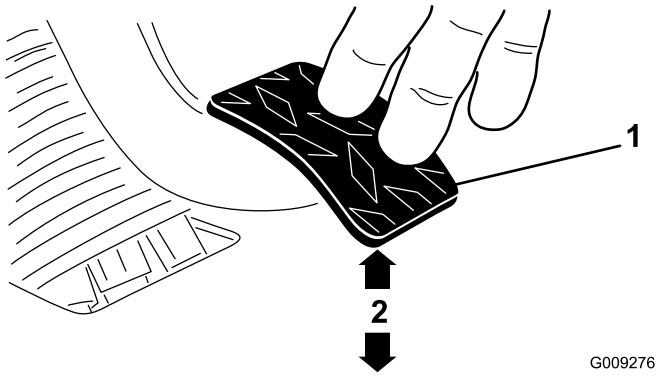

Obrázek 74

1. Spojkový pedál
2. 9,5 ± 0,3 cm

Poznámka: Síla působí tak, že se vypínací ložisko spojky lehce dotýká páček přítlačného kotouče.

4. Po seřízení utáhněte pojistné matice.
5. Po utažení pojistných matic znovu zkontrolujte vůli 9,5 ± 0,3 cm, abyste se ujistili, že seřízení je správné. Je-li to nutné, seřízení opakujte.
6. Připojte vratnou pružinu k vypínací páce spojky.

Důležité: Konec tyče musí být umístěn ke kouli v pravém úhlu, nesmí být zkroucený a po utažení pojistných matic musí zůstat rovnoběžný se spojkovým pedálem (Obrázek 75).

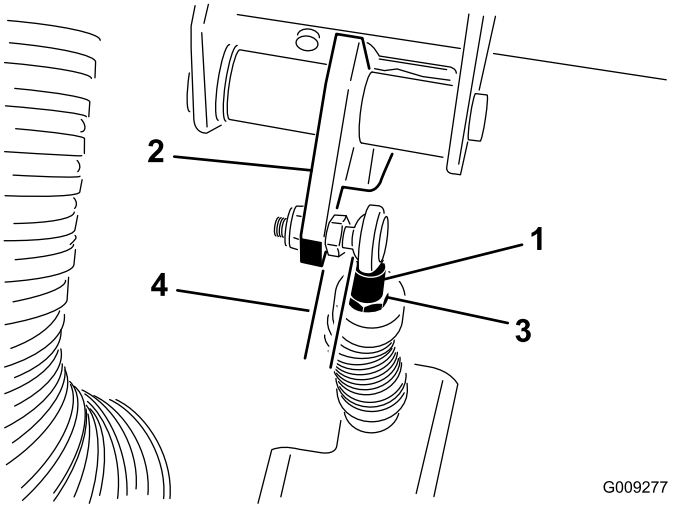

Obrázek 75

1. Konec tyče táhla spojky
2. Spojkový pedál
3. Pojistná matice konce tyče
4. Rovnoběžnost

Poznámka: Vůle spojky nesmí být nikdy menší než 19 mm.

Převod údajů rychloměru

Nastavení rychloměru lze změnit tak, aby místo mil za hodinu (MPH) ukazoval rychlost v kilometrech za hodinu (KPH) a naopak.

1. Zaparkujte vozidlo na rovném povrchu, vypněte motor, zatáhněte parkovací brzdu a vytáhněte klíč ze spínače zapalování.
2. Sejměte kapotu. Viz pokyny v části Demontáž kapoty v kapitole Předběžná údržba.
3. Vedle rychloměru najděte dva volné vodiče.
4. Demontujte připojovací zástrčku z vodiče kabelového svazku a spojte vodiče dohromady.

   Rychloměr přejde na zobrazení rychlosti v kilometrech za hodinu (KPH) nebo v mílích za hodinu (MPH).
5. Nasaďte kapotu.

Údržba hydraulického systému

Výměna hydraulické kapaliny a čištění sítka

Servisní interval: Po každých 800 hodinách provozu

1. Zaparkujte vozidlo na rovném povrchu, vypněte motor, zatáhněte parkovací brzdu a vytáhněte klíč ze spínače zapalování.
2. Demontujte zátku vypouštěcího otvoru na boku nádrže a nechte hydraulickou kapalinu vytékat do záchytné nádoby (Obrázek 76).

   Poznámka: Vyčistěte hydraulické sítko. Viz část Čištění hydraulického sítka.

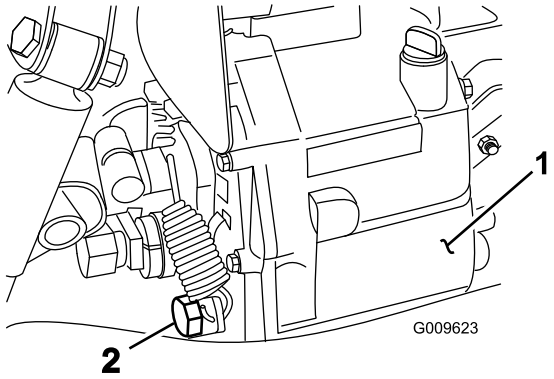

Obrázek 76

1. Nádrž hydraulické kapaliny
2. Zátka vypouštěcího otvoru

3. Poznačte si orientaci hydraulické hadice a 90° fitinku připojeného k sítku na boční straně nádrže (Obrázek 77). Demontujte hydraulickou hadici a 90° fitink.
4. Vyjměte sítko a očistěte ho zpětným propláchnutím čistým odmašťovacím prostředkem. Před vložením nechte sítko vyschnout.

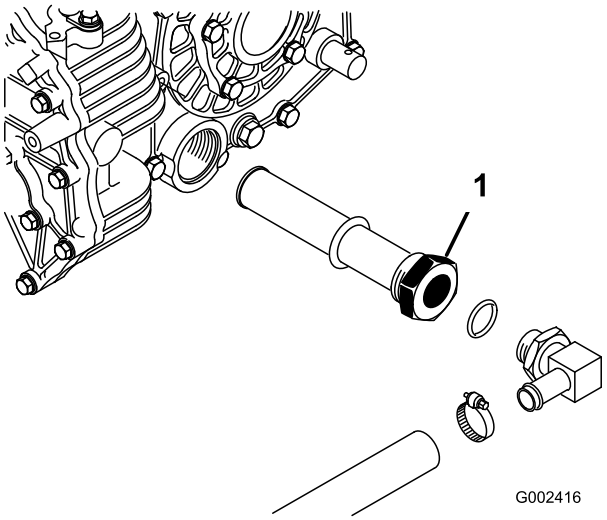

Obrázek 77

1. Sítko hydraulického systému

5. Vložte sítko.
6. Připojte hydraulickou hadici a 90° fitink ve stejné orientaci k sítku.
7. Zašroubujte a utáhněte zátku vypouštěcího otvoru.
8. Nádrž naplňte asi 7 l kapaliny Dexron III ATF. Viz pokyny v části Kontrola hladiny hydraulické kapaliny.
9. Spusťte motor a manipulujte s vozidlem, aby se hydraulická soustava naplnila. Zkontrolujte hladinu hydraulického oleje. Je-li to nutné, olej doplňte.

Důležité: Používejte pouze určené hydraulické kapaliny. Jiné kapaliny by mohly systém poškodit.

Výměna hydraulického filtru

Servisní interval: Po prvních 10 hodinách

Po každých 800 hodinách provozu

Důležité: Použití jiného filtru může vyústit v ukončení platnosti záruky na některé součásti.

1. Zaparkujte vozidlo na rovném povrchu, vypněte motor, zatáhněte parkovací brzdu a vytáhněte klíč ze spínače zapalování.
2. Očistěte prostor kolem místa připevnění filtru. Postavte pod filtr sběrnou nádobu a filtr demontujte (Obrázek 78).

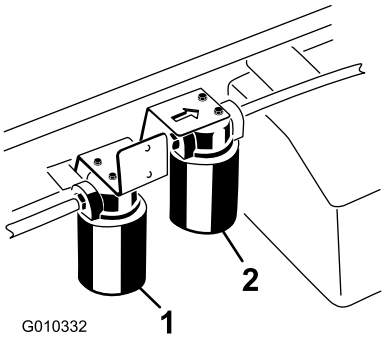

Obrázek 78

1. Hydraulický filtr
2. Filtr hydraulického systému s vysokým průtokem

3. Namažte těsnění nového filtru.
4. Místo pro montáž filtru musí být čisté. Filtr zašroubujte tak, aby se těsnění dotýkalo montážní desky. Potom filtr utáhněte o polovinu otáčky.
5. Spusťte motor a nechejte ho běžet přibližně dvě minuty, aby se ze systému odstranil vzduch. Vypněte motor a zkontrolujte hladinu hydraulického oleje a těsnost soustavy.

Výměna oleje a filtru v hydraulické soustavě s vysokým průtokem (jen modely TC)

Servisní interval: Po prvních 10 hodinách—Vyměňte olejový filtr v hydraulické soustavě s vysokým průtokem (jen modely TC).

Po každých 800 hodinách provozu—Vyměňte olej a filtr v hydraulické soustavě s vysokým průtokem (jen modely TC).

Nádrž je naplněna přibližně 15 l velmi kvalitní hydraulické kapaliny. Vhodné hydraulické oleje jsou uvedeny dále v textu.

Hydraulická kapalina Toro Premium All Season Hydraulic Fluid (K dispozici v 23litrových kbelících nebo 250litrových sudech. Objednací čísla získáte v katalogu dílů nebo od distributora společnosti Toro.)

Alternativní kapaliny: Není-li k dispozici kapalina Toro, lze použít jiné běžné kapaliny na bázi minerálních olejů, pokud mají následující materiálové vlastnosti a vyhovují oborové specifikaci. Požádejte distributora maziv o doporučení vhodného výrobku. Poznámka: Toro nepřebírá žádnou odpovědnost za škody způsobené nevhodnými náhražkami, proto používejte jen produkty od osvědčených výrobců, kteří si za svými doporučeními stojí.

Vysoký index viskozity/Hydraulická kapalina s ochranou proti opotřebení a nízkým bodem tuhnutí, ISO VG 46

Materiálové vlastnosti:

- Viskozita – ASTM D445 cSt při 40 ºC: 44 až 48/cSt při 100 ºC: 7,9 až 8,5
- Index viskozity, ASTM D2270 – 140 až 152
- Bod tuhnutí, ASTM D97 – –37 °C až –43 °C
- FZG, Stupeň opotřebení – 11 a lepší
- Obsah vody (nová kapalina) – 500 ppm (max.)

Oborové specifikace:

Vickers I-286-S, Vickers M-2950-S, Denison HF-0 a Vickers 35 VQ 25 (Eaton ATS373-C)

Poznámka: Mnoho hydraulických kapalin je téměř čirých, takže zjišťování úniků může být obtížné. Pro hydraulický olej je k dispozici přísada s červeným barvivem v lahvích o objemu 20 ml. Jedna láhev postačí na 15–22 l hydraulického oleje. Objednejte si díl s obj. číslem 44-2500 od autorizovaného prodejce společnosti Toro.

Poznámka: Pokud je olej znečištěný, obraťte se na místního prodejce společnosti Toro a požádejte o propláchnutí systému. Znečištěný olej může mít ve srovnání s čistým olejem mléčnou nebo černou barvu. V případě používání různých přídavných zařízení bude pravděpodobně třeba zkrátit servisní interval, protože olej se v důsledku míchání různých hydraulických olejů rychleji znečistí.

1. Očistěte prostor kolem místa montáže filtru vysokého průtoku (Obrázek 78). Postavte pod filtr nádobu na zachycení oleje a filtr vyjměte.

   Poznámka: Pokud se chystáte vypustit olej, odpojte a uzavřete hydraulické potrubí k filtru.
2. Namažte těsnění nového filtru a rukou našroubujte filtr na hlavu filtru tak, aby se těsnění hlavy dotýkalo. Poté filtr utáhněte o další 3/4 otáčky. Filtr je nyní utěsněný.
3. Nádrž hydraulické kapaliny naplňte přibližně 15 l hydraulického oleje.
4. Spusťte motor a nechte ho běžet na volnoběžné otáčky asi dvě minuty, aby kapalina mohla cirkulovat a ze systému unikl všechen vzduch. Vypněte motor a zkontrolujte hladinu kapaliny.
5. Zkontrolujte hladinu oleje.
6. Olej likvidujte podle platných předpisů.

Nouzové zvednutí korby

Korbu lze nouzově zvednout bez spuštění motoru protáčením startéru nebo překlenutím hydraulické soustavy.

Zvednutí korby pomocí spouštěče

Protáčejte spouštěč a současně držte páku zdvihu v poloze Zvedání. Spouštěč protáčejte 15 sekund a potom počkejte 60 sekund, než budete pokus opakovat. Jestliže motor nenaskočí, odstraňte náklad a korbu (přídavné zařízení), abyste mohli opravit motor nebo převodovku s rozvodovkou.

Zvednutí korby překlenutím hydraulické soustavy

⚠ VÝSTRAHA

Před prováděním oprav nebo seřizování na vozidle vypněte motor, zatáhněte parkovací brzdu a vytáhněte klíč ze spínače zapalování. Před zahájením práce pod zvednutou korbou z ní nejprve odstraňte veškerý materiál nebo jiné přídavné zařízení. Nikdy nepracujte pod zvednutou korbou, pokud jste předtím neumístili bezpečnostní podpěru na plně vysunutou tyč válce.

Poznámka: K provedení tohoto úkonu potřebujete dvě hydraulické hadice, z nichž každá je opatřena rychlospojkami typu zástrčka a zásuvka, které odpovídají spojkám na vozidle.

1. Za záď nefunkčního vozidla postavte jiné vozidlo.

   Důležité: Hydraulická soustava vozidla je naplněna kapalinou Dexron III ATF. Aby nedošlo ke znečištění soustavy, musí být vozidlo použité k překlenutí hydraulické soustavy naplněno stejnou kapalinou.

2. U obou vozidel odpojte dvě hadice s rychlospojkami od hadic připevněných ke konzole spojek (Obrázek 79).

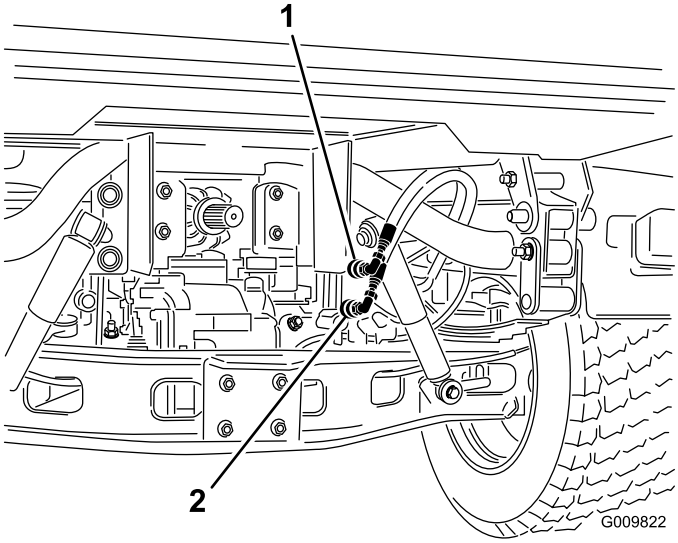

Obrázek 79

1. Hadice s rychlospojkou A
2. Hadice s rychlospojkou B

3. U nefunkčního vozidla připojte dvě překlenovací hadice k hadicím, které byly odpojeny (Obrázek 80). Nepoužité fitinky uzavřete.

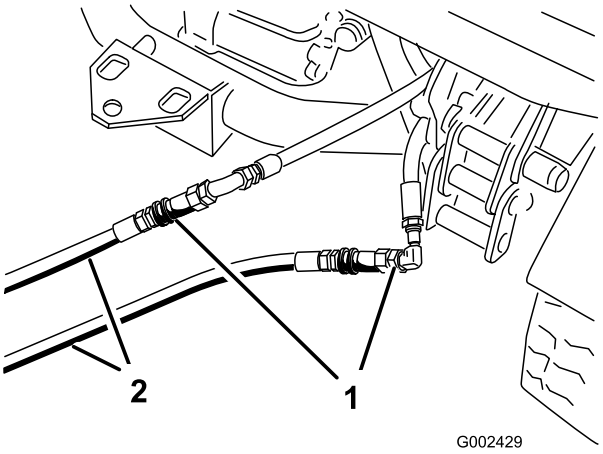

Obrázek 80

1. Odpojené hadice
2. Překlenovací hadice

4. U druhého vozidla připojte dvě hadice ke spojkám nacházejícím se stále v držáku (horní hadici připojte k horní spojce a spodní hadici ke spodní spojce) (Obrázek 81). Nepoužité fitinky uzavřete.

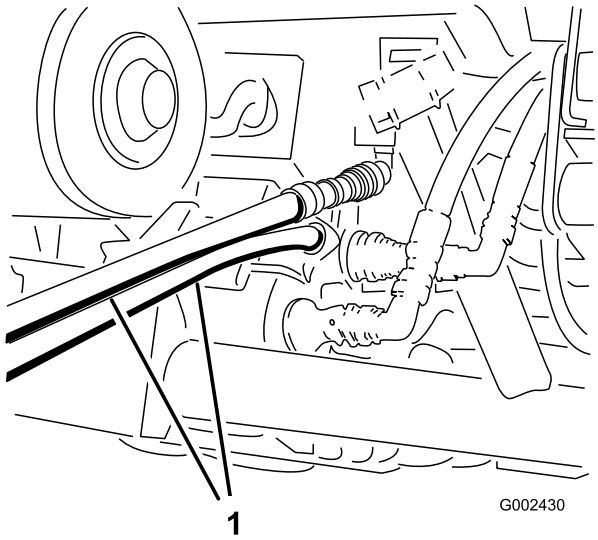

Obrázek 81

1. Překlenovací hadice

5. Udržujte přihlížející osoby v bezpečné vzdálenosti od vozidel.
6. Spusťte motor druhého vozidla a posuňte páku zdvihu do polohy pro zvedání. Tímto způsobem nefunkční korbu zvednete.
7. Posuňte páku zdvihu do neutrální polohy a páku zdvihu zajistěte zámkem.
8. Na vysunutý válec zdvihu nasaďte bezpečnostní podpěru korby. Viz pokyny v části Použití bezpečnostní podpěry korby.

   Poznámka: Vypněte motory obou vozidel, posuňte páku zdvihu zpět a dopředu, čímž uvolníte tlak v soustavě a usnadníte odpojení rychlospojek.
9. Nakonec demontujte překlenovací hadice a u obou vozidel zapojte hydraulické hadice.

   Důležité: Před uvedením do provozu zkontrolujte hladinu hydraulické kapaliny v obou vozidlech.

Uskladnění

1. Zajeďte s vozidlem na rovný povrch, zatáhněte parkovací brzdu, vypněte motor a vyjměte klíč ze spínače zapalování.
2. Očistěte celé vozidlo, vnější plochu žeber hlavy válců motoru a kryt ventilátoru.

   Důležité: Vozidlo můžete umýt vodním roztokem neagresivního čisticího prostředku. Vozidlo nikdy nemyjte vodou pod vysokým tlakem. Můžete tím vážně poškodit elektroinstalaci vozidla, případně spláchnout potřebnou vrstvu mazacího tuku z míst se zvýšeným třením. Vyvarujte se také nadměrného používání vody, především v okolí přístrojové desky, světel, motoru a baterie.
3. Zkontrolujte brzdy dle pokynů v části Kontrola brzd.
4. Proveďte kompletní servis vzduchového filtru (viz část Vzduchový filtr).
5. Vstup vzduchového filtru a výstup výfuku utěsněte voděodolnou páskou.
6. Promažte vozidlo.
7. Vyměňte motorový olej, viz pokyny v části Výměna motorového oleje a filtru.
8. Propláchněte palivovou nádrž čerstvým čistým dieselovým palivem.
9. Utáhněte všechny spojky palivové soustavy.
10. Zkontrolujte tlak v pneumatikách (viz část Tlak v pneumatikách).
11. Zkontrolujte ochranu proti zamrznutí a doplňte směs vody a nemrznoucí kapaliny v poměru 50/50 podle očekávané minimální teploty v dané oblasti.
12. Vyjměte baterii z podvozku, zkontrolujte hladinu elektrolytu a baterii úplně nabijte; viz pokyny v části Údržba baterie.

    Poznámka: Během uskladnění nepřipojujte kabely k pólům baterie.

    Důležité: Baterie musí být plně nabitá, aby při teplotách nižších než 0 °C nedošlo k jejímu zamrznutí a poškození. Plně nabitá baterie zůstane nabitá asi 50 dnů při teplotě nižší než 4 °C. Je-li teplota vyšší než 4 °C, kontrolujte hladinu elektrolytu a baterii dobíjejte každých 30 dnů.
13. Zkontrolujte a dotáhněte všechny šrouby, svorníky a matice. Všechny poškozené součásti opravte nebo vyměňte.
14. Natřete poškrábaná místa a odhalený kovový povrch.

    Barvu získáte v autorizovaném servisním středisku.

15. Vozidlo odstavte ve skladu anebo garáži v čistém a suchém prostředí.
16. Vytáhněte klíč ze spínače zapalování a uložte jej na bezpečné místo z dosahu dětí.
17. Vozidlo přikryjte, aby bylo chráněno před znečištěním.

Schémata

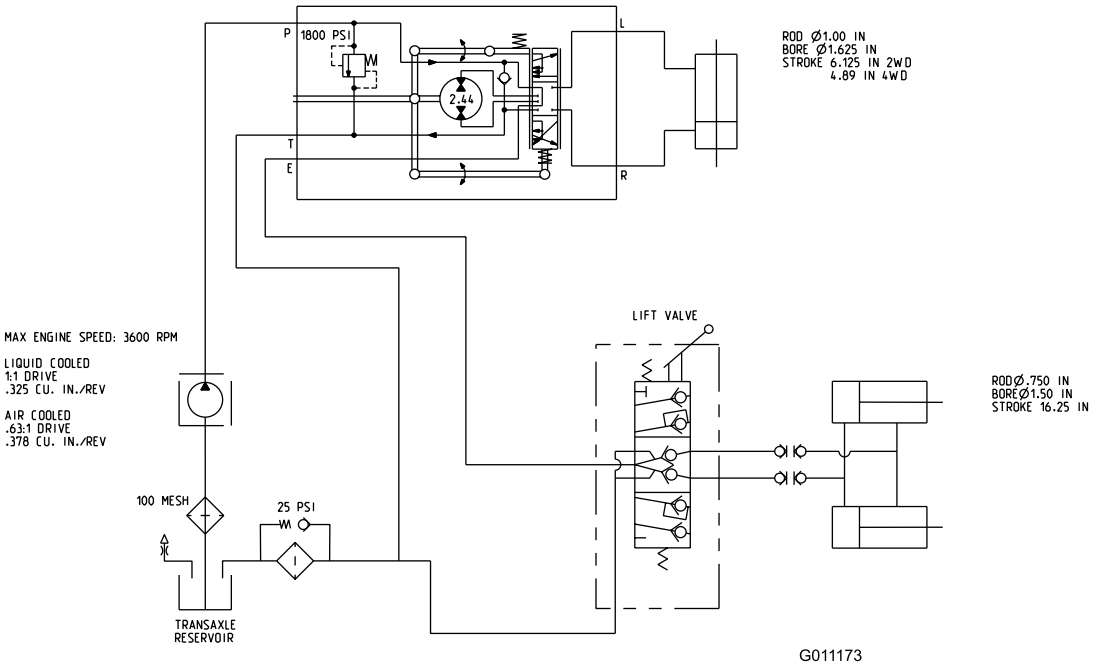

Hydraulické schéma (Rev. B)

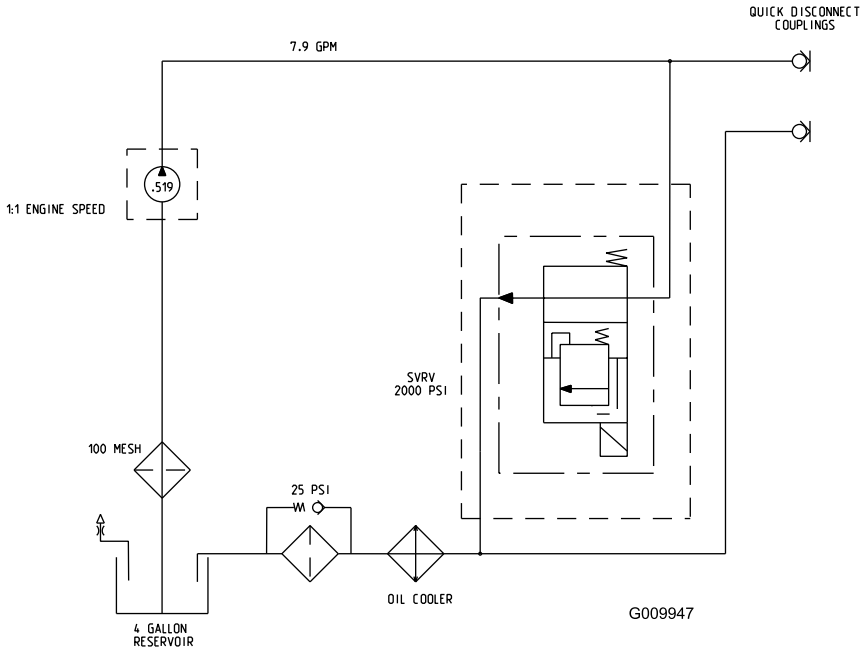

Schéma hydraulické soustavy s vysokým průtokem (jen modely TC) (Rev. A)

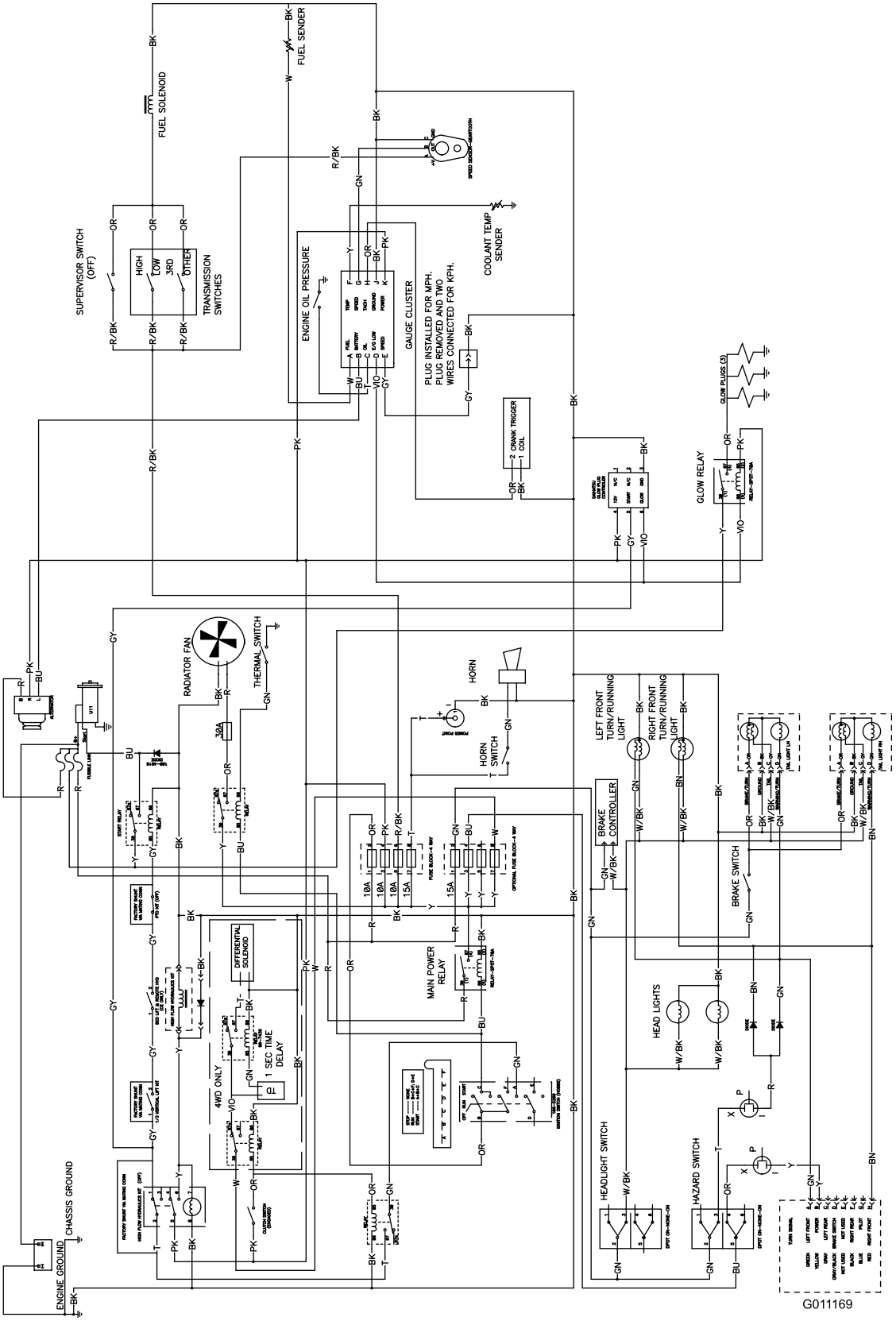

Elektrické schéma (Rev. D)

Úplné pokrytí zárukou společnosti Toro

Omezená záruka

Podmínky a produkty pokryté zárukou

Toro® Company a její dceřiná společnost Toro Warranty Company na základě vzájemné dohody nesou společně záruky za případné materiálové či výrobní vady komerčního výrobku společnosti Toro (výrobek“) po dobu dvou let nebo 1 500 provozních hodin* podle toho, která z možností nastane dříve. Tato záruka se vztahuje na všechny výrobky s výjimkou provzdušňovačů (viz jednotlivé části záruky vztahující se na tyto výrobky). V případě, že jsou naplněny záruční podmínky, opravíme výrobek na vlastní náklady, včetně diagnostiky, práce, náhradních dílů a dopravy. Tato záruka začíná běžet v den dodání výrobku původnímu maloobchodnímu odběrateli.
* Výrobek vybavený měřičem provozních hodin.

Pokyny pro poskytnutí záruční opravy

Jste-li přesvědčeni, že došlo k naplnění záručních podmínek, musíte sdělit distributorovi komerčních výrobků nebo autorizovanému prodejci komerčních výrobků, kde jste výrobek zakoupili. Potřebujete-li pomoc s vyhledáním distributora nebo autorizovaného prodejce komerčních výrobků nebo máte-li dotazy týkající se vašich práv či povinností spojených se zárukou, můžete nás kontaktovat na adrese:

Toro Commercial Products Service Department
Toro Warranty Company
8111 Lyndale Avenue South
Bloomington, MN 55420-1196
E-mail: commercial.warranty@toro.com

Povinnosti vlastníka

Jako vlastníci výrobku jste odpovědní za provádění nutné údržby a seřizování, jak je uvedeno v provozní příručce. Pokud nebudete provádět nezbytnou údržbu a seřizování, může to být důvodem k zamítnutí reklamace.

Součásti a úkony, na které se nevztahuje záruka

Ne všechny závady nebo poruchy, které se v záruční době na produktu vyskytnou, jsou vady na materiálu nebo dílenském zpracování. Záruka se nevztahuje na následující případy:

- Závady na výrobku, které jsou důsledkem použití náhradních dílů jiné značky než Toro nebo instalace a používání přídavných nebo upravených zařízení a produktů jiné značky než Toro. Výrobce těchto součástí může poskytnout samostatnou záruku.
- Závady na výrobku, které jsou důsledkem neprovádění doporučené údržby anebo seřizování. Neprovádění řádné údržby produktu Toro podle zásad doporučené údržby vyjmenovaných v *provozní příručce* může mít za následek zamítnutí reklamace.
- Závady na výrobku, které jsou důsledkem jeho nesprávného, nedbalého nebo nezodpovědného používání.
- díly podléhající opotřebení v důsledku používání, nejsou-li tyto díly uznány za vadné; Mezi součásti, u nichž dochází k opotřebení nebo ke spotřebě v rámci běžného provozu výrobku, patří mimo jiné brzdové destičky a obložení, spojkové obložení, žací nože, kotouče, kypřicí nože, hroty, zapalovací svíčky, řídicí kolečka, pneumatiky, filtry, řemeny a některé součásti rozprašovačů, například membrány, trysky, pojistné ventily atd.
- závady způsobené vnějším vlivem; Vnější vlivy zahrnují kromě jiného počasí, skladovací postupy, kontaminaci, používání neschválených chladicích kapalin, maziv, aditiv, hnojiv, vody, chemikálií atd.
- Běžný hluk, vibrace, opotřebení a znehodnocení.
- Běžné opotřebení“ zahrnuje kromě jiného poškození sedadel opotřebením nebo oděrem, odřený lak, poškrábané etikety nebo okna atd.

Díly

Díly, u nichž je v rámci údržby plánována výměna, jsou kryté zárukou do doby jejich plánované výměny. Díly vyměněné podle této záruky jsou kryté po dobu platnosti záruky na originální výrobek a stávají se majetkem společnosti Toro. Společnost Toro učiní konečné rozhodnutí o tom, zda příslušný díl nebo sestava budou opraveny nebo vyměněny. Společnost Toro může k záručním opravám použít repasované díly.

Poznámka k záruce na baterie s hlubokým cyklem vybití:

Baterie s hlubokým cyklem vybití mají specifikovaný celkový počet kilowatthodin, které jsou během své životnosti schopny vyrobit. Způsob provozu, dobíjení a údržby mohou prodloužit nebo zkrátit životnost baterií. Postupem času se snižuje množství užitečné práce v intervalech mezi dobíjením baterií, až jsou baterie zcela vypotřebované. Výměna vypotřebovaných baterií v důsledku běžného provozu je odpovědností majitele výrobku. Během standardní záruční doby může být nutná výměna baterií na náklady majitele.

Údržbu hradí majitel

Mezi běžné servisní úkony vyžadované u výrobků značky Toro a prováděné na náklady majitele patří ladění, mazání, čištění a leštění motoru, výměna filtrů, chladicí kapaliny a součástí, na které se nevztahuje záruka, a provádění doporučené údržby.

Obecné podmínky

Oprava autorizovaným distributorem nebo prodejcem Toro je jediný nápravný prostředek, na který máte podle této záruky nárok.

Společnosti Toro Company a Toro Warranty Company nejsou odpovědné za nepřímé, náhodné ani následné škody související s používáním výrobků Toro, na něž se vztahuje tato záruka, včetně jakýchkoli nákladů nebo výdajů na zajištění náhradního zařízení nebo servisu během odpovídající doby trvání poruchy nebo nepoužitelnosti výrobku do skončení oprav podle této záruky. S výjimkou níže uvedené emisní záruky, která platí v odpovídajících případech, neexistuje žádná jiná výslovná záruka.

Veškeré implicitní záruky obchodovatelnosti a vhodnosti použití jsou omezeny na dobu trvání této výslovné záruky. Některé státy nepovolují vyloučení náhodných nebo následných škod ze záruky ani omezení doby trvání implicitní záruky, proto se na vás výše uvedené výjimky a omezení nemusejí vztahovat.

Tato záruka uděluje specifická zákonná práva, kromě nichž můžete mít i další práva, která se mezi jednotlivými státy liší.

Poznámka k záruce poskytované na motor:

Systém pro kontrolu emisí v produktu může být pokryt samostatnou zárukou, která splňuje požadavky stanovené americkými organizacemi EPA (U.S. Environmental Protection Agency) a/nebo CARB (California Air Resources Board). Na záruku na systém pro kontrolu emisí se nevztahují výše uvedená omezení týkající se provozních hodin. Podrobnosti naleznete v prohlášení o záruce na systém kontroly emisí, které je uvedeno v *provozní příručce* nebo je součástí dokumentace výrobce k motoru.

Jiné země než USA a Kanada

Prosíme zákazníky, kteří zakoupili produkty společnosti Toro dovezené z USA či Kanady, aby se spojili s příslušným distributorem (zástupcem) společnosti Toro, jenž jim poskytne záruční podmínky platné v dané zemi, oblasti nebo státu. Pokud z nějakého důvodu nejste se službami distributora spokojení nebo je pro vás obtížné získat informace o záruce, obraťte se na dovozce produktů Toro. Pokud nebude žádný z uvedených postupů úspěšný, můžete nás kontaktovat na adrese Toro Warranty Company.