Form No. 3375-833 Rev C

TORO®

Count on it.

Brukerhåndbok

Reelmaster® 3550-trekkenhet

Modellnr. 03910—Serienr. 313000001 og oppover

Registrer ditt produkt på www.Toro.com.
Oversettelse av originalen (NO)

CE

3375-833 C

Dette produktet er i samsvar med alle relevante europeiske direktiver. Se eget samsvarserklæringsskjema for produktet for detaljert informasjon.

ADVARSEL

CALIFORNIA
Proposition 65-advarsel

Staten California kjenner til at motoreksosen fra dette produktet inneholder kjemikalier som kan forårsake kreft, fosterskader og skade forplantningsevnen på andre måter.

Viktig: Denne motoren er ikke utstyrt med en gnistfangerdemper. Det er i strid med Californias Public Resource Code, avsnitt 4442, å bruke motoren i skogs-, busk- eller gressområder. Andre stater eller føderale områder kan ha lignende lover.

Innledning

Maskinen er en plentraktor med spolekniver som er beregnet for bruk av profesjonelle, innleide operatører i kommersielle applikasjoner. Den er hovedsakelig utviklet til å klippe gress på allerede godt vedlikeholdte parkplener, golfbaner, idrettsbaner og plener i kommersielle områder. Den er ikke beregnet på å klippe kratt, høyt gress og andre vekster langs motorveier eller til å brukes til landbruk.

Les denne håndboken nøye, slik at du lærer å bruke og vedlikeholde produktet på riktig måte og unngår person- eller produktskade. Du har ansvar for å bruke produktet på en riktig og sikker måte.

Du kan kontakte Toro direkte på www.Toro.com for informasjon om produkter og tilbehør, hjelp til å finne en forhandler eller for å registrere produktet ditt.

Hvis maskinen må repareres eller du trenger originale Toro-deler eller mer informasjon, kan du kontakte et autorisert forhandlerverksted eller Toros kundeserviceavdeling. Ha modell- og serienummer for hånden når du tar kontakt. Figur 1 identifiserer plasseringen av modell- og serienummer på produktet. Skriv inn numrene i tilhørende felt.

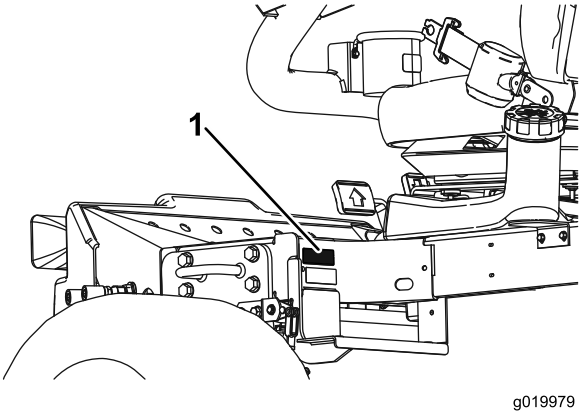

Figur 1

1. Plassering av modell- og serienummer

Modellnr. _____

Serienr. _____

Denne brukerhåndboken identifiserer mulige farer og identifiserer sikkerhetsbeskjeder gjennom sikkerhetsvarslingssymbolet (Figur 2), som varsler om en fare som kan føre til alvorlige skader eller dødsfall hvis man ikke tar de anbefalte forholdsreglene.

Figur 2

1. Sikkerhetsvarselssymbol

I tillegg brukes to andre ord for å utheve informasjon. **Viktig** gjør oppmerksom på spesiell mekanisk informasjon og **Merk** henviser til generell informasjon som er verdt å huske.

© 2013—The Toro® Company
8111 Lyndale Avenue South
Bloomington, MN 55420

Kontakt oss på www.Toro.com.
Trykt i USA.
Med enerett

Innhold

Innledning 2
Sikkerhet 4
Regler for sikker bruk 4
Sikkerhet for Toros gressklippere 6
Lydstyrke 7
Lydtrykk 7
Vibrasjonsnivå 7
Sikkerhets- og instruksjonsmerker 8
Montering 12
1 Montere klippeenhetene 13
2 Justere dekkekompenseringsfjæren 15
3 Montere CE-merker 15
4 Installere panserlåsen (kun CE) 15
5 Installere klippeenhetens støtte 16
Oversikt over produktet 18
Kontroller 18
Spesifikasjoner 20
Tilbehør 20
Bruk 20
Kontrollere motoroljenivået 20
Fylle tanken 21
Kontrollere kjølesystemet 22
Kontrollere det hydrauliske systemet 22
Kontrollere kontakten mellom spole og motstål 23
Kontrollere trykket i dekkene 23
Stramme hjulenes hakemuttere med en momentnøkkel 23
Justere setet 23
Starte og stoppe motoren 24
Stille inn spolehastigheten 25
Justere løftearmens motvekt 25
Tappe drivstoffsystemet 26
Forstå diagnostikklampene 27
Ace-display for diagnostikkinstrument 27
Kontrollere sperrebryterne 27
Taue trekkenheten 29
Brukstips 29
Vedlikehold 30
Anbefalt vedlikeholdsplan 30
Kontrolliste for daglig vedlikehold 31
Tabell for serviceintervaller 32
Forberedelse for vedlikehold 32
Fjerne panseret 32
Fjerne batteridekslet 32
Smøring 33
Smøre lagrene og hylsene 33
Vedlikehold av motor 35
Overhale luftrenseren 35
Skifte motorolje og filter 35
Vedlikehold av drivstoffsystem 36
Vedlikeholde drivstofftanken 36
Kontrollere drivstoffslangene og -koblingene 36
Tømme vannutskilleren 36
Skifte drivstoffilterboks 36
Tappe luft fra injektorene 36
Vedlikehold av elektrisk system 37
Vedlikeholde batteriet 37
Sikringer 37
Vedlikehold av drivsystem 38
Justere trekkdrivet for fri 38
Vedlikehold av kjølesystem 39
Rengjøre kjølesystemet 39
Vedlikehold av bremser 39
Justere parkeringsbremsen 39
Vedlikehold av remmer 40
Overhale motorremmene 40
Vedlikehold av kontrollsystem 41
Justere gassen 41
Vedlikehold av hydraulisk system 41
Skifte det hydrauliske filteret 41
Skifte den hydrauliske væsken 41
Kontrollere de hydrauliske ledningene og slangene 42
Vedlikehold av klippeenhetssystemet 43
Bruke det valgfrie styrestaget 43
Sliping av klippeenhetene 43
Lagring 44
Lagre batteriet 44
Gjøre klar til lagring/oppbevaring for sesongen 44
Skjemaer 46

Sikkerhet

Denne maskinen oppfylte eller overgikk CEN-standard EN 836:1997 (merker brukes hvor det er hensiktsmessig), og ANSI B71.4-2004-spesifikasjonene som gjaldt da den ble produsert.

Hvis føreren eller eieren bruker maskinen på feil måte eller utfører feil vedlikeholdsarbeid, kan det føre til personskader. Følg alltid disse forsiktighetsreglene for å unngå at det skjer en ulykke, og ta alltid hensyn til sikkerhetsvarselsymbolet, som betyr Forsiktig, Advarsel eller Fare – personlige sikkerhetsinstruksjoner. Hvis ikke disse instruksjonene blir tatt hensyn til, kan dette føre til at noen blir alvorlig skadet eller drept.

Regler for sikker bruk

Instruksjonene nedenfor er tatt fra CEN-standard 836:1997, ISO-standard 5395:1990 og ANSI-standard B71.4-2004.

Opplæring

- Les *brukerhåndboken* og annet opplæringsmateriell nøye. Gjør deg godt kjent med alle kontroller, sikkerhetssignaler og riktig bruk av utstyret.
- Dersom fører eller mekaniker ikke forstår språket i denne bruksanvisningen, er det eierens ansvar å forklare dem dens innhold.
- Barn eller personer som ikke har lest bruksanvisningen, må ikke få lov til bruke eller utføre service på gressklipperen. Det kan hende at lokale forskrifter setter en aldersgrense for bruk av denne gressklipperen.
- Du må aldri klippe hvis andre personer, spesielt barn, eller dyr befinner seg i nærheten.
- Husk at føreren eller brukeren har ansvaret hvis andre personer eller deres eiendom utsettes for ulykker eller farer.
- Ta aldri med passasjerer.
- Alle førere og mekanikere bør selv sørge for at de får profesjonell opplæring. Eieren er ansvarlig for opplæring av brukerne. En slik opplæring bør legge vekt på følgende:
  - Hvor nødvendig forsiktighet og konsentrasjon er når man kjører en plentraktor
  - At man ikke får kontroll over en plentraktor som sklir i en bakke ved å bremse. De vanligste årsakene til at man mister kontroll over maskinen er:
    - ◊ For dårlig bakkegrep
    - ◊ For høy hastighet
    - ◊ Utilstrekkelig bremsing
    - ◊ At denne spesielle maskintypen ikke passer til arbeidet
    - ◊ At det ikke er tatt hensyn til bakkeforhold, spesielt skråninger, eller
    - ◊ Feil kobling eller fordeling av belastning

Forberedelser

- Ha alltid på deg kraftig fottøy, langbukser, hjelm, vernebriller og hørselsvern når du bruker klipperen. Langt hår, løstsittende klær eller smykker kan sette seg fast i bevegelige deler. Ikke bruk maskinen uten sko eller med åpne sandaler.
- Foreta en grundig inspeksjon der maskinen skal brukes og fjern alle gjenstander som kan slenges opp i luften.
- **Advarsel** – drivstoff er meget brannfarlig. Ta følgende forholdsregler:
  - Drivstoff må lagres på kanner som er spesiallaget for dette formålet.
  - Bare fyll bensin utendørs, og ikke røyk mens du fyller.
  - Fyll på drivstoff før du starter motoren. Ta aldri lokket av drivstofftanken eller fyll drivstoff mens motoren går eller er varm.
  - Hvis du søler drivstoff, må du ikke prøve å starte motoren. Flytt maskinen bort fra området hvor du sølte drivstoffet og unngå alt som kan antennes til all drivstoffdamp er forsvunnet.
  - Sett lokket godt på alle drivstofftanker og -kanner.
- Skift ut defekte lyddempere.
- Vurder terrenget for å avgjøre hvilket tilbehør og utstyr som er nødvendig for å gjøre jobben på en sikker og riktig måte. Bruk bare tilbehør og utstyr som er godkjent av produsenten.
- Kontroller at brukerens kontroller, sikkerhetsbryterne og verneplatene er montert og virker riktig. Ikke bruk maskinen hvis disse ikke fungerer som de skal.

Bruk

- Motoren må ikke brukes på et lukket sted der giftig kullos kan samle seg.
- Gressklipperen må bare brukes i dagslys eller der det er god kunstig belysning.
- Før du forsøker å starte motoren, må du koble ut alle knivkoblinger, sette motoren i fri og sette på parkeringsbremsen. Du må kun starte motoren fra førerstillingen. Fjern aldri veltebøylen, og bruk alltid sikkerhetsbelte under drift.
- Hold hender og føtter borte fra roterende deler. Hold deg unna åpningen på utløpssjakten til enhver tid.
- Husk at ingen skråninger er trygge. Vær ekstra forsiktig når du kjører i skråninger med gress. Gjør følgende for å unngå at maskinen velter:
  - Unngå å bråstoppe eller starte med mye gass i oppover- eller nedoverbakker.
  - Kjør med lav hastighet i skråninger og når du svinger skarpt.

- Vær oppmerksom på ujevnheter, hull og andre skjulte farer i terrenget.
- Klipp aldri på tvers av skråninger hvis ikke gressklipperen er beregnet på det.

- Vær oppmerksom på hull i bakken og andre skjulte farer i terrenget.
- Se opp for trafikk når du krysser eller er i nærheten av veier.
- Stopp knivene før du kjører på flater uten gress.
- Pass alltid på at materialet ikke blåses ut mot personer i nærheten når utstyret brukes. La heller aldri noen oppholde seg i nærheten mens maskinen er i gang.
- Maskinen må ikke brukes hvis verneplatene er defekte eller uten at sikkerhetsanordningene sitter på plass. Kontroller at alle sperrene er montert, at de er riktig justert og at de fungerer som de skal.
- Innstillingen av motorregulatoren må ikke forandres og motoren må ikke ruses. Hvis motoren går på for høyt turtall, øker faren for personskader.
- Gjør følgende før du forlater førerens plass:
  - Stopp gressklipperen på en jevn flate.
  - Koble ut kraftoverføringen, og senk utstyret.
  - Skift til fri og sett på parkeringsbremsen.
  - Stopp motoren og ta ut nøkkelen.
- Koble ut drivkraften til alt utstyr, stopp motoren og ta ut tenningsnøkkelen i følgende situasjoner:
  - Før du justerer høyden, hvis ikke justeringene kan gjøres fra førerens plass.
  - Før du fjerner eventuelle tilstoppinger
  - Før du sjekker, rengjør eller utfører arbeid på gressklipperen
  - Etter at du har truffet en gjenstand eller, hvis det oppstår unormal vibrasjon (kontroller øyeblikkelig). Undersøk om klippeenheten ble skadet, og reparer den før du starter den og bruker utstyret igjen.
- Koble ut drivkraften til utstyret under transport eller når maskinen ikke er i bruk.
- Stopp motoren og koble ut drivkraften til utstyret før følgende:
  - Påfylling av drivstoff
  - Høydejustering, hvis ikke justeringene kan gjøres fra førerens plass
- Reduser gassen før motoren stopper. Hvis det er en drivstoffventil på motoren, stenger du drivstofftilførselen etter at du er ferdig med å klippe.
- Du må aldri heve klippeenhetene når spolene går rundt.
- Hold hender og føtter borte fra klippeenhetene.
- Se bak- og nedover før du rygger, slik at du ikke kjører på noen.
- Kjør sakte, og vær forsiktig når du svinger og krysser veier og fortau.
- Ikke bruk gressklipperen når du er påvirket av alkohol eller medisiner.
- Lynnedslag kan forårsake alvorlige skader eller dødsfall. Hvis du ser/hører at lyn og tordenvær nærmer seg der du er, må du ikke bruke maskinen. Søk tilflukt!
- Vær forsiktig når du skal sette maskinen på en tilhenger eller lastebil, og når du skal sette den ned på bakken igjen.
- Føreren skal slå på blinkende varsellys, hvis dette finnes, ved transport på offentlig vei, unntatt når slik bruk er forbudt ved lov.

Vedlikehold og oppbevaring

- Sørg for at alle muttere, bolter og skruer er stramme, for å være sikker på at utstyret er i god stand og trygt å bruke.
- En maskin med drivstoff på tanken må aldri oppbevares innendørs der drivstoffdamp kan komme i kontakt med en åpen flamme eller gnister.
- La motoren bli kald før maskinen settes på et lukket sted.
- Unngå brannfare ved å holde motoren, lyddemperen, batterirommet, området der drivstoffet oppbevares, klippeenheter og drivenheter fritt for gress, løv og mye fett. Tørk opp eventuelt olje- eller drivstoffsøl.
- Skift alltid ut deler med skader eller slitasje for sikkerhets skyld.
- Hvis du må tømme drivstofftanken, skal dette gjøres utendørs.
- Når maskinen skal parkeres, settes bort eller stå uten tilsyn, må klippeenhetene senkes hvis det ikke er brukt en mekanisk lås.
- Koble fra drivverket, senk klippeenhetene, sett på parkeringsbremsen, stopp motoren og ta ut tenningsnøkkelen. Vent til alle bevegelige deler har stoppet før du foretar justeringer, rengjøring eller reparasjoner.
- Steng drivstofforsyningen under lagring eller transportering. Ikke oppbevar drivstoff i nærheten av åpen ild.
- Parker maskinen på en jevn flate. La aldri personell uten opplæring vedlikeholde maskinen.
- Bruk jekkstøtter til å støtte komponentene når det er nødvendig.
- Vær forsiktig når du reduserer trykket i komponenter under trykk.
- Koble fra batteriet før du foretar reparasjoner. Koble kabelen fra den negative polen først, og deretter den andre kabelen fra den positive polen. Når du kobler kablene til igjen, kobler du først til den positive polen og deretter den negative.
- Hold hender og føtter borte fra bevegelige deler. Du må aldri foreta justeringer mens motoren går hvis du kan unngå det.
- Lad opp batteriene på et åpent sted med god ventilasjon og borte fra gnister eller åpen ild. Koble laderen fra

strømuttaket før du kobler den til eller fra batteriet. Ha på deg beskyttelsesklær og bruk verktøy som er isolert.

Sikkerhet for Toros gressklippere

Følgende liste inneholder sikkerhetsinformasjon som gjelder spesielt for Toro-produktene, eller annen viktig sikkerhetsinformasjon som ikke er inkludert i CEN-, ANSI- eller ISO-standardene.

Dette produktet kan amputere hender og føtter og slenge gjenstander opp i luften. Følg alltid alle sikkerhetsinstruksjoner for å unngå alvorlige skader eller dødsulykker.

Hvis du bruker dette produktet til andre formål enn det er beregnet på, kan du utsette deg selv eller andre for fare.

⚠ ADVARSEL

Motoreksos inneholder karbonmonoksid, som er en dødelig gift uten lukt. Ikke kjør motoren innendørs eller på et innestengt område.

Forberedelser

Etabler dine egne spesialprosedyrer og arbeidsregler for uvanlige arbeidsforhold (f.eks. skråninger som er for bratte til at klipperen kan brukes i dem). **Inspiser området som skal klippes, og finn ut hvilke skråninger du trygt kan bruke klipperen i.** Bruk sunn fornuft og ta hensyn til gressforholdene og en eventuell veltfare. Bruk skråningsskjemaet i brukerhåndboken for å avgjøre hvilke skråninger og bakker det er trygt å klippe. Følg fremgangsmåten for inspisering av området som skal klippes som står beskrevet i avsnittet Bruk. **Maksimal helling på skråninger står oppført på skråningsmerket på maskinen.**

Opplæring

Føreren må være dyktig til og opplært i å kjøre i skråninger. Uforsiktig kjøring i skråninger kan føre til at maskinen velter og resultere i personskader, eller i verste fall død.

Bruk

- Lær deg å stanse maskinen og motoren raskt.
- Bruk ikke maskinen hvis du har på deg sandaler, tennissko eller joggesko.
- Bruk av vernesko og langbukser anbefales og er påbudt i henhold til enkelte lokale bestemmelser og forsikringsforskrifter.
- Hold hender, føtter og klær borte fra alle bevegelige deler samt utløpsområdet.
- Fyll drivstoff på tanken helt til nivået er 12 mm under bunnen av påfyllingshalsen. Ikke fyll på for mye.
- Kontroller daglig at sperrebryterne fungerer som de skal. Hvis en bryter ikke virker, skifter du den før du bruker maskinen.
- Koble til parkeringsbremsen, sett trekkpedalen i fri og koble fra knivens drivrem når du starter motoren. Koble fra parkeringsbremsen når motoren er startet, og hold foten borte fra trekkpedalen. Maskinen skal ikke bevege på seg. Les om hvordan du skal justere trekkdrivet i avsnittet Vedlikehold dersom maskinen beveger seg.
- Vær svært forsiktig når du kjører i nærheten av sandbunkere, grøfter, bekker, skråninger eller andre fareområder.
- Reduser hastigheten når du tar skarpe svinger.
- Ikke sving når du kjører i skråninger.
- Ikke kjør i skråninger som er for bratte. Du kan miste kontrollen og maskinen kan velte.
- Hvor stor vinkel som skal til for at maskinene velter, er avhengig av flere faktorer. Dette gjelder blant annet klippeforholdene, for eksempel vått gress og ujevnt terreng, hastighet (spesielt i svinger), plasseringen av klippeenhetene (opp eller ned), lufttrykket i dekkene og hvor erfaren føreren er. I skråninger med 20 graders vinkel eller mindre, er faren for velt liten. Ettersom vinkelen på bakken øker til et anbefalt maksimum på 25 grader, øker risikoen for velting til moderat. **Ikke kjør i skråninger med over 25 graders helling, da risikoen for velt som kan resultere i alvorlig skade eller i verste fall død er svært høy.**
- Senk klippeenhetene ved kjøring i nedoverbakke for styringskontroll.
- Unngå å starte og stoppe plutselig.
- Bruk reverspedalen til å bremse.
- Se opp for trafikk når du krysser eller er i nærheten av veier. Overhold alltid vikeplikten.
- Hev klippeenheten når du kjører fra ett arbeidsområde til et annet.
- Ikke ta på motoren, lyddemperen, eksosrøret eller hydraulikktanken mens motoren er i gang eller like etter at den er stoppet, ettersom disse områdene er svært varme og kan påføre deg forbrenninger.
- Kjøretøyet er et "saktegående kjøretøy", og er ikke bygget eller utstyrt for bruk på offentlige veier, gater eller motorveier. Hvis du må krysse eller ferdes på en offentlig vei, bør du kjenne og overholde lokalt regelverk, som krav om lys, skilting av saktekjørende kjøretøy og reflekser.

Vedlikehold og oppbevaring

- Før du foretar reparasjoner eller justeringer, stopper du motoren og tar nøkkelen ut av tenningen.
- Kontroller at hele maskinen vedlikeholdes skikkelig, og at den er i god stand. Kontroller alle mutre, bolter, skruer og hydraulikkbeslag regelmessig.

- Kontroller at alle koblingene for hydrauliske ledninger er tette, og at alle hydrauliske slanger og ledninger er i god stand før systemet settes under trykk.
- Hold kropp og hender borte fra hull eller dyser som sprøyter ut hydraulisk væske under høyt trykk. Bruk papp eller papir til å lete etter lekkasjer, ikke hendene. Hydraulisk væske som kommer ut under trykk, kan trenge gjennom huden og forårsake alvorlige skader. Olje som sprøytes inn under huden, må fjernes kirurgisk innen få timer av en doktor med kjennskap til denne typen skader. Ellers kan det oppstå koldbrann.
- Før du kobler fra eller utfører vedlikehold eller reparasjoner på det hydrauliske systemet, må du slippe ut alt trykket i systemet ved å stoppe motoren og senke klippeenhetene til bakkenivå.
- Hvis motoren må være i gang for å utføre en vedlikeholdsjustering, må du passe på at klær, hender, føtter og andre kroppsdeler ikke er i nærheten av klippeenhetene, tilbehør eller andre bevegelige deler. Hold alle på avstand.
- Ikke kjør motoren med for høyt turtall ved å endre regulatorinnstillingene. La en autorisert Toro-forhandler kontrollere maksimal hastighet med en turteller, slik at det blir utført på en sikker og nøyaktig måte.
- Motoren må stenges før man sjekker oljen eller tilsetter olje til veivhuset.
- Ta kontakt med en autorisert Toro-forhandler hvis det er nødvendig med store reparasjoner eller du trenger hjelp.
- For å oppnå optimal ytelse og holde maskinen i sikkerhetsgodkjent stand bruker du bare ekte Toro-reservedeler og -tilbehør. Reservedeler og tilbehør som er laget av andre produsenter kan være farlige, og de kan derfor føre til at garantien blir ugyldig.

Lydstyrke

Denne enheten har et garantert lydstyrkenivå på 101 dBA, med en usikkerhetsverdi (K) på 1 dBA.

Lydstyrkenivået ble fastsatt iht. prosedyrene som er beskrevet i EN 11094.

Lydtrykk

Denne enheten har et lydtrykknivå på 85 dBA ved operatørens øre, med en usikkerhetsverdi (K) på 1 dBA.

Lydtrykknivået ble fastsatt iht. prosedyrene som er beskrevet i EN 836.

Vibrasjonsnivå

Hånd-arm vibrasjonsnivå

Målt vibrasjonsnivå for høyre hånd = 0,28 m/s^2

Målt vibrasjonsnivå for venstre hånd = 0,26 m/s^2

Usikkerhetsverdi (K) = 0,14 m/s^2

Målte verdier ble fastsatt iht. prosedyrene som er beskrevet i EN 836.

Hele karosseriet

Målt vibrasjonsnivå = 0,2 m/s^2

Usikkerhetsverdi (K) = 0,1 m/s^2

Målte verdier ble fastsatt iht. prosedyrene som er beskrevet i EN 836.

Sikkerhets- og instruksjonsmerker

Sikkerhetsmerker og instruksjoner er lett synlige for føreren og er plassert i nærheten av alle områder som representerer en potensiell fare. Bytt ut alle merker som er ødelagte eller mangler.

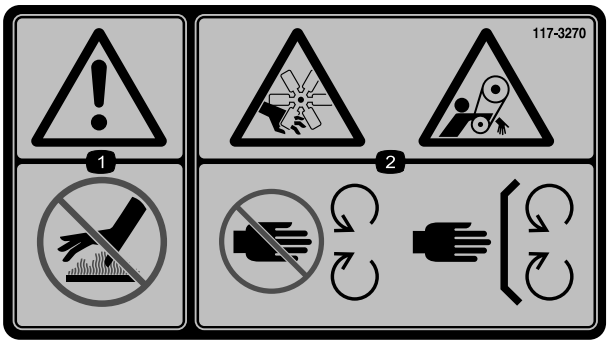

117-3270

1. Advarsel – ikke rør den varme overflaten.
2. Fare for kutting/amputering av hender, viklingsfare, rem – hold deg borte fra bevegelige deler, behold alle skydd og vern på plass.

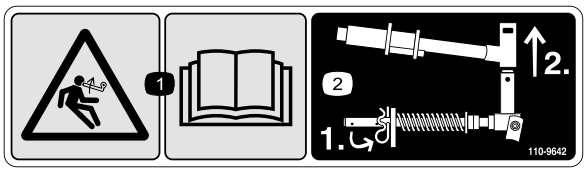

110-9642

1. Lagret energifare – les *brukerhåndboken*.
2. Flytt hårnålssplinten til det hullet som er nærmest stangbraketten og fjern deretter løftearmen og dreiegaffelen.

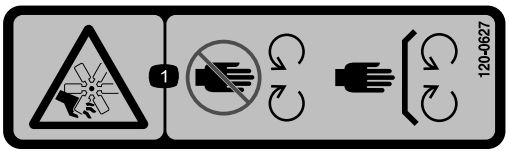

120-0627

1. Fare for kutting/amputering av lemmer, vifte – hold deg borte fra bevegelige deler, behold alle skydd og vern på plass.

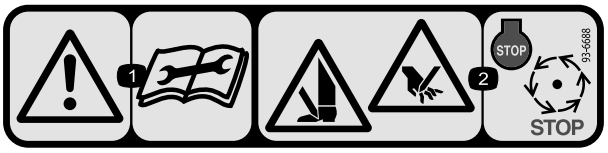

93–6688

1. Advarsel – Les *brukerhåndboken* før du utfører vedlikeholdsarbeid.
2. Kuttefare for hender og føtter – stopp motoren og vent til alle bevegelige deler har stoppet.

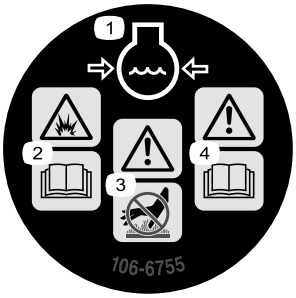

106-6755

1. Kjølemiddel under trykk.
2. Eksplosjonsfare – les *brukerhåndboken*.
3. Advarsel – ikke rør den varme overflaten.
4. Advarsel – les *brukerhåndboken*.

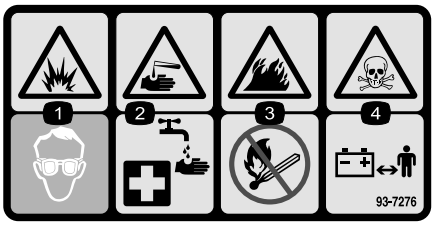

93-7276

1. Eksplosjonsfare – bruk vernebriller.
2. Kaustisk væske / fare for brannsår – for å utføre førstehjelp, vaske med vann.
3. Brannfare – ingen bål, åpne flammer eller røyking.
4. Giftfare – hold barn på trygg avstand fra batteriet.

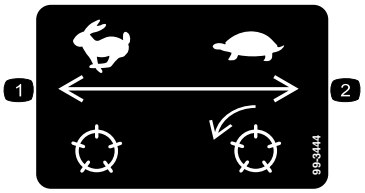

99–3444

1. Transporthastighet
2. Klippehastighet

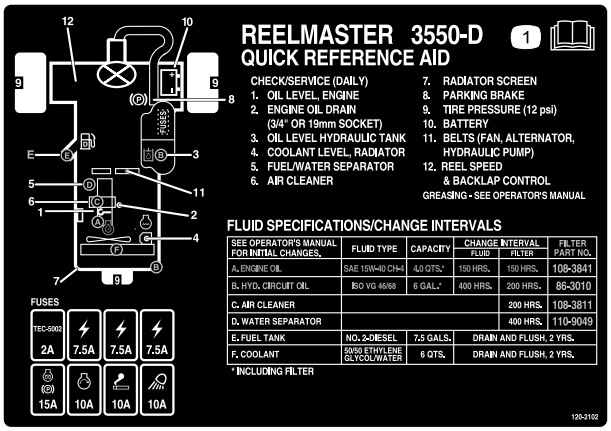

120–2102

1. Les *brukerhåndboken*

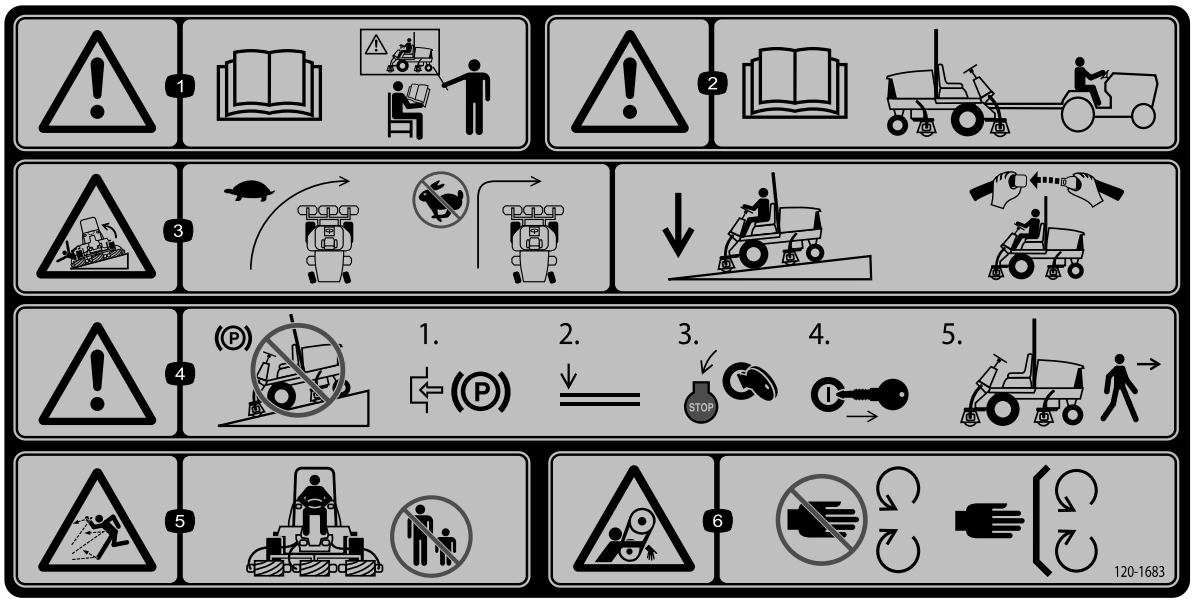

120–1683

1. Advarsel – les *brukerhåndboken*. Ikke bruk maskinen med mindre du har fått opplæring.
2. Advarsel – les *brukerhåndboken* før maskinen taues.
3. Veltefare – reduser farten før du svinger, ikke sving i høye hastigheter, senk klippeenheten når du kjører ned skråninger, bruk veltebøyle og bruk sikkerhetsbelte.
4. Advarsel – ikke parker maskinen i skråninger, sett på parkeringsbremsen, senk klippeenhetene, stopp motoren og ta nøkkelen ut av tenningen før du forlater maskinen.
5. Fare for at gjenstander slynges gjennom luften – hold trygg avstand fra maskinen.
6. Viklingsfare, rem – hold deg borte fra bevegelige deler, behold alle skydd og verneplater på plass.

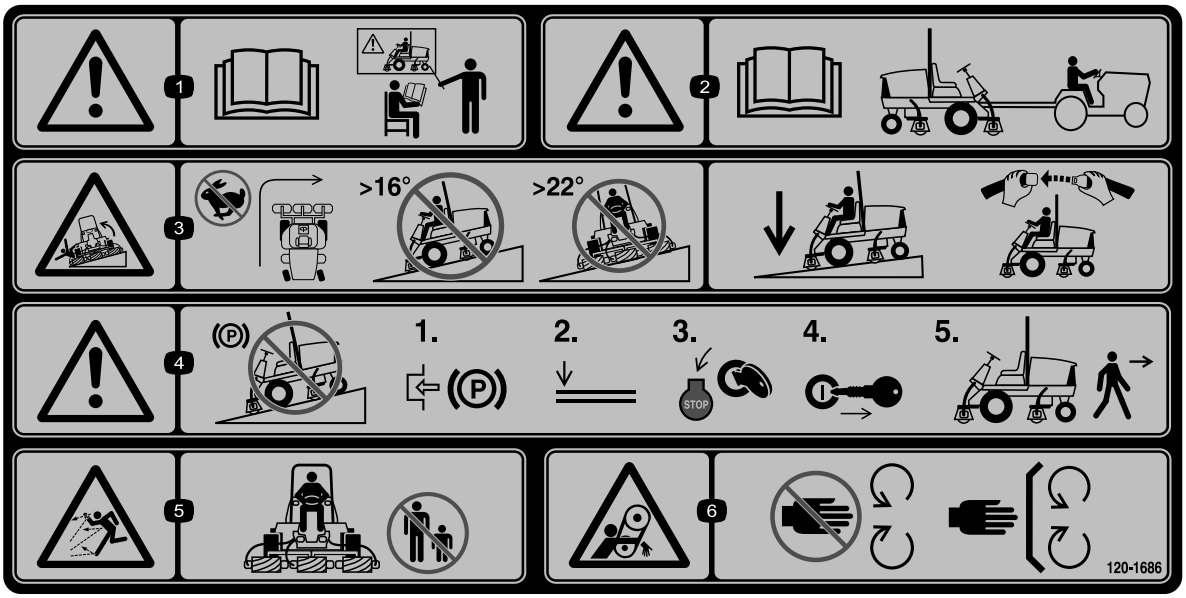

120–1686

(Fest over delenr. 120–1683 for CE*)

* Dette sikkerhetsmerket inkluderer en skråningsadvarsel som kreves på maskinen for å være i overensstemmelse med den europeiske standarden for gressklippersikkerhet EN836:1997. Den konservative maksimale skråningsvinkelen for drift av denne maskinen foreskrives av og påkreves av denne standarden.

1. Advarsel – les *brukerhåndboken*. Ikke bruk maskinen med mindre du har fått opplæring.
2. Advarsel – les *brukerhåndboken* før maskinen taues.
3. Veltefare – ikke sving i høye hastigheter, ikke kjør opp eller ned bakker med en helling på mer enn 16 grader, ikke kjør på tvers av bakker med en helling på mer enn 22 grader.
4. Advarsel – ikke parker maskinen i skråninger, sett på parkeringsbremsen, senk klippeenhetene, stopp motoren og ta nøkkelen ut av tenningen før du forlater maskinen.
5. Fare for at gjenstander slynges gjennom luften – hold trygg avstand fra maskinen.
6. Viklingsfare, rem – hold deg borte fra bevegelige deler, behold alle skydd og verneplater på plass.

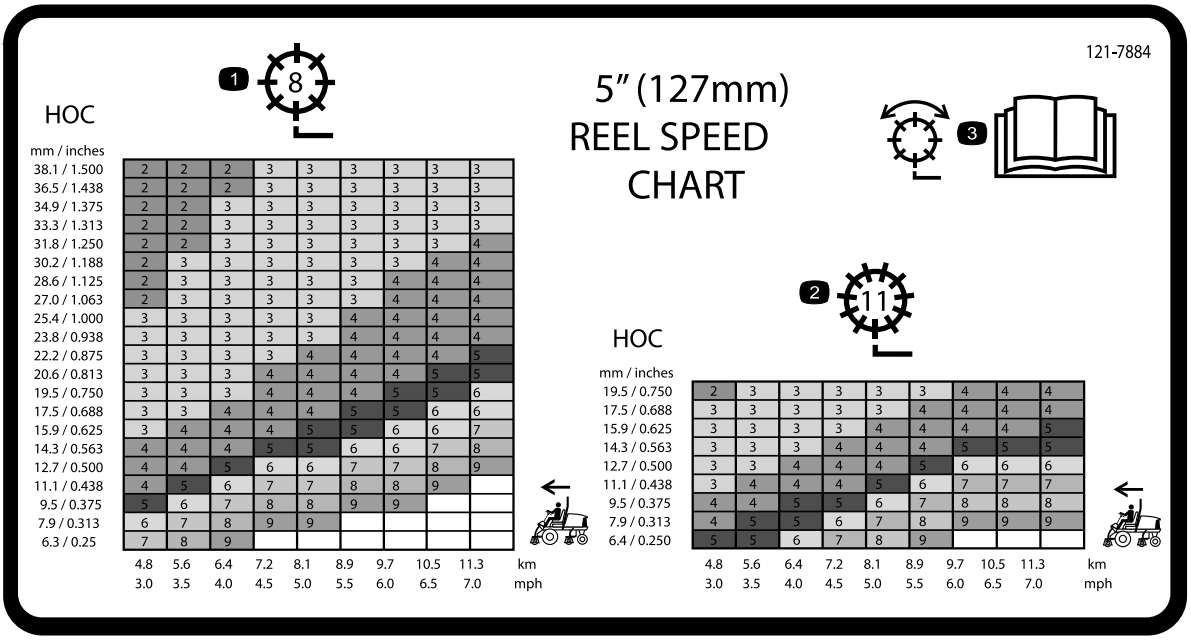

mm / inches	4.8 / 3.0	5.6 / 3.5	6.4 / 4.0	7.2 / 4.5	8.1 / 5.0	8.9 / 5.5	9.7 / 6.0	10.5 / 6.5	11.3 / 7.0	km / mph
38.1 / 1.500	2	2	2	3	3	3	3	3	3	
36.5 / 1.438	2	2	2	3	3	3	3	3	3	
34.9 / 1.375	2	2	3	3	3	3	3	3	3	
33.3 / 1.313	2	2	3	3	3	3	3	3	3	
31.8 / 1.250	2	2	3	3	3	3	3	3	4	
30.2 / 1.188	2	3	3	3	3	3	3	4	4	
28.6 / 1.125	2	3	3	3	3	3	4	4	4	
27.0 / 1.063	2	3	3	3	3	3	4	4	4	
25.4 / 1.000	3	3	3	3	3	4	4	4	4	
23.8 / 0.938	3	3	3	3	3	4	4	4	4	
22.2 / 0.875	3	3	3	3	4	4	4	4	5	
20.6 / 0.813	3	3	3	4	4	4	4	5	5	
19.5 / 0.750	3	3	3	4	4	4	5	5	6	
17.5 / 0.688	3	3	4	4	4	5	5	6	6	
15.9 / 0.625	3	4	4	4	5	5	6	6	7	
14.3 / 0.563	4	4	4	5	5	6	6	7	8	
12.7 / 0.500	4	4	5	6	6	7	7	8	9	
11.1 / 0.438	4	5	6	7	7	8	8	9		
9.5 / 0.375	5	6	7	8	8	9	9			
7.9 / 0.313	6	7	8	9	9					
6.3 / 0.25	7	8	9							

mm / inches	4.8 / 3.0	5.6 / 3.5	6.4 / 4.0	7.2 / 4.5	8.1 / 5.0	8.9 / 5.5	9.7 / 6.0	10.5 / 6.5	11.3 / 7.0	km / mph
19.5 / 0.750	2	3	3	3	3	3	4	4	4	
17.5 / 0.688	3	3	3	3	3	4	4	4	4	
15.9 / 0.625	3	3	3	3	4	4	4	4	5	
14.3 / 0.563	3	3	3	4	4	4	5	5	5	
12.7 / 0.500	3	3	4	4	4	5	6	6	6	
11.1 / 0.438	3	4	4	4	5	6	7	7	7	
9.5 / 0.375	4	4	5	5	6	7	8	8	8	
7.9 / 0.313	4	5	5	6	7	8	9	9	9	
6.4 / 0.250	5	5	6	7	8	9				

121–7884

1. Justering av spole med åtte kniver
2. Justering av spole med elleve kniver
3. Les *brukerhåndboken* hvis du vil ha mer informasjon om justering av spole.

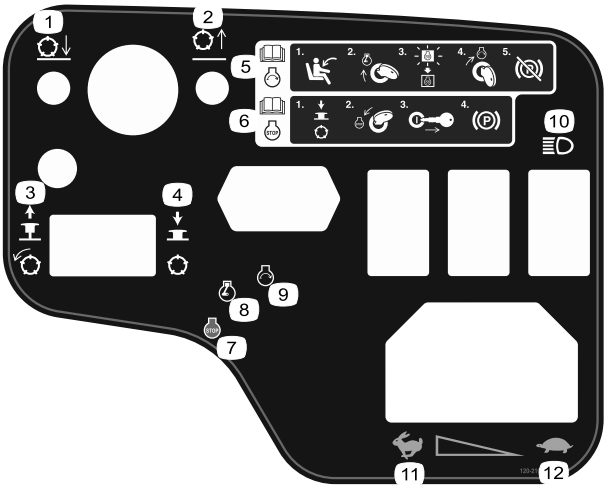

120–2105

1. Senk spolene
2. Hev spolene
3. Trekk knotten ut for å koble inn spolene
4. Trykk knotten inn for å koble ut spolene
5. Les *brukerhåndboken* for informasjon om å starte motoren – 1) Sitt i førersetet; 2) Drei nøkkelen til posisjonen Motor – forhåndsvarming; 3) Vent til forvarmelyset slukker; 4) Drei nøkkelen til posisjonen Motor – start; 5) Koble ut parkeringsbremsen.
6. Les *brukerhåndboken* for informasjon om å stanse motoren – 1) Koble ut spolene; 2) Drei nøkkelen til posisjonen Motor – stopp; 3) Ta nøkkelen ut av tenningen; 4) Koble inn parkeringsbremsen.
7. Motor – stopp
8. Motor – forhåndsvarming
9. Motor – start
10. Lys
11. Hurtig
12. Sakte

Batterisymboler

Noen av eller alle disse symbolene finnes på ditt batteri

1. Eksplosjonsfare
2. Ingen bål, åpne flammer eller røyk.
3. Kaustisk væske/fare for brannsår
4. Bruk vernebriller
5. Les *brukerhåndboken*.
6. Hold andre på trygg avstand fra batteriet.
7. Bruk vernebriller – eksplosive gasser kan påføre deg blindhet og andre skader.
8. Batterisyre kan forårsake blindhet og alvorlige brannskader.
9. Skyll straks øynene med vann og søk legehjelp.
10. Inneholder bly – må ikke kastes.

Montering

Løse deler

Bruk diagrammet nedenfor som en sjekkliste for å kontrollere at alle delene er sendt.

Prosedyre	Beskrivelse	Ant.	Bruk
1	Ingen deler er nødvendige	–	Installer klippeenhetene
2	Ingen deler er nødvendige	–	Juster dekkekompenseringsfjæren
3	Varselmerke (120–1686)	1	Monter CE-merker, om nødvendig.
4	Låsebrakett Nagle Skive Skrue, 1/4 x 2 tommer Låsemutter, 1/4 tomme	1 2 1 1 1	Installer panserlåsen (CE).
5	Klippeenhetstøtte	1	Installere klippeenhetens støtte

Media og ekstradeler

Beskrivelse	Ant.	Bruk
Tenningsnøkler	2	Start motoren.
Brukerhåndbok Brukerhåndbok for motoren	1 1	Les denne før du tar maskinen i bruk.
Delekatalog	1	Bruk denne til å finne og bestille deler.
Opplæringsmateriale for føreren	1	Les før du tar maskinen i bruk.
Testpapir for klippeegenskaper	1	Brukes til å justere klippeenhetens motstål til spolen
Mellomlegg	1	Brukes til å justere klippeenhetens motstål til spolen

Merk: Angi hva som er høyre og venstre side på maskinen ved å stå i normal arbeidsstilling.

1

Montere klippeenhetene

Ingen deler er nødvendige

Prosedyre

1. Fjern spolemotorene fra fraktbraketten.
2. Fjern fraktbraketten og kast den.
3. Fjern klippeenhetene fra kartongene. Monter og juster som beskrevet i henhold til klippeenhetens brukerhåndbok.
4. Kontroller at motvekten (Figur 3) er installert i den korrekte enden av klippeenheten som beskrevet i klippeenhetens brukerhåndbok.

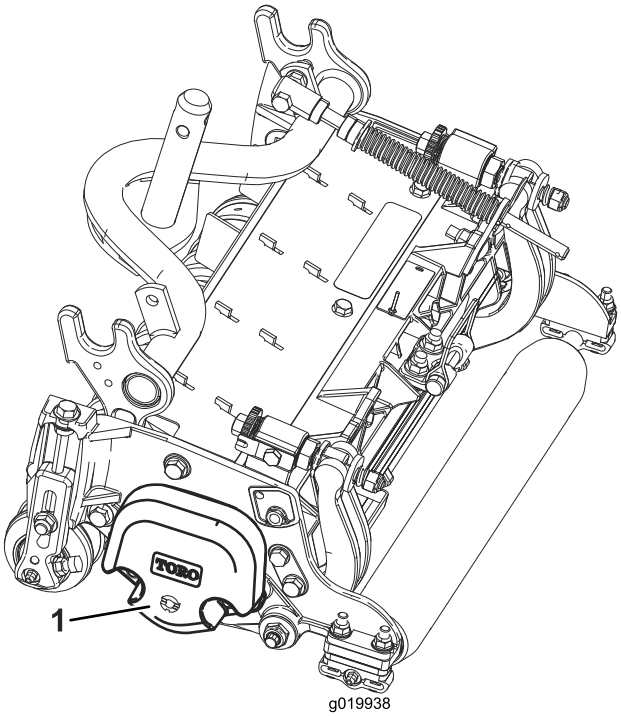

Figur 3

1. Motvekt

5. Alle klippeenhetene sendes med dekkekompenseringsfjæren festet til høyre side av klippeenheten. Dekkekompenseringsfjæren må være festet på samme side av klippeenheten som spoledrivmotoren. Plasser dekkekompenseringsfjæren på nytt på følgende måte:

   A. Fjern de to låseskruene og mutterne som fester stangbraketten til klippeenhetstappene (Figur 4).

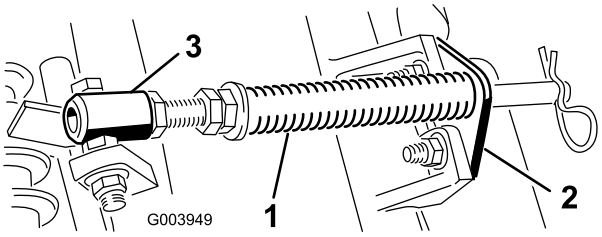

Figur 4

1. Dekke kompenseringsfjær
2. Stangbrakett
3. Fjærrør

   B. Fjern flensmutteren som fester skruen på røret for fjær til bærerammetappen (Figur 4). Fjern enheten.

   C. Monter skruen til fjærrøret på motsatt tapp på bærerammen og fest med flensmutteren. Skruehodet skal plasseres på utsiden av tappen som vist i Figur 4.

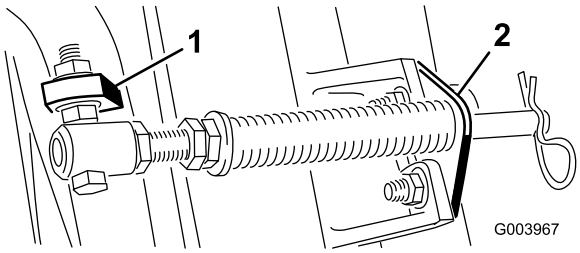

Figur 5

1. Motsatt bærerammetapp
2. Stangbrakett

   D. Monter de to stangbrakettene til klippeenhetstappene med låseskruene og mutterne (Figur 5).

   Merk: Når du installerer eller fjerner klippeenheten må du kontrollere at hårnålssplinten er installert i fjærstanghullet ved siden av stangbraketten. Ellers skal hårnålssplinten være installert i hullet på enden av stangen.

6. Senk alle løftearmene fullstendig.
7. Fjern låsestiften og hetten fra løftearmens dreiegaffel (Figur 6).

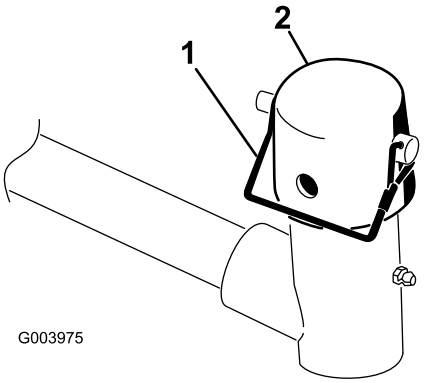

Figur 6

1. Låsestift
2. Hette

8. For de fremre klippeenhetene skyv en klippeenhet under løftearmen mens du fører bærerammen inn i løftearmens dreiegaffel (Figur 7).

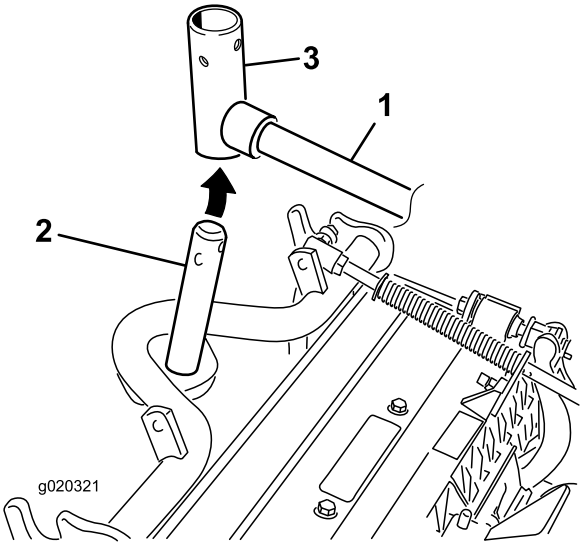

Figur 7

1. Løftearm
2. Bærerammeaksel
3. Løftearmens krysshodetapp

9. Bruk følgende prosedyre på de bakre klipeenhetene når klippehøyden er over 1,2 cm.
   A. Fjern ringstiften og skiven som fester løftearmens dreieaksel til løftearmen og skyv løftearmens dreieaksel ut av løftearmen (Figur 8).

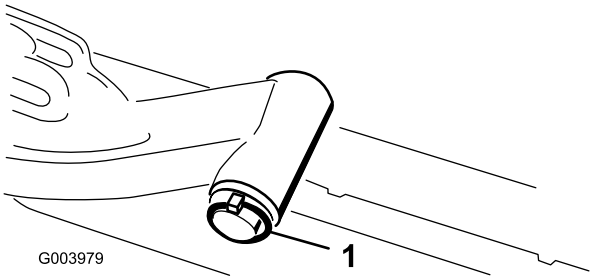

Figur 8

1. Løftearmens lynsjepinne og skive

   B. Før inn løftearmens dreiegaffel i bærerammeakselen (Figur 7).
   C. Før inn løftearmsakselen i løftearmen og fest den med skiven og lynsjepinnen (Figur 8).
10. Før hettedekselet over bærerammeakselen og løftearmsgaffelen.
11. Fest hetten og bærerammeakselen til løftearmsgaffelen med låsestiften. Bruk åpningen hvis en klippeenhet med styring er ønsket eller bruk hullet hvis klippeenheten skal være i låst posisjon (Figur 6).
12. Fest løftearmkjedet til kjedebraketten med låsestiften (Figur 9). Bruk det antallet kjedekoblinger som angis i klippeenhetens brukerhåndbok.

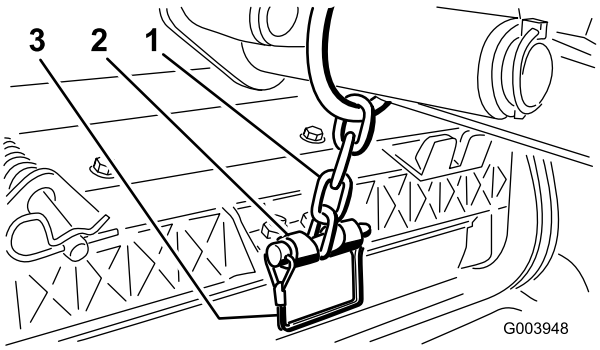

Figur 9

1. Løftearmkjede
2. Kjedebrakett
3. Låsestift

13. Dekk kileakselen i spolemotoren med rent smørefett.
14. Påfør olje i motorens O-ring og sett den på motorflensen.
15. Installer motoren ved å rotere den med klokken slik at motorflensene går klar av låsemutrene (Figur 10). Roter motoren mot klokken til flensene omringer mutrene , og trekk deretter til mutrene.

Viktig: Påse at spolemotorslangene ikke vridd, knekt eller i fare for å bli klemt.

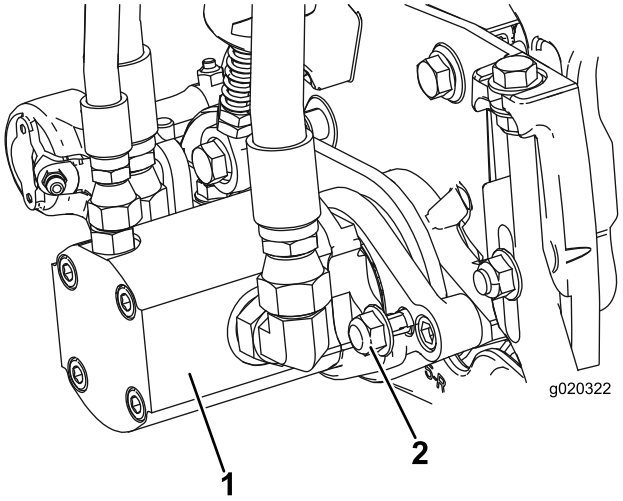

Figur 10

1. Spoledrivmotor
2. Festemutre

2

Justere dekkekompenserings-fjæren

Ingen deler er nødvendige

Prosedyre

Dekkekompenseringsfjæren (Figur 11) overfører også vekt fra den fremre til den bakre valsen. (Dette er med på å redusere bølgemønsteret i dekket, også kjent som "ondulering".)

Viktig: Foreta fjærjusteringer med klippeenheten på trekkenheten, vendt rett fremover og senket til gulvet.

1. Kontroller at hårnålssplinten er installert i det bakre hullet på enden av stangen (Figur 11).

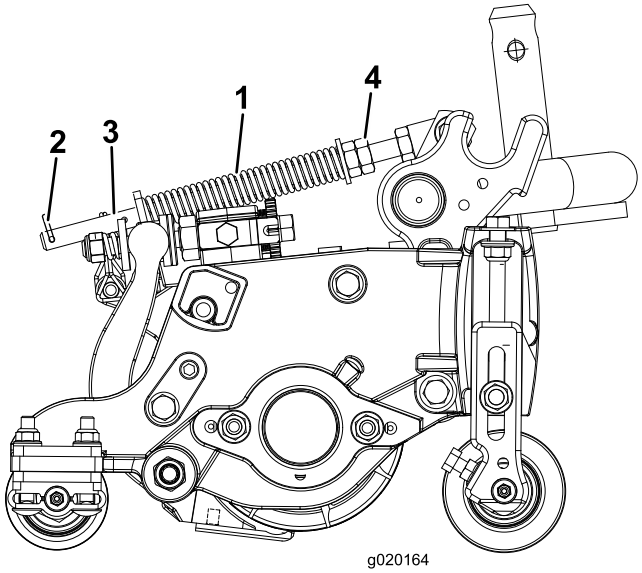

Figur 11

1. Dekke kompenseringsfjær
2. Hårnålssplint
3. Fjærstang
4. Sekskantmuttere

2. Stram til sekskantmutteren foran på fjærstangen inntil den komprimerte lengden på fjæren (Figur 11) er 12,7 cm.

   Merk: Ved bruk i ujevnt terreng bør du redusere fjærlengden med 2,5 cm. Bakkefølgingen vil reduseres noe.

3

Montere CE-merker

Deler som er nødvendige for dette trinnet:

1	Varselmerke (120–1686)

Prosedyre

Hvis denne maskinen skal brukes for CE, skal varselmerket 120-1686 festes over det engelske varselmerket (120-1683).

4

Installere panserlåsen (kun CE)

Deler som er nødvendige for dette trinnet:

1	Låsebrakett
2	Nagle
1	Skive
1	Skrue, 1/4 x 2 tommer
1	Låsemutter, 1/4 tomme

Prosedyre

1. Hekt løs panserlåsen fra panserlåsbraketten.
2. Fjern de to naglene som fester panserlåsbraketten til panseret (Figur 12). Fjern de to panserlåsbrakettene fra panseret.

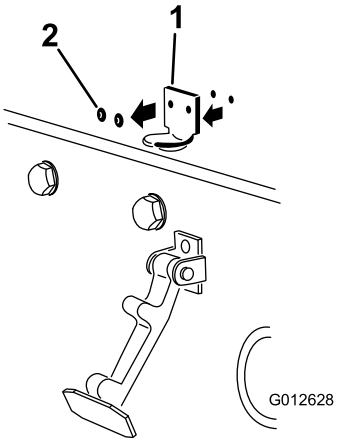

Figur 12

1. Panserlåsbrakett
2. Nagler

3. Plasser CE-låsebraketten og panserlåsbraketten på panseret på linje med monteringshullene. Låsebraketten må være mot panseret (Figur 13). Ikke fjern bolten og mutteren fra låsebrakettarmen.

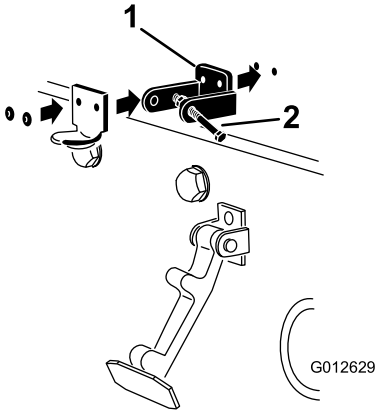

Figur 13

1. CE-låsebrakett
2. Bolt og mutter

4. Rett inn skivene med hullene på innsiden av panseret.
5. Nagle brakettene og skivene til panseret (Figur 13).
6. Hekt låsen på panserlåsbraketten (Figur 14).

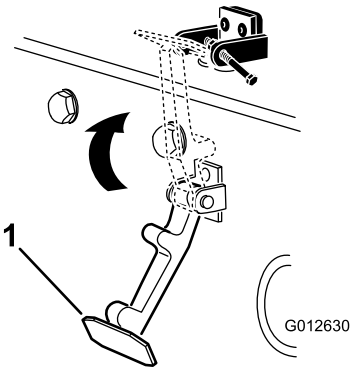

Figur 14

1. Panserlås

7. Skru bolten inn på den andre armen til panserlåsbraketten for å låse låsen i stilling (Figur 15). Stram til bolten, men ikke mutteren.

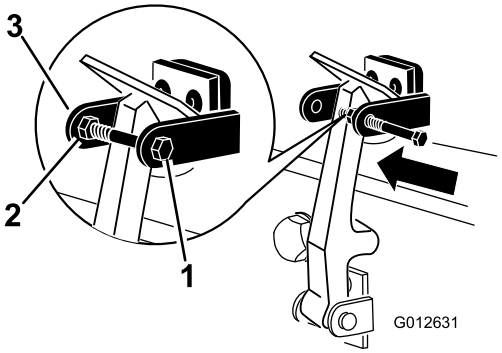

Figur 15

1. Bolt
2. Mutter
3. Armen til panserlåsbraketten

5

Installere klippeenhetens støtte

Deler som er nødvendige for dette trinnet:

1	Klippeenhetstøtte

Prosedyre

Når klippeenheten må tippes på siden for at man skal komme til motstål/spole, vipp opp baksiden av klippeenheten med støtten for å sikre at mutterne bak på enden av justeringsskruen til motstangen ikke hviler på arbeidsoverflaten (Figur 16).

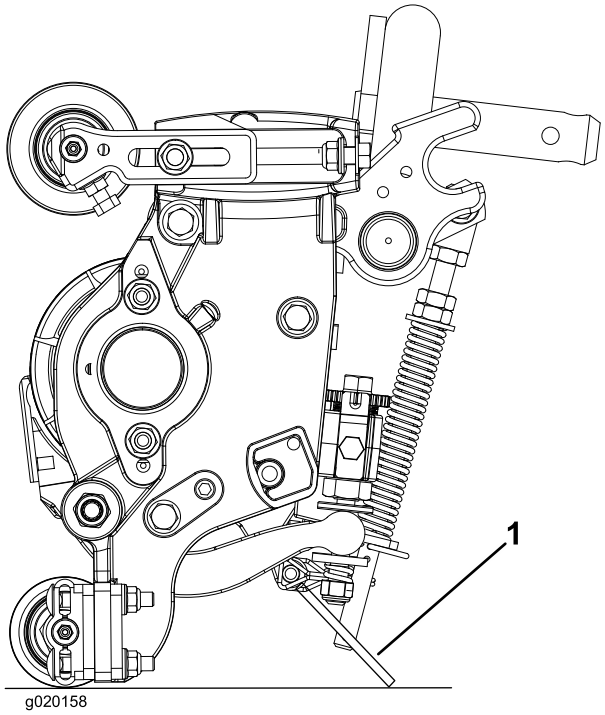

Figur 16

1. Klippeenhetstøtte

Fest støtten til kjedebraketten med låsestiften (Figur 17).

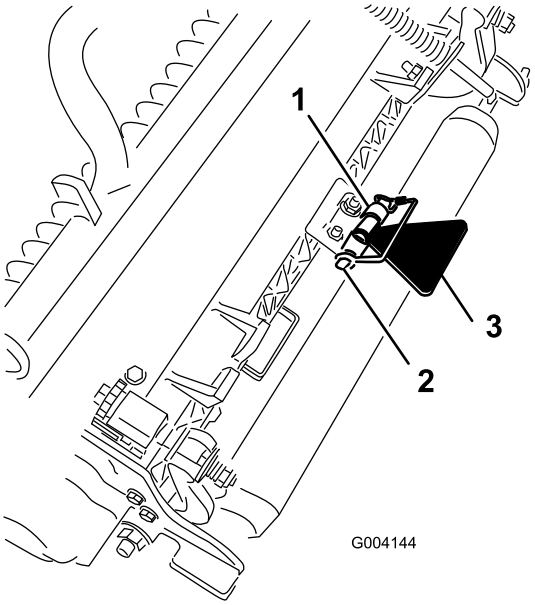

Figur 17

1. Kjedebrakett
2. Låsestift
3. Klippeenhetstøtte

Oversikt over produktet

Kontroller

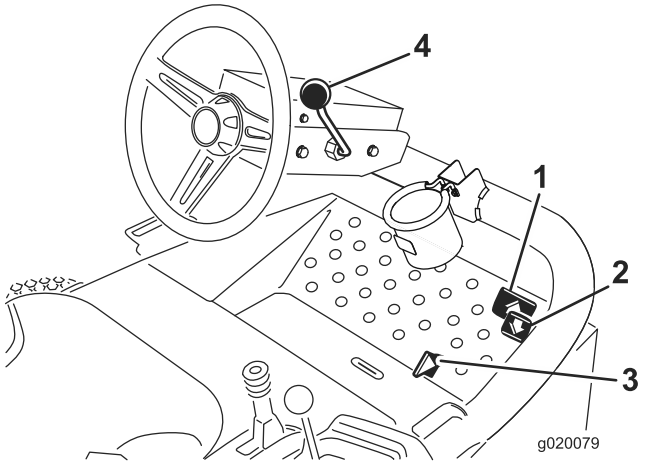

Figur 18

1. Trekkpedal for fremoverkjøring
2. Trekkpedal for bakoverkjøring
3. Klippe-/transportpedal
4. Vippejusteringsspak

Trekkpedaler

Trykk ned trekkpedalen for fremoverkjøring (Figur 18) for å kjøre fremover. Trykk ned trekkpedalen for bakoverkjøring (Figur 18) for å kjøre gressklipperen bakover eller for å stoppe når du kjører fremover. Sett pedalen i den nøytrale stillingen når du vil stoppe maskinen.

Klippe-/transportpedal

Bruk hælen for å flytte klippe-/transportføringen (Figur 18) til venstre for å transportere og til høyre for å klippe. **Klippeenhetene vil kun fungere i klippestilling, og kan ikke senkes i transportstilling.**

Viktig: Klippehastighet er stilt inn på 9,7 km/t på fabrikken. Denne kan gjøres høyere eller lavere ved å justere stoppskruen for hastighet (Figur 19).

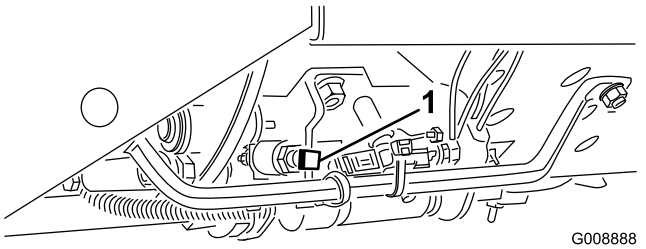

Figur 19

1. Stoppskrue for hastighet

Vippejusteringsspak

Dra justeringsspaken for ratt (Figur 18) tilbake for å vippe rattet til ønsket posisjon. Skyv deretter spaken fremover for å stramme.

Tenningsnøkkel

Tenningsnøkkelen (Figur 20), som brukes til å starte, stoppe og forvarme motoren, har tre posisjoner: Av, På/forvarme og Start. Vri nøkkelen til På/forvarme-posisjon til glødeplugglampen slukkes (etter ca. syv sekunder). Vri så nøkkelen til Start for å aktivere startmotoren. Slipp nøkkelen når motoren starter. Nøkkelen går automatisk til stillingen På/kjør. Når du har stoppet gressklipperen, vrir du nøkkelen til Av-stillingen. Ta nøkkelen ut av tenningen for å unngå at kjøretøyet startes ved et uhell.

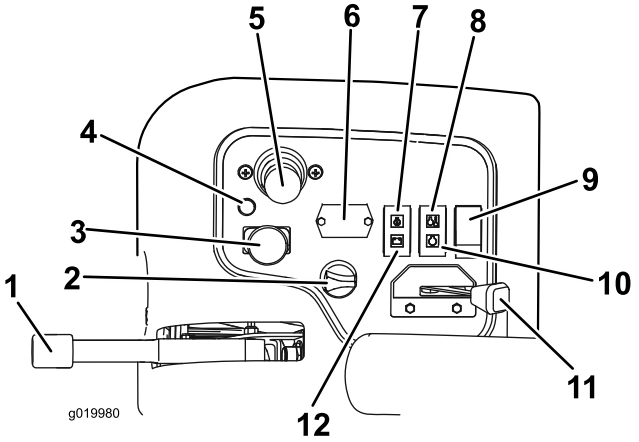

Figur 20

1. Parkeringsbrems
2. Tenningsbryter
3. Bryter for aktivering/deaktivering
4. Diagnostikklampe
5. Kontrollspak for senking og heving av klippeenheten
6. Timeteller
7. Indikatorlampe for oljetrykket
8. Temperaturlys
9. Lysbryter
10. Indikatorlampe for glødepluggen
11. Gass
12. Indikatorlampe for generatoren

Gass

Skyv gasspaken (Figur 20) forover for å øke motorhastigheten og bakover for å redusere den.

Bryter for aktivering/deaktivering

Bryteren for aktivering/deaktivering (Figur 20) brukes sammen med kontrollspaken for senking og heving av klippeenhetene for å drive kutterhodene. **Klippeenhetene kan ikke senkes når klippe-/transportbryteren er i transportstilling.**

Timeteller

Timetelleren (Figur 20) viser hvor mange timer motoren har vært i drift. Timetelleren starter hver gang tenningsnøkkelen står på stillingen På.

Kontrollspak for senking og heving av klippeenheten

Denne spaken (Figur 20) hever og senker klippeenhetene og starter og stopper også kutterhodene når de er aktivert i klippemodus. **Klippeenhetene kan ikke senkes når klippe-/transportbryteren er i transportstilling.**

Merk: Når klippeenhetene aktiveres igjen, trenger du ikke å holde spaken i fremoverposisjon når du senker eller hever klippeenhetene.

Varsellampe for motorens kjølemiddeltemperatur

Varsellampen for temperatur (Figur 20) lyser hvis motorens kjølemiddeltemperatur er høy. Hvis trekkenheten ikke stoppes og kjølemiddeltemperaturen stiger med 10 °F, kobles klippeenhetene ut og motoren dør.

Varsellampe for oljetrykk

Varsellampen for oljetrykk (Figur 20) lyser når oljetrykket i motoren reduseres til det er under et sikkert nivå.

Indikatorlampe for generatoren

Generatorlyset (Figur 20) bør være av når motoren er i gang. Hvis den lyser, bør ladesystemet kontrolleres og repareres om nødvendig.

Glødepluggindikator

Glødepluggindikatoren (Figur 20) lyser når glødepluggene er i bruk.

Parkeringsbrems

Når motoren er slått av, sett parkeringsbremsen på (Figur 20) for å hindre at kjøretøyet skal bevege seg ved et uhell. Når du vil koble til parkeringsbremsen, drar du opp spaken. Motoren stanser dersom trekkpedalen trykkes ned når parkeringsbremsen er på.

Diagnoselampe

Diagnoselampen (Figur 20) vil lyse hvis det oppdages en systemfeil.

Drivstoffmåler

Drivstoffmåleren (Figur 21) registrerer hvor mye drivstoff det er i tanken.

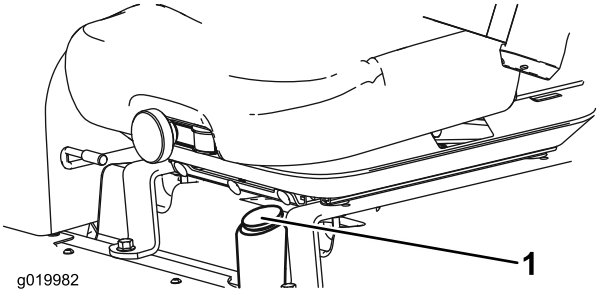

Figur 21

1. Drivstoffmåler

Stikkontakt

Stikkontakten, som sitter på utsiden av kontrollpanelet, er en strømkilde på 12 volt til elektriske enheter (Figur 22).

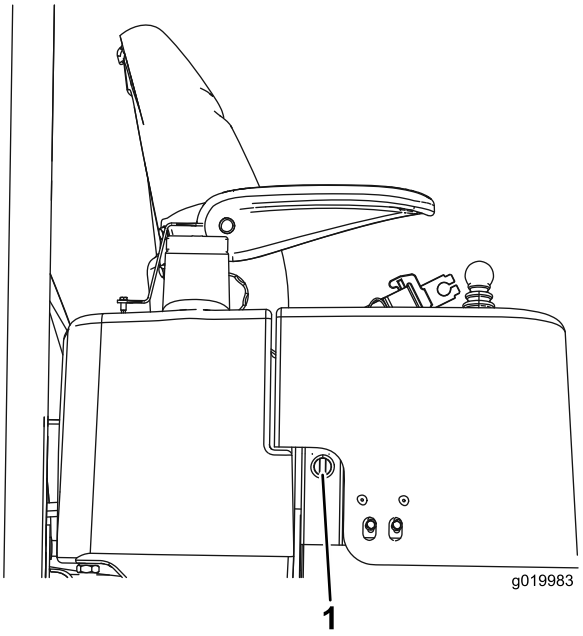

Figur 22

1. Stikkontakt

Kontrollknott for spolehastighet

Spolehastighetskontrollen kontrollerer hastigheten for klippeenhetene (Figur 23). Spolehastigheten øker etter hvert som knotten dreies mot urviseren. Se merket med spolehastighetsdiagram (Figur 31) for å fastsette korrekt spolehastighet.

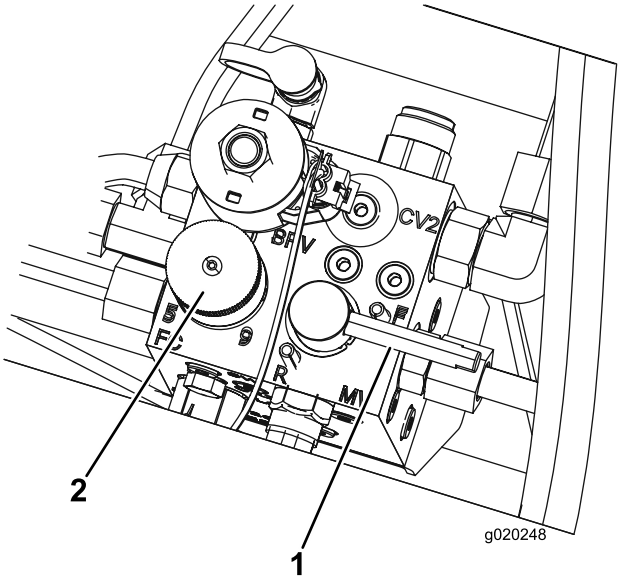

Figur 23

1. Slipespak
2. Spolehastighetskontroll knott

Slipespak

Bruk slipespaken sammen med kontrollspaken for senking og heving av klippeenhetene for spolene (Figur 23).

Spesifikasjoner

Merk: Spesifikasjoner og konstruksjon kan forandres uten varsel.

Klippebredde	208 cm
Total bredde	239 cm
Transportbredde	231 cm
Total lengde	295 cm
Høyde til øverst på veltebeskyttelsen	188 cm
Hjulavstand	151 cm
Veid med 46 cm klippeenheter med 8 kniver	900 kg
Vekt uten klippeenhetene	708 kg

Tilbehør

Et utvalg av Toro-godkjent tilbehør som kan brukes sammen med maskinen for å forbedre og utvide dens funksjoner er tilgjengelig. Ta kontakt med din autoriserte serviceforhandler, eller gå til www.Toro.com for å få en liste over godkjent tilbehør og utstyr.

Bruk

Merk: Angi hva som er høyre og venstre side på maskinen ved å stå i normal arbeidsstilling.

Kontrollere motoroljenivået

Serviceintervall: For hver bruk eller daglig

Motoren leveres med olje i veivhuset. Oljenivået må imidlertid sjekkes før og etter at motoren startes for første gang.

Motorveivhuskapasiteten er omtrent 2,8 liter med filteret.

Bruk motorolje av høy kvalitet som overholder følgende spesifikasjoner:

- Påkrevd API-klassifisering: CH-4, CI-4 eller høyere.
- Anbefalt olje: SAE 15W-40 (over -17 °C)
- Alternativ olje: SAE 10W-30 eller 5W-30 (alle temperaturer)

Merk: Toro Premium-motorolje er tilgjengelig fra din distributør med viskositet på enten 15W-40 eller 10W-30. Se delekatalogen for delenumre.

Merk: Den beste tiden for å sjekke motoroljen er når motoren er kald før den har blitt startet for dagen. Hvis den allerede har blitt kjørt, la oljen flyte tilbake ned i bunnpannen i minst ti minutter før du sjekker oljen. Hvis oljenivået er på eller under ”add”-merket på peilestaven, tilfør mer olje til oljenivået når ”full”-merket. IKKE FYLL PÅ FOR MYE. Hvis oljenivået er mellom ”full”- og ”add”-merkene, trenger du ikke fylle på mer olje.

1. Sett maskinen på en jevn flate.
2. Ta ut peilestaven (Figur 24) og tørk den med en ren fille.

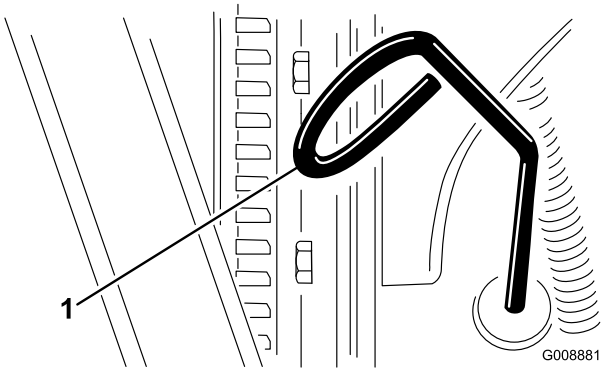

Figur 24

1. Peilestav

3. Sett peilestaven ned i røret, og pass på at den når helt ned. Ta ut peilestaven, og kontroller oljenivået.
4. Hvis oljenivået er lavt, må du ta av oljelokket (Figur 25) og gradvis helle på små mengder olje, samtidig som du sjekker nivået, til det når opp til Full-merket på peilestaven.

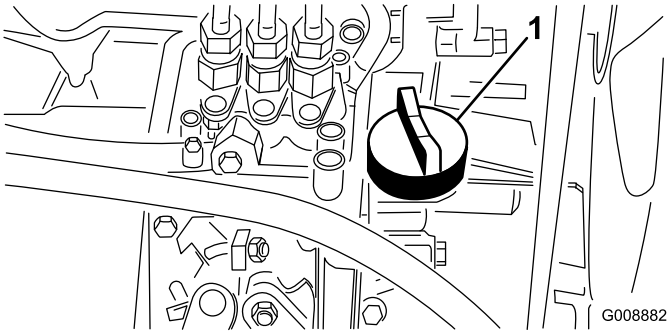

Figur 25

1. Oljelokk

5. Sett på oljelokket, og lukk panseret.

Fylle tanken

Bruk kun rent, ferskt dieseldrivstoff eller biodieseldrivstoff med lavt (<500 ppm) eller ultralavt (<15 ppm) svovelinnhold. Minimumsklassifisering for cetan bør være 40. Ikke kjøp mer drivstoff enn det som kan brukes opp i løpet av 180 dager, dette for å sikre at drivstoffet er ferskt.

Drivstofftanken har en kapasitet på ca. 42 liter.

Bruk dieseldrivstoff av sommertype (nr. 2-D) ved temperaturer over -7 °C og vintertype (nr. 1-D eller nr. 1-D/2-D) under den temperaturen. Når man bruker vinterdrivstoff ved lavere temperaturer, medfører det et lavere flammepunkt og kaldflytkarakteristika som gjør det lettere å starte, og som reduserer tilstopping av drivstoffilteret.

Bruk av drivstoff av sommertype over -7 °C medfører lengre levetid for drivstoffpumpen og gir økt effekt sammenliknet med drivstoff av vintertype.

Klar for biodiesel

Denne maskinen kan også bruke biodieselblandet drivstoff opp til B20 (20 % biodiesel, 80 % petrodiesel). Petrodieseldelen skal ha lavt eller ultralavt svovelinnhold. Ta følgende forholdsregler:

- Biodieseldelen av drivstoffet må oppfylle kravene i spesifikasjonen ASTM D6751 eller EN 14214.
- Den blandede dieselsammensetningen må oppfylle kravene i ASTM D975 eller EN 590.
- Malte/lakkerte overflater kan skades av biodieselblandinger.
- Bruk B5 (biodieselinnhold på 5 %) eller lavere blandinger i kaldt vær
- Hold øye med forseglinger, slanger og pakninger som kommer i kontakt med drivstoffet, da de kan forringes over tid.
- Man kan forvente å oppleve tett drivstoffilter en tid etter å ha konvertert til biodieselblandinger.
- Ta kontakt med din distributør hvis du ønsker mer informasjon om biodiesel

1. Rengjør området rundt der filteret skal festes (Figur 26).
2. Fjern tanklokket.
3. Fyll drivstoff på tanken til nivået når opp til bunnen av påfyllingshalsen. **Ikke fyll på for mye.** Sett på lokket.
4. Tørk opp eventuelt bensinsøl for å unngå brannfare.

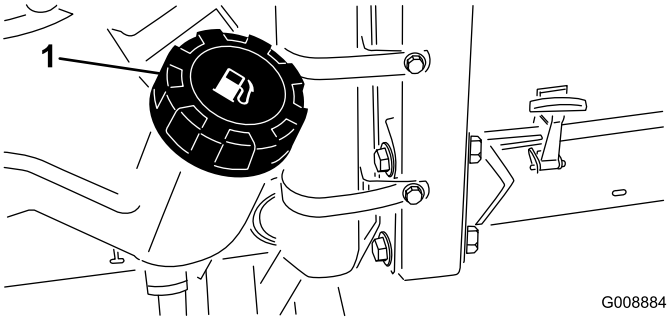

Figur 26

1. Drivstofftanklokk

⚠ FARE

Under visse forhold er diesel og dampen fra drivstoff svært brannfarlig og eksplosivt. En brann eller eksplosjon forårsaket av drivstoff, kan påføre deg og andre brannskader og forårsake skade på eiendom.

- **Bruk en trakt når du fyller tanken, og fyll den utendørs på et åpent sted når motoren er slått av og kald. Tørk opp eventuelt drivstoffsøl.**
- **Tanken må ikke fylles helt opp. Fyll drivstoff på tanken helt til nivået er 6 til 13 mm under bunnen av påfyllingshalsen. Dette tomrommet i tanken gir drivstoffet plass til å utvide seg.**
- **Røyk aldri når du håndterer drivstoff, og hold deg borte fra åpen ild eller steder der drivstoffgass kan antennes av gnister.**
- **Oppbevar drivstoffet i en ren, godkjent beholder, og pass på at lokket er skrudd på.**

Kontrollere kjølesystemet

Serviceintervall: For hver bruk eller daglig

Rengjør radiatoren og oljekjøleren for rusk daglig (Figur 27). Rengjør radiatoren og oljekjøleren hver time hvis forholdene er veldig støvete og skitne. Se Rengjøre motorkjølesystemet.

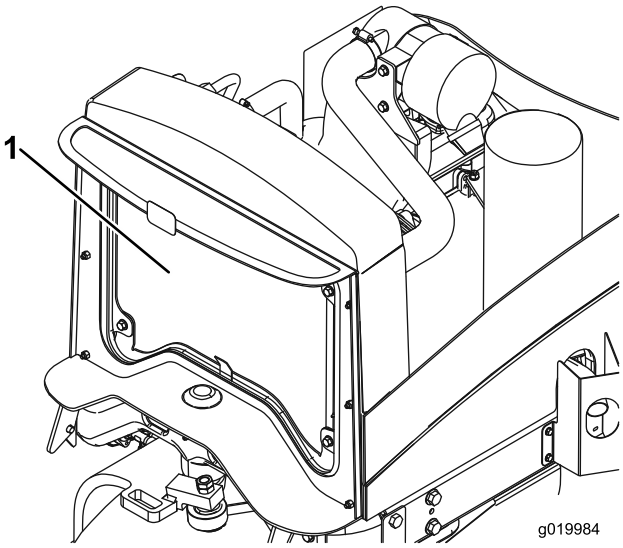

Figur 27

1. Radiator/oljekjøler

Kjølesystemet er fylt halvt om halvt med vann og permanent frostvæske med etylenglykol. Kontroller kjølevæskenivået hver dag før du starter motoren.

Kapasiteten til systemet er omtrent 5,7 l.

⚠ FORSIKTIG

Hvis motoren er varm, kan det hende at varm kjølevæske under trykk kommer ut, noe som kan forårsake brannsår.

- **Ikke åpne radiatorlokket når motoren går.**
- **Bruk en klut når du åpner radiatorlokket. Åpne det forsiktig, slik at dampen kan slippe ut.**

1. Kontroller kjølemiddelnivået i ekspansjonstanken (Figur 28). Når motoren er kald, skal kjølemiddelnivået være omtrent midt mellom merkene på siden av tanken.
2. Hvis kjølemiddelnivået er lavt, tar du av lokket på ekspansjonstanken og etterfyller systemet. **Ikke fyll på for mye.**
3. Sett lokket på ekspansjonstanken.

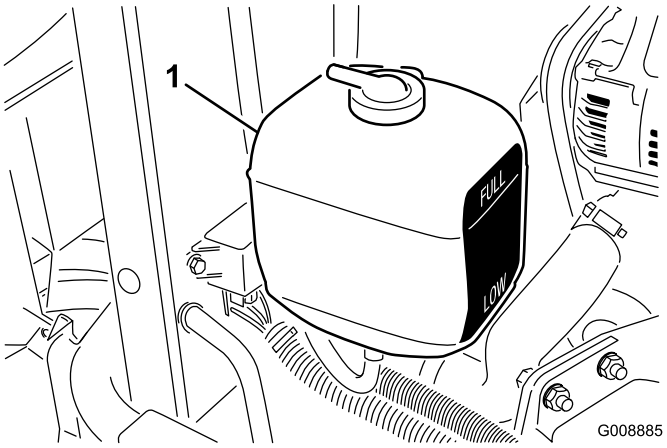

Figur 28

1. Ekspansjonstank

Kontrollere det hydrauliske systemet

Serviceintervall: For hver bruk eller daglig—Kontrollere nivået på den hydrauliske oljen.

Den hydrauliske beholderen fylles på fabrikken med rundt 13,2 l av hydraulisk olje av høy kvalitet. **Kontroller den hydrauliske oljen før du starter maskinen for første gang, og deretter hver dag.** Anbefalte erstatningsvæsker er: **Toro Premium All Season Hydraulic Fluid** (Tilgjengelig i spann på 19 l eller fat på 208 l. Se delekatalogen eller kontakt Toro-distributør for å få oppgitt delenumre.)

Alternative væsker: Hvis Toro-væske ikke er tilgjengelig kan andre væsker brukes forutsatt at de oppfyller alle følgende materialegenskaps- og bransjespesifikasjoner. Toro anbefaler ikke bruk av syntetisk væske. Forhør deg med din leverandør av smøremiddel for å finne et produkt med passende egenskaper. Obs: Toro er ikke ansvarlig for skader som skyldes uegnede erstatninger. Bruk bare produkter fra anerkjente produsenter som kan stå for sine anbefalinger.

Hydraulisk olje med høy viskositetsindeks og lavt flytpunkt mot slitasje, ISO VG 46

Materielle egenskaper:	
Viskositet, ASTM D445	cSt ved 40°C 44 til 48 cSt ved 100°C 7,9 til 8,5
Viskositetsindeks ASTM D2270	140 til 160
Flytepunkt, ASTM D97	-37°C til -45°C
Bransjespesifikasjoner:	
Vickers I-286-S (Quality Level), Vickers M-2950-S (Quality Level), Denison HF-0	

Merk: Mange hydrauliske oljer er nesten fargeløse, noe som gjør det vanskelig å oppdage lekkasjer. Et rødt fargestoff for den hydrauliske oljen er tilgjengelig på 20 ml flasker. Én flaske er nok til 15–22 liter med hydraulisk olje. Bestill delenr. 44-2500 fra en autorisert Toro-forhandler.

Premium biologisk nedbrytbar hydraulisk væske – Mobil EAL EnviroSyn 46H

Viktig: **Mobil EAL EnviroSyn 46H er den eneste syntetiske og biologisk nedbrytbare oljen som er godkjent av Toro. Denne oljen er kompatibel med elastomerne som benyttes i Toros hydraulikksystemer, og er egnet til en rekke temperaturforhold. Denne oljen er kompatibel med tradisjonelle mineraloljer, men for å oppnå maksimal biologisk nedbrytbarhet og ytelse, må det hydrauliske systemet tømmes fullstendig for tradisjonell olje. Oljen er også tilgjengelig i spann på 19 liter eller fat på 208 liter fra Mobil-forhandlere.**

1. Parker maskinen på en jevn flate, senk klippeenhetene og stopp motoren.
2. Rengjør rundt påfyllingshalsen og lokket på tanken for hydraulisk olje (Figur 29). Ta av påfyllingslokket.

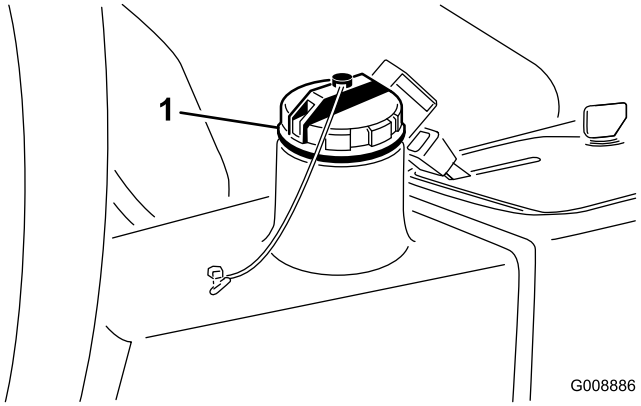

Figur 29

1. Lokket på den hydrauliske tanken

3. Fjern peilestaven fra påfyllingshalsen, og tørk av den med en ren fille. Før peilestaven ned i påfyllingshalsen før du tar den ut og kontroller oljenivået. Oljenivået bør være innenfor 6 mm fra merket på peilestaven.
4. Hvis nivået er lavt, fyller du på olje for å heve nivået til fullmerket.
5. Sett peilestaven og lokket på plass på påfyllingshalsen.

Kontrollere kontakten mellom spole og motstål

Kontroller kontakten mellom spole og motstål hver dag før du bruker maskinen, uavhengig av om klippekvaliteten var akseptabel tidligere. Det må være lett kontakt over hele lengden av spolen og motstålet (se Justere kontakten mellom spole og motstål i klippeenhetens brukerhåndbok).

Kontrollere trykket i dekkene

Serviceintervall: For hver bruk eller daglig

Det ble pumpet ekstra mye luft i dekkene på fabrikken. Derfor må du slippe ut litt luft for å redusere trykket. Dekkene skal ha et lufttrykk på 96 kPa.

Merk: Pass på at alle dekkene har det samme lufttrykket, slik at kvaliteten på klippingen blir god og maskinen virker riktig.

⚠ FARE

Et lavt dekktrykk reduserer maskinens stabilitet i skråninger. Dette kan føre til at maskinen velter, som igjen kan føre til skade eller død.

Ikke pump for lite trykk i dekkene.

Stramme hjulenes hakemuttere med en momentnøkkel

Serviceintervall: Etter første time
Etter de 10 første timene
Hver 200. driftstime

Stram hjulmutrene til 61–88 N-m.

⚠ ADVARSEL

Hvis du ikke opprettholder korrekt tilstramming av hjulmutterne kan det føre til personskader.

Justere setet

Justere setestillingen

Setet kan beveges både forover og bakover. Juster setet til en stilling som er behagelig for deg, og som gir deg best mulig kontroll over maskinen

1. Flytt spaken sidelengs for å låse opp setet for å justere (Figur 30).
2. Når du har flyttet setet til ønsket posisjon, slipper du spaken for å låse setet på plass.

Justere seteopphenget

Setet kan justeres for at kjøreturen skal være jevn og komfortabel. Still inn setet i den stillingen som gjør deg mest mulig komfortabel.

Drei den fremre knotten enten til høyre eller venstre for å gi best mulig komfort (Figur 30).

Justere ryggstillingen

Seteryggen kan justeres for at kjøreturen skal være komfortabel. Still seteryggen i den stillingen som er mest komfortabel.

Drei knotten under det høyre armlenet i begge retninger for å gi best mulig komfort (Figur 30).

Justere armstøttestillingen

Setets armstøtter kan justeres for at kjøreturen skal være komfortabel. Still inn armlenene i den mest komfortable stillingen.

Juster ved å heve armstøtten og dreie knotten i begge retninger for å gi best mulig komfort (Figur 30).

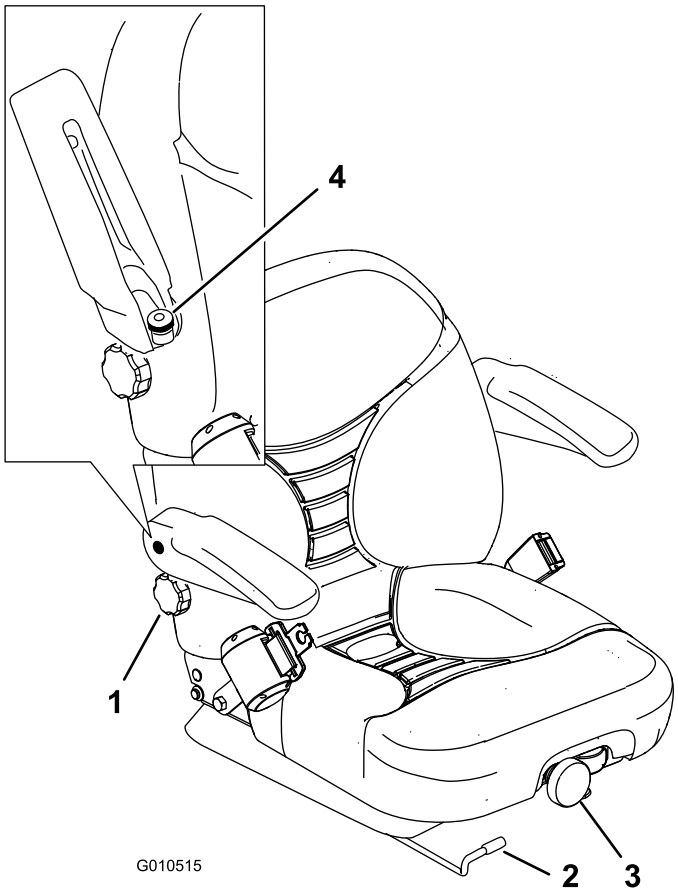

Figur 30

1. Knott for ryggstøtte
2. Justeringsspak for sete
3. Seteopphengsknott
4. Justeringsknott for armlene

Starte og stoppe motoren

Du må kanskje tappe drivstoffsystemet hvis noen av følgende situasjoner har oppstått (se Tappe drivstoffsystemet):

- En ny maskin startes for første gang.
- Motoren har stoppet på grunn av for lite drivstoff.
- Vedlikeholdsarbeid har blitt utført på komponenter i drivstoffsystemet, dvs. filteret er byttet osv.

Starte motoren

1. Kontroller at parkeringsbremsen er på og at drivbryteren for klippeenhetene er i utkoblet stilling.
2. Ta foten av trekkpedalen og kontroller at den står i nøytral.
3. Flytt gasspaken til stillingen for halv gass.
4. Sett i nøkkelen og vri den til stillingen På/forvarme til glødepluggindikatoren slutter å lyse (omtrent syv sekunder). Vri deretter nøkkelen til Start-stillingen for å tilkoble startmotoren. Slipp nøkkelen når motoren starter. Nøkkelen går automatisk til stillingen På/kjør.

   Viktig: Starteren må ikke tilkobles lengre enn 15 sekunder for å unngå overoppheting av startmotoren. Etter 10 sekunder sammenhengende omdreining må du vente 60 sekunder før du aktiverer startmotoren igjen.

5. Når du starter motoren for første gang eller etter en overhaling av motoren, kjører du maskinen forover og i revers i ett eller to minutter. Bruk også løftespaken og drivbryteren for klippeenhetene for å kontrollere at alle delene virker som de skal.

   Vri rattet mot høyre og venstre for å kontrollere at styringen fungerer som den skal, slå deretter av motoren og kontroller om det er oljelekkasjer, løse deler eller andre merkbare feil.

⚠ FORSIKTIG

Slå av motoren og vent til alle bevegelige deler har stoppet før du kontrollerer om maskinen har oljelekkasjer, løse deler eller andre feil.

Stoppe motoren

Flytt gasskontrollen til tomgangsstilling, skyv deretter du drivbryteren for klippeenhetene til utkoblet og vrir tenningsnøkkelen til stillingen Av. Ta nøkkelen ut av tenningen for å unngå at kjøretøyet startes ved et uhell.

Stille inn spolehastigheten

For å oppnå konsekvent, høy klippekvalitet og et jevnt utseende etter klipping er det viktig at du stille spolehastighetskontrollene (finnes under setet) korrekt. Juster spolehastighetskontrollene på følgende måte:

1. Velg den klippehøyden som klippehøyden er stilt til.
2. Velg ønsket bakkehastighet som er best egnet til forholdene.
3. Bruk grafen på spolehastighetsdiagram (Figur 31) for å fastsette korrekt spolehastighet.

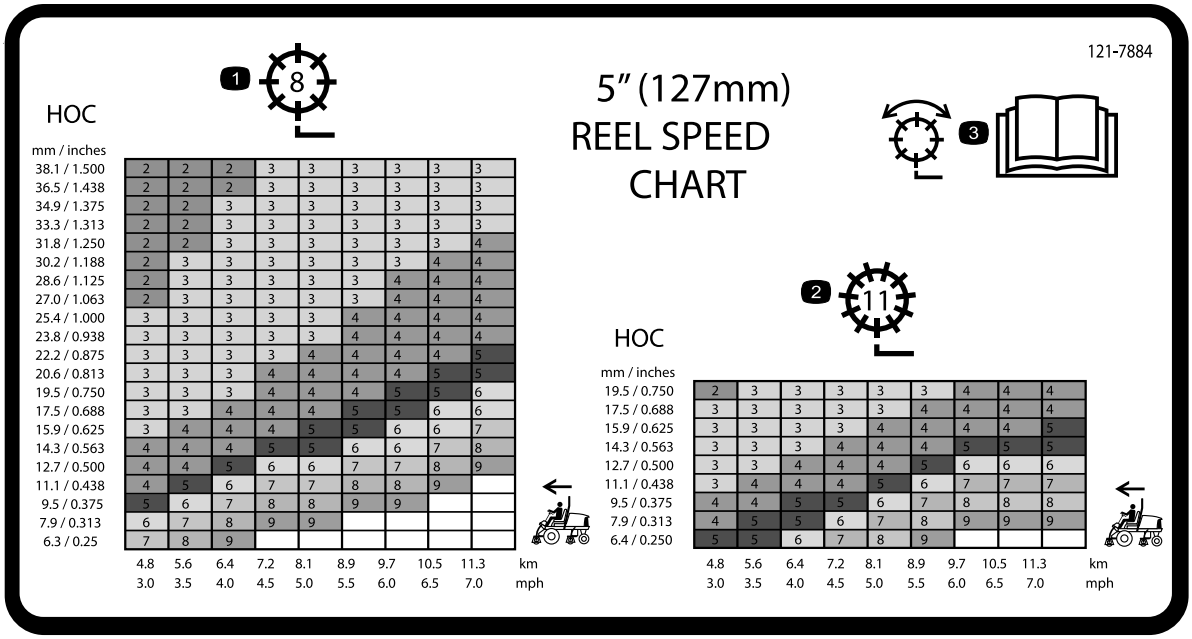

Figur 31

1. Justering av spole med åtte kniver
2. Justering av spole med elleve kniver
3. Les *brukerhåndboken* hvis du vil ha mer informasjon om justering av spole.

4. Still inn spolehastigheten ved å vri knotten (Figur 32) til indikatorpilen er på linje med antallet som angir ønsket innstilling.

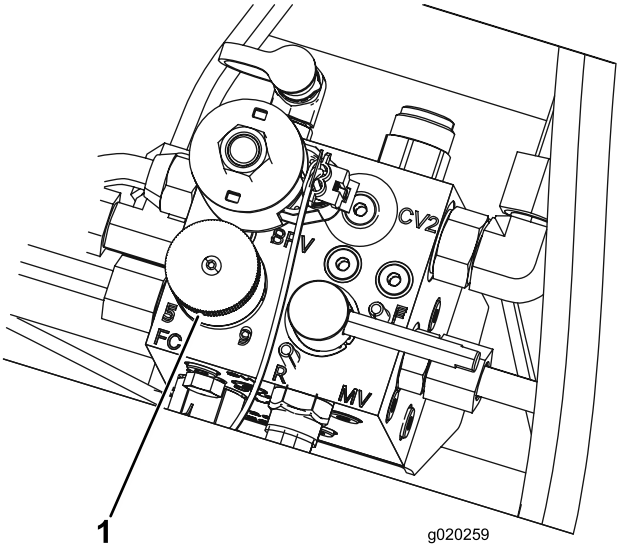

Figur 32

1. Kontrollknott for spolehastighet

Merk: Spolehastigheten kan heves eller senkes for å kompensere for dekkeforholdene. Når du bruker kurver, må du øke spolehastigheten for å forbedre oppsamlingytelsen.

Justere løftearmens motvekt

Du kan justere motvektsbalansen på de bakre løftearmene på klippeenheten for å kompensere for forskjellige dekke forhold og for å opprettholde en jevn klippehøyde i ujevnt terreng eller i områder der det bygges opp halm.

Du kan justere hver motvektsfjær til én av fire innstillinger. Hvert trinn hever eller senker motvekten på klippeenheten med 1,4 kg. Fjærene kan plasseres på baksiden av den første fjæraktuatoren for å fjerne all motvekten (fjerde stilling).

1. Sett maskinen på en jevn overflate, senk klippeenhetene, stopp motoren, sett på parkeringsbremsene og ta nøkkelen ut av tenningsbryteren
2. Før inn et rør eller lignende objekt på den lange fjærenden for å slippe noe av fjærspenningen under justering (Figur 33).

⚠ FORSIKTIG

Fjærene er spent.

Vær forsiktig når du justerer dem.

3. Mens du letter spenningen i fjæren, fjern bolten og låsemutteren som fester fjæraktuatoren til braketten (Figur 33).

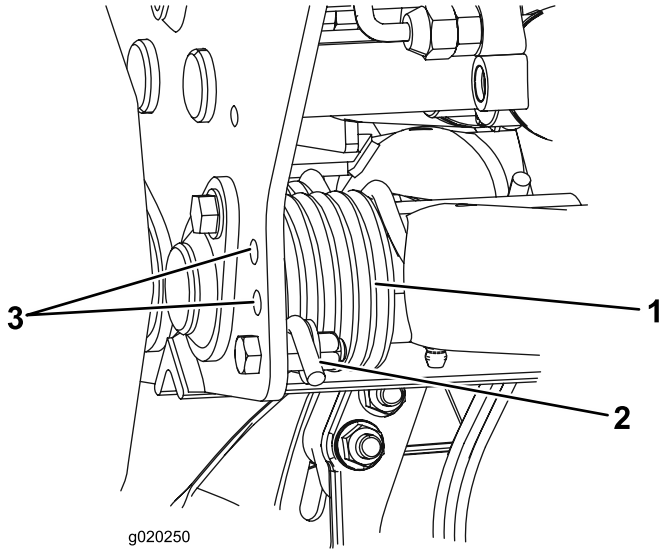

Figur 33

1. Fjær
2. Fjæraktuator
3. Ekstra hullplasseringer

4. Flytt fjæraktuatoren til ønsket hullplassering og fest med en låsemutter.
5. Gjenta prosedyren på de andre fjærene.

Tappe drivstoffsystemet

1. Parker maskinen på en jevn flate. Kontroller at drivstofftanken er minst halvfull.
2. Lås opp og løft panseret.

⚠ FARE

Under visse forhold er diesel og dampen fra drivstoff svært brannfarlig og eksplosivt. En brann eller eksplosjon forårsaket av drivstoff, kan påføre deg og andre brannskader og forårsake skade på eiendom.

- **Bruk en trakt når du fyller tanken, og fyll den utendørs på et åpent sted når motoren er slått av og kald. Tørk opp eventuelt drivstoffsøl.**
- **Tanken må ikke fylles helt opp. Fyll drivstoff på tanken helt til nivået er 6 til 13 mm under bunnen av påfyllingshalsen. Dette tomrommet i tanken gir drivstoffet plass til å utvide seg.**
- **Røyk aldri når du håndterer drivstoff, og hold deg borte fra åpen ild eller steder der drivstoffgass kan antennes av gnister.**
- **Oppbevar drivstoffet i en ren, godkjent beholder, og pass på at lokket er skrudd på.**

3. Åpne lufteskruen på pumpen for drivstoffinnsprøyting (Figur 34).

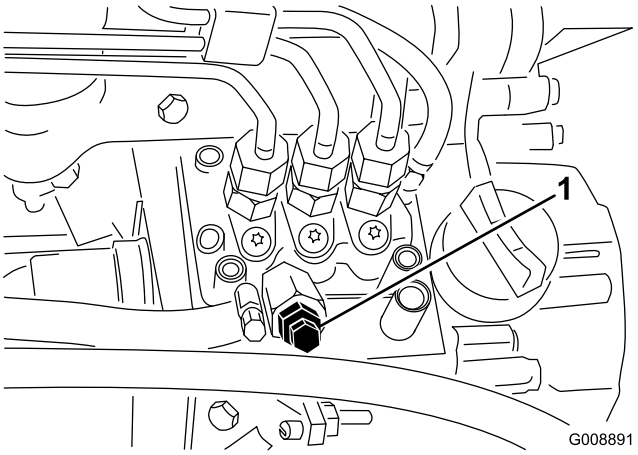

Figur 34

1. Lufteskrue på pumpen for drivstoffinnsprøyting

4. Vri tenningsnøkkelen til på-stillingen. Den elektriske drivstoffpumpen startes, slik at luften kommer ut rundt lufteskruen. La nøkkelen stå i På-stillingen til det kommer en kraftig strøm av drivstoff ut rundt skruen.
5. Stram skruen, og vri nøkkelen til stillingen Av.

Merk: Vanligvis starter motoren når du har fulgt fremgangsmåten for tapping ovenfor. Hvis motoren ikke starter, kan det ha dannet seg en luftlomme mellom innsprøytingspumpen og injektorene. Se Tappe luft fra injektorene.

Forstå diagnostikklampene

Maskinen er utstyrt med en diagnostikklampe som indikerer om elektronikkontrolleren oppdager en elektronisk feil. Diagnostikklampen er plassert på kontrollpanelet (Figur 35). Når den elektroniske kontrolleren fungerer på korrekt måte og nøkkelbryteren flyttes til på-stilling, vil kontrollerens diagnostikklampe tennes i tre sekunder og slå seg av for å indikere at lampen fungerer på korrekt måte. Hvis maskinen dør vil lampen lyse kontinuerlig til nøkkelstillingen endres. Lampen vil blinke hvis kontrolleren oppdager en feilfunksjon i det elektriske systemet. Lampen vil slutte å blinke og automatisk nullstilles når nøkkelbryteren settes i av-stilling når feilen har blitt reparert.

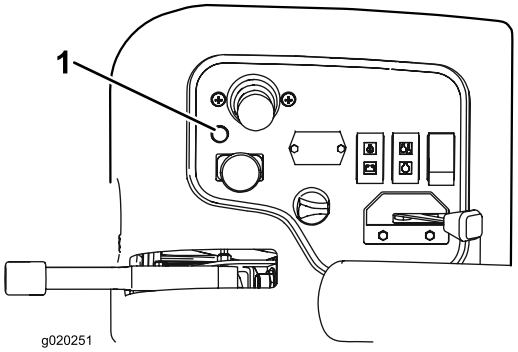

Figur 35

1. Diagnostikklampe

Når diagnostikklampen for kontrolleren blinker, har den oppdaget ett av følgende problemer:

- Én av utgangene har blitt kortsluttet.
- Én av utgangene har en åpen krets.

Ved å bruke diagnostikkdisplayet kan man bestemme hvilken utgang som ikke fungerer korrekt. Se Kontrollere sperrebryterne.

Hvis diagnostikklampen ikke er tent når nøkkelbryteren er i på-stilling, betyr dette at den elektroniske kontrolleren ikke fungerer. Mulige årsaker er som følger:

- Tilbakekobling er ikke tilkoblet
- Lampen er ødelagt.
- Sikringene er utbrent.
- Den fungerer ikke på korrekt måte.

  Kontroller de elektriske tilkoblingene, sett inn sikringer og diagnostikklyspærer for å bestemme feilfunksjonen. Påse at tilbakekoblingskonnektoren er festet til ledningsfastspenneren.

Ace-display for diagnostikkinstrument

Maskinen er utstyrt med en elektronisk kontroller som kontrollerer de fleste maskinfunksjonene. Kontrolleren bestemmer hvilke funksjoner som kreves for forskjellige inngangsbrytere (dvs. setebryter, nøkkelbryter o.l.) og slår på utgangene for å aktuere solenoidene eller releene for anmodet maskinfunksjon.

For at den elektroniske kontrolleren skal kontrollere maskinen på ønsket måte, må hver av inngangsbryterne, utgangssolenoidene og releene være koblet til og fungere på korrekt måte.

Bruk ACE-displayet for diagnostikk til å hjelpe med å bekrefte og korrigere funksjonene på maskinen.

Kontrollere sperrebryterne

Serviceintervall: For hver bruk eller daglig

Formålet med sperrebryterne er å forhindre at motoren dreier eller starter bortsett fra om trekkpedalen er i fri, aktiverings-/deaktiveringsbryteren er i deaktiveringsstilling og heve-/senkekontrollen er i nøytral stilling. Motoren skal også stoppe når man trykker på trekkpedalen med enten føreren ute av setet eller parkeringsbremsen aktivert.

⚠ FORSIKTIG

Hvis sikkerhetssperrebryterne utkobles eller ødelegges, kan maskinen fungere uventet og forårsake personskader.

- **Ikke rør sperrebryterne.**
- **Sjekk sperrebryterne daglig, og bytt ut ødelagte brytere før du bruker maskinen.**

Bekrefte sperrebryterfunksjonen

1. Parker maskinen på en jevn flate, senk klippeenhetene, stopp motoren og aktiver parkeringsbremsen.
2. Fjern dekselet fra kontrollpanelet.
3. Finn ledningsfastspenneren og tilbakekoblingskonnektoren (Figur 36).

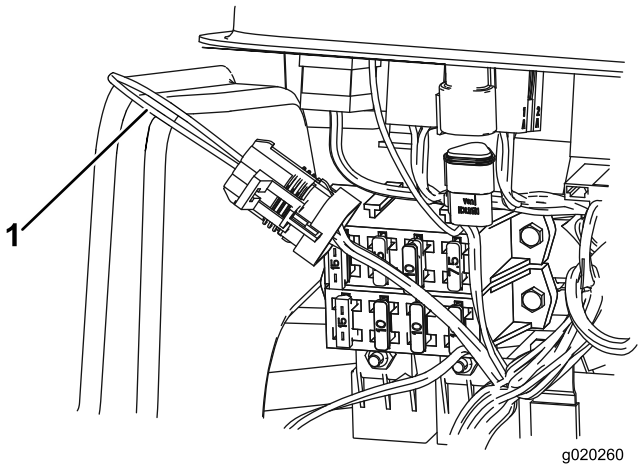

Figur 36

1. Tilbakekoblingskonnektor

4. Vær forsiktig når du kobler tilbakekoblingskonnektoren fra ledningskonnektoren.
5. Koble diagnostikkinstrumentet ACEs displaykonnektor til ledningsfastspenneren (Figur 37).

   Merk: Pass på at korrekt skabelonmerke er plassert på displayet til diagnostikkinstrumentet ACE.

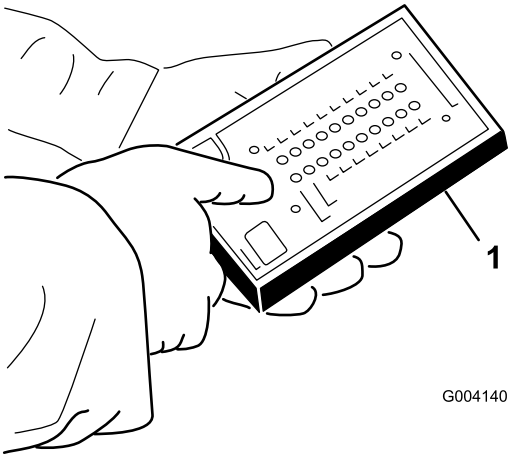

Figur 37

1. Diagnostikkinstrumentet ACE

6. Drei nøkkelbryteren til på-stilling, men ikke start maskinen.

   Merk: Rød tekst på overtrekksmerket gjelder inngangsbryterne og grønn tekst gjelder utgangsbryterne.
7. LED-displayet for "innganger vist" i den nedre, høyre kolonnen av diagnostikkinstrumentet ACE skal være opplyst. Hvis LED-displayet for "utganger vist" er opplyst, trykk på bytteknappen på diagnostikkinstrumentet ACE for å endre LED til "innganger vist".

   Diagnostikkinstrumentet ACE vil opplyse LED-displayet som er tilknyttet hver av inngangene når den inngangsbryteren er lukket.
8. Endre hver av bryterne fra åpen til lukket individuelt (dvs. sitt i setet, aktiver trekkpedalen osv.) og merk deg at det korrekte LED-displayet på diagnostikkinstrumentet ACE vil blinke av og på når tilsvarende bryter er lukket. Gjenta dette for alle brytere som du kan endre for hånd.
9. Hvis bryteren er lukket og korrekt LED-display ikke slås på, kontroller alle ledningene og koblingene til bryteren og/eller bryterne med et ohm-meter. Skift ut eventuelle defekte brytere og reparer eventuelle defekte ledninger.

   Merk: Diagnoseinstrumentet ACE kan også oppdage utgangssolenoider eller releer som er slått på. Dette er en rask måte å avgjøre om en maskinfeil er elektronisk eller hydraulisk.

Bekrefte utgangsfunksjonen

1. Parker maskinen på en jevn flate, senk klippeenhetene, stopp motoren og aktiver parkeringsbremsen.
2. Fjern tilgangspanelet fra siden på kontrollarmen.
3. Finn ledningsfastspenneren og konnektorene nær kontrolleren.
4. Vær forsiktig når du kobler tilbakekoblingskonnektoren fra ledningskonnektoren
5. Koble konnektoren til diagnostikkinstrumentet ACE til ledningsfastspenneren.

   Merk: Pass på at korrekt skabelonmerke er plassert på diagnostikkinstrumentet ACE.
6. Drei nøkkelbryteren til på-stilling, men ikke start maskinen.

   Merk: Rød tekst på overtrekksmerket gjelder inngangsbryterne og grønn tekst gjelder utgangsbryterne.
7. LED-displayet for "utganger vist" i den nedre, høyre kolonne på diagnostikkinstrumentet ACE skal være opplyst. Hvis LED-displayet for "innganger vist" er opplyst, trykk på bytteknappen på diagnostikkinstrumentet ACE for å endre LED til "utganger vist".

   Merk: Det kan være nødvendig å bytte mellom "innganger vist" og "utganger vist" flere ganger for å utføre følgende skritt. Trykk på bytteknappen én gang for å bytte frem og tilbake. Dette kan gjøres så ofte det er nødvendig. Du må ikke holde knappen nede.
8. Sitt i setet og forsøk å drive ønsket funksjon på maskinen. Korrekt LED-er for utgang skal opplyses for å indikere at ECM slår på den funksjonen.

   Merk: Hvis korrekt utgangs-LED ikke opplyses, bekreft at nødvendige inngangsbrytere er i påkrevde stillinger for å tillate at funksjonene inntreffer. Bekreft korrekt bryterfunksjon. Hvis utgangs-LED er på som spesifisert, men maskinen ikke fungerer på korrekt måte, indikerer dette at det finnes et ikke-elektronisk problem. Reparer som nødvendig.

   Merk: Hvis hver utgangsbryter er i korrekt stilling og fungerer på korrekt måte, men utgangs-LED ikke er korrekt opplyst, indikerer dette et ECM-problem. Hvis dette er tilfelle, kontakter du Toro-forhandleren for å få hjelp

   Viktig: Displayet til diagnostikkinstrumentet ACE må ikke forbli koblet til maskinen. Det er ikke utformet for å tåle miljøet for maskinens daglige bruk. Når du er ferdig med å bruke diagnostikkinstrumentet ACE, koble det fra maskinen og koble tilbakekoblingskonnektoren til ledningskonnektoren. Maskinen vil ikke

drives uten at tilbakekoblingskonnektoren er montert på ledningskonnektoren. Lagre diagnostikkinstrumentet på et tørt og trygt sted i verkstedet, ikke på maskinen

Taue trekkenheten

I nødstilfeller kan kjøretøyet taues korte avstander, men Toro anbefaler ikke dette som standardprosedyre.

Viktig: Ikke tau maskinen i større hastighet enn 3–4 km/t, ettersom drivverket kan bli skadet. Dersom du må flytte maskinen over en lengre avstand, bør den transporteres på en lastebil eller tilhenger.

1. Finn pumpens omløpsventil (Figur 38) og vri den 90°.

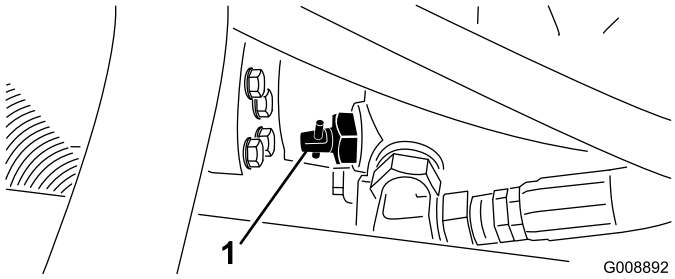

Figur 38

1. Omløpsventil

2. Før du starter motoren, lukker du omløpsventilen ved å vri den 90° (1/4 omdreining). Ikke start motoren når ventilen er åpen.

Brukstips

Generelle tips

Gjøre seg kjent med

Før du klipper gress bør du øve på å bruke maskinen i et åpent område. Start og stopp motoren. Bruk i fremover- og reversstilling. Senk og hev klippeenhetene og aktiver og deaktiver spolene. Når du føler at du kjenner maskinen kan du øve på å kjøre opp og ned skråninger ved ulike hastigheter.

⚠ FARE

Bruk alltid sikkerhetsbelte og veltebøylen sammen når du bruker maskinen. Ikke bruk sikkerhetsbelte uten veltebøylen.

Varselsystem

Hvis en varsellampe tennes under drift må du stoppe maskinen umiddelbart og rette opp problemet før du fortsetter klippingen. Alvorlig skade kan inntreffe hvis du driver maskinen med en feil.

Klipping

Start motoren og flytt gassen i hurtig-stillingen. Flytt aktivering-/deaktiveringsbryteren til aktiveringsstilling og bruk spaken for heve/senke klippeenheten til å kontrollere klippeenhetene (fremre klippeenheter er timet til å senkes før de bakre klippeenhetene). For å kjøre fremover og klippe gress, trykk trekkpedalen fremover.

Transport

Flytt aktiverings-/deaktiveringsbryteren til deaktiveringsstilling og hev klippeenhetene til transporteringsstilling. Flytt klippe-/transportspaken til transportstilling. Vær forsiktig når du kjører mellom gjenstander slik at du ikke skader maskinen eller klippeenhetene ved et uhell. Vær svært forsiktig når du bruker maskinen i bakker. Kjør sakte, og unngå krappe svinger i bakker, slik at gressklipperen ikke velter. Senk klippeenhetene ved kjøring i nedoverbakke for styringskontroll.

Vedlikehold

Merk: Angi hva som er høyre og venstre side på maskinen ved å stå i normal arbeidsstilling.

Anbefalt vedlikeholdsplan

Vedlikeholdsintervall	Vedlikeholdsprosedyre
Etter første time	• Stram hjulenes hakemuttere med en momentnøkkel
Etter de 10 første timene	• Stram hjulenes hakemuttere med en momentnøkkel • Kontroller tilstanden og spenningen til alle remmene. • Skift det hydrauliske filteret.
Etter de 50 første timene	• Skift olje og bytt oljefilter.
For hver bruk eller daglig	• Kontroller motoroljenivået. • Kontroller kjølemiddelnivået i motoren. • Kontrollere nivået på den hydrauliske oljen. • Kontroller trykket i dekkene. • Kontroller sperresystemet. • Tøm vannutskilleren. • Rengjør radiatoren og oljekjøleren for rusk. • Kontroller de hydrauliske ledningene og slangene.
Hver 25. driftstime	• Kontroller elektrolyttnivået i batteriet. (Hvis maskinen er på lager, sjekk hver 30. dag.)
Hver 50. driftstime	• Smør alle lagrene og hylsene. (Smør alle lagrene og hylsene daglig i støvete og skitne forhold.)
Hver 100. driftstime	• Kontroller tilstanden og spenningen til alle remmene.
Hver 150. driftstime	• Skift olje og bytt oljefilter.
Hver 200. driftstime	• Stram hjulenes hakemuttere med en momentnøkkel • Overhal luftrenseren (Oftere under ekstremt skitne og støvete forhold.) • Kontroller justeringen av parkeringsbremsen. • Skift hydraulikkfilteret.
Hver 400. driftstime	• Kontroller drivstoffslangene og -koblingene. • Skift ut drivstoffilterboksen. • Skift den hydrauliske væsken.
Annet hvert år	• Tøm og rengjør drivstofftanken.

⚠ FORSIKTIG

Dersom du lar nøkkelen stå i tenningsbryteren, kan noen utilsiktet starte motoren, noe som kan påføre deg eller andre personer alvorlige skader.

Fjern nøkkelen fra tenningen før du begynner med vedlikeholdsarbeid.

Kontrolliste for daglig vedlikehold

Ta kopi av denne siden for rutinemessig bruk.

Vedlikeholdskontrollpunkt	For uke:						
	Ma.	Ti.	On.	To.	Fr.	Lø.	Sø.
Kontroller at sikkerhetssperrene virker ordentlig.							
Kontroller at bremsene virker som de skal.							
Kontroller motoroljenivået.							
Kontroller kjølevæskenivået.							
Tøm drivstoff-/vannutskilleren.							
Undersøk luftfilteret, støvkoppen og lufteventilen.							
Kontroller uvanlige motorlyder.[2]							
Kontroller at det ikke er rusk i radiatoren eller oljekjøleren							
Kontroller uvanlige driftslyder.							
Kontroller oljenivået i det hydrauliske systemet.							
Kontroller om de hydrauliske slangene er skadet.							
Kontroller om det har oppstått oljelekkasjer.							
Kontroller drivstoffnivået.							
Kontroller trykket i dekkene.							
Kontroller at instrumentene virker.							
Kontroller klippehøydejusteringen.							
Smør alle smøreniplene.[2]							
Lakker ødelagt maling.							

[1]Kontroller glødepluggene og injektormunnstykkene dersom maskinen er vanskelig å starte, produserer mye røyk eller motoren går ujevnt.

[2]Umiddelbart **etter hver** vask, uavhengig av det oppførte intervallet.

Viktig: **Hvis du vil ha mer informasjon om vedlikeholdsprosedyrer, ser du i *brukerhåndboken* for motoren.**

Bemerkninger om spesielle områder

Kontroll utført av:		
Punkt	**Dato**	**Informasjon**

Tabell for serviceintervaller

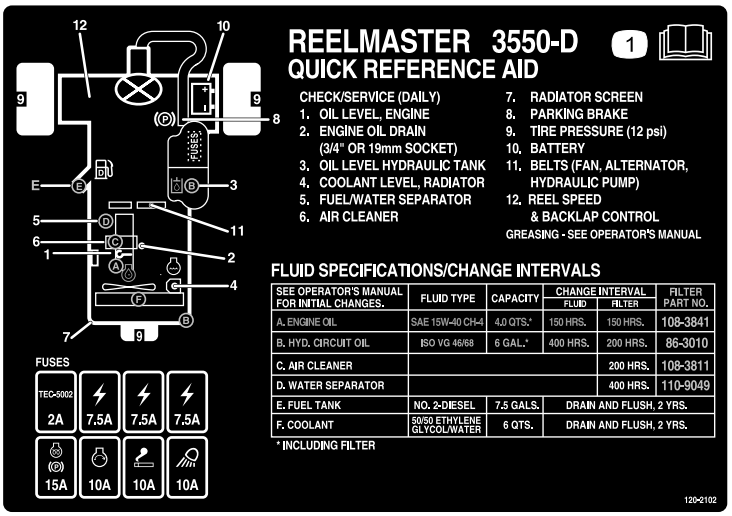

Figur 39

Forberedelse for vedlikehold

Fjerne panseret

Panseret kan fjernes lett, noe som gjør vedlikehold av motoren enklere.

1. Lås opp og løft panseret.
2. Fjern hårnålssplinten som fester panseret til monteringsbrakettene (Figur 40).

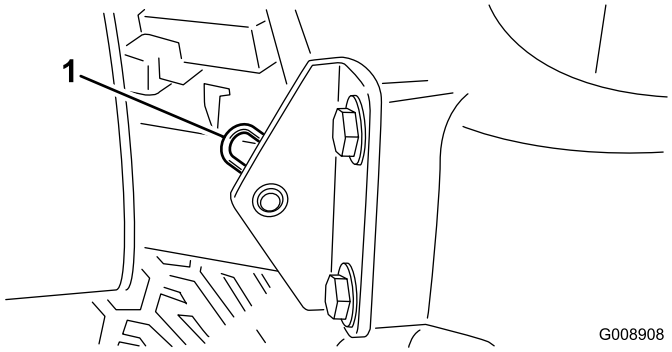

Figur 40

1. Hårnålssplint

---

3. Skyv panseret mot høyre, løft den andre siden og dra det ut av brakettene.

Merk: Reverser prosedyren for å sette panseret på igjen.

Fjerne batteridekslet

1. Åpne panseret.
2. Løsne knottene og fjern batteridekslet (Figur 41).

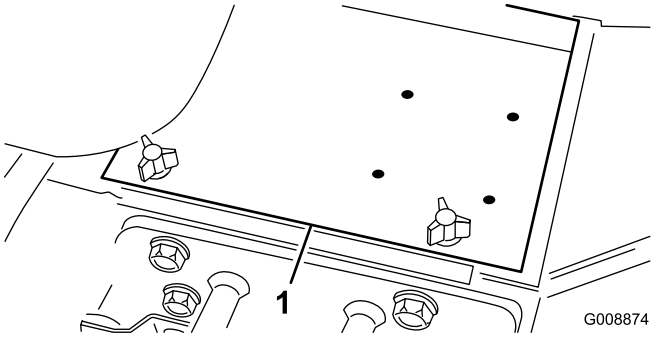

Figur 41

---

3. Se Vedlikeholde batteriet i delen Vedlikehold av elektrisk batteri i *brukerhåndboken*.

Smøring

Smøre lagrene og hylsene

Serviceintervall: Hver 50. driftstime (Smør alle lagrene og hylsene daglig i støvete og skitne forhold.)

Maskinen har smørenipler som må smøres regelmessig med litiumbasert smørefett nr. 2 til vanlig bruk. Lagre og hylser må smøres daglig når maskinen brukes under forhold der det er ekstremt mye støv og skitt. Støvete og skitne forhold kan føre til at det kommer skitt inn i lagrene og hylsene, noe som igjen kan resultere i økt slitasje. Smør alle smøreniplene umiddelbart etter hver gang du vasker maskinen, uavhengig av de oppførte intervallene.

Plassering av og antall smørenipler er som følger:

- Akselstyretapper (Figur 42)

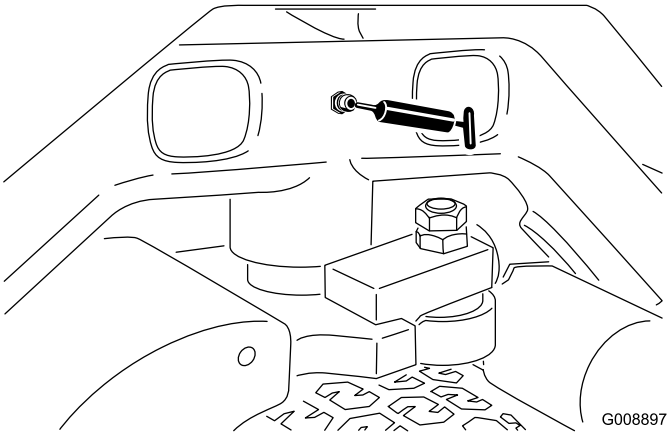

Figur 42

- Fremre løftearmstapper og løftesylindre (3 hver) (Figur 43)

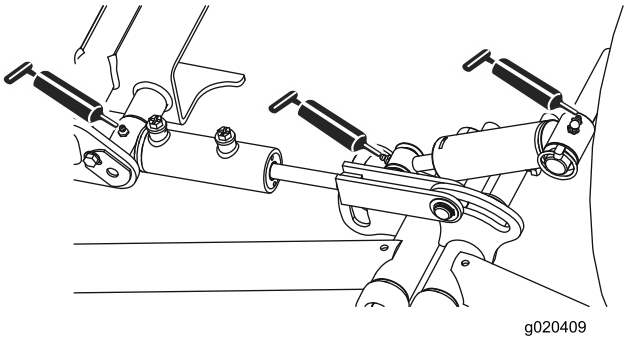

Figur 43

- Bakre løftearmstapper og løftesylindre (3 hver) (Figur 44)

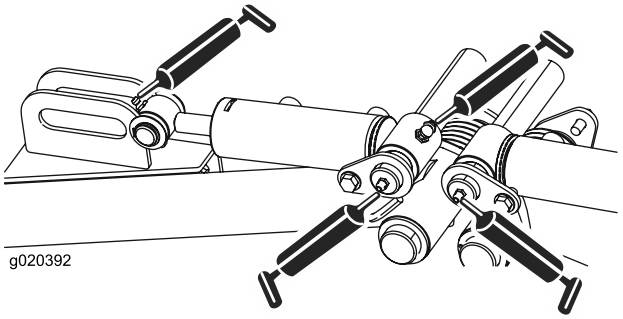

Figur 44

- Klippeenhetstapper (2 hver) (Figur 45)

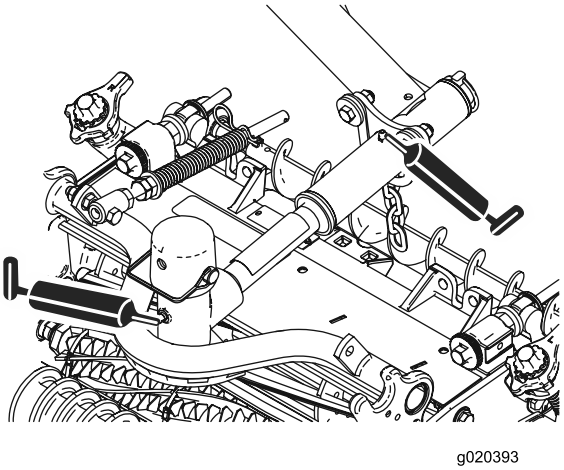

Figur 45

- Nøytral justeringsmekanisme (Figur 46)

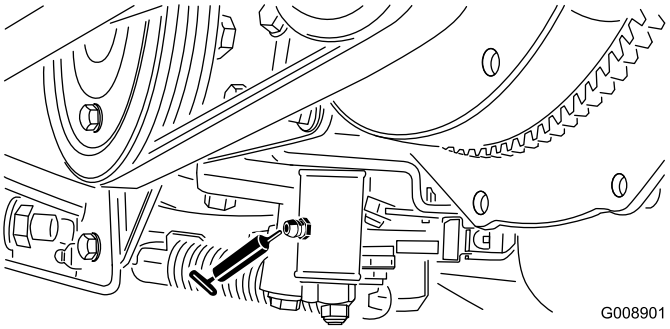

Figur 46

- Klippe-/transportpedal (Figur 47)

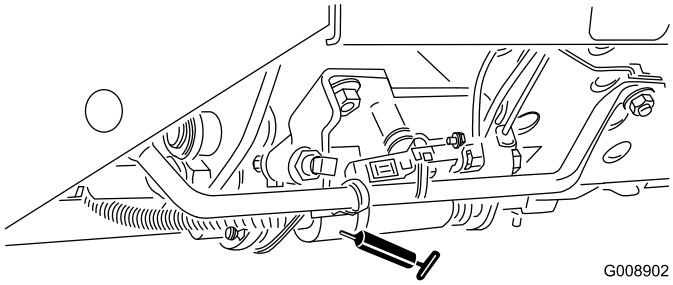

Figur 47

- Remspenningstapp (Figur 48)

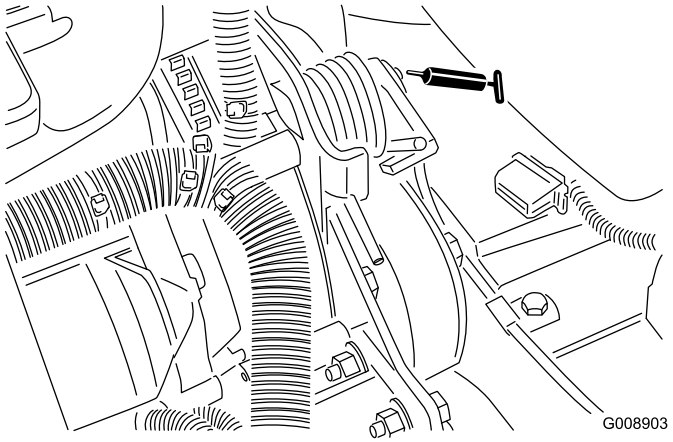

Figur 48

- Akselstyresylinder (Figur 49)

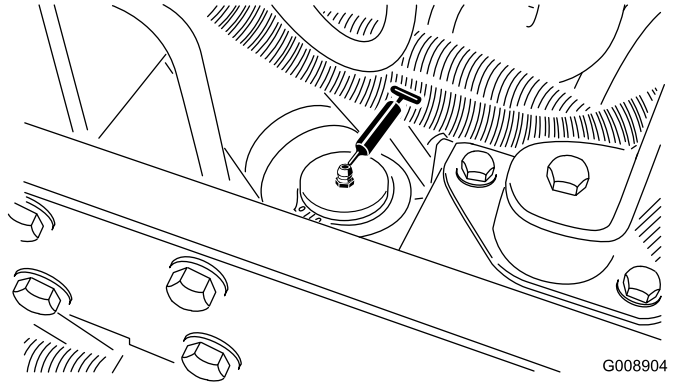

Figur 49

Merk: Dersom det ønskes, kan en ekstra smørenippel installeres i den andre enden av styresylinderen. Fjern dekket, installer nippelen, smør den, fjern den og installer pluggen (Figur 50).

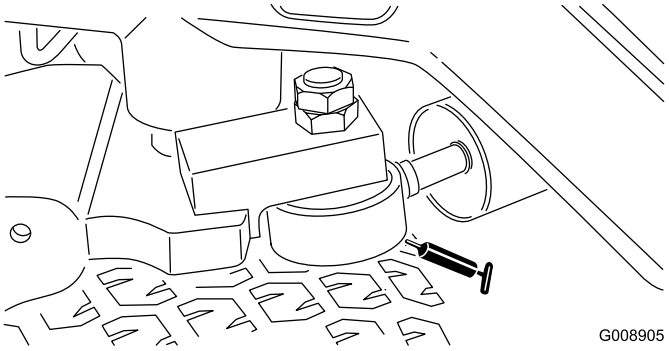

Figur 50

Vedlikehold av motor

Overhale luftrenseren

Serviceintervall: Hver 200. driftstime (Oftere under ekstremt skitne og støvete forhold.)

- Kontroller om luftrenserkroppen er skadet slik at det kan føre til luftlekkasje. Skift ut hvis den er skadet. Kontroller hele inntakssystemet for lekkasjer, skade eller løse slangeklemmer.
- Foreta service til anbefalte serviceintervall, eller tidligere hvis motorytelsen er redusert pga. ekstremt støvete og skitne forhold. Hvis du skifter filteret før det er nødvendig, øker det bare risikoen for at det kommer inn smuss i motoren når filteret er fjernet.
- Pass på at dekselet sitter korrekt på og er forseglet rundt luftrenserkroppen.

1. Utløs låsene som fester luftrenserdekselet til luftrenserhuset (Figur 51).
2. Fjern dekslet fra luftrenserens kropp (Figur 51).
3. Før du tar av filteret bruker du luft under lavt trykk (276 kPa, ren og tørr) til å fjerne store oppsamlinger av smuss mellom utsiden av det primære filteret og boksen. Unngå bruk av luft under høyt trykk, som kan presse smuss gjennom filteret og inn i inntakstrakten. Denne rengjøringsprosessen forhindrer at smuss flyttes til inntaket når det primære filteret fjernes.
4. Ta ut og skift ut filteret (Figur 51).

   Det anbefales ikke at det brukte elementet rengjøres, da det er mulighet for at filtermediet blir skadet.

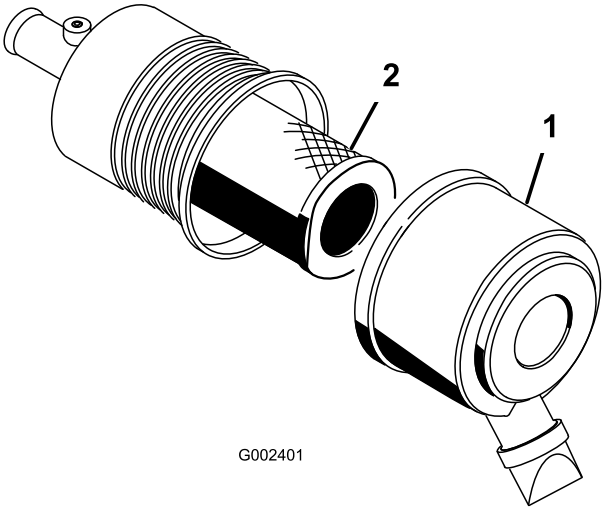

Figur 51

1. Luftrenserdeksel 2. Filter

5. Inspiser det nye filteret for transportskade, kontroller forseglingsenden av filteret og kroppen. **Ikke bruk et ødelagt filter.**
6. Sett inn det nye filteret ved å påføre trykk på den utvendige kanten av elementet for å sette det på plass i boksen. **Ikke trykk på det elastiske midtpunktet til filteret.**
7. Rengjør smussutstøtingsporten i det avtakbare dekslet. Fjern uttaksventilen i gummi fra dekselet, rengjør hulrommet og skift ut uttaksventilen.
8. Monter dekselet med uttaksventilen i gummi vendt nedover – mellom ca. kl. 5:00 og 7:00 sett fra enden.
9. Fest deksellåsene.

Skifte motorolje og filter

Serviceintervall: Etter de 50 første timene

Hver 150. driftstime

1. Fjern enten tappepluggen (Figur 52) og la oljen renne ut i en beholder. Når oljen slutter å renne, setter du tappepluggen på igjen.

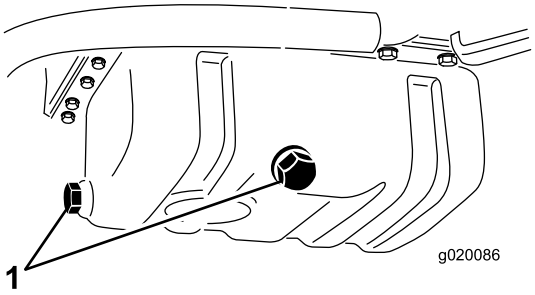

Figur 52

1. Tappeplugger for motorolje

2. Ta av oljefilteret (Figur 53). Stryk et tynt lag med ren olje på den nye filterforseglingen før du skrur den på. **Ikke stram for mye.**

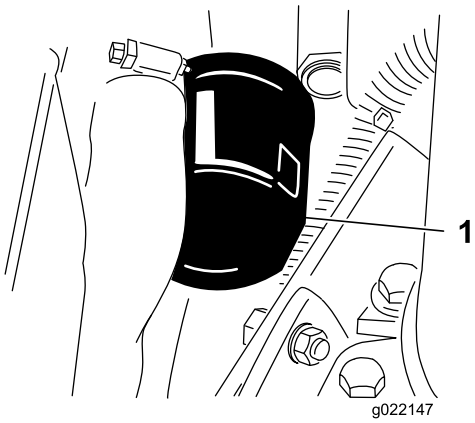

Figur 53

1. Motoroljefilter

3. Fyll olje på veivhuset. Se Kontrollere motoroljenivået.

Vedlikehold av drivstoffsystem

Vedlikeholde drivstofftanken

Serviceintervall: Annet hvert år—Tøm og rengjør drivstofftanken.

Tøm og rengjør tanken dersom drivstoffsystemet blir forurenset, eller dersom du har tenkt å oppbevare maskinen over en lengre periode. Bruk rent drivstoff til å spyle tanken.

Kontrollere drivstoffslangene og -koblingene

Serviceintervall: Hver 400. driftstime/Årlig (avhengig av hva som kommer først)

Kontroller om drivstoffslangene og -koblingene er slitte, ødelagte eller løse.

Tømme vannutskilleren

Serviceintervall: For hver bruk eller daglig

1. Plasser en ren beholder under drivstoffilteret.
2. Løsne tappeventilen på bunnen av filterboksen (Figur 54).

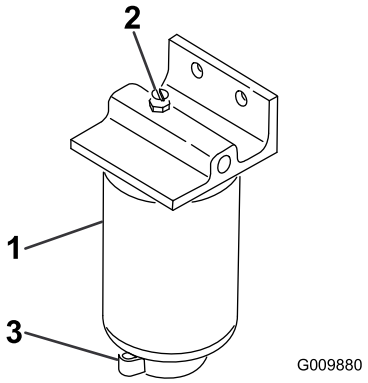

Figur 54

1. Vannseparator/filterboks
2. Utluftingsplugg
3. Tappeventil

3. Stram til ventilen etter tømming.

Skifte drivstoffilterboks

Serviceintervall: Hver 400. driftstime

1. Rengjør området der filterboksen skal festes (Figur 54).
2. Fjern filterboksen og rengjør monteringsoverflaten.
3. Smør pakningen på filterboksen med ren olje.
4. Monter filterboksen for hånd til pakningen kommer i berøring med monteringsoverflaten, og drei den deretter en halv omdreining til.

Tappe luft fra injektorene

Merk: Denne fremgangsmåten må bare brukes hvis drivstoffsystemet er tømt for luft ved bruk av vanlige fremgangsmåter for priming og motoren ikke starter. Se Tappe drivstoffsystemet.

1. Løsne rørforbindelsen til injektormunnstykke nummer 1 og holderen ved innsprøytingspumpen.

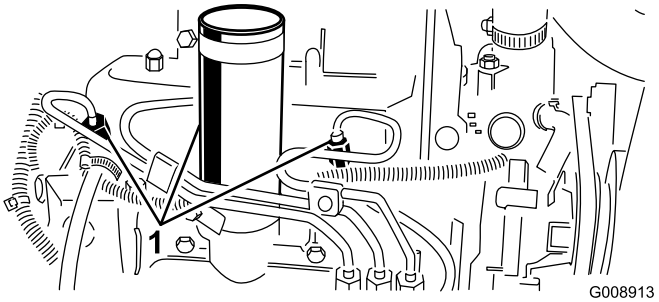

Figur 55

1. Drivstoffinjektorer

2. Sett gassen til Hurtig-stilling.
3. Vri nøkkelen i nøkkelbryteren til Start-stilling og se drivstoffet flyte rundt koblingen. Vri tenningsnøkkelen til Av når drivstoffet renner kraftig.
4. Stram rørforbindelsen forsvarlig.
5. Gjenta fremgangsmåten på de andre munnstykkene.

Vedlikehold av elektrisk system

Vedlikeholde batteriet

Serviceintervall: Hver 25. driftstime—Kontroller elektrolyttnivået i batteriet. (Hvis maskinen er på lager, sjekk hver 30. dag.)

Batteriets elektrolyttnivå må være riktig, og toppen av batteriet må holdes ren. Hvis du oppbevarer maskinen på et sted der temperaturen er ekstremt høy, tappes batteriet raskere enn hvis du oppbevarer maskinen på et kjølig sted.

Oppretthold cellenivået med destillert vann eller vann uten mineraler. Ikke fyll cellene over bunnen av den delte ringen inni hver celle. Installer påfyllingslokkene med luftehullene mot baksiden (mot drivstofftanken).

⚠ FARE

Elektrolytten i batteriet inneholder svovelsyre, en dødelig gift som også kan forårsake alvorlige brannskader.

- **Ikke drikk elektrolytt, og unngå kontakt med hud, øyne og klær. Bruk vernebriller for å beskytte øynene og gummihansker for å beskytte hendene.**
- **Fyll batteriet i nærheten av rent vann som kan brukes til å skylle huden.**

Hold toppen av batteriet ren ved å vaske den regelmessig med en børste dyppet i ammoniakk eller en oppløsning med natriumbikarbonat. Skyll overflaten med vann etter rengjøring. Ikke ta av påfyllingslokkene mens du vasker.

For å oppnå god elektrisk kontakt, må batterikablene sitte fast på batteripolene.

⚠ ADVARSEL

Feilaktig ruting av batterikabler kan skade traktoren og kablene og forårsake gnister. Gnistene kan føre til at batterigassene eksploderer, noe som kan forårsake personskade.

- **Ta alltid *av* den negative (svarte) batterikabelen før du kobler fra den positive (røde) kabelen.**
- **Koble *alltid* til den positive (røde) batterikabelen før du setter på den negative (svarte) kabelen.**

Hvis det er rust på polene, kobler du fra kablene, den negative (–) kabelen først, og skraper av klemmene og polene hver for seg. Koble kablene til igjen, den positive (+) kabelen først, og smør deretter vaselin på polene.

ADVARSEL

CALIFORNIA
Proposition 65-advarsel

Batteripoler, klemmer og tilknyttet tilbehør inneholder bly og blyforbindelser, kjemikalier som er kjente i staten California for å føre til kreft og forplantningsskader. *Vask hendene etter at du har håndtert et batteri.*

Sikringer

Sikringene i maskinens elektriske anlegg finnes under kontrolldekslet.

Vedlikehold av drivsystem

Justere trekkdrivet for fri

Dersom maskinen beveger seg når trekkpedalen står i nøytral stilling, må trekkammen justeres.

1. Sett maskinen på en jevn flate, og skru av motoren.
2. Hev ett forhjul og ett bakhjul fra bakken, og plasser støtteblokker under rammen.

⚠ ADVARSEL

Dersom maskinen ikke er støttet opp ordentlig, kan den falle ved et uhell og skade personer i nærheten.

Ett forhjul *og* ett bakhjul må være hevet fra bakken, for å unngå at maskinen beveger seg når den justeres.

3. Løsne låsemutteren på trekkjusteringskammen (Figur 56).

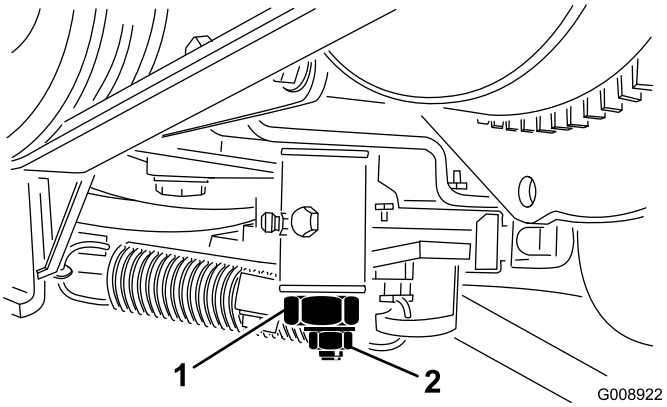

Figur 56

1. Trekkjusteringskam
2. Låsemutter

⚠ ADVARSEL

Motoren må gå for at den endelige justeringen av trekkjusteringskammen skal kunne utføres. Direkte kontakt med deler som er varme eller i bevegelse kan føre til personskader.

For å beskytte deg mot personskade må du holde hender, føtter, ansiktet og andre kroppsdeler borte fra lyddemperen, andre varme deler i motoren og andre deler som roterer.

4. Start motoren, og roter den sekskantede kambolten i begge retninger for å finne midtstillingen på det nøytrale spennet.
5. Stram låsemutteren for å sikre justeringen.
6. Stopp motoren.
7. Fjern støtteblokkene, og senk maskinen ned på verkstedgulvet. Prøvekjør maskinen for å kontrollere at den ikke beveger seg når trekkpedalen står i nøytral.

Vedlikehold av kjølesystem

Rengjøre kjølesystemet

Serviceintervall: For hver bruk eller daglig

Fjern rusk fra oljekjøleren og radiatoren daglig. Rengjør dem oftere under skitne forhold.

1. Slå av motoren, og åpne panseret. Rengjør motorområdet grundig for alle rester.
2. Rengjør begge sidene av radiatoren/oljekjøleren grundig med trykkluft (Figur 57).

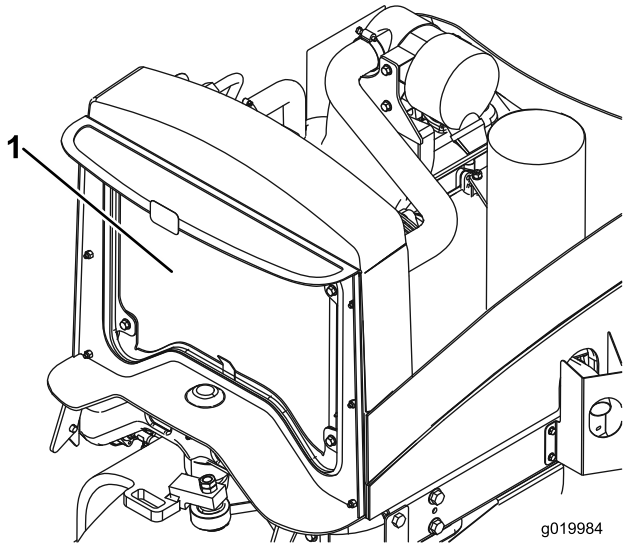

Figur 57

1. Radiator/oljekjøler

3. Lukk panseret.

Vedlikehold av bremser

Justere parkeringsbremsen

Serviceintervall: Hver 200. driftstime—Kontroller justeringen av parkeringsbremsen.

1. Løsne setteskruen som fester knotten til parkeringsbremsespaken (Figur 58).

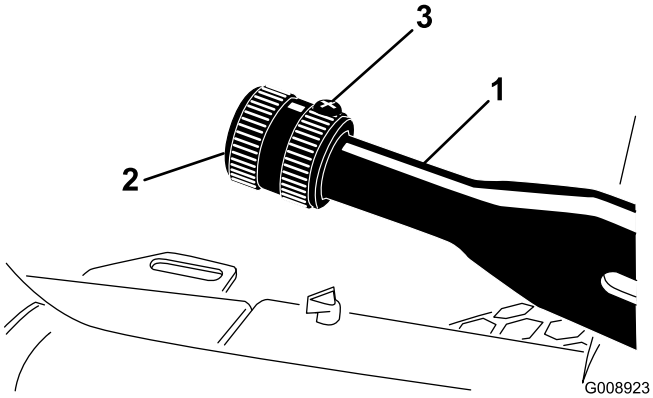

Figur 58

1. Parkeringsbremsespak
2. Knott
3. Setteskrue

2. Roter knotten til det er nødvendig med styrke på 130–140 N for å heve spaken.
3. Stram setteskruen etter at parkeringsbremsen er ferdig justert.

Vedlikehold av remmer

Overhale motorremmene

Serviceintervall: Etter de 10 første timene—Kontroller tilstanden og spenningen til alle remmene.

Hver 100. driftstime—Kontroller tilstanden og spenningen til alle remmene.

Stramme generatorremmen/vifterem-men

1. Åpne panseret.
2. Kontroller spenningen ved å trykke ned remmen midt mellom generatoren og veivakselrullene med en kraft på 98 N. Remmen skal gi etter 11 mm.

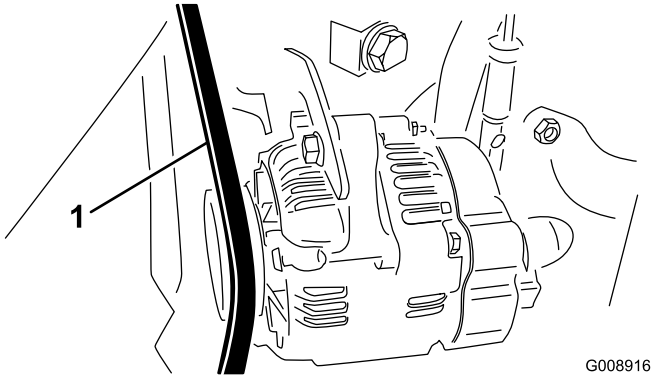

Figur 59

1. Generatorrem/vifterem

3. Hvis dette ikke stemmer, må du stramme remmen på følgende måte:
   A. Løsne bolten som fester støtten til motoren og bolten som fester generatoren til støtten.
   B. Sett et spikerjern mellom generatoren og motoren, og bruk spikerjernet til å flytte generatoren utover.
   C. Når du har riktig spenning, fester du generatorboltene og støtteboltene for å sikre justeringen.

Skifte hydrostatdrivremmen

1. Stikk en skiftenøkkel eller en liten bit av et rør inn i enden av remspenningsfjæren.

⚠ ADVARSEL

Vær forsiktig når du frigjør fjærens spenning fordi den er under stort press.

2. Trykk ned og frem på fjærenden (Figur 60) for å hekte den av braketten og frigjøre fjærens spenning.

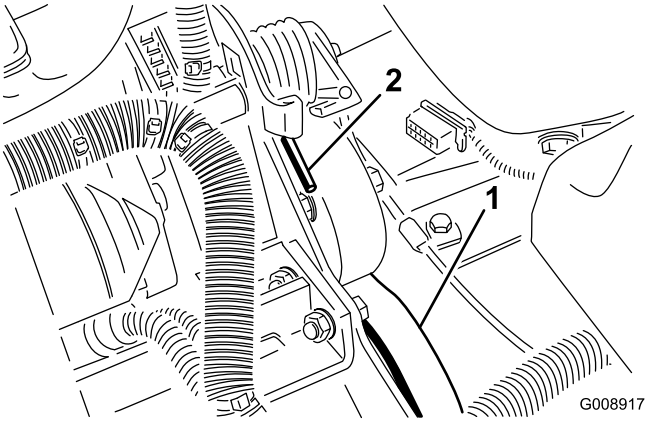

Figur 60

1. Hydrostatdrivrem
2. Fjærende

3. Bytt remmen.
4. Reverser prosedyren for å spenne fjæren.

Vedlikehold av kontrollsystem

Justere gassen

1. Skyv gasspaken bakover til den stopper mot sporet i kontrollpanelet.
2. Løsne gasskabelkontakten på spaken på innsprøytingspumpen (Figur 61).

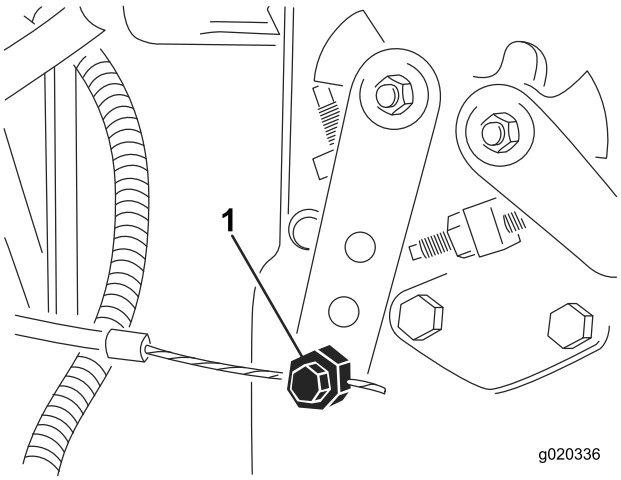

Figur 61

1. Spak for innsprøytingspumpen

3. Hold spaken på innsprøytingspumpen mot stopperen for lav tomgang, og fest kabelkontakten.
4. Løsne skruene som fester gasskontrollen til kontrollpanelet.
5. Flytt gasskontrollspaken helt fremover.
6. Skyv stopplaten til den kommer i kontakt med gasspaken, og stram skruene som fester gasskontrollen til kontrollpanelet.
7. Dersom gassen beveger seg under drift, strammer du låsemutteren som brukes til å innstille friksjonen på gasspaken til 5–6 Nm. Maks. kraft som kreves for å bruke gasspaken skal være 89 N.

Vedlikehold av hydraulisk system

Skifte det hydrauliske filteret

Serviceintervall: Etter de 10 første timene

Hver 200. driftstime/Årlig (avhengig av hva som kommer først)

Bruk et originalt Toro-erstatningsfilter, delenr. 86-3010.

Viktig: Hvis du bruker et annet filter, kan dette føre til at garantien blir ugyldig for enkelte komponenter.

1. Sett maskinen på en jevn overflate, senk klippeenhetene, stopp motoren, sett på parkeringsbremsen og ta nøkkelen ut av tenningsbryteren.
2. Rengjør området der filteret skal festes. Plasser et tappefat under filteret (Figur 62), og ta ut filteret.

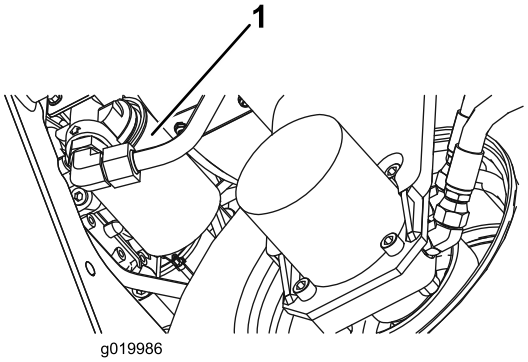

Figur 62

1. Hydraulisk filter

3. Smør den nye filterpakningen, og fyll filteret med hydraulisk olje.
4. Pass på at området der filteret skal festes er rent. Skru filteret til pakningen kommer i kontakt med monteringsplaten. Stram deretter filteret med en halv vridning til.
5. Start motoren og la den gå i omtrent to minutter for å blåse luft ut fra systemet. Stopp motoren og kontroller om det finnes lekkasjer.

Skifte den hydrauliske væsken

Serviceintervall: Hver 400. driftstime

Hvis oljen blir forurenset, kontakter du den lokale Toro-forhandleren fordi systemet da må tømmes. Forurenset olje ser melkeaktig eller svart ut sammenlignet med ren olje.

1. Sett maskinen på en jevn overflate, senk klippeenhetene, stopp motoren, sett på parkeringsbremsen og ta nøkkelen ut av tenningsbryteren.
2. Koble den store hydrauliske slangen (Figur 63) fra beholderen og la den hydrauliske væsken renne ned

i et tappefat. Monter hydraulikkslangen når den hydrauliske oljen slutter å renne.

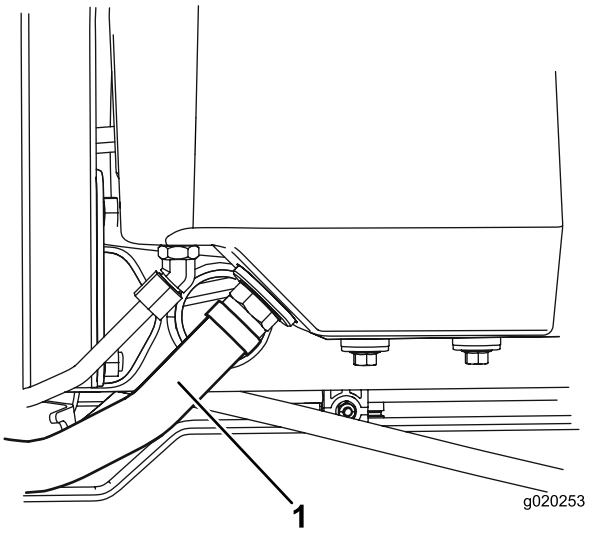

Figur 63

1. Hydraulisk slange

3. Fyll beholderen (Figur 64) med omtrent 13,2 liter hydraulisk olje. Se Kontrollere det hydrauliske systemet.

   Viktig: Bruk bare de hydrauliske væskene som er angitt. Andre væsker kan skade systemet.

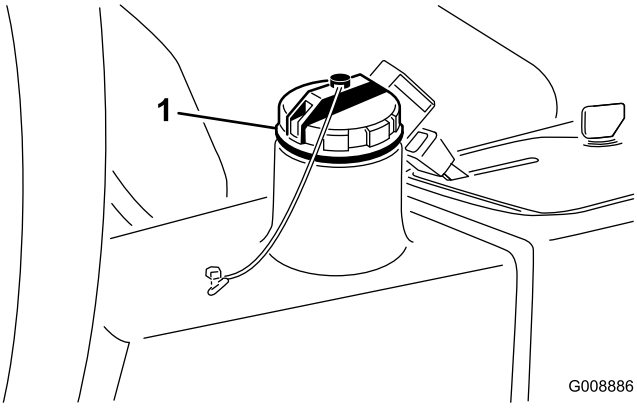

Figur 64

1. Hydrauliske oljelokket

4. Sett lokket på beholderen. Start motoren, og bruk alle hydrauliske kontroller til å fordele den hydrauliske væsken i systemet. Kontroller at det ikke finnes lekkasjer, og stopp deretter motoren.
5. Kontroller væskenivået, og fyll på mer til nivået når opp til Full-merket på peilestaven. **Ikke fyll på for mye.**

Kontrollere de hydrauliske ledningene og slangene

Serviceintervall: For hver bruk eller daglig

Kontroller hydrauliske ledninger og slanger for å kontrollere at det ikke er lekkasjer, at det ikke er knekk på dem, at ingen monteringsstøtter er løse, at ingen beslag er løse, og at de ikke er slitt på grunn av værforhold, kjemisk forringelse eller andre årsaker. Foreta alle nødvendige reparasjoner før bruk.

⚠ ADVARSEL

Hydraulisk væske som kommer ut under trykk, kan trenge gjennom huden og forårsake personskader.

- **Kontroller at alle hydrauliske ledninger og slanger er i god stand, og at alle hydrauliske koblinger og beslag er tette, før det hydrauliske systemet settes under trykk.**
- **Hold kropp og hender borte fra hull eller dyser som sprøyter ut hydraulisk væske under høyt trykk.**
- **Bruk kartong eller papir til å finne lekkasjer.**
- **Før du utfører vedlikehold eller reparasjoner på det hydrauliske systemet, må du forsiktig slippe ut alt trykket.**
- **Oppsøk legehjelp øyeblikkelig hvis olje kommer i direkte kontakt med huden.**

Vedlikehold av klippeenhetssystemet

Bruke det valgfrie styrestaget

Bruk styrestaget til å justere klippeenheten. Referer til klippenhetens brukerhåndbok for justeringsprosedyrer (fig. 22).

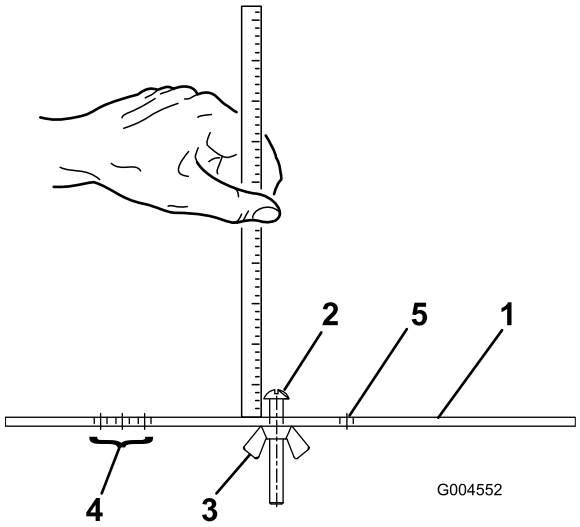

Figur 65

1. Målestang
2. Høydejusteringsskrue
3. Mutter
4. Hull som brukes til å stille inn trimsatsens trimhøyde
5. Hull som ikke brukes

Sliping av klippeenhetene

⚠ ADVARSEL

Kontakt med spolene eller andre bevelige deler kan føre til personskader.

- Hold fingre, hender og klær borte fra spolene eller andre bevegelige deler.
- Forsøk aldri å dreie spolene for hånd eller med føttene mens motoren er i gang.

Merk: Ved sliping fungerer alle klippeenhetene sammen.

1. Sett maskinen på en jevn overflate, senk klippeenhetene, stopp motoren, sett på parkeringsbremsene og flytt aktiverings-/deaktiveringsbryteren til deaktiveringsposisjon.
2. Hev gulvpanelet for å vise kontrollene.
3. Foreta innledende spole til motsåle-justeringer for sliping. Se brukerhåndboken for klippeenheten
4. Start maskinen, og la den gå på tomgang.

⚠ FARE

Endring av motorhastigheten mens du sliper kan føre til at spolene stopper.

- **Endre aldri motorhastigheten mens du sliper**
- **Sliping skal kun utføres mens motoren går på tomgang.**

5. Still spolehastighetskontrollen til posisjon 1 (Figur 66).

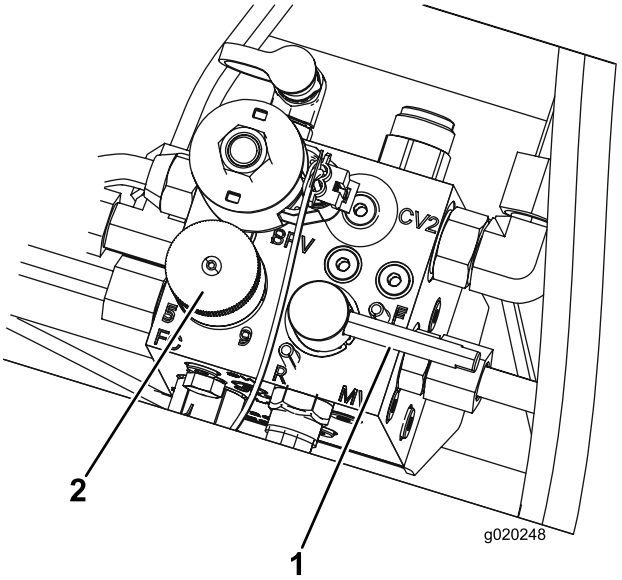

Figur 66

1. Slipespak
2. Spolehastighetskontroll knott

6. Flytt slipespaken til posisjonen "R" (slipestillingen) (Figur 66).

⚠ FARE

For å unngå personskader må du forsikre deg om at du går klar av klippeenhetene før du fortsetter.

7. Med klippe-/transportspaken i klippestilling, flytt aktiver-/deaktiverbryteren til aktiveringsstilling. Flytt kontrollen for å senke/heve klippeenhetene fremover for å starte slipeoperasjonen på utpekte spoler.
8. Påføre lappingsmasse med en børste med langt håndtak. Bruk aldri børster med korte håndtak.
9. Hvis spolene stopper eller blir uberegnelige ved sliping, velg en høyere spolehastighetsinnstilling til hastigheten stabiliseres, returner deretter spolehastigheten til innstilling 1 eller den hastigheten som du ønsker.
10. For å foreta en justering til klippeenhetene under sliping, slå av spolene ved å flytte kontrollen for senking/heving av klippeenhetene bakover,

flytt aktiverings-/deaktiveringsbryteren til deaktiveringsstilling og slå av motoren. Etter at justeringene er fullført, gjenta trinnene 5 til og med 9.

11. Gjenta prosedyren for alle klippeenheter som du vil skal slipes.

12. Når du er ferdig, still slipespaken tilbake til klippestilling, senk gulvpanelet og vask av all lappingsmassen fra klippeenhetene. Juster klippeenhetens spole til motstål etter behov. Flytt hastighetskontrollen for klippeenhetens spoler til ønsket klippestilling.

Viktig: Hvis slipebryteren ikke dreies tilbake til stillingen F (klipping) etter slipingen, kommer ikke klippeenhetene til å heves riktig eller til å fungere riktig.

Merk: For en bedre knivegg, dra en fil over forsiden av motstålet etter sliping. Dette vil fjerne alle ru eller skarpe kanter på kniveggen.

Lagring

Lagre batteriet

Dersom maskinen skal lagres i mer enn 30 dager, skal batteriet fjernes og fullades. Lagre batteriet på et kjølig sted for å hindre at batteriladningen forringes raskt. Pass på at batteriet er fulladet for å forhindre at det fryser. Egenvekten til et fulladet batteri er mellom 1,265 og 1,299.

Gjøre klar til lagring/oppbevaring for sesongen

Følg disse prosedyrene hvis du skal lagre maskinene i mer enn 30 dager.

Trekkenhet

1. Rengjør trekkenheten, klippeenhetene og motoren grundig.
2. Kontroller trykket i dekkene. Fyll alle dekkene med luft til 96 kPa.
3. Kontroller alle festene. Stram dem om nødvendig.
4. Smør alle smørenipler og omdreiningspunkter. Tørk opp overflødig smøremiddel.
5. Bruk litt sandpapir på og mal malte områder som har fått riper eller rust. Reparer alle hakk i metallet.
6. Overhal batteriet og kablene:
   A. Ta batteriklemmene av batteripolene.
   B. Fjern batteriet.
   C. Lad batteriet sakte opp før lagring og i 24 timer hver 60. dag deretter for å forhindre blysulfatering av batteriet.

      Pass på at batteriet er fulladet for å forhindre at det fryser. Egenvekten til et fulladet batteri er mellom 1,265 og 1,299.
   D. Rengjør batteriet, klemmene og polene med en stålbørste og en oppløsning av natron.
   E. Smør batteripolene og kabelklemmene med Grafo 112X (Toro-delenummer 505-47) eller vaselin for å hindre korrosjon.
   F. Lagre det enten på en hylle eller på maskinen på et avkjølt sted. La kablene være frakoblet hvis batteriet lagres på maskinen.

Motor

1. Tøm motoroljen fra bunnpannen, og sett tappepluggen på plass.
2. Ta ut og kast oljefilteret. Sett inn et nytt oljefilter.
3. Fyll bunnpannen med omtrent 3,8 liter med SAE 15W-40-motorolje.
4. Start motoren, og kjør den på tomgang i omtrent to minutter.
5. Stopp motoren.
6. Tøm drivstofftanken, slangene, filteret og vannutskilleren fullstendig for alt drivstoff.
7. Spyl drivstofftanken med rent, ferskt dieseldrivstoff.
8. Fest alle beslagene for drivstoffsystemet.
9. Rengjør og overhal luftrenseren grundig.
10. Forsegl inntaket til luftrenseren og eksosåpningen med værbestandig teip.
11. Kontroller frostvæsken, og fyll på etter behov i henhold til forventet minimumstemperatur der maskinen står.

Skjemaer

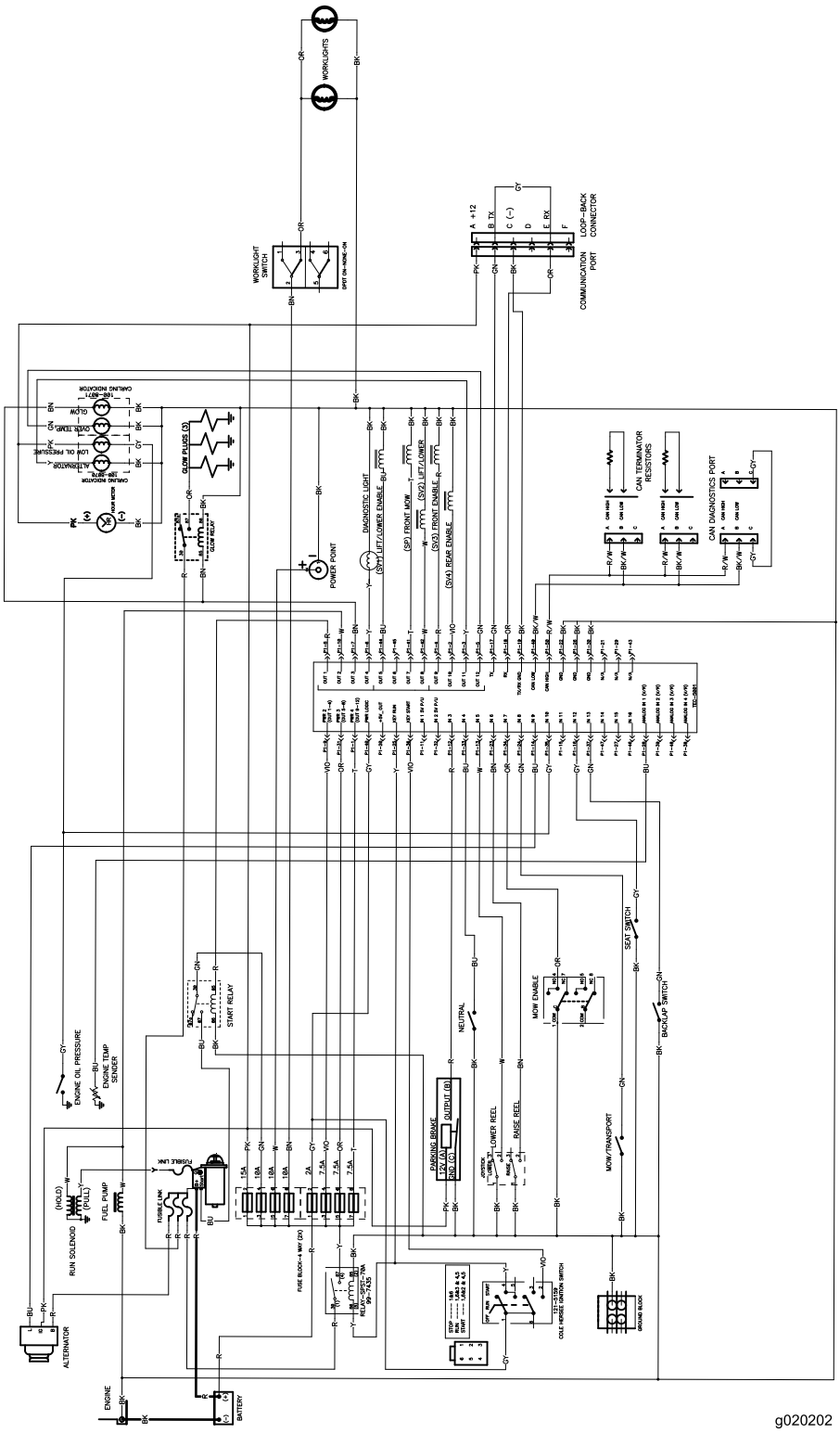

Elektronikkskjema (Rev. B)

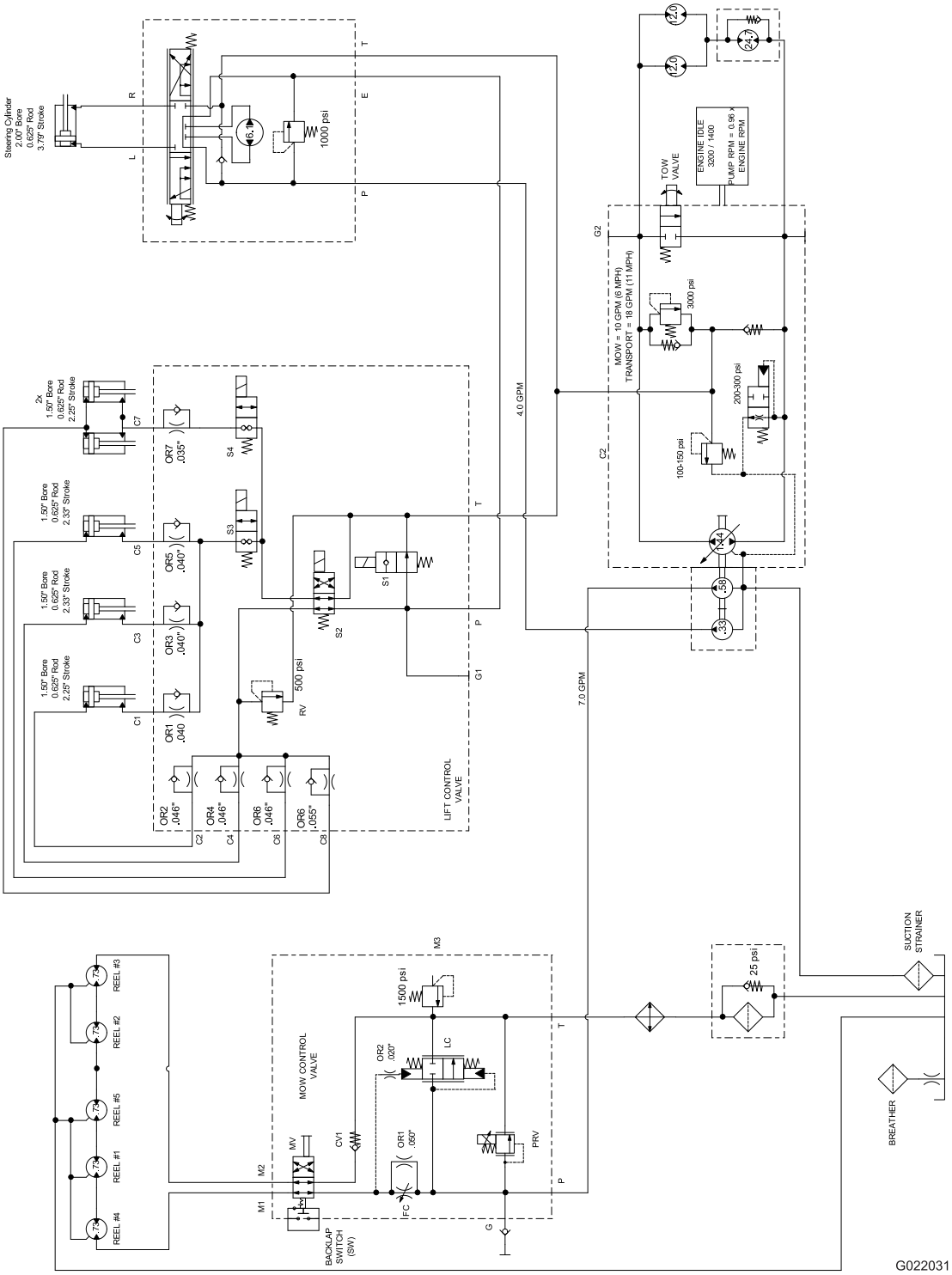

Hydraulikkskjema (Rev. B)

Toros totaldekningsgaranti

Begrenset garanti

Betingelser og inkluderte produkter

The Toro Company og datterselskapet Torp Warranty Company, i henhold til en avtale mellom dem, garanterer i fellesskap at ditt kommersielle Toro-produkt (”produktet”) er uten feil i materialer eller håndverk i to år eller 1500 driftstimer*, avhengig av hva som inntreffer først. Denne garantien gjelder alle produkter, med unntak av luftemaskiner (se separate garantierklæringer for disse produktene). Der det finnes berettigede forhold, vil vi reparere produktet uten ekstra kostnad for deg, inkludert diagnostikkutstyr, arbeid, deler og transport. Denne garantien tar effekt på den dato som produktet leveres til kunden.
* Produkt utstyrt med timeteller.

Instruksjoner for å innhente garantitjenester

Du er ansvarlig for å underrette distributøren eller den autoriserte forhandleren av kommersielle produkter om hvem du kjøpte produktet av, straks du tror at det foreligger et berettiget forhold. Hvis du trenger hjelp med å finne en distributør eller autorisert forhandler av kommersielle produkter, eller hvis du har spørsmål ang. dine garantirettigheter eller ansvar, kan du kontakte:

Toros serviceavdeling for kommersielle produkter
Toro Warranty Company
8111 Lyndale Avenue South
Bloomington, MN 55420-1196, USA

+1–952–888–8801 eller +1–800–952–2740
E-post: commercial.warranty@toro.com

Eierens ansvar

Som eier av produktet, er du ansvarlig for nødvendig vedlikehold og justeringer som beskrives i *brukerhåndboken*. Hvis du ikke utfører nødvendig vedlikehold og justeringer, kan dette føre til at garantien blir ugyldig.

Elementer og betingelser som ikke inkluderes

Ikke all produktsvikt eller feilfunksjon som finner sted i løpet av garantiperioden er et resultat av defekter i materialene eller håndverket. Denne garantien dekker ikke følgende:

- Produktsvikt som er et resultat av at man ikke har brukt originale Toro-deler ved utskiftninger, eller fra montering og bruk av tilleggsutstyr eller endret tilbehør som ikke kommer fra Toro. En separat garanti kan gis av produsenten for disse artiklene.
- Produktsvikt som er et resultat av at man ikke har utført anbefalt vedlikehold og/eller justeringer. Hvis du ikke vedlikeholder Toro-produktet i henhold til anbefalt vedlikehold som oppgitt i *brukerhåndboken*, kan dette føre til at garantikrav blir avslått.
- Produktsvikt som er et resultat av at man har brukt produktet på en grov, uaktsom eller uforsiktig måte.
- Deler som anses som forbruksdeler, bortsett fra om de er defekte. Eksempler på deler som anses som forbruksdeler, eller som brukes opp, under normal drift av produktet er, men er ikke begrenset til, bremseklosser og bremsebelegg, clutchbelegg, knivblad, spoler, valser og lagre (tettet eller smurt), motstål, tennplugger, styrehjul og lagre, dekk, filtre, remmer og enkelte sprøytedeler som diafragma, munnstykker, kontrollventiler o.l.
- Feil som er et resultat av utenforliggende krefter. Tilstander som anses å være utenforliggende krefter inkluderer, men er ikke begrenset til, vær, lagringsprosedyrer, ikke-godkjent bruk av kjølemidler, smøremidler, tilsetningsstoffer, gjødsel, vann eller kjemikalier o.l.
- Feil eller ytelsesproblemer på grunn av drivstoffbruk (f.eks. bensin, diesel eller biodiesel) som ikke samsvarer med de respektive bransjestandardene.
- Normal støy, vibrasjon, slitasje og forringelse.
- ”Vanlig slitasje” inkluderer, men er ikke begrenset til, skade på seter pga. slitasje eller slipevirkning, slitte, lakkerte overflater, oppskrapte merker eller vinduer osv.

Deler

Deler som skal skiftes ut som en del av nødvendig vedlikehold, er garantert for perioden opptil tidspunktet for utskiftingen av delen. Deler som skiftes ut under garantien, dekkes i gyldighetsperioden for garantien til originalproduktet og blir Toros eiendom. Toro vil ta den siste avgjørelsen om å reparere eventuelle eksisterende deler eller montere eller erstatte den. Toro kan bruke fabrikkreparerte deler for garantireparasjoner.

Garanti for dypsyklus- og litium-ionbatterier:

Dypsyklus- og litium-ion-batterier har et begrenset antall kilowattimer de kan levere i løpet av levetiden. Bruks-, lade- og vedlikeholdsteknikker kan forlenge eller forkorte den totale levetiden til batteriet. Etter hvert som batteriene i dette produktet brukes, vil mengden med faktisk arbeid mellom ladeintervallene minke sakte, men sikkert til batteriet er helt brukt opp. Skifte ut oppbrukte batterier, på grunn av normalt forbruk, er produkteiers ansvar. Batteriene må kanskje skiftes ut i løpet av den ordinære produktgarantiperioden for eierens regning. Merk: (kun litiumionbatteri): Et litium-ionbatteri har en proporsjonsmessig delegaranti som begynner tredje året og gjelder til og med femte året, avhengig av driftstid og kilowattimer brukt. Les *brukerhåndboken* for mer informasjon.

Vedlikehold foretas for eiers regning

Trimming av motor, smøring, rengjøring og lakkering, utskifting av filtre, kjølevæske og utføring av anbefalt vedlikehold, er noen av de normale tjenestene som Toro-produkter forutsetter må foretas for eiers regning.

Generelle betingelser

Reparasjon av en autorisert Toro-distributør eller -forhandler, er ditt eneste rettsmiddel under denne garantien.

Verken Toro Company eller Toro Warranty Company er ansvarlig for indirekte, tilfeldig eller betingede skader i forbindelse med bruken av Toro-produkter som dekkes av denne garantien, inkludert eventuelle kostnader eller utgifter med å erstatte utstyr eller tjenester i løpet av rimelige perioder med feilfunksjon eller uten bruk i påvente av fullføring av reparasjoner under denne garantien. Bortsett fra utslippsgarantien som det vises til nedenfor, hvis den gjelder, er det ingen andre uttrykkelige garantier. Alle impliserte garantier om salgbarhet og egnethet til bruk er begrenset til varigheten av denne uttrykkelig garantien.

Noen stater tillater ikke utelatelse av tilfeldige eller betingede skader eller begrensninger på hvor lenge en implisert garanti varer, så ovenfor nevnte utelatelse og begrensninger gjelder kanskje ikke for deg. Denne garantien gir deg spesielle rettigheter i henhold til loven, og du kan kanskje også ha andre rettigheter som varierer fra stat til stat.

Merknad ang. motorgaranti:

Systemet for utslippskontroll på ditt produkt dekkes kanskje også av en separat garanti som overholder kravene som ble etablert av det amerikanske Environmental Protection Agency (EPA) og/eller California Air Resources Board (CARB). Timebegrensningene som fastsettes ovenfor, gjelder ikke for garantien for systemer for utslippskontroll. Du finner mer informasjon om dette i garantierklæringen for motorutslippskontroll i brukerhåndboken eller i dokumentasjonen fra motorprodusenten.

Andre land enn USA og Canada

Kunder som har kjøpt Toro-produkter som er eksportert fra USA eller Canada bør ta kontakt med sin Toro-distributør (forhandler) for å få garantipoliser for ditt land, din provins eller din delstat. Hvis du av en noen grunn er misfornøyd med din forhandlers tjenester eller har vanskeligheter med å skaffe deg informasjon om garantien, ta kontakt med importøren av Toro-produktene.