Form No. 3379-690 Rev A

Desbrozadora inalámbrica de 30 cm (12 pulgadas)

Nº de modelo 51484—Nº de serie 314000001 y superiores

Nº de modelo 51484T—Nº de serie 314000001 y superiores

Manual del operador

El Modelo 51484T no incluye ni batería ni cargador.

Si usted tiene alguna pregunta o algún problema, contáctenos en www.Toro.com o llame al teléfono gratuito 1-800-237-2654 (EE. UU.) o 1-800-248-3258 (Canadá) antes de devolver este producto.

Normas generales de seguridad

⚠ ADVERTENCIA

CALIFORNIA
Advertencia de la Propuesta 65

Este producto contiene una o más sustancias químicas que el Estado de California considera causantes de cáncer, defectos congénitos o trastornos del sistema reproductor.

ADVERTENCIA: Cuando se utilizan aparatos de jardinería eléctricos, es necesario observar unas normas básicas de seguridad, incluyendo las siguientes, a fin de reducir el riesgo de incendio, descarga eléctrica y lesiones personales:

Lea todas las instrucciones.

El término "herramienta eléctrica" que aparece en las advertencias se refiere siempre a una herramienta accionada por el suministro eléctrico de la red (con cable) o una herramienta eléctrica accionada por batería (inalámbrica).

1. **Seguridad de la zona de trabajo**
   A. **Mantenga la zona de trabajo limpia y bien iluminada.** *Las zonas desordenadas u oscuras son una invitación al accidente.*
   B. **No utilice herramientas eléctricas en atmósferas explosivas, como por ejemplo en presencia de líquidos inflamables, gases o polvo.** *Las herramientas eléctricas crean chispas que pueden inflamar el polvo o los vapores.*
   C. **Mantenga alejados a niños y otras personas mientras utiliza una herramienta eléctrica.** *Las distracciones pueden hacer que pierda el control.*
2. **Seguridad eléctrica**
   A. **La clavija de la herramienta eléctrica debe ser del tipo correcto para el enchufe. Nunca modifique el enchufe en modo alguno. No utilice adaptadores de enchufe con herramientas eléctricas con toma de tierra**. *El uso de clavijas sin modificar y enchufes con toma de tierra reducirá el riesgo de descarga eléctrica.*
   B. **Evite el contacto del cuerpo con superficies conectadas a tierra (masa).** *Hay un mayor riesgo de descarga eléctrica si su cuerpo hace tierra.*
   C. **No maltrate el cable. No utilice el cable nunca para transportar, arrastrar o desenchufar la herramienta eléctrica. Mantenga el cable alejado del calor, del aceite, de los bordes cortantes y de las piezas móviles.** *Los cables dañados o enredados aumentan el riesgo de descarga eléctrica.*
   D. **No exponga las herramientas eléctricas a la lluvia o a condiciones húmedas.** *Si entra agua en una herramienta eléctrica, el riesgo de descarga eléctrica aumenta.*
   E. **Si no es posible evitar usar una herramienta eléctrica en un lugar húmedo, utilice un suministro eléctrico protegido por un dispositivo de corriente residual (RCD) en AUS o por un dispositivo de interrupción de masa (GFI) en EE. UU.**

      El uso de un RCD o GFI reduce el riesgo de descarga eléctrica.
3. **Seguridad personal**
   A. **Manténgase alerta; esté atento a lo que está haciendo y utilice el sentido común mientras utiliza una herramienta eléctrica. No utilice un herramienta eléctrica si está cansado o bajo la influencia de drogas, alcohol o medicamentos.** *Una breve falta de atención mientras utiliza una herramienta eléctrica puede provocar lesiones personales graves.*
   B. **Utilice equipos de protección personal Lleve protección ocular siempre.** *El uso de equipos de protección personal como mascarillas, calzado de seguridad antideslizante, casco y protección auditiva, en condiciones apropiadas, reducirá el riesgo de lesiones personales.*
   C. **Evite el encendido accidental. Asegúrese de que el interruptor está en la posición de apagado antes de conectar la herramienta a la toma de corriente y/o a la batería, y antes de levantar o transportar la herramienta.** *Transportar las herramientas eléctricas con el dedo sobre el interruptor o enchufar herramientas eléctricas con el interruptor en la posición de encendido es una invitación al accidente.*

© 2013—The Toro® Company
8111 Lyndale Avenue South
Bloomington, MN 55420

Registre su producto en www.Toro.com.

Traducción del original (ES)
Impreso en China
Reservados todos los derechos

3379-690 A

D. **No intente alcanzar zonas demasiado alejadas. Pise firme y mantenga el equilibrio en todo momento.** *Esto permite un mayor control de la herramienta en situaciones imprevistas.*

E. **Utilice la ropa adecuada. No lleve ropas o joyas sueltas. Mantenga el pelo, la ropa y los guantes alejados de las piezas móviles.** *La ropa suelta, las joyas y el pelo largo pueden quedar atrapados en piezas móviles.*

F. **Mantenga las manos y los pies alejados de la zona de corte.**

4. **Uso y cuidado de las herramientas eléctricas**

A. **No fuerce la herramienta eléctrica. Utilice la herramienta eléctrica adecuada para el trabajo a realizar.** *La herramienta eléctrica correcta realizará el trabajo mejor y con mayor seguridad a la velocidad para la que fue diseñada.*

B. **No utilice la herramienta eléctrica si el interruptor no la enciende y apaga.** *Cualquier herramienta eléctrica que no pueda ser controlada con el interruptor es peligrosa y debe ser reparada.*

C. **Retire la batería de la herramienta eléctrica antes de realizar cualquier ajuste, cambiar de accesorio o almacenar la herramienta.** *Estas medidas de seguridad preventivas reducen el riesgo de un arranque accidental de la herramienta eléctrica.*

D. **Si no la está usando, guarde la herramienta eléctrica fuera del alcance de los niños, y no permita que la utilicen personas no familiarizadas con la herramienta eléctrica o con estas instrucciones de uso de la herramienta eléctrica.** *Las herramientas eléctricas son peligrosas en manos de usuarios inexpertos.*

E. **Guarde bajo techo los aparatos que no se están utilizando.** *Cuando no se están utilizando, los aparatos deben guardarse en un lugar seco, en alto o bajo llave, y fuera del alcance de los niños.*

F. **Mantenimiento de las herramientas eléctricas. Compruebe que las piezas móviles están correctamente alineadas y que se mueven libremente sin agarrotarse, que no hay piezas rotas, y que no hay otras circunstancias que podrían afectar al uso de la herramienta eléctrica. Si existen daños, haga reparar la herramienta eléctrica antes de usarla.** *Muchos accidentes se deben a un mantenimiento deficiente de las herramientas eléctricas.*

G. **Mantenga las herramientas de corte afiladas y limpias.** *Una herramienta de corte bien mantenida con filos bien afilados es más fácil de controlar y hay menos probabilidades de que se agarrote.*

H. **Utilice la herramienta eléctrica según lo indicado en estas instrucciones y de la manera prevista para cada tipo de herramienta eléctrica, teniendo en cuenta las condiciones de trabajo y el trabajo a realizar.** *El uso de la herramienta eléctrica para operaciones diferentes de las previstas podría dar lugar a una situación de peligro.*

I. **Mantenga los protectores colocados y en buen estado de funcionamiento.**

5. **Mantenimiento**

El mantenimiento de su herramienta eléctrica debe ser realizado por un técnico de reparaciones debidamente cualificado, utilizando únicamente piezas de repuesto idénticas. *Sólo de esta manera se garantiza el mantenimiento de la seguridad de la herramienta eléctrica.*

6. **Seguridad de las baterías**

A. No cargue el aparato bajo la lluvia o en lugares húmedos.

B. No utilice aparatos alimentados por batería bajo la lluvia.

C. Utilice únicamente baterías del siguiente tipo y tamaño: Batería Toro Modelo 88502.

D. Retire o desconecte la batería antes de realizar tareas de mantenimiento o limpieza, y antes de retirar materiales del aparato de jardinería.

E. No tire las baterías al fuego. Las celdas pueden explosionar. Compruebe si la normativa local contiene alguna instrucción especial sobre la eliminación de las baterías.

F. No abra ni mutile las baterías. El electrolito liberado es corrosivo y puede causar daños en los ojos o la piel. Puede ser tóxico si es ingerido.

G. Al manejar las baterías, tenga cuidado de no hacer cortacircuito con materiales conductores, tales como anillos, pulseras o llaves. La batería o el conductor pueden recalentarse y causar quemaduras.

GUARDE ESTAS INSTRUCCIONES

Pegatinas de seguridad e instrucciones

Las pegatinas e instrucciones de seguridad están a la vista del operador y están ubicadas cerca de cualquier zona de peligro potencial. Sustituya cualquier pegatina que esté dañada o que falte.

Símbolo	Nombre	Designación/explicación
CC	Corriente continua	Tipo de corriente
V	Voltios	Voltaje (Tensión)



125–3281

Modelo 51484

1. Advertencia – lea el *Manual del operador*; no utilice la máquina en condiciones húmedas; lleve protección ocular.



121–7657

Modelo 51484T

1. Advertencia – lea el *Manual del operador*; no utilice la máquina en condiciones húmedas; lleve protección ocular.

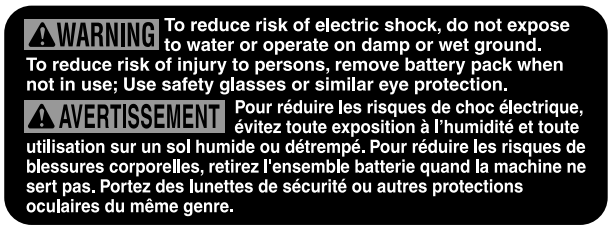

125–3280



121–7615

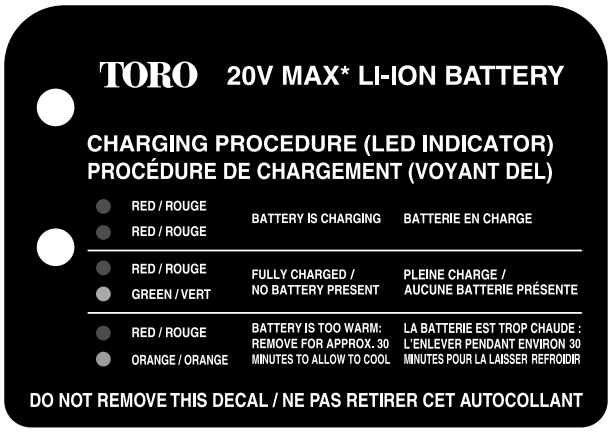

121–7691



125–3279

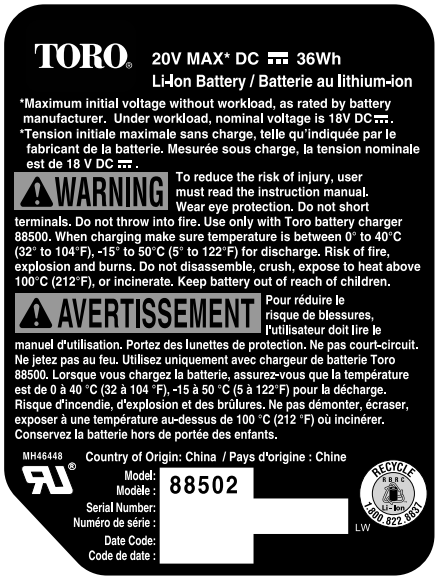

125–3295

Montaje

Piezas sueltas

Utilice la tabla siguiente para verificar que no falta ninguna pieza.

Procedimiento	Descripción	Cant.	Uso
1	Empuñadura auxiliar Pestillo Pieza de refuerzo	1 1 1	Instalación de la empuñadura auxiliar.
2	Protector Tornillo de cabeza Phillips	1 1	Montaje del protector en la base de la desbrozadora.
3	Protector de bordes de alambre	1	Instalación del protector de bordes
4	No se necesitan piezas	–	Ajuste la empuñadura auxiliar, la altura de la desbrozadora y la posición de la base.

1

Instalación de la empuñadura auxiliar

Piezas necesarias en este paso:

1	Empuñadura auxiliar
1	Pestillo
1	Pieza de refuerzo

1. Coloque la empuñadura auxiliar sobre el mango de la desbrozadora con la superficie lisa hacia el operador (Figura 1).

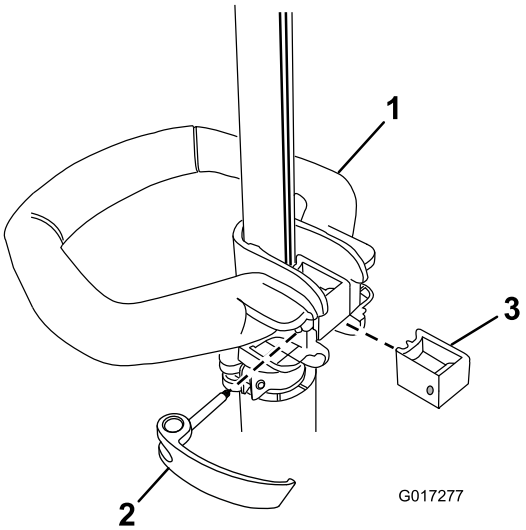

Figura 1

1. Empuñadura auxiliar
2. Pestillo
3. Pieza de refuerzo

2. Introduzca la pieza de refuerzo en la empuñadura auxiliar de manera que el refuerzo encaje en la ranura del mango (Figura 1).
3. Pase el pestillo desde la izquierda a través de la empuñadura y la pieza de refuerzo, según se indica, y apriete el tornillo del pestillo con un destornillador de punta Phillips (Figura 1).

2

Instalación del protector

Piezas necesarias en este paso:

1	Protector
1	Tornillo de cabeza Phillips

Procedimiento

1. Retire el tornillo de cabeza Phillips sujeta con cinta al protector (Figura 2).
2. Deslice el protector sobre la base de la desbrozadora, según se muestra en Figura 2.

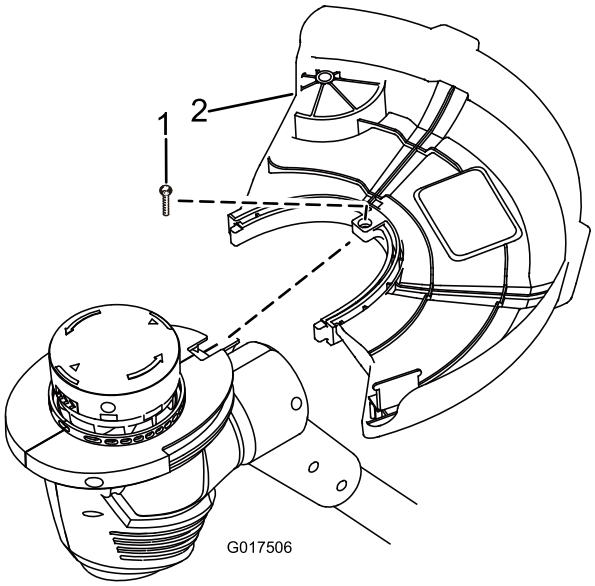

Figura 2

1. Tornillo de cabeza Phillips 2. Protector

3. Sujete el protector usando un tornillo de cabeza Phillips.

3

Instalación del protector de bordes

Piezas necesarias en este paso:

1	Protector de bordes de alambre

Procedimiento

Introduzca los extremos del protector de bordes de alambre en los taladros de la carcasa de la desbrozadora, según se muestra en Figura 3.

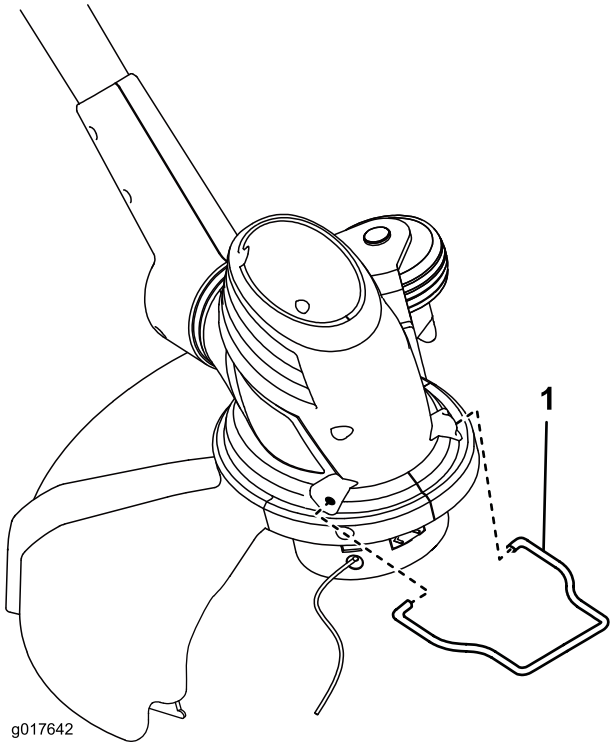

Figura 3

1. Protector de bordes de alambre

4

Ajuste de la empuñadura auxiliar, la altura de la desbrozadora y la posición de la base

No se necesitan piezas

Procedimiento

- Para ajustar la altura de la empuñadura auxiliar, abra el pestillo de la empuñadura auxiliar, deslice la empuñadura auxiliar hacia arriba o hacia abajo hasta obtener la altura deseada y sujete la empuñadura en su sitio cerrando el pestillo (Figura 4).

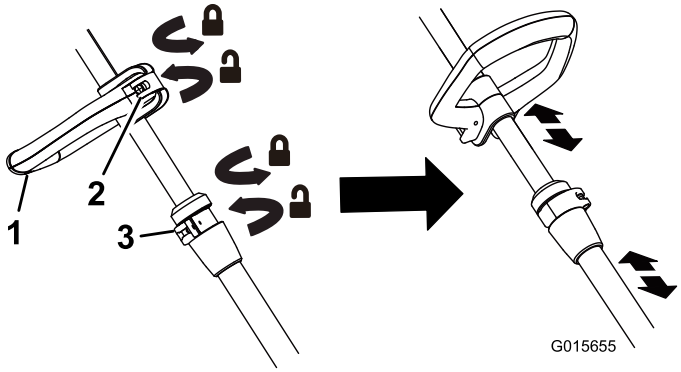

Figura 4

1. Empuñadura auxiliar
2. Pestillo de la empuñadura auxiliar
3. Palanca de ajuste de la altura

- Para ajustar la altura de la desbrozadora, abra la palanca de ajuste y deslice el mástil hacia arriba o hacia abajo a la altura deseada, luego cierre la palanca (Figura 4).
- Para ajustar la posición de la base, presione hacia abajo sobre el botón de giro situado en la base del mango, luego gire la base a la orientación deseada (Figura 5).

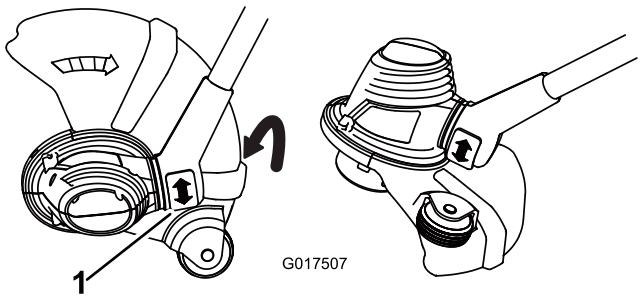

Figura 5

1. Botón de giro

Operación

Importante: En el momento de la compra la batería no está totalmente cargada. Antes de usar la desbrozadora por primera vez, coloque la batería en el cargador y cárguela hasta que el indicador LED cambie a verde. Asegúrese de leer todas las precauciones de seguridad. Con el uso normal, el tiempo de carga será menor. Si va a almacenar el aparato durante un periodo de tiempo prolongado, retire la batería. Antes de usar el aparato de nuevo, cargue la batería hasta que el indicador LED cambie a verde.

Cómo arrancar la desbrozadora

1. Alinee la lengüeta de la batería con el hueco correspondiente de la carcasa de la empuñadura (Figura 6).

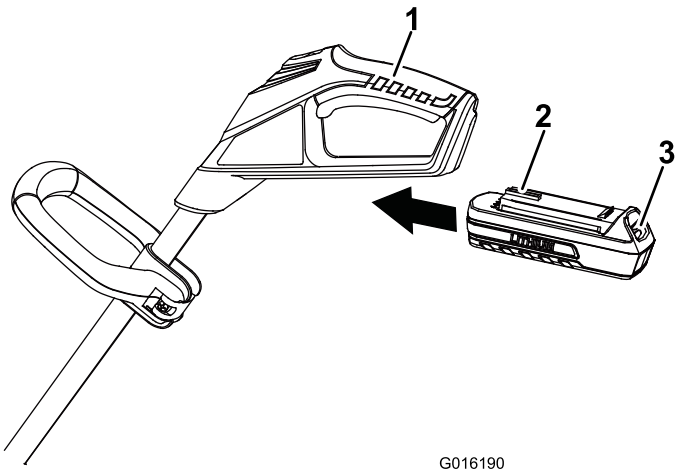

Figura 6

1. Empuñadura con gatillo
2. Lengüeta
3. Pestillo

2. Sujete la empuñadura con gatillo (Figura 6).
3. Introduzca la batería en la empuñadura hasta que el pestillo encaje en su sitio.
4. Para arrancar la desbrozadora, deslice el interruptor de bloqueo hacia atrás a la posición de Encendido, y apriete el gatillo (Figura 6).

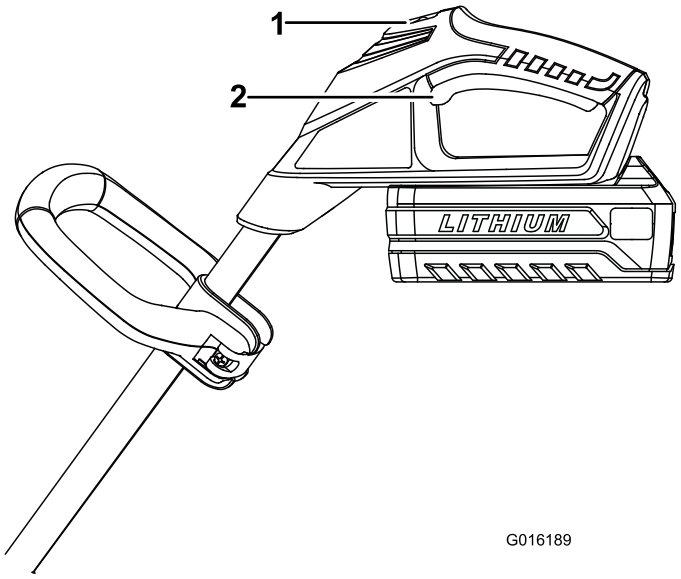

Figura 7

1. Interruptor de bloqueo 2. Gatillo

Cómo parar la desbrozadora

Para parar la desbrozadora, suelte el gatillo.

Carga de la batería

Importante: Para obtener los mejores resultados, la batería debe cargarse en un lugar cuya temperatura sea superior a 0° C (32° F) pero inferior a 40° C (104° F). Para reducir el riesgo de lesiones personales graves, no almacene la herramienta en el exterior o en vehículos. El tiempo de carga será mayor si la temperatura no está en este intervalo durante la carga.

1. Ponga la batería boca abajo y alinee el terminal de la batería con la ranura del cargador (Figura 8 y Figura 9).

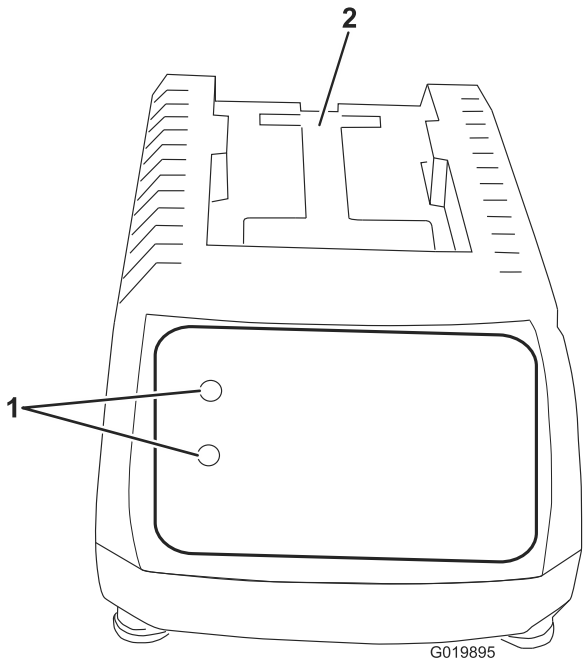

Figura 8

1. Indicadores LED 2. Introduzca la batería aquí

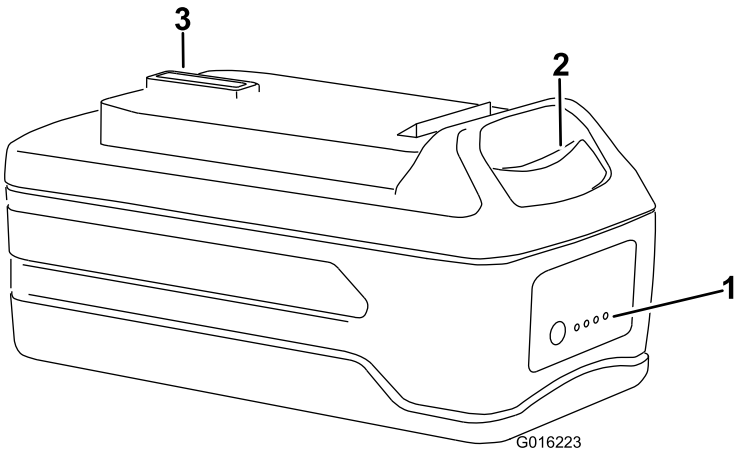

Figura 9

1. Indicadores LED (nivel de carga)
2. Botón de liberación
3. Terminal de la batería

2. Introduzca la batería en el cargador hasta que encaje en su sitio.
3. Para retirar la batería, presione el botón de liberación y retire la batería del cargador deslizándola hacia atrás.

4. Consulte la tabla siguiente para interpretar los indicadores LED del cargador.

COLOR DE LOS LED		
Superior	Inferior	Indica:
Rojo	Rojo	La batería se está cargando
Rojo	Verde	Totalmente cargada
Rojo	Naranja	La batería está demasiado caliente: Retírela durante 30 minutos aproximadamente

Avance del hilo

Nota: La desbrozadora incorpora un cabezal de avance automático.

1. Con la desbrozadora en marcha, suelte el gatillo.
2. Espere dos segundos, luego deslice el interruptor de bloqueo hacia atrás a la posición de Encendido, y apriete el gatillo.

   Nota: El hilo avanzará 6 mm (1/4 pulgada) aproximadamente cada vez que apague y encienda la desbrozadora, hasta que el hilo llegue a la cuchilla del deflector de hierba.
3. Siga usando la desbrozadora.

Avance manual del hilo

Retire la batería de la desbrozadora, luego pulse el botón rojo en la base del retén del carrete mientras tira del hilo de la desbrozadora para avanzar el hilo manualmente.

Desbrozado



Figura 10

Arreglo de bordes

Para arreglar los bordes del césped, pulse el botón del giro y gire la base según se muestra en Figura 11.

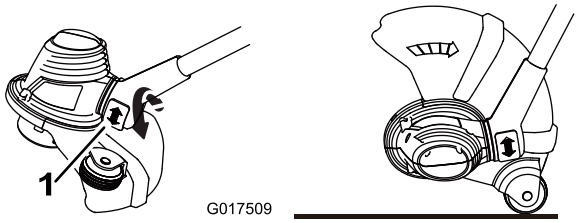

Figura 11

1. Botón de giro

Consejos de operación

- Mantenga la desbrozadora inclinada hacia la zona que está cortando; ésta es la mejor zona de corte.
- La desbrozadora de hilo corta al pasar el aparato de izquierda a derecha. De esta manera se evita que arroje residuos hacia el operador.
- Utilice la punta del hilo para cortar; no introduzca la base entera a la fuerza en la hierba sin cortar.
- Las vallas de alambre o madera provocan un desgaste adicional del hilo, e incluso pueden llegar a romperlo. Los muros de piedra o ladrillo, los bordillos y la madera puede desgastar el hilo rápidamente.
- Evite los árboles y los arbustos. El hilo puede causar desperfectos en la corteza de los árboles, y en molduras, revestimientos y postes de madera.

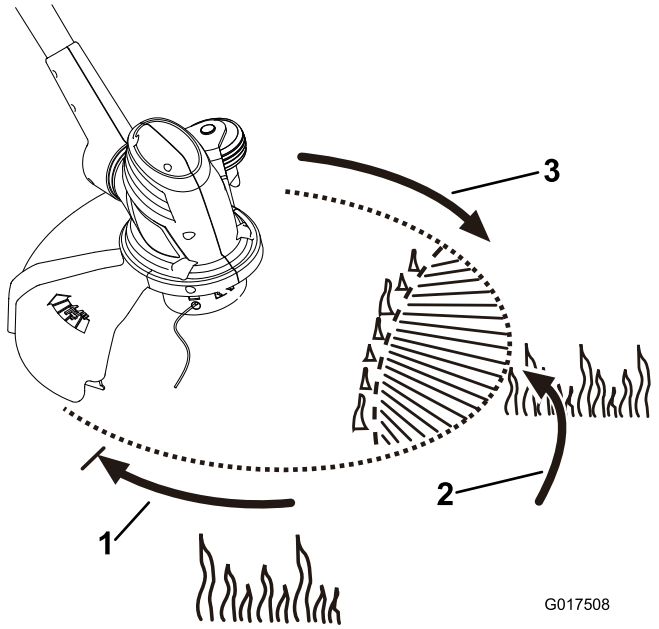

Figura 12

1. Sentido de rotación
2. Zona de corte ideal
3. Camino del hilo

Mantenimiento

Después de cada uso de la desbrozadora, complete los procedimientos siguientes:

1. Retire la batería de la desbrozadora.
2. Limpie la desbrozadora con un paño húmedo. No lave la desbrozadora con una manguera ni la sumerja en agua.

⚠ CUIDADO

La cuchilla recortadora de la cuerda, situada en el deflector, está muy afilada y puede cortarle. No utilice las manos para limpiar el deflector o la cuchilla.

3. Limpie el cabezal de corte con un paño, rascando si es necesario, si observa una acumulación de residuos.
4. Compruebe y apriete todas las fijaciones. Repare o sustituya cualquier pieza dañada o que falte.
5. Con un cepillo, elimine cualquier residuo de las entradas de aire de la carcasa del motor para evitar que se sobrecaliente el motor.

Cambio del carrete

Utilice solamente hilo monofilamento de 1.65 mm (0.065 pulgadas) de diámetro. Use el hilo de repuesto del fabricante original para obtener el mejor rendimiento (Nº de pieza Toro 88532 o 88524).

Importante: El uso de un hilo de diámetro mayor hará que el motor se sobrecaliente y se averíe.

1. Retire la batería.
2. Presione las pestañas laterales del retén del carrete (Figura 13).

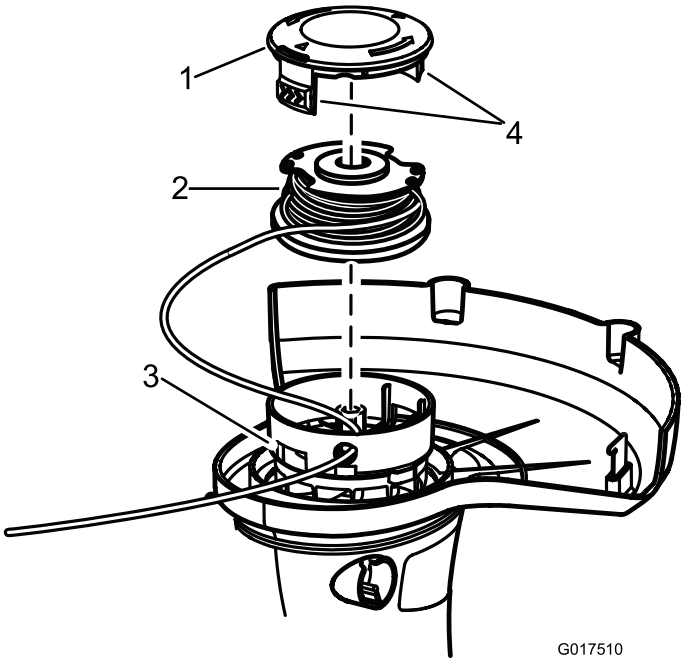

Figura 13

1. Retén del Carrete
2. Carrete
3. Ranuras
4. Pestañas

3. Tire hacia arriba del retén para retirarlo, y retire el carrete.
4. Para instalar el carrete nuevo, compruebe que el hilo está enganchado en una de las ranuras de retención del carrete nuevo. Asegúrese de que el extremo libre del hilo mide unas 15.2 cm (6 pulgadas) de largo.
5. Instale el carrete nuevo con el hilo alineado con el ojal del cabezal. Pase el hilo por el ojal.
6. Tire del hilo que sale del cabezal hasta que el hilo se desenganche de la ranura del carrete.
7. Vuelva a colocar el retén del carrete introduciendo las pestañas en las ranuras y presionando hacia abajo hasta que el retén se enganche en su sitio.

Cambio del hilo

1. Retire la batería.
2. Retire el carrete. Ver Cambio del carrete (Figura 13).

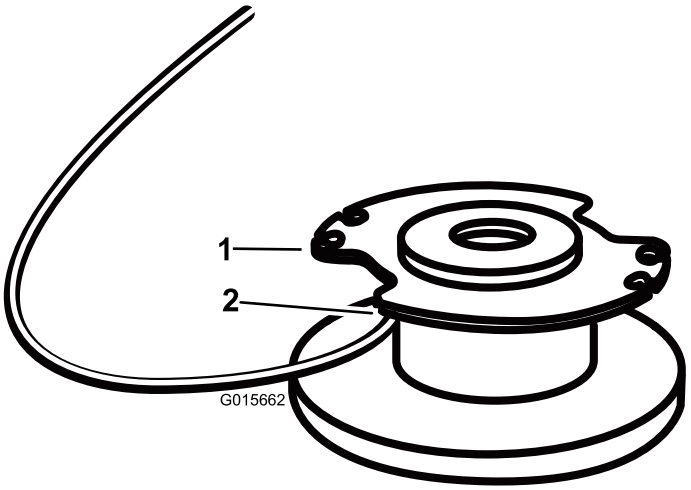

Figura 14

1. Carrete
2. Taladro

Nota: Retire cualquier hilo que quede en el carrete.

3. El carrete acepta hasta 15 pies (5 m) de hilo.**Utilice solamente hilo monofilamento de 0.065 pulgadas (1.65 mm) de diámetro.**

   Nota: No utilice ningún otro tipo o grosor de hilo, porque podría dañar la desbrozadora.

4. Inserte el hilo por el taladro de anclaje en la parte superior del carrete (Figura 14). Enrolle el hilo en el carrete en el sentido indicado por las flechas marcadas en el carrete.
5. Coloque el hilo en la ranura de la brida superior del carrete, dejando unas 15.2 cm (6 pulgadas) de hilo libre.

   Nota: No llene el carrete demasiado. Después de enrollar el hilo, debe quedar al menos 6 mm (1/4 pulgada) entre el hilo enrollado y el borde exterior del carrete.

6. Vuelva a colocar el carrete y el retén. Consulte Cambio del carrete en este manual.

Preparación de la batería para el reciclado

⚠ ADVERTENCIA

Antes de reciclarla, tape los terminales de la batería con cinta adhesiva de servicio pesado. No intente destruir o desmontar la batería ni intente retirar cualquiera de los componentes de la misma. Las baterías de iones de litio deben ser recicladas o eliminadas correctamente en la instalación de reciclado más cercana.

Mantenimiento

Si este artículo necesita mantenimiento, llévelo a un Servicio Técnico Autorizado de Toro. Su Distribuidor Toro ha recibido formación especial en la reparación de los productos Toro y se asegurará de que su Toro siga siendo “Todo Toro”.

Almacenamiento

- Limpie cualquier material extraño del producto.
- Guárdelo en un lugar bien ventilado fuera del alcance de los niños.
- Manténgalo alejado de agentes corrosivos como productos químicos de jardín o sal para deshielo.

Solución de problemas

El uso de la batería cuando está caliente puede reducir el tiempo de funcionamiento. La batería dejará de funcionar automáticamente si se sobrecalienta, para evitar que se produzcan daños. Retire la batería del cargador y deje que se enfríe antes de instalarla de nuevo en la desbrozadora.

El uso de la batería cuando hay humedad en los cables puede hacer que la desbrozadora no funcione correctamente. Deje que la batería se seque o séquela con un paño antes de volver a colocarla en la desbrozadora.

La Promesa Toro – Productos eléctricos

Garantía completa de dos años para el uso residencial en Estados Unidos y Canadá

The Toro Company y su afiliado, Toro Warranty Company, bajo un acuerdo entre sí, garantizan conjuntamente este producto durante dos años contra defectos de materiales o mano de obra cuando se utiliza con propósitos residenciales normales.*

Si usted cree que su producto Toro tiene un defecto de materiales o de mano de obra, si tiene alguna pregunta o algún problema, y antes de devolver este producto, llame al teléfono gratuito:

Desbrozadoras:	**Sopladores:**	**Lanzanieves:**
1-800-237-2654 (EE.UU.) 1-800-248-3258 (Canadá)	1-888-367-6631 (EE.UU.) 1-888-430-1687 (Canadá) 1-800-574-3312 (México)	1-800-808-2963 (US) 1-800-808-3072 (Canadá)

Para sustituir o reparar el producto, a nuestra discreción, devuelva la unidad completa al vendedor. Los clientes de Estados Unidos y Canadá pueden devolver su producto, con prueba de compra, a cualquier Servicio Técnico Autorizado. Los clientes de Estados Unidos también pueden devolver su producto, con prueba de compra y con portes pagados, al Toro Service Center, 5500 SE Delaware, Ankeny, IA 50021.

Esta garantía cubre defectos del producto solamente. **Ni The Toro Company ni Toro Warranty Company son responsables de daños indirectos, incidentales o consecuentes en conexión con el uso de los productos Toro cubiertos por esta garantía, incluyendo cualquier coste o gasto por la provisión de equipos de sustitución o servicio durante periodos razonables de mal funcionamiento o no utilización hasta la terminación de las reparaciones bajo esta garantía. Algunos estados no permiten exclusiones de daños incidentales o consecuentes, de manera que las exclusiones arriba citadas pueden no ser aplicables a usted.** Esta garantía le otorga a usted derechos legales específicos; es posible que usted tenga otros derechos que varían de un estado a otro.

Países fuera de Estados Unidos y Canadá

Los clientes que compraron productos Toro exportados de los Estados Unidos o Canadá deben ponerse en contacto con su Distribuidor (Concesionario) Toro para obtener pólizas de garantía para su país, provincia o estado. Si por cualquier razón usted no está satisfecho con el servicio ofrecido por su Distribuidor, o si tiene dificultad en obtener información sobre la garantía, póngase en contacto con el importador Toro. Si fallan todos los demás recursos, puede ponerse en contacto con nosotros en la Toro Warranty Company.

Ley de Consumo de Australia

Los clientes australianos encontrarán información sobre la Ley de Consumo de Australia dentro de la caja o a través de su concesionario Toro local.

* "Uso residencial" significa el uso del producto en la misma parcela en que se encuentra su vivienda. Número de pieza 374-0262 Rev. D