Form No. 3379-528 Rev B

TORO®

Count on it.

Käyttöopas

Multi-Pro 1750 -ruiskutuslaite

Mallinro: 41188—Sarjanro: 314000001 tai suurempi

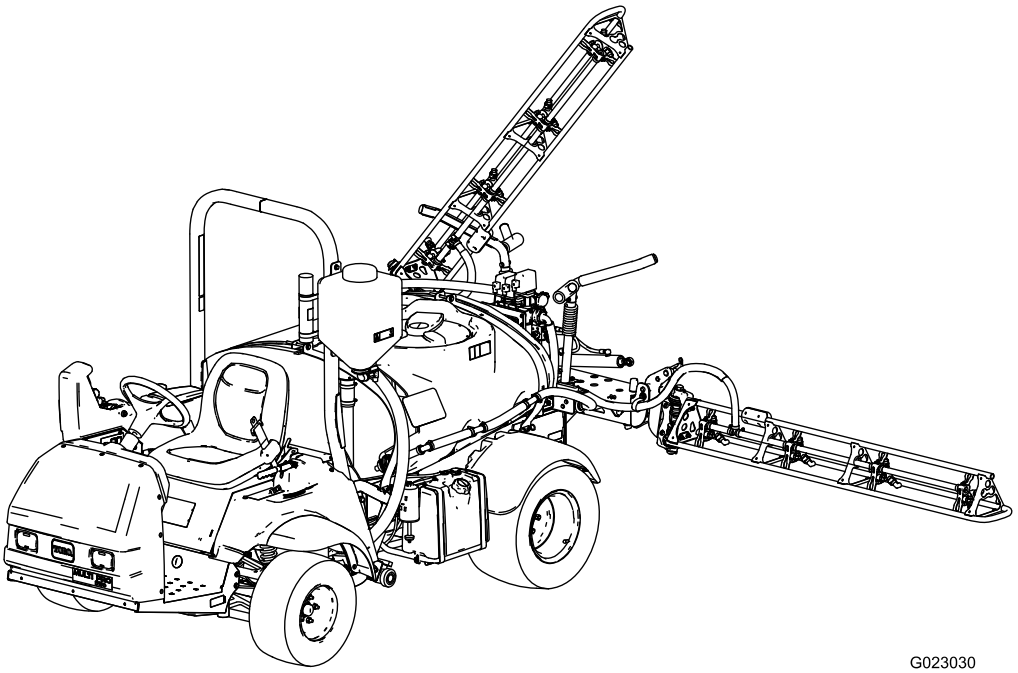

G023030

Rekisteröi tuotteesi osoitteessa www.Toro.com.
Käännös alkuperäisestä tekstistä (FI)

CE

3379-528 B

Multi-Pro-ruiskutuslaite on tarkoitettu ammattimaiseen kaupalliseen käyttöön. Se on tarkoitettu pääasiassa puistojen, golfkenttien, urheilukenttien ja kaupallisten kiinteistöjen viheralueiden ruiskutukseen.

Tämä tuote on asianmukaisten eurooppalaisten direktiivien mukainen. Lisätietoja on erillisessä tuotekohtaisessa vaatimustenmukaisuusvakuutuksessa.

⚠ VAARA

KALIFORNIA
Lakiesityksen 65 mukainen varoitus

Tämä tuote sisältää kemikaaleja, jotka Kalifornian osavaltion tietojen mukaan aiheuttavat syöpää, synnynnäisiä epämuodostumia tai lisääntymiseen liittyvää haittaa.

Tämän tuotteen moottorin tuottamat pakokaasut sisältävät kemikaaleja, jotka Kalifornian osavaltion tietojen mukaan aiheuttavat syöpää, synnynnäisiä epämuodostumia tai muuta lisääntymiseen liittyvää haittaa.

Tämän tuotteen käyttäminen voi altistaa kemikaaleille, jotka Kalifornian osavaltion tietojen mukaan aiheuttavat syöpää, synnynnäisiä epämuodostumia tai muuta lisääntymiseen liittyvää haittaa.

Tärkeää: Tässä moottorissa ei ole kipinänsammuttimella varustettua äänenvaimenninta. Kalifornian laki (California Public Resource Code Section 4442) kieltää tämän moottorin käytön metsissä, pensaikoissa tai ruohikkoalueilla. Muissa maissa ja valtioissa voi olla vastaavia rajoituksia.

Tämä kipinäsytytysjärjestelmä on Kanadan ICES-002 -standardin mukainen.

Mukana toimitettavassa *moottorin käyttöoppaassa* on Yhdysvaltojen ympäristönsuojeluelimeen EPA:han (Environmental Protection Agency) ja Kalifornian päästöjärjestelmien päästöjen valvontasääntöihin sekä kunnossapitoon ja takuuseen liittyviä tietoja. Käyttöoppaita voi tilata moottorin valmistajalta.

Johdanto

Lue tämä käyttöopas huolellisesti, jotta opit käyttämään ja huoltamaan laitetta asianmukaisesti. Tämän käyttöoppaan tiedoilla sinä ja muut käyttäjät pystytte välttämään tapaturmia ja laitevaurioita. Vaikka Toro suunnittelee ja valmistaa turvallisia tuotteita, olet itse vastuussa tuotteen asianmukaisesta ja turvallisesta käytöstä. Voit ottaa yhteyden Toroon suoraan osoitteessa www.Toro.com, jos tarvitset tietoja tuotteista, lisävarusteista tai lähimmästä jälleenmyyjästä tai haluat rekisteröidä tuotteesi.

Aina kun tarvitset huoltoa, alkuperäisiä Toro-varaosia tai lisätietoja, ota yhteys valtuutettuun huoltoliikkeeseen tai Toron asiakaspalveluun. Ota tällöin tuotteesi malli- ja sarjanumerot valmiiksi esiin. Kuva 1 näyttää laitteen malli- ja sarjanumeron sijainnin.

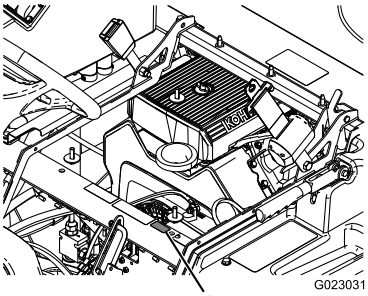

Kuva 1

1. Malli- ja sarjanumeron sijainti

Mallinro: _____

Sarjanro: _____

Tässä käyttöoppaassa esiintyvä varoitusmerkintä (Kuva 2) ilmaisee uhkaa, josta saattaa olla seurauksena vakava tapaturma tai jopa kuolema, jos suositellut varotoimenpiteet laiminlyödään.

Kuva 2

1. Varoitusmerkintä.

Tässä käyttöoppaassa käytetään kahta termiä tietojen korostamiseksi. **Tärkeää** kiinnittää huomiota mekaanisiin erikoistietoihin ja **Huomautus** korostaa erityishuomion ansaitsevia yleistietoja.

© 2013—The Toro® Company
8111 Lyndale Avenue South
Bloomington, MN 55420

Toron WWW-sivusto osoitteessa www.Toro.com.
Painettu Yhdysvalloissa
Kaikki oikeudet pidätetään

Sisältö

Johdanto 2
Turvaohjeet 4
Turvalliset käyttötavat 4
Kemikaaliturvallisuus 4
Ennen käyttöä 4
Käytön aikana 5
Kunnossapito 6
Ääniteho 7
Äänenpaine 7
Käden–käsivarren värinä 7
Koko vartalon värinä 7
Turva- ja ohjetarrat 8
Käyttöönotto 14
1 Takaiskuventtiililiittimen asennus 14
2 Puomin saranajousien tarkistus 15
3 Laitteen osat 16
Laitteen yleiskatsaus 17
Ohjauslaitteet 19
Tekniset tiedot 22
Lisätarvikkeet/lisävarusteet 22
Käyttö 23
Muista aina turvallisuus 23
Ensimmäisen käyttökerran valmistelu 23
Käynnistystä edeltävät tarkistukset 24
Ruiskutuslaitteen ohjaus 24
Uuden ruiskutuslaitteen sisäänajo 25
Puomien säätö vaaka-asentoon 25
Ruiskutuslaitteen käyttö 26
Puhdasvesisäiliön täyttö 27
Ruiskutussäiliön täyttö 27
Puomien käyttö 27
Ruiskutus 28
Ruiskutusvinkkejä 28
Ruiskutuslaitteen puhdistus 28
Tietokeskuksen LCD-näytön käyttö 29
Ruiskutuksen säätö 31
Ruiskutuslaitteen nopeuden säätö 31
Puomin ohituksen kalibrointi 32
Säiliön kierron ohitusventtiilin säätö 33
Pumpun sijainti 33
Ruiskutuslaitteen kuljetus 33
Ruiskutuslaitteen hinaus 33
Kunnossapito 35
Kunnossapitotaulukko 35
Päivittäisen huollon tarkastuslista 36
Todetut viat 37
Huoltoa edeltävät toimenpiteet 38
Ruiskutuslaitteen nostaminen 38
Voitelu 38
Ruiskutuslaitteen voitelu 38
Puomin saranoiden voitelu 38
Moottorin huolto 39
Ilmanottoritilän tarkistus 39
Ilmanpuhdistimen huolto 39
Moottoriöljyn huolto 40
Sytytystulppien vaihto 41
Polttoainejärjestelmän huolto 42
Polttoainesuodattimen vaihto 42
Polttoainesäiliön tyhjennys 42
Sähköjärjestelmän huolto 43
Sulakkeiden sijainti 43
Akun huolto 43
Vetojärjestelmän huolto 45
Pyörien ja renkaiden tarkistus 45
Etupyörien aurauskulman säätö 45
Jarrujen huolto 46
Jarrunesteen tarkistus 46
Jarrujen tarkistus 46
Seisontajarrun säätö 46
Hydraulijärjestelmän huolto 47
Vaihteisto-/hydrauliöljyn tarkistus 47
Vaihteisto-/hydrauliöljyn vaihto 47
Hydraulisuodattimen vaihto 47
Ruiskutusjärjestelmän huolto 48
Letkujen tarkastus 48
Pumpun tarkastus 48
Nailonisten tappiholkkien tarkastus 49
Puhdistus 49
Virtausmittarin puhdistus 49
Imuputken sihdin puhdistus 50
Varastointi 50
Vianetsintä 52
Kaaviot 55

Turvaohjeet

Laitteen epäasianmukainen käyttö tai huolto voi aiheuttaa tapaturman. Vähennä loukkaantumisriskiä noudattamalla näitä turvallisuusohjeita ja huomioimalla aina varoitusmerkin, joka tarkoittaa VAROITUSTA, VAARAA tai HENGENVAARAA – ”henkilöturvallisuusohjeet”. Ohjeiden noudattamatta jättäminen saattaa johtaa henkilövahinkoon tai kuolemaan.

Työnvalvojien, käyttäjien ja huoltohenkilökunnan on hyvä tuntea seuraavat standardit ja julkaisut (tilattavissa alla olevasta osoitteesta).

- Flammable and Combustible Liquids Code (Laki syttyvistä ja palavista nesteistä):
  ANSI/NFPA 30
- National Fire Protection Association:
  ANSI/NFPA #505; Powered Industrial Trucks
  National Fire Prevention Association
  Barrymarch Park
  Quincy, Massachusetts 02269 U.S.A.
- SAE J2258 Light Utility Vehicles Society of Automotive Engineers
  SAE World Headquarters 400 Commonwealth Drive U.S.A
  Warrendale, PA 15096-0001 U.S.A.
- ANSI/UL 558; Internal Combustion Engine Powered Industrial Trucks.tai
  American National Standards Institute, Inc.
  1430 Broadway New York, New York 10018 U.S.A.
  tai
  Underwriters Laboratories
  333 Pfingsten Road
  Northbrook, Illinois 60062 U.S.A.

Turvalliset käyttötavat

⚠ VAARA

Ruiskutuslaitetta ei saa käyttää yleisillä teillä. Sitä ei ole suunniteltu, varustettu eikä valmistettu käytettäväksi yleisillä kaduilla, teillä tai maanteillä.

Älä aja tätä ajoneuvoa yleisillä kaduilla, teillä tai maanteillä.

Työnvalvojan velvollisuudet

- Varmista, että käyttäjät ovat saaneet perusteellisen koulutuksen ja tutustuneet *käyttöoppaaseen*, moottorin käyttöoppaaseen sekä kaikkiin ruiskutuslaitteessa oleviin kilpiin.
- Laadi omat erityistoimintatavat ja työskentelyohjeet epätavallisiin käyttöolosuhteisiin (jos esim. rinteet ovat liian jyrkkiä ajettaviksi).

Kemikaaliturvallisuus

⚠ VAARA

Ruiskutusjärjestelmässä käytetyt kemikaalit voivat olla vaarallisia tai myrkyllisiä käyttäjälle, sivullisille, eläimille, kasveille, maaperälle tai muulle ympäristölle.

- **Tutustu huolellisesti kaikkien käytettyjen kemikaalien varoitusmerkintöihin ja käyttöturvallisuustiedotteisiin ja suojaudu kemikaalin valmistajan suositusten mukaisesti. Käytä asianmukaisia henkilönsuojaimia, kuten kasvo- ja silmäsuojaimia, käsineitä ja muita kemikaaleilta suojaavia varusteita.**
- **Muista, että käytettyjä kemikaaleja voi olla useita, ja jokaisen tietoihin on tutustuttava.**
- **Älä käytä tai huolla ruiskutuslaitetta, jos näitä tietoja ei ole käytettävissä.**
- **Varmista ennen ruiskutusjärjestelmän huoltoa, että järjestelmä on huuhdeltu kolme kertaa ja neutraloitu kemikaalin valmistajan suositusten mukaisesti ja että kaikki venttiilit ovat käyneet läpi kolme kierrosta.**
- **Varmista, että lähettyvillä on riittävästi puhdasta vettä ja saippuaa ja pese heti pois kaikki iholle päässeet kemikaalit.**
- Hanki riittävästi tietoa ennen kemikaalien käyttöä ja käsittelyä.
- Käytä työhön sopivaa kemikaalia.
- Noudata kemikaalin valmistajan ohjeita kemikaalin turvallisesta käytöstä.
- Käsittele kemikaaleja hyvin tuuletetussa tilassa.
- Käytä suojalaseja ja muita suojavarusteita kemikaalin valmistajan antamien ohjeiden mukaan. Suojaa ihosi mahdollisimman tarkasti käyttäessäsi kemikaaleja.
- Pidä puhdasta vettä lähettyvillä etenkin, kun täytät ruiskutussäiliötä.
- Älä syö, juo äläkä tupakoi käyttäessäsi kemikaaleja.
- Pese kätesi ja muut paljaat kohdat heti työn lopettamisen jälkeen.
- Hävitä käyttämättömät kemikaalit ja kemikaaliastiat kemikaalin valmistajan ohjeiden ja paikallisten säännösten mukaan.
- Säiliöiden kemikaalit ja höyryt ovat vaarallisia. Älä työnnä mitään ruumiinosia tankkiin äläkä pidä päätäsi aukon lähettyvillä.

Ennen käyttöä

- Käytä konetta vasta, kun olet tutustunut perusteellisesti tämän käyttöoppaan sisältöön.

- **Älä** koskaan anna ruiskutuslaitetta lasten käyttöön.
- **Älä** koskaan anna muiden käyttää ruiskutuslaitetta, elleivät he ole ensin tutustuneet *käyttöoppaaseen* perusteellisesti. Vain koulutetut ja valtuutetut henkilöt saavat käyttää tätä ruiskutuslaitetta. Varmista, että kaikkien käyttäjien fyysiset ja henkiset ominaisuudet ovat riittävät tämän ruiskutuslaitteen käyttämiseksi.
- Tämä ruiskutuslaite on suunniteltu kuljettamaan **ainoastaan** laitteen käyttäjää. Ruiskutuslaitteessa **ei saa** kuljettaa matkustajia.
- **Älä koskaan** käytä ruiskutuslaitetta lääkkeiden tai alkoholin vaikutuksen alaisena. Jopa resepti- ja flunssalääkkeet voivat aiheuttaa uneliaisuutta.
- Älä aja ruiskutuslaitetta väsyneenä. Muista pitää taukoja silloin tällöin. On erittäin tärkeää pysyä virkeänä koko työskentelyajan.
- Perehdy kaikkiin ohjauslaitteisiin sekä siihen, kuinka moottori pysäytetään nopeasti.
- Älä poista suojuksia, turvalaitteita tai tarroja. Jos jokin suojus, turvalaite tai kilpi on vahingoittunut, epäselvä tai kadonnut, korjaa tai vaihda se ennen laitteen käyttämistä.
- Käytä lujatekoisia kenkiä. Älä käytä konetta sandaaleissa tai tennis- tai lenkkitossuissa. Älä käytä löysiä vaatteita tai koruja, jotka voivat aiheuttaa tapaturman jäämällä kiinni liikkuviin osiin.
- On suositeltavaa käyttää suojalaseja, turvakenkiä, pitkiä housuja ja kypärää, ja jotkin paikalliset turvamääräykset ja vakuutussäädökset jopa edellyttävät niiden käyttämistä.
- Vältä pimeällä ajamista, etenkin jos maasto ei ole tuttua. Jos pimeällä ajaminen on välttämätöntä, aja varovasti, käytä ajovaloja ja harkitse lisävalojen asentamista.
- Ole erittäin varovainen työskennellessäsi ihmisten läheisyydessä. Ole koko ajan tietoinen muiden ihmisten sijainnista ja pidä heidät poissa työskentelyalueelta.
- Varmista aina ennen ruiskutuslaitteen käyttöä kohdassa Käynnistystä edeltävät tarkistukset mainitut kohteet. Jos kone ei toimi oikein tai jos se on vahingoittunut jollain tavalla, **älä** käytä ruiskutuslaitetta. Varmista, että kaikki viat on korjattu, ennen kuin ruiskutuslaitetta tai lisälaitetta käytetään.
- Varmista, että kaikki nesteputkien liittimet ovat tiukalla ja kaikki letkut ovat hyvässä kunnossa, ennen kuin lisäät järjestelmän painetta.
- Bensiini on erittäin tulenarkaa; käsittele sitä varovasti.
  - Käytä hyväksyttyä polttoaineastiaa.
  - Älä irrota polttoainesäiliön korkkia moottorin ollessa kuuma tai käynnissä.
  - Älä tupakoi, kun käsittelet bensiiniä.
  - Täytä säiliö ulkona noin 25 mm säiliön yläreunan alapuolelle (täyttökaulan alareunaan). Älä täytä liikaa.
  - Pyyhi läikkynyt polttoaine pois.

Käytön aikana

⚠ VAARA

Moottorin pakokaasu sisältää hiilimonoksidia, joka on hajuton ja myrkyllinen kaasu ja voi aiheuttaa hengenvaaran.

Älä käytä moottoria sisällä tai suljetussa tilassa.

- Kuljettajan on istuttava aina ruiskutuslaitteen ollessa liikkeessä. Kuljettajan on pidettävä molemmat kädet ohjauspyörällä aina kun mahdollista. Pidä kätesi ja jalkasi aina ruiskutuslaitteen sisäpuolella.
- Tarkkaile ympäristöä ja vältä matalia esteitä, kuten puiden juuria, kynnyksiä ja yläpuolisia kulkusiltoja. Varmista, että yläpuolella on riittävästi tilaa sekä itsellesi että ruiskutuslaitteelle.
- Jos ruiskutuslaitetta ei käytetä turvallisesti, seurauksena voi olla onnettomuus, ruiskutuslaitteen kaatuminen, vakava tapaturma tai kuolema. Aja varovasti. Toimi seuraavasti, jotta et menettäisi ajoneuvon hallittavuutta ja jotta se ei kaatuisi:
  - Ole erittäin varovainen, vähennä nopeutta ja pidä riittävä turvaetäisyys ajaessasi lähellä hiekkavalleja, ojia, poukamia, kaltevilla pinnoilla, vieraassa ympäristössä tai alueella, jolla on yllättäviä maaston muutoksia tai nousuja.
  - Varo kuoppia tai muita kätkössä olevia vaaranpaikkoja.
  - Aja erityisen varovaisesti märillä pinnoilla, huonolla ilmalla, suurilla nopeuksilla ja täydellä kuormalla. Pysähtymiseen tarvittava aika ja matka kasvavat täydellä kuormalla.
  - Vältä äkkilähtöjä ja -pysäytyksiä. Älä vaihda peruutukselta eteenpäin ajoon tai päinvastoin pysähtymättä ensin kokonaan.
  - Hidasta ennen kääntymistä. Älä tee jyrkkiä käännöksiä tai äkkinäisiä ohjausliikkeitä tai muita vaarallisia ajoliikkeitä, jotka voivat aiheuttaa ruiskutuslaitteen hallinnan menetyksen.
  - Katso ennen peruuttamista taaksesi, jotta voit olla varma, että takanasi ei ole ketään. Peruuta hitaasti.
  - Varo liikennettä, kun ylität tien tai työskentelet tien lähistöllä. Väistä aina jalankulkijoita ja muita ajoneuvoja. Tätä ruiskutuslaitetta **ei** ole suunniteltu käytettäväksi yleisillä kaduilla tai teillä. Anna aina kääntymis- tai pysähtymismerkki tarpeeksi ajoissa, jotta muut tietävät aikeesi. Noudata kaikkia liikennesääntöjä.
  - Ruiskutuslaitteen sähkö- ja pakokaasujärjestelmät voivat aiheuttaa kipinöitä, jotka voivat sytyttää räjähtäviä materiaaleja. Älä koskaan käytä ruiskutuslaitetta lähellä paikkaa, jonka ilmassa on pölyä tai höyryjä, jotka voivat räjähtää.

– Jos epäilet vähääkään toimenpiteen turvallisuutta, **keskeytä työ** ja kysy asiaa työnvalvojalta.

- Älä koske moottoriin tai äänenvaimentimeen moottorin ollessa käynnissä tai heti sen pysäyttämisen jälkeen. Kuumat pinnat voivat aiheuttaa palovammoja.
- Jos kone tärisee epänormaalisti, pysäytä se välittömästi. Odota, että liike on pysähtynyt ja tarkista ruiskutuslaite vaurioiden varalta. Korjaa kaikki viat, ennen kuin jatkat käyttämistä.
- Ennen kuin nouset istuimelta:
  1. Pysäytä ajoneuvo.
  2. Aseta vaihdetanko vapaalle ja kytke seisontajarru.
  3. Käännä virta-avain Pois-asentoon.
  4. Irrota avain virtalukosta.

  Tärkeää: Älä pysäköi laitetta rinteeseen.
- Salamanisku voi aiheuttaa vakavan loukkaantumisen tai hengenvaaran. Jos alueella on ukonilma, konetta ei saa käyttää. Tällöin on hakeuduttava suojaan.

Jarrutus

- Hidasta, kun lähestyt estettä. Näin saat lisäaikaa joko pysähtyä tai kääntyä. Esteeseen osuminen voi vahingoittaa ruiskutuslaitetta ja kuormaa. Lisäksi kuljettaja voi loukkaantua.
- Ajoneuvon kokonaispaino vaikuttaa merkittävästi kykyysi pysähtyä ja/tai kääntyä. Painavat kuormat ja lisälaitteet vaikeuttavat ruiskutuslaitteen pysäyttämistä tai kääntämistä. Mitä painavampi kuorma on, sitä kauemmin pysähtyminen kestää.
- Ruoho ja kestopäällyste ovat paljon liukkaampia märkinä. Pysähtymismatka voi olla 2–4 kertaa pitempi märällä pinnalla kuin kuivalla. Jos ajat niin syvässä vedessä, että jarrut kastuvat, ne eivät toimi kunnolla, ennen kuin ne ovat kuivuneet. Kun olet ajanut vedessä, testaa jarrut, jotta voit olla varma, että ne toimivat kunnolla. Jos ne eivät toimi kunnolla, aja hitaasti ja paina samalla jarrupoljinta kevyesti. Näin jarrut kuivuvat.

Mäkikäyttö ja käyttö epätasaisessa maastossa

Ruiskutuslaitteen käyttö mäessä voi aiheuttaa sen kaatumisen tai kallistumisen, tai moottori voi sammua ja ruiskutuslaite vieriä mäkeä alaspäin. Tästä voi olla seurauksena loukkaantuminen.

- Älä kiihdytä nopeasti tai paina jarrupoljinta nopeasti pohjaan, kun peruutat mäkeä alas, etenkin, jos ajoneuvossa on kuormaa.
- Älä koskaan aja jyrkkää mäkeä poikittain, vaan aja mäki aina joko suoraan ylös tai alas tai kierrä se.
- Jos moottori sammuu tai ajoneuvo alkaa vieriä alaspäin ylämäkeen ajettaessa, paina jarrua vähän kerrallaan ja peruuta mäki hitaasti suoraan alaspäin.
- Kääntyminen ajettaessa mäkeä ylös tai alas voi olla vaarallista. Jos sinun on käännyttävä mäessä, tee se hitaasti ja varovasti. Älä koskaan tee jyrkkiä tai nopeita käännöksiä.
- Raskaat kuormat vaikuttavat vakauteen. Vähennä kuormaa ja nopeutta, kun käytät ruiskutuslaitetta mäissä.
- Vältä pysähtymistä mäkeen, etenkin jos ajoneuvossa on kuormaa. Pysähtyminen alamäkeen kestää kauemmin kuin pysähtyminen tasaisella alustalla. Jos ruiskutuslaite on pysäytettävä, vältä äkkinäisiä nopeuden muutoksia, joiden seurauksena ruiskutuslaite voi kaatua tai kallistua. Älä paina jarrupoljinta nopeasti täysin pohjaan vieriessäsi taaksepäin, koska siitä voi olla seurauksena ruiskutuslaitteen kaatuminen.
- Käytä turvavyötä ja varmista, että se on nopeasti avattavissa hätätilanteessa.
- Älä irrota tai muuta kaatumissuojausjärjestelmää (ROPS).
- Vähennä nopeutta ja kuormaa, kun käytät ajoneuvoa karkealla maaperällä, epätasaisella alustalla, lähellä reunakiviä, kuoppia ja muita äkkinäisiä maaperän muutoksia. Kuorma voi siirtyä, jolloin ruiskutuslaitteesta tulee epävakaa.

⚠ VAARA

Yhtäkkiset maastonmuutokset voivat aiheuttaa äkkinäisiä ohjauspyörän liikkeitä, mistä voi aiheutua vammoja käsiin tai käsivarsiin.

- Vähennä nopeutta ajaessasi epätasaisessa maastossa ja lähellä reunakiveyksiä.
- Tartu ohjauspyörään kevyesti pyörän kehältä. Älä pidä kiinni ohjauspyörän puolista.

Kuormitus

Kuorman paino saattaa muuttaa ruiskutuslaitteen painopistettä ja hallittavuutta. Noudata seuraavia ohjeita, jotta hallittavuus säilyisi eikä tapaturmia pääsisi tapahtumaan.

- Vähennä kuorman painoa mäkikäytössä tai epätasaisessa maastossa, jotta ruiskutuslaite ei kaatuisi.
- Nestekuormat voivat siirtyä. Kuorma siirtyy yleisimmin käännyttäessä, ajettaessa ylä- tai alamäkeen, äkkinäisissä nopeuden muutoksissa tai ajettaessa epätasaisella maaperällä. Kun kuorma siirtyy, ruiskutuslaite voi kaatua.
- Kun käytössä on raskas kuorma, vähennä nopeutta ja jätä riittävä jarrutusetäisyys. Älä tee äkkijarrutuksia. Ole erityisen varovainen kaltevilla pinnoilla.
- Muista, että raskas kuorma lisää pysähtymismatkaa ja vähentää kykyä kääntyä nopeasti kaatumatta.

Kunnossapito

- Vain pätevä ja valtuutettu henkilökunta saa kunnostaa, korjata, säätää ja tarkistaa ruiskutuslaitteen.

- Ennen huolto- ja säätötöitä moottori on pysäytettävä, seisontajarru on kytkettävä ja virta-avain on irrotettava virtalukosta, jotta moottori ei pääse käynnistymään vahingossa.
- Varmista, että koko kone on hyvässä kunnossa pitämällä kaikki mutterit, pultit ja ruuvit kunnolla kiristettyinä.
- Palovaara pienenee, kun moottoritila pidetään puhtaana liiallisesta rasvasta, ruohosta, lehdistä ja kerääntyvästä liasta.
- Älä tarkista polttoainemäärää tai -vuotoa tai akkunestettä avoliekillä.
- Jos moottorin on oltava käynnissä kunnossapitosäädön aikana, pidä kätesi, jalkasi, vaatteesi ja kaikki kehosi osat kaukana moottorista ja liikkuvista osista. Älä päästä ulkopuolisia lähelle.
- Älä käytä avointa polttoainesäiliötä tai syttyviä puhdistusnesteitä osien puhdistamiseen.
- Älä säädä ajonopeuden säädintä. Turvallisuus- ja tarkkuussyistä vain valtuutettu Toro-jälleenmyyjä saa tarkistaa ajonopeuden.
- Pidä kehosi ja kätesi kaukana vuotavista rei'istä ja suuttimista, joista ruiskuaa korkeapaineista nestettä. Käytä pahvia tai paperia vuotojen etsimiseen. Paineella suihkuava neste saattaa läpäistä ihon ja aiheuttaa vamman, joka vaatii pätevän kirurgin hoitoa muutaman tunnin kuluessa tai muuten seurauksena saattaa olla kuolio.
- Jos ajoneuvo vaatii suurempaa korjausta tai jos tarvitset apua, ota yhteys valtuutettuun Toro-jälleenmyyjään.
- Käytä aina alkuperäisiä Toro-varaosia ja -lisävarusteita parhaan mahdollisen suorituskyvyn ja turvallisuuden takaamiseksi. Muiden valmistajien varaosat ja lisävarusteet voivat osoittautua vaarallisiksi. Ruiskutuslaitteen muuttaminen siten, että sillä on vaikutusta ruiskutuslaitteen toimintaan, suorituskykyyn, kestävyyteen tai käyttöön, voi aiheuttaa tapaturman tai kuoleman. Tämän johdosta ajoneuvon takuu voi raueta.

Äänitehо

Tämän laitteen taattu äänitehon taso on 96 dB(A), johon sisältyy epävarmuusarvo (K) 1 dB(A).

Äänitehon taso on määritetty standardissa ISO 11094 kuvatun menettelyn mukaisesti.

Äänenpaine

Tämän laitteen äänenpainetaso käyttäjän korvan kohdalla on 83 dB(A), johon sisältyy epävarmuusarvo (K) 1 dB(A).

Äänenpainetaso on määritetty standardissa EN ISO 11201 määritetyn menettelyn mukaisesti.

Käden–käsivarren värinä

Oikealle kädelle mitattu värinätaso = 3,00 m/s^2

Vasemmalle kädelle mitattu värinätaso = 3,20 m/s^2

Epävarmuusarvo (K) = 1,6 m/s^2

Mitatut arvot on määritetty standardissa EN 1032 kuvatun menettelyn mukaisesti.

Koko vartalon värinä

Mitattu värinätaso = 0,58 m/s^2

Epävarmuusarvo (K) = 0,29 m/s^2

Mitatut arvot on määritetty standardissa EN 1032 kuvatun menettelyn mukaisesti.

Turva- ja ohjetarrat

Turva- ja ohjetarrat on sijoitettu hyvin näkyville paikoille mahdollisten vaara-alueiden lähettyville. Korvaa vioittuneet tai kadonneet tarrat uusilla.

117–2718

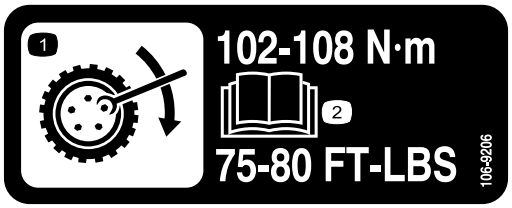

106-9206

1. Pyörän kiristyksen määritykset
2. Lue *käyttöopas*.

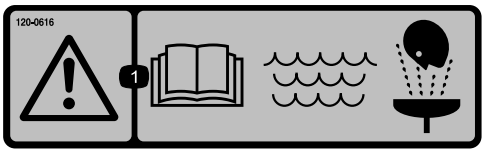

120–0616

1. Vaara – lue *käyttöopas*. Käytä ensiapuhuuhteluun puhdasta, kirkasta vettä.

120–0617

1. Käsien silpoutumisvaara, puristuskohta – pidä kädet poissa käynnissä olevista osista.
2. Ruhjoutumisvaara – pidä sivulliset turvallisen matkan päässä koneesta.

120–0622

1. Vaara: lue *käyttöopas*.
2. Varoitus – älä työnnä mitään ruumiinosia ruiskutuslaitteen säiliöön.
3. Kemiallisten palovammojen ja myrkyllisten kaasujen hengittämisen vaara – suojaa kädet ja iho sekä käytä silmien ja hengitysteiden suojaimia.

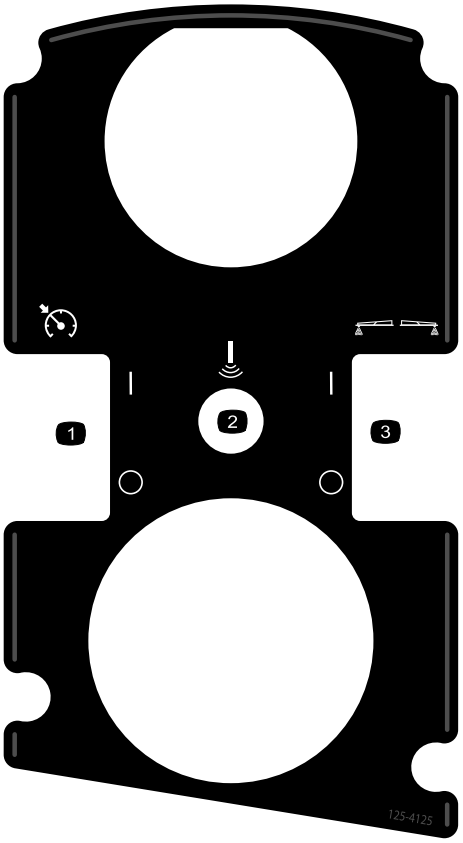

125–4125

1. Kaasun lukituksen / käyntinopeuden lukituksen kytkeminen päälle/pois
2. Sonic boom (lisävaruste)
3. Vaahtomerkitsin päälle/pois (lisävaruste)

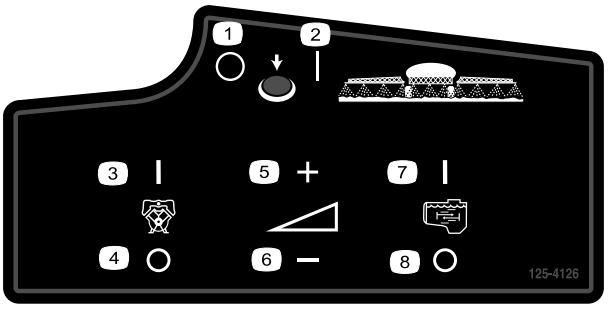

125–4126

1. Puomien pääkytkin pois
2. Puomien pääkytkin päälle
3. Pumppu päälle
4. Pumppu pois päältä
5. Ruiskutuspaineen lisäys
6. Ruiskutuspaineen vähennys
7. Säiliön kierto päälle
8. Säiliön kierto pois päältä

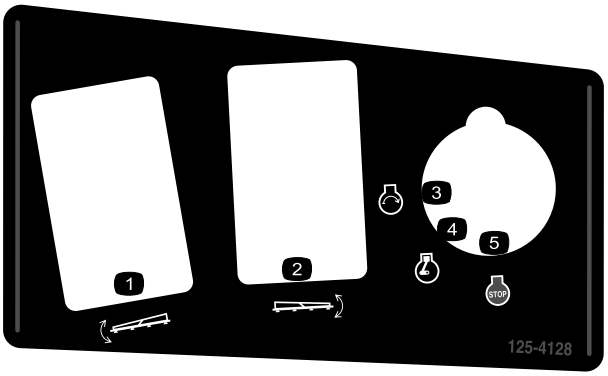

125–4128

1. Vasemman puomin nosto/lasku
2. Oikean puomin nosto/lasku
3. Moottorin käynnistys
4. Moottori käynnissä
5. Moottorin pysäytys

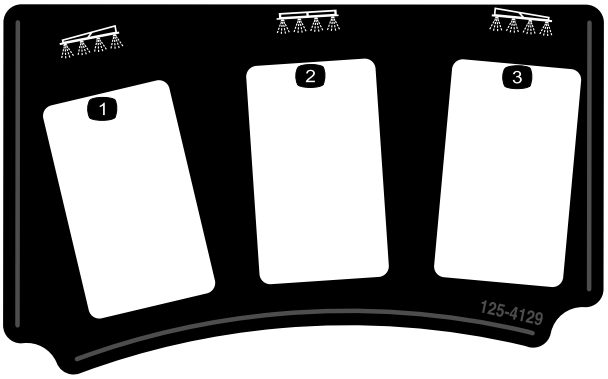

125–4129

1. Vasen puomi
2. Keskipuomi
3. Oikea puomi

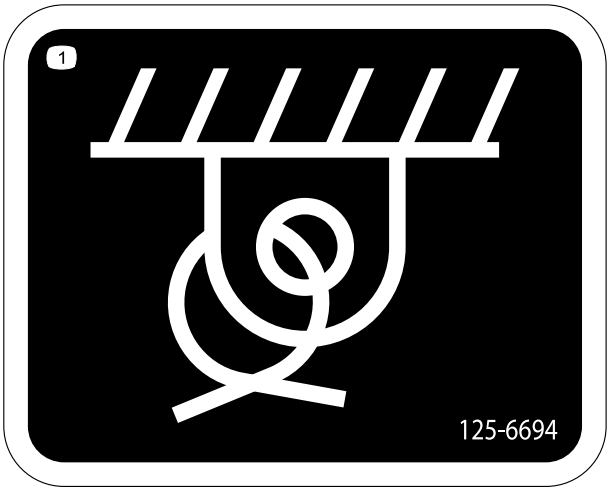

125–6694

1. Kiinnityspiste

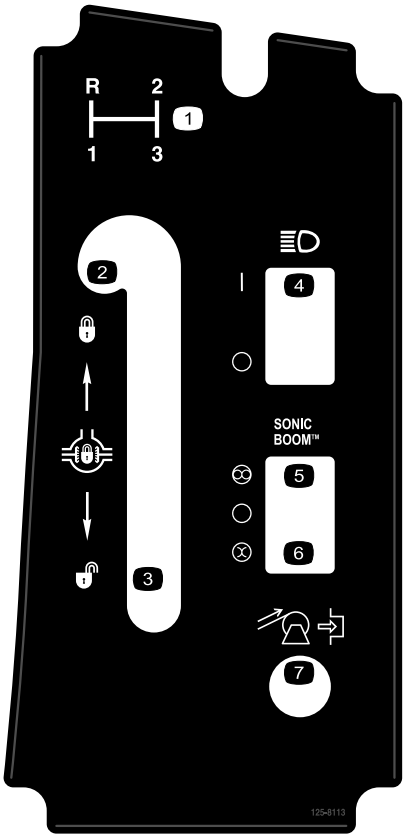

125–8113

1. Vaihteenvalitsin
2. Tasauspyörästön lukon lukitseminen
3. Tasauspyörästön lukon avaaminen
4. Ajovalot päälle/pois
5. Automaattinen (lisävaruste)
6. Manuaalinen (lisävaruste)
7. Letkukelan kelaus (lisävaruste)

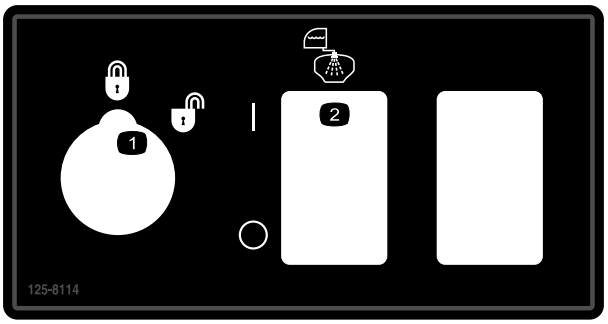

125–8114

1. Ruiskutusmäärä lukittu/avattu
2. Huuhtelupumppu päälle/pois

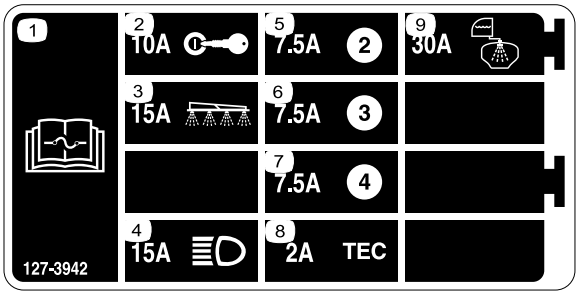

127–3942

1. Lue sulaketiedot *käyttöoppaasta*.
2. 10 A – Virta-avain
3. 15 A – Ruiskutuslaitteen puomi
4. 15 A – Ajovalot
5. 7,5 A
6. 7,5 A
7. 7,5 A
8. 2 A – TEC
9. 30 A – Huuhtelusäiliö

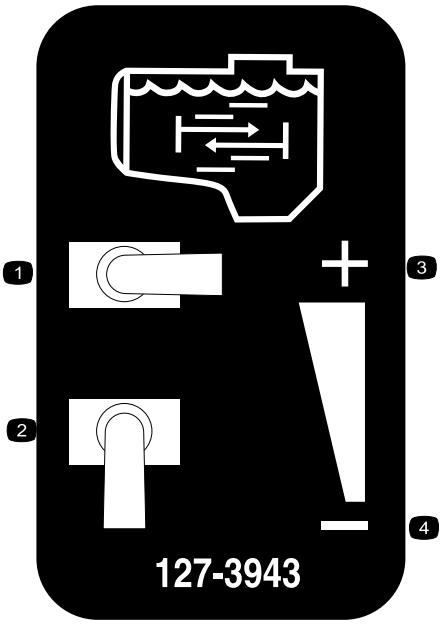

127–3943

1. Täysi säiliön kierto
2. Ei säiliön kiertoa
3. Lisää säiliön kierron virtausta
4. Vähennä säiliön kierron virtausta

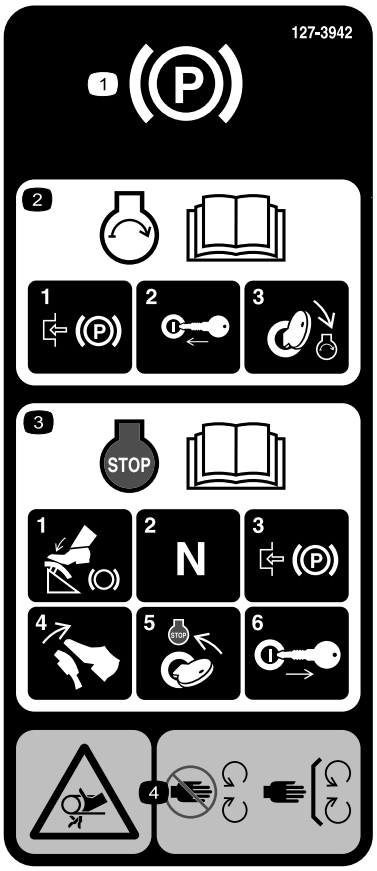

127–3935

1. Seisontajarru
2. Lue *käyttöoppaasta* tiedot moottorin käynnistämisestä. 1) Kytke seisontajarru, 2) aseta virta-avain virtalukkoon, 3) käännä avain moottorin käynnin asentoon.
3. Lue *käyttöoppaasta* tiedot moottorin sammuttamisesta. 1) Paina jarrupoljinta, 2) aseta vaihde vapaalle, 3) kytke seisontajarru, 4) vapauta jarrupoljin, 5) käännä virta-avain moottorin pysäytyksen asentoon ja 6) ota avain pois virtalukosta.
4. Takertumisvaara, hihna – pysy etäällä liikkuvista osista. Pidä kaikki suojukset ja suojalevyt paikoillaan.

127–3937

1. Vaara – ei saa astua.
2. Vaara – pysy etäällä kuumista pinnoista.
3. Takertumisvaara, hihna – pysy etäällä liikkuvista osista. Pidä kaikki suojukset ja suojalevyt paikoillaan.

127–3939

1. Vaara – lue *käyttöopas*. Käytä turvavyötä koneen käytön aikana. Älä kaada konetta.
2. Putoamisvaara – älä kuljeta matkustajia ruiskutuslaitteen säiliön päällä.
3. Silpoutumisvaara – pidä kädet ja jalat aina ajoneuvon sisällä.
4. Vaara – kaatumissuojaus-järjestelmää ei saa porata, hitsata tai muuttaa.

MULTIPRO 1750 QUICK REFERENCE AID

CHECK/SERVICE

1. ENGINE OIL DIP STICK
2. ENGINE OIL FILL
3. ENGINE OIL DRAIN
4. ENGINE OIL FILTER
5. TRANS/HYD OIL DIP STICK
6. HYDRAULIC OIL FILTER
7. HYDRAULIC OIL STRAINER
8. TRANS/HYD OIL DRAIN
9. FUEL FILL
10. FUEL FILTER
11. AIR FILTER
12. BATTERY
13. BRAKE FLUID
14. TIRE PRESSURE:
    - 20 PSI FRONT
    - 20 PSI REAR

GREASE POINTS (100 HRS)

FLUID SPECIFICATIONS / CHANGE INTERVALS

SEE OPERATOR'S MANUAL FOR INITIAL CHANGES	FLUID TYPE	CAPACITY		CHANGE INTERVALS	
		L	QT	FLUID	FILTER
ENGINE OIL	SEE MANUAL	1.9	2	100 HRS.	100 HRS.
TRANS/HYDRAULIC OIL	DEXRON III ATF	7.1	7.5	800 HRS.	800 HRS.
FUEL	SEE MANUAL	18.9	5 GAL	---	400 HRS.
AIR CLEANER	CLEAN EVERY 50 HRS.				200 HRS.
TRANS AXLE STRAINER	---	---	---	CLEAN 800 HRS.	

FOR HEAVY DUTY OPERATION, MAINTENANCE SHOULD BE PERFORMED TWICE AS FREQUENTLY.

1

THE TORO COMPANY
8111 Lyndale Avenue South
Bloomington, MN 55420-1196 USA

127-3938

127–3938

1. Lue *käyttöopas*.

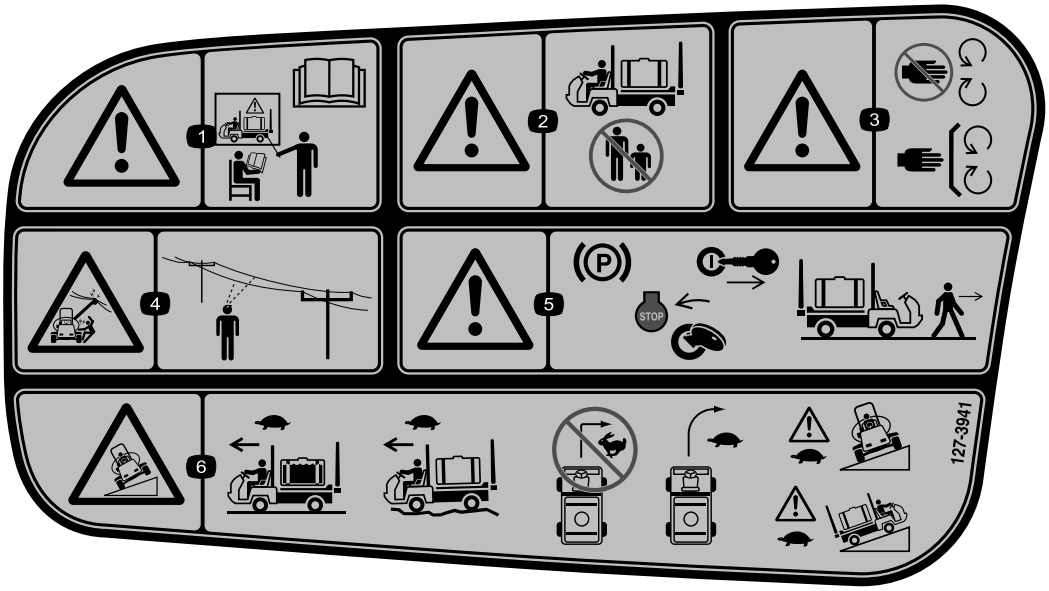

127–3941

1. Vaara – älä käytä konetta ilman asianmukaista koulutusta. Lue *käyttöopas*.
2. Vaara – pidä sivulliset turvallisen matkan päässä koneen käytön aikana.
3. Vaara – pysy etäällä liikkuvista osista. Pidä kaikki suojukset ja suojalevyt paikoillaan.
4. Sähköiskuvaara, voimalinjoja yläpuolella – varmista, ettei alueella ole pään yläpuolisia voimalinjoja ennen laitteen käyttöä alueella.
5. Vaara – kytke seisontajarru, sammuta moottori ja irrota virta-avain ennen kuin poistut koneen luota.
6. Kaatumisvaara – aja hitaasti, kun ruiskutuslaitteen säiliö on täynnä ja kun ajat epätasaisessa maastossa. Älä käänny nopeassa vauhdissa, käänny hitaasti. Aja hitaasti ajaessasi rinteitä poikittaissuunnassa tai ylös.

Käyttöönotto

Irralliset osat

Tarkista alla olevasta taulukosta, että kaikki osat on toimitettu.

Ohjeet	Kuvaus	Määrä	Käyttökohde
1	90 asteen liitin Pikaliitin Letkusovitin Liittimen kannatin Laippakantapultti, 5/16 x 3/4 tuumaa Takaiskuletku	1 1 1 1 1 1	Asenna takaiskuventtiililiitin.
2	Mitään osia ei tarvita	–	Puomin saranajousien tarkistus.
3	Virta-avain Käyttöopas Moottorin käyttöopas Osaluettelo Käyttäjän koulutusmateriaali Rekisteröintikortti Valmistajan tarkistuslomake	1 1 1 1 1 1 1	Tutustu käyttöoppaisiin ja koulutusmateriaaliin ennen koneen käyttöä.

Huomaa: Koneen vasen ja oikea puoli määritellään normaalista käyttöasennosta käsin.

1

Takaiskuventtiililiittimen asennus

Vaiheeseen tarvittavat osat:

1	90 asteen liitin
1	Pikaliitin
1	Letkusovitin
1	Liittimen kannatin
1	Laippakantapultti, 5/16 x 3/4 tuumaa
1	Takaiskuletku

Ohjeet

1. Asenna liittimen kannatin säiliön kierteisen aukon päälle ja kiinnitä se laippakantapultilla (5/16 x 3/4 tuumaa) (Kuva 3).

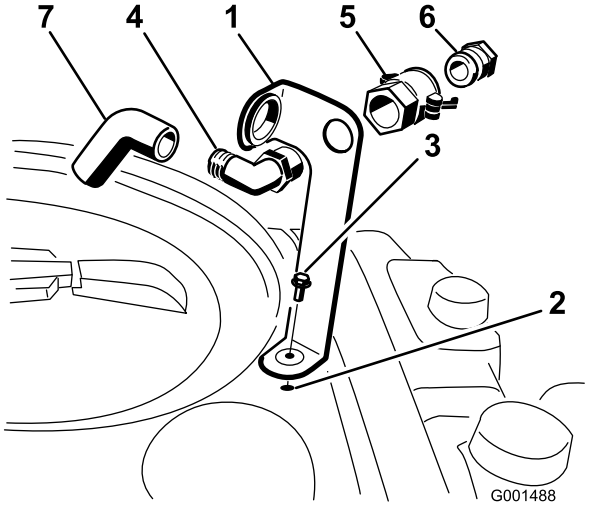

Kuva 3

1. Liittimen kannatin
2. Säiliön kierteinen aukko
3. Laippakantapultti, 5/16 x 3/4 tuumaa
4. 90 asteen kulmaliitin
5. Pikaliitin
6. Letkusovitin
7. Takaiskuletku

2. Aseta 90 asteen kulmaliittimen kierteinen pää kannattimen läpi ja ruuvaa pikaliitin siihen kiinni, jolloin kulmaliitin on kiinni kannattimessa (Kuva 3).

   Huomaa: Asenna kulmaliitin siten, että avoin pää osoittaa kannattimen isoon aukkoon ja säiliön suuta kohti, jolloin vesi kaartuu säiliöön, kun se täytetään.

3. Asenna letkusovitin pikaliittimeen (Kuva 3).
4. Kiinnitä sovitin paikalleen kiertämällä säätimiä sovitinta kohti ja kiinnittämällä ne sokilla (Kuva 3).
5. Asenna takaiskuletku kannattimen ison aukon läpi ja 90 asteen kulmaliittimeen (Kuva 3).

   Tärkeää: Älä pidennä letkua siten, että se pääsee kosketuksiin säiliön nesteiden kanssa.

2

Puomin saranajousien tarkistus

Mitään osia ei tarvita

Ohjeet

Tärkeää: Ruiskutusjärjestelmän käyttö puomin saranajousien kokoonpuristuksen ollessa virheellinen voi vaurioittaa puomiasennelmaa. Mittaa jouset ja purista ne tarvittaessa vastamutterin avulla 4 cm:n pituisiksi.

Ruiskutuslaite toimitetaan pakkausteknisistä syistä jatkopuomit etuasennossa. Jousia ei ole kiristetty kokonaan tehtaalla, jotta puomit voivat olla tässä asennossa kuljetuksen ajan. Ennen koneen käyttöä jousien puristus on säädettävä oikeaksi.

1. Poista tarvittaessa pakkausmateriaali, joilla vasen ja oikea jatkopuomi on kiinnitetty kuljetuksen ajaksi.
2. Tue puomeja, kun ne avataan ruiskutusasentoon.
3. Mittaa ylemmän ja alemman jousen puristus puomin saranan kohdalta puomien ollessa avattuina (Kuva 4).
   A. Jousien oikea puristus on 4 cm.
   B. Purista yli 4 cm:n mittaiset jouset vastamutterin avulla kokoon.

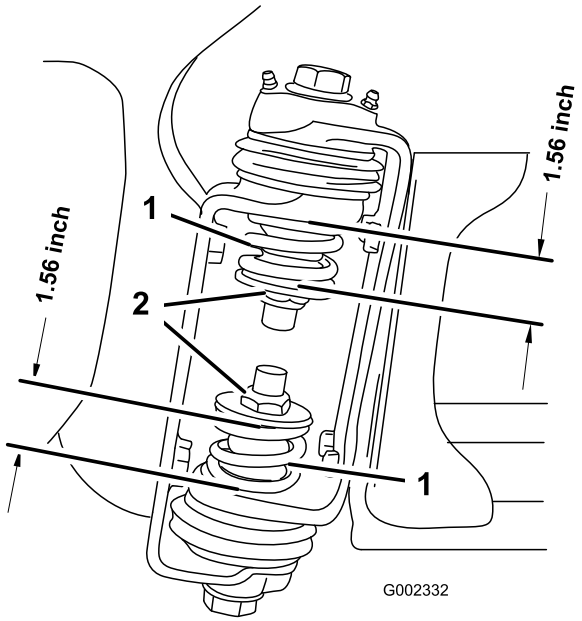

Kuva 4

1. Puomin saranajousi
2. Vastamutteri

4. Toista vaiheet molempien puomin saranoiden kaikkien jousien kohdalla.
5. Siirrä puomit kuljetusasentoon ”X”. Katso lisätietoja kohdasta Puomien kuljetustelineen käyttö (sivu 28).

3

Laitteen osat

Vaiheeseen tarvittavat osat:

1	Virta-avain
1	*Käyttöopas*
1	*Moottorin käyttöopas*
1	*Osaluettelo*
1	Käyttäjän koulutusmateriaali
1	Rekisteröintikortti
1	Valmistajan tarkistuslomake

Ohjeet

1. Lue käyttöoppaat.
2. Tutustu käyttäjän koulutusmateriaaliin.
3. Täytä rekisteröintikortti ja palauta se Torolle.
4. Pidä oppaat tallessa.

Laitteen yleiskatsaus

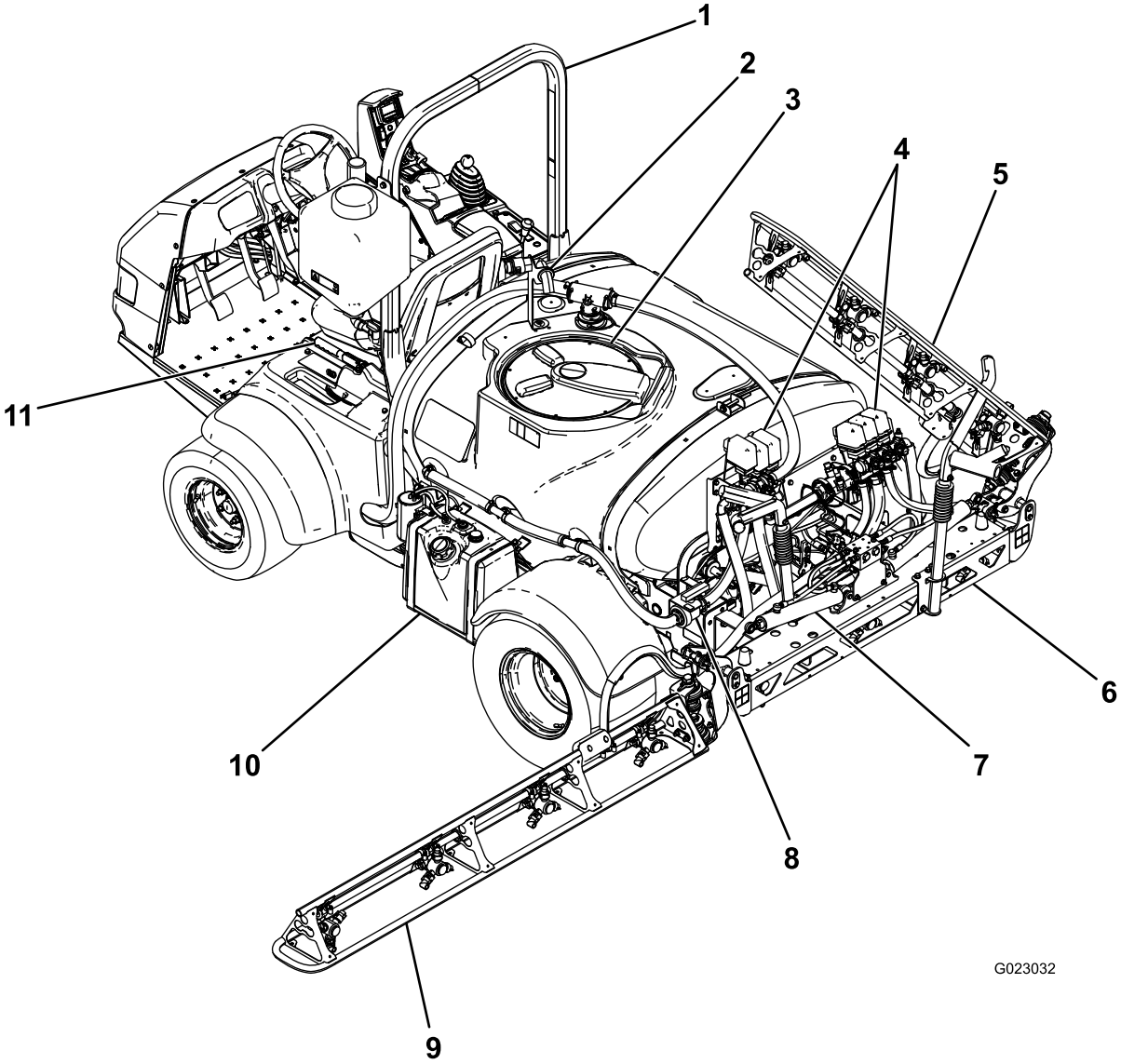

Kuva 5

1. Kaatumissuojausjärjestelmän tanko	4. Venttiiliryhmät	7. Puomin ohjaussylinteri	10. Polttoainesäiliö
2. Takaiskuventtiililiitin	5. Oikea puomi	8. Säiliön kierron kuristusventtiili	11. Seisontajarru
3. Kemikaalisäiliön kansi	6. Keskipuomi	9. Vasen puomi	

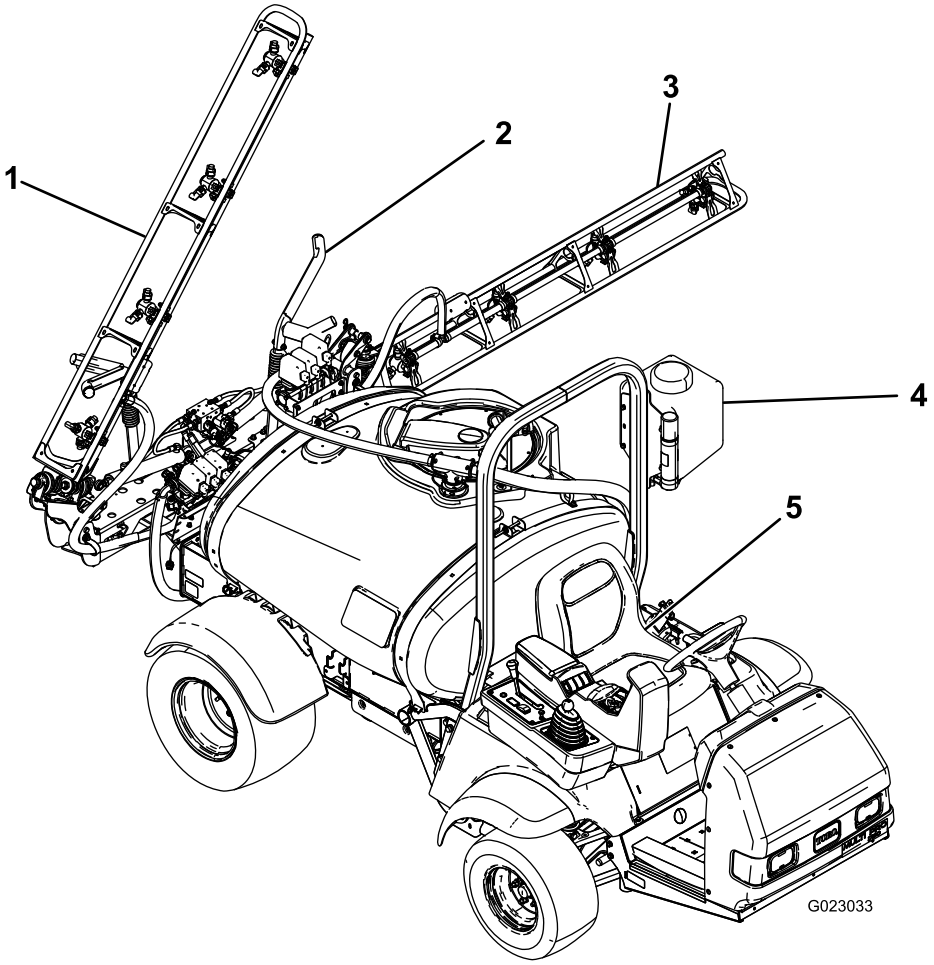

Kuva 6

1. Oikea puomi
2. Puomin kuljetusteline
3. Vasen puomi
4. Puhdasvesisäiliö
5. Käyttäjän istuin

Ohjauslaitteet

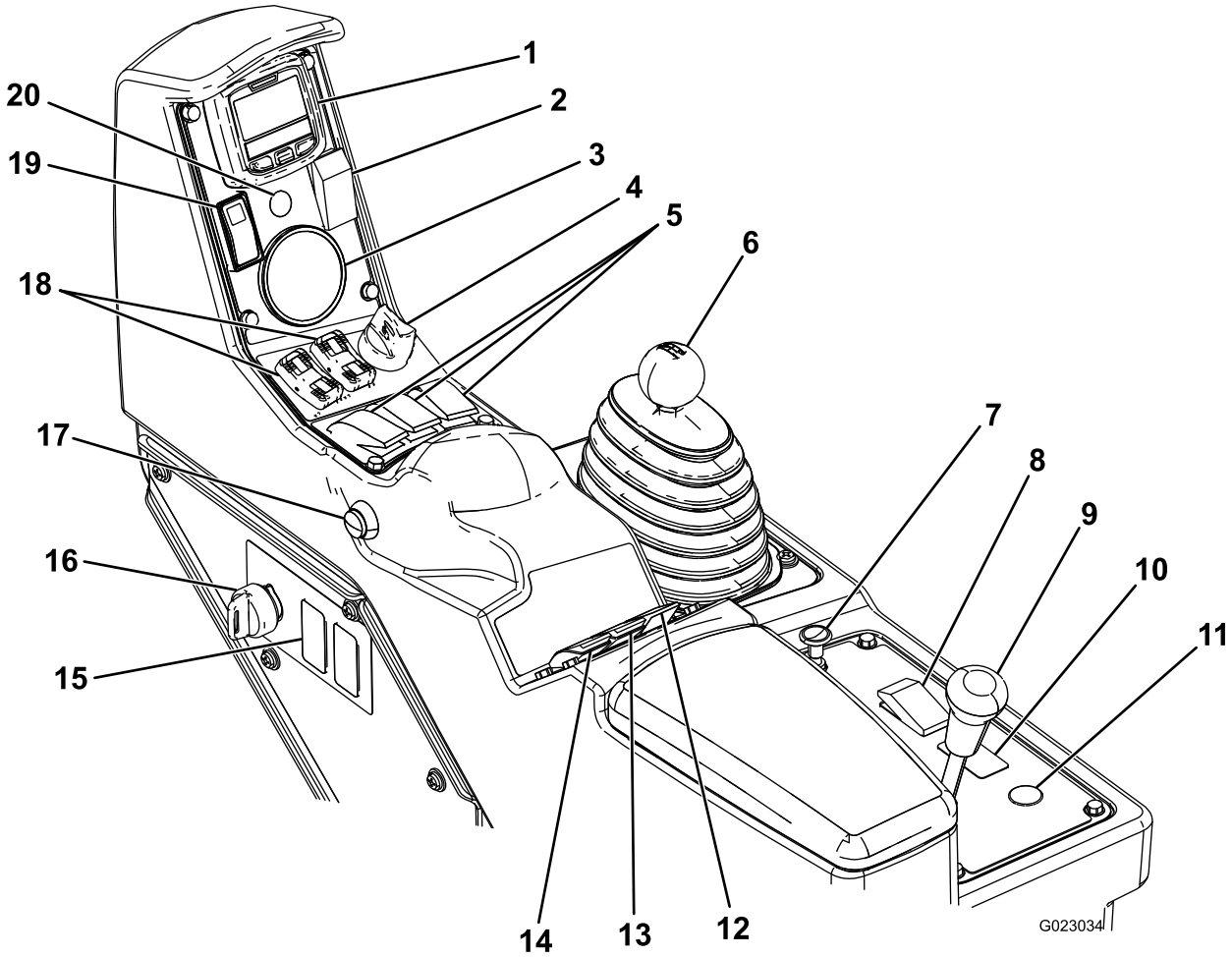

Kuva 7

1. Tietokeskus	6. Vaihdetanko	11. Letkukelan kelauspainike (lisävaruste)	16. Valvontatilan kytkin (ruiskutusmäärän lukitus)
2. Vaahtomerkitsimen kytkin (lisävaruste)	7. Rikastin	12. Säiliön kierron kytkin	17. Puomien pääkytkin
3. Painemittari	8. Ajovalojen kytkin	13. Ruiskutuspainekytkin	18. Puomien nostokytkimet
4. Moottorin kytkin	9. Tasauspyörästön lukko	14. Pumpun kytkin	19. Kaasun/käyntinopeuden lukituskytkin
5. Puomien käyttökytkimet	10. Sonic Boom -kytkin (lisävaruste)	15. Huuhtelusäiliön kytkin (lisävaruste)	20. Sonic boom -ilmaisin (lisävaruste)

Kaasupoljin

Kaasupolkimen (Kuva 8) avulla voidaan säädellä ruiskutuslaitteen ajonopeutta. Poljinta painamalla ajonopeus kasvaa. Polkimen vapauttaminen hidastaa ruiskutuslaitteen nopeutta, ja moottori siirtyy tyhjäkäynnille.

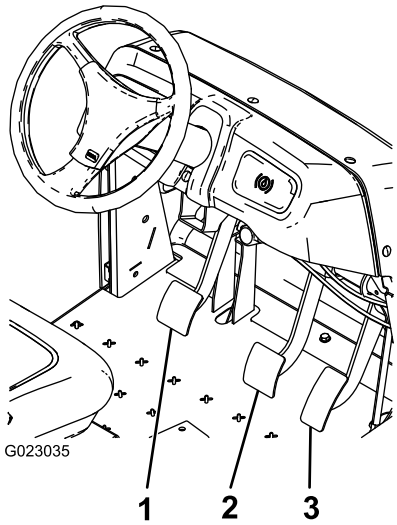

Kuva 8

1. Kytkinpoljin
2. Jarrupoljin
3. Kaasupoljin

Kytkinpoljin

Kytkinpolkimen (Kuva 8) on oltava pohjassa, jotta kytkin on vapaa moottorin käynnistyksen tai vaihteenvaihdon aikana. Vapauta poljin hitaasti silloin, kun vaihde on kytkettynä, jotta vaihteiston ja siihen liittyvät osat eivät kulu tarpeettomasti.

Tärkeää: Älä pidä jalkaa kytkinpolkimella tarpeettomasti käytön aikana. Kytkinpolkimen täytyy olla kokonaan ylhäällä. Muutoin kytkin luistaa aiheuttaen kuumenemista ja kulumista. Älä koskaan pidätä ajoneuvoa rinteessä käyttäen kytkintä. Kytkin saattaa vaurioitua.

Jarrupoljin

Jarrun avulla ruiskutuslaite voidaan pysäyttää tai hidastaa sen vauhtia (Kuva 8).

⚠ VAROITUS

Kuluneet tai väärin säädetyt jarrut voivat aiheuttaa henkilövahingon.

Jos jarrupoljin voidaan painaa alle 2,5 cm:n päähän ruiskutuslaitteen lattialevystä, jarrut on säädettävä tai korjattava.

Seisontajarru

Seisontajarru on isokokoinen vipu istuimen vasemmalla puolella (Kuva 9). Kytke seisontajarru aina, kun aiot poistua istuimelta, jotta ruiskutuslaite ei pääse liikkumaan tahattomasti. Seisontajarru kytketään vetämällä vipua ylös ja taaksepäin. Seisontajarru vapautetaan työntämällä sitä eteenpäin ja alas. Jos ruiskutuslaite pysäköidään jyrkkään paikkaan, kytke seisontajarru ja aseta pyörien taakse kiilat alamäen suuntaan.

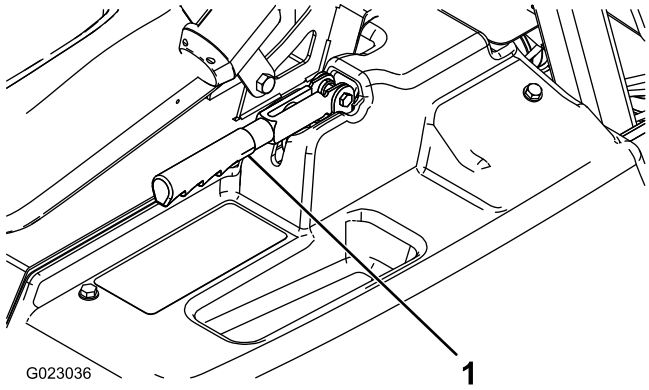

Kuva 9

1. Seisontajarruvipu

Rikastimen vipu

Rikastimen vipu on pieni nuppi, joka sijaitsee vaihdetangon takana (Kuva 7). Jos moottori on kylmä, vedä rikastinnuppi ylös. Kun moottori on käynnistynyt, pidä moottorin käynti tasaisena rikastinta säätämällä. Paina vipu Pois-asentoon niin pian kuin mahdollista. Lämmin moottori vaatii vain vähän tai ei ollenkaan rikastinta.

Vaihdetanko

Vaihdetangolla on (Kuva 7) viisi asentoa: kolme vaihdetta eteenpäin, vapaa ja peruutus. Moottori käynnistyy vain, kun vaihdetanko on vapaalla.

Virtalukko

Moottori käynnistetään ja sammutetaan virtalukosta (Kuva 7). Siinä on kolme asentoa: Pysäytys, Käynnissä ja Käynnistys. Käynnistä moottori kääntämällä avainta myötäpäivään Käynnistys-asentoon ja vapauta se käynnistymisen jälkeen Käynnissä-asentoon. Pysäytä moottori kääntämällä avain Pysäytys-asentoon.

Ajovalojen kytkin

Ajovaloihin kytketään virta kytkimestä (Kuva 7). Valot kytketään painamalla kytkintä eteenpäin ja sammutetaan painamalla kytkintä taaksepäin.

Kaasun/käyntinopeuden lukituskytkin

Kun vaihdetanko on vapaalla, moottorin kierrosnopeutta voidaan nostaa kaasupolkimella ja asettaa moottorin tyhjäkäynti tuolle kierrosnopeudelle työntämällä tätä tietokeskuksen alapuolella olevaa säädintä eteenpäin. Tämä

on tarpeen säiliön kierron käyttämiseksi ajoneuvon ollessa pysähtyneenä tai käytettäessä lisälaitteita, kuten käsiruiskutinta (Kuva 7).

Tärkeää: Kytkin toimii vain, kun vaihdetanko on vapaalla ja seisontajarru kytkettynä.

Polttoainemittari

Polttoainemittari sijaitsee polttoainesäiliön päällä koneen vasemmalla puolella. Siitä näkyy, paljonko säiliössä on polttoainetta.

Puomien pääkytkin

Puomien pääkytkin (Kuva 7) sijaitsee konsolin sivulla kuljettajan oikealla puolella. Sen avulla voidaan aloittaa ja lopettaa ruiskutustoiminnon käyttö. Ruiskutusjärjestelmä otetaan käyttöön ja poistetaan käytöstä kytkintä painamalla.

Puomien käyttökytkimet

Puomien käyttökytkimet sijaitsevat ohjauspaneelissa (Kuva 7). Kukin puomiosuus kytketään käyttöön painamalla sitä vastaava kytkin eteen ja pois käytöstä painamalla sitä vastaava kytkin taakse. Kun kytkin on käytössä, kytkimen valo syttyy. Nämä kytkimet vaikuttavat ruiskutusjärjestelmään ainoastaan silloin, kun puomien pääkytkin on kytkettynä.

Pumpun kytkin

Pumpun kytkin sijaitsee ohjauspaneelissa istuimen oikealla puolella (Kuva 7). Pumppu kytketään käyttöön painamalla kytkin eteen ja pois käytöstä painamalla kytkin taakse.

Tärkeää: Pumpun kytkin voidaan kytkeä vain moottorin ollessa alhaisella joutokäyntinopeudella, jotta pumpun käyttö ei vaurioidu.

Ruiskutustason säädin

Ruiskutusmäärän kytkin sijaitsee ohjauspaneelissa istuimen oikealla puolella (Kuva 7). Ruiskutusjärjestelmän painetta voi lisätä pitämällä kytkintä eteenpäin painettuna. Painetta voi vähentää pitämällä kytkintä taaksepäin painettuna.

Valvontatilan kytkin (ruiskutusmäärän lukitus)

Valvontatilan kytkin sijaitsee ohjauspaneelissa istuimen oikealla puolella (Kuva 7). Ruiskutusmäärän kytkin saadaan pois päältä kääntämällä avainta vastapäivään lukittuun asentoon. Tällöin ruiskutusmäärää ei voida muuttaa vahingossa. Ruiskutusmäärän kytkimen saa takaisin käyttöön kääntämällä avainta myötäpäivään.

Puomin nosto

Puomien nostokytkimet ovat ohjauspaneelissa, ja niillä nostetaan vasenta ja oikeaa puomia.

Tuntilaskuri

Tuntilaskuri ilmaisee moottorin kokonaiskäyttötuntimäärän. Arvo näytetään tietokeskuksen ensimmäisessä näytössä. Tuntilaskuri käynnistyy aina, kun avain käännetään Käynnissä-asentoon.

Sonic Boom (lisävaruste)

Sonic Boom -kytkin on keinukytkin, jolla käytetään Sonic Boomia. Kytkimen etuasennossa käyttö on automaattista, taka-asennossa manuaalista ja keskellä pois käytöstä.

Vaahtomerkitsimen kytkimen sijainti (lisävaruste)

Jos asennat vaahtomerkitsimen, sen ohjausta varten asennetaan kytkimet ohjauspaneeliin. Ruiskutuslaitteessa on kytkimien paikalla muovitulpat.

Ruiskutuksen säädinventtiili

Säiliön (Kuva 10) takana oleva venttiili säätää puomeihin menevän tai säiliöön palautuvan nesteen määrää.

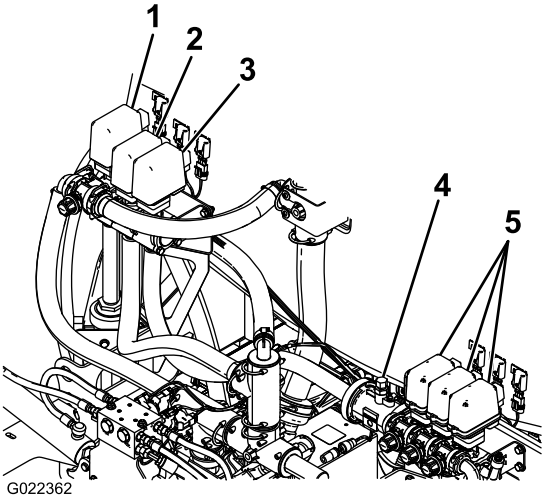

Kuva 10

1. Säiliön kierron venttiili
2. Ruiskutuksen säädinventtiili
3. Puomien pääventtiili
4. Virtausmittari
5. Puomin venttiilit

Puomien pääventtiili

Puomien pääventtiili (Kuva 10) pysäyttää virtauksen virtausmittariin ja puomien venttiileihin.

Virtausmittari

Virtausmittari mittaa nesteen virtausmäärän tietokeskusjärjestelmälle (Kuva 10).

Puomin venttiilit

Kolme puomiosaa kytketään käyttöön tai pois käytöstä näillä venttiileillä (Kuva 10).

Puomin ohitus

Puomin ohitusventtiili ohjaa puomiosaan kulkevan nestevirran säiliöön, kun puomiosa kytketään pois käytöstä. Puomin ohitusta voidaan säätää siten, että puomin paine pysyy aina samana riippumatta siitä, kuinka monta puomia on käytössä. Katso kohta Puomin ohituksen kalibrointi (sivu 32).

Säiliön kierron venttiili

Venttiili sijaitsee säiliön takaosassa (Kuva 10). Kun säiliön kierto on käynnissä, virtaus suunnataan säiliössä olevien kierron suuttimien kautta. Kun säiliön kierto ei ole käytössä, virtaus suunnataan pumpun imun kautta.

Painemittari

Painemittari sijaitsee ohjauspaneelissa (Kuva 7). Tämä mittari näyttää nestepaineen psi- ja kPa-yksikköinä.

Tietokeskuksen LCD-näyttö

Tietokeskuksen LCD-näyttö näyttää tietoja koneesta ja akkuyksiköstä. Näitä tietoja ovat esimerkiksi akun latausaste, nopeus ja vianmääritystiedot (Kuva 7).

Lisätietoja on kohdassa Tietokeskuksen LCD-näytön käyttö (sivu 29).

Tekniset tiedot

Huomaa: Ominaisuuksia ja rakennetta voidaan muuttaa ilmoittamatta.

Paino vakioruiskutusjärjestelmän kanssa, tyhjänä, ilman käyttäjää	953 kg
Paino vakioruiskutusjärjestelmän kanssa, täynnä, ilman käyttäjää	1 678 kg
Ajoneuvon maksimikokonaispaino (tasaisella alustalla)	1 814 kg
Kokonaispituus vakioruiskutusjärjestelmän kanssa	343 cm
Kokonaiskorkeus vakioruiskutusjärjestelmän kanssa	191 cm
Ajoneuvon kokonaiskorkeus puomien yläreunaan vakioruiskutusjärjestelmän kanssa, kun puomit ovat X-asennossa	246 cm
Ajoneuvon kokonaisleveys vakioruiskutusjärjestelmän kanssa, kun puomit ovat X-asennossa	178 cm
Maavara	14 cm
Akseliväli	155 cm
Säiliön tilavuus (mukaan lukien CE:n mukainen 5 %:n ylivuoto)	662 litraa

Lisätarvikkeet/lisävarusteet

Koneeseen on saatavana valikoima Toron hyväksymiä lisälaitteita ja -varusteita, joiden avulla voidaan parantaa ja laajentaa sen ominaisuuksia. Ota yhteys valtuutettuun huoltoliikkeeseen tai jälleenmyyjään tai siirry osoitteeseen www.Toro.com, jossa on luettelo hyväksytyistä lisälaitteista ja -varusteista.

Käyttö

Huomaa: Koneen vasen ja oikea puoli määritellään normaalista käyttöasennosta käsin.

Muista aina turvallisuus

Lue huolellisesti kaikki turvallisuusohjeet ja perehdy merkintöihin. Nämä tiedot auttavat suojaamaan sinua ja sivullisia loukkaantumiselta.

Ensimmäisen käyttökerran valmistelu

Moottoriöljyn tarkistus

Moottori toimitetaan kampikammio öljyllä täytettynä. Öljymäärä on kuitenkin tarkistettava ennen moottorin ensimmäistä käynnistystä ja käytön jälkeen.

1. Pysäköi kone tasaiselle alustalle.
2. Irrota mittatikku ja pyyhi se puhtaalla liinalla (Kuva 11).
3. Laita mittatikku putkeen ja tarkista, että se asettuu kunnolla paikalleen. Irrota mittatikku ja tarkista öljymäärä.

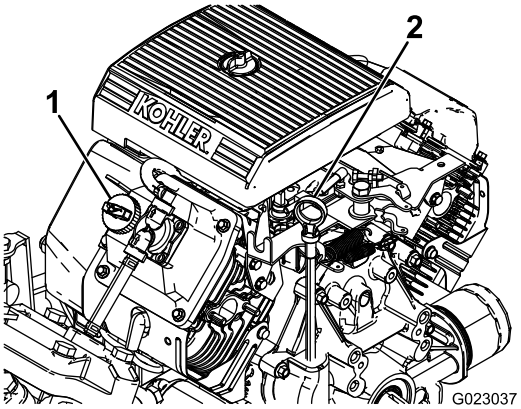

Kuva 11

1. Täyttöaukon korkki
2. Mittatikku

4. Jos öljyä on vähän, irrota täyttöaukon korkki venttiilikopasta (Kuva 11) ja kaada öljyä aukkoon, kunnes öljyä on mittatikun Full-merkkiin saakka. Katso oikea öljytyyppi ja viskositeetti kohdasta Moottoriöljyn huolto (sivu 40). Lisää öljyä hitaasti ja tarkista määrä useamman kerran täyttämisen aikana. Älä täytä liikaa.
5. Asenna mittatikku tukevasti paikalleen.

Rengaspaineen tarkistus

Varmista oikea rengaspaine tarkastamalla rengaspaine 8 tunnin välein tai päivittäin. Täytä renkaat paineeseen 1,38 bar. Tarkista myös, etteivät renkaat ole kuluneet tai vaurioituneet.

Polttoaineen lisäys

⚠ HENGENVAARA

Tietyissä oloissa bensiini on hyvin tulenarkaa ja räjähdysherkkää. Bensiinin aiheuttama tulipalo tai räjähdys voi aiheuttaa palovammoja ja omaisuusvahinkoja.

- **Täytä polttoainesäiliö ulkona avoimessa tilassa, kun moottori on jäähtynyt. Läikkynyt bensiini tulee pyyhkiä pois.**
- **Älä täytä polttoainesäiliötä suljetussa perävaunussa.**
- **Polttoainesäiliötä ei saa täyttää aivan täyteen. Lisää bensiiniä polttoainesäiliöön, kunnes pinta on 6–13 mm täyttökaulan alareunan alapuolella. Säiliöön jäävä tyhjä tila sallii bensiinin laajenemisen.**
- **Älä tupakoi bensiiniä käsitellessäsi ja pysy kaukana avotulesta tai paikoista, joissa kipinä voi sytyttää bensiinihöyryt.**
- **Bensiiniä tulee säilyttää sille hyväksytyssä säiliössä, joka on pidettävä poissa lasten ulottuvilta. Älä osta bensiiniä enempää kuin 30 päivän tarpeeseen.**
- **Käytä vain, kun pakokaasujärjestelmä on kokonaisuudessaan paikallaan ja toimii oikein.**

⚠ HENGENVAARA

Polttoainesäiliön täytön aikana saattaa tietyissä olosuhteissa purkautua staattista sähköä, joka sytyttää bensiinihöyryt. Bensiinin aiheuttama tulipalo tai räjähdys voi aiheuttaa palovammoja ja omaisuusvahinkoja.

- **Bensiiniastiat tulee aina asettaa maahan pois ajoneuvosta ennen tankkaamista.**
- **Bensiiniastioita ei saa täyttää ajoneuvon sisällä tai kuorma-auton tai perävaunun lavalla, sillä sisämatot tai muoviset lavan päällysteet saattavat eristää astian ja hidastaa staattisen sähkön purkautumista.**
- **Poista polttoainekäyttöiset laitteet kuorma-autosta tai perävaunusta ja tankkaa laite, kun sen pyörillä on kosketus maahan, mikäli tämä on käytännössä mahdollista.**
- **Jos se ei ole mahdollista, tankkaa tällainen laite kannettavasta astiasta kuorma-auton tai perävaunun lavalla mieluummin kuin bensiinin jakelupistoolilla.**
- **Jos jakelupistoolia on käytettävä, pidä pistoolia polttoainesäiliön reunaa tai astian aukkoa vasten koko tankkaamisen ajan.**

Bensiinisuositus

Käytä tuoretta, puhdasta, lyijytöntä bensiiniä, joka sopii käytettäväksi autoissa (vähintään 87 oktaania). Lyijyllistä bensiiniä voidaan käyttää, jos lyijytöntä matalaoktaanista ei ole saatavilla.

Tärkeää: Älä koskaan käytä bensiiniä, joka sisältää metanolia, tai bensiiniä, jonka etanolipitoisuus on yli 10 %, bensiinin lisäaineita tai puhdistettua bensiiniä, koska moottorin polttoainejärjestelmä voi vaurioitua.

Polttoainesäiliön täyttö

Polttoainesäiliön tilavuus on 19 litraa.

Huomaa: Polttoainesäiliön korkissa on mittari, joka näyttää polttoaineen määrän. Tarkasta se usein.

1. Sammuta moottori ja kytke seisontajarru.
2. Puhdista polttoainesäiliön korkin ympäristö (Kuva 12).

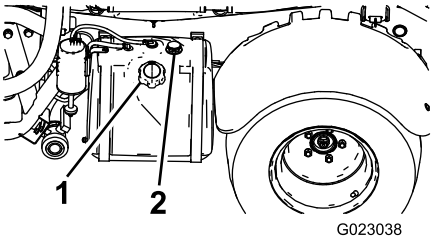

Kuva 12

1. Polttoainesäiliön korkki 2. Polttoainemittari

3. Irrota polttoainesäiliön korkki.
4. Täytä säiliö noin 2,5 cm säiliön yläreunan alapuolelle (täyttökaulan alareunaan). Säiliöön jäävä tila sallii bensiinin laajenemisen. Älä täytä liikaa.
5. Asenna polttoainesäiliön korkki huolellisesti paikalleen.
6. Pyyhi läikkynyt polttoaine pois.

Käynnistystä edeltävät tarkistukset

Tarkista seuraavat kohdat aina päivän alussa, ennen kuin ryhdyt käyttämään ruiskutuslaitetta:

- Tarkista rengaspaine.

  Huomaa: Ajoneuvon renkaat eroavat auton renkaista; käytettävä rengaspaine on alhaisempi, jotta nurmi painuu vähemmän ja vauriot jäävät vähäisemmiksi.
- Tarkista kaikki nestemäärät. Jos jonkin nesteen määrä on alhainen, lisää nestettä sopiva määrä.
- Tarkista jarrupolkimen toiminta.
- Tarkista valojen toiminta.
- Tarkista ohjauksen toiminta kääntämällä ohjauspyörää vasemmalle ja oikealle.
- Tarkista, ettei öljyvuotoja, irtonaisia osia tai muita havaittavia vikoja ole. Varmista, että moottori on sammunut ja kaikki liikkuvat osat pysähtyneet, ennen kuin tarkistat öljyvuodot, irtonaiset osat tai muut viat.

Jos jokin yllämainituista kohdista ei ole kunnossa, kerro siitä mekaanikolle tai työnvalvojalle, ennen kuin ryhdyt käyttämään ruiskutuslaitetta. Työnvalvoja voi edellyttää, että tarkistat muitakin kohtia päivittäin, joten ota selvää velvoitteistasi.

Ruiskutuslaitteen ohjaus

Moottorin käynnistys

1. Istuudu kuljettajan istuimelle, aseta avain virtalukkoon ja käännä avainta myötäpäivään Käynnissä-asentoon.
2. Paina kytkintä ja siirrä vaihdetanko vapaalle.
3. Varmista, että pumpun kytkin on Pois-asennossa.
4. Jos moottori on kylmä, vedä rikastinnuppi ylös.

   Tärkeää: Älä käytä rikastinta, jos moottori on lämmin.
5. Käännä avainta Käynnistys-asentoon, kunnes moottori käynnistyy.

   Tärkeää: Älä pidä avainta käynnistys-asennossa yli 10 sekunnin ajan. Jos moottori ei käynnisty 10 sekunnin aikana, odota minuutin ajan ennen kuin yrität uudelleen. Älä yritä käynnistää moottoria työntämällä tai vetämällä ruiskutuslaitetta.

6. Kun moottori on käynnistynyt, paina rikastinnuppi hitaasti alas.

Ajaminen

1. Vapauta seisontajarru.
2. Paina kytkinpoljin pohjaan.
3. Siirrä vaihdevipu ykkösvaihteelle.
4. Paina kaasupoljinta ja vapauta samalla kytkinpoljin tasaisesti.
5. Kun ajoneuvolla on tarpeeksi nopeutta, nosta jalka kaasupolkimelta, paina kytkinpoljin pohjaan, siirrä vaihdevipu seuraavaan vaihteeseen, paina kaasupoljinta ja vapauta samalla kytkinpoljin. Toista toimenpide, kunnes haluttu nopeus on saavutettu.

   Tärkeää: Pysäytä ajoneuvo, ennen kuin vaihdat peruutusvaihteelle ajovaihteelta tai ajovaihteelle peruutusvaihteelta.

   Huomaa: Älä anna moottorin käydä joutokäyntiä pitkään.

   Alla olevan taulukon avulla voidaan määrittää tyhjän ajoneuvon ajonopeus käyntinopeuden ollessa 3 400 kierr./min.

Vaihde	Suhde	Nopeus (km/h)	Nopeus (mph)
1	66,4:1	5,6	3,5
2	38,1:1	9,8	6,1
3	19,6:1	19,2	11,9
R	80,7:1	4,7	2,9

   Huomaa: Jos virtalukko jätetään pitkäksi aikaa Käynnissä-asentoon käyttämättä moottoria, akku tyhjenee.

   Tärkeää: Älä yritä käynnistää ajoneuvoa työntämällä tai vetämällä sitä. Tämä saattaa vaurioittaa voimansiirtoa.

Kaasun lukituksen käyttöönotto

Huomaa: Kaasun lukitus voidaan ottaa käyttöön, kun seisontajarru ja ruiskutuspumppu ovat käytössä ja vaihdetanko vapaalla.

1. Paina kaasupoljinta, kunnes haluttu nopeus on saavutettu.
2. Kytke kaasun lukituskytkin Päälle-asentoon ohjauspaneelista.
3. Vapauta kaasun lukituskytkin siirtämällä kytkin Pois-asentoon tai painamalla jarrua tai kytkinpoljinta.

Käyntinopeuden lukituksen käyttöönotto

Huomaa: Jotta käyntinopeuden lukitus voidaan ottaa käyttöön, kuljettajan on istuttava käyttäjän istuimella, seisontajarrun on oltava pois päältä, pumpun päällä ja vaihdetangon kytkettynä.

1. Paina kaasupoljinta halutun nopeuden saavuttamiseksi.
2. Kytke käyntinopeuden lukituskytkin Päälle-asentoon ohjauspaneelista.
3. Vapauta käyntinopeuden lukituskytkin siirtämällä kytkin Pois-asentoon tai painamalla jarrua tai kytkinpoljinta.

Moottorin sammutus

1. Pysäytä ruiskutuslaite painamalla kytkintä ja jarrua.
2. Kytke seisontajarru vetämällä vipua ylös ja taaksepäin.
3. Siirrä vaihdetanko vaihteelta vapaalle.
4. Käännä virta-avain Pysäytys-asentoon.
5. Irrota avain virtalukosta, jotta moottori ei käynnisty vahingossa.

Uuden ruiskutuslaitteen sisäänajo

Noudata näitä ohjeita 100 ensimmäisen käyttötunnin aikana, jotta ruiskutuslaitteen suorituskyky olisi kunnollinen ja ajoneuvo kestäisi pitkään.

- Tarkista moottoriöljyn ja muiden nesteiden määrä säännöllisesti ja tarkkaile, näkyykö merkkejä ruiskutuslaitteen jonkin osan ylikuumenemisesta.
- Kun olet käynnistänyt kylmän moottorin, anna sen lämmetä noin 15 sekuntia ennen liikkeellelähtöä.
- Vältä äkkijarrutusta vaativia tilanteita uuden ruiskutuslaitteen sisäänajon ensimmäisinä tunteina. Uudet jarrupäällysteet toimivat optimaalisesti vasta, kun muutaman tunnin käyttö on kiillottanut ne (ajanut sisään).
- Vältä moottorin kovaa käyttöä.
- Vaihtele ruiskutuslaitteen nopeutta käytön aikana. Vältä äkkilähtöjä ja -pysäytyksiä.
- Katso kohdasta Kunnossapito kaikki sisäänajon aikaiset erityistarkistukset.

Puomien säätö vaaka-asentoon

Keskipuomin ohjaimia voidaan säätää pitämään vasen ja oikea puomi tasassa seuraavasti.

1. Avaa puomit ruiskutusasentoon.
2. Irrota sokka saranatapista (Kuva 13).

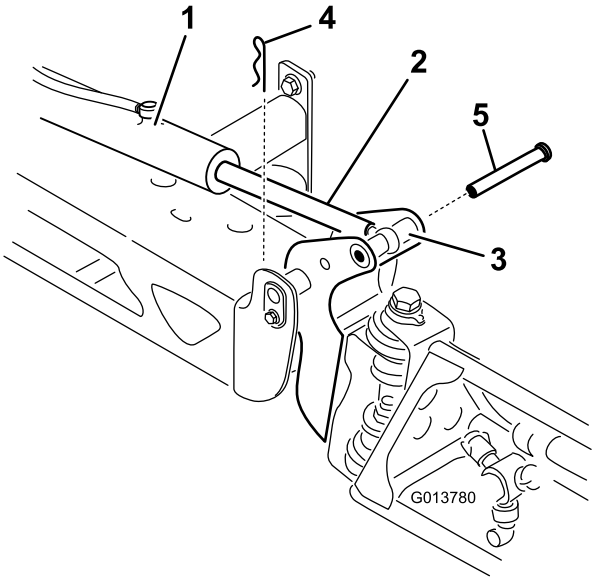

Kuva 13

1. Toimimoottori
2. Ohjausvarsi
3. Puomin saranatapin kotelo
4. Sokka
5. Tappi

3. Nosta puomia ja irrota tappi (Kuva 13). Laske puomi sitten varovasti maahan.
4. Tarkasta tappi vaurioiden varalta ja vaihda se tarvittaessa.
5. Estä ohjausvarren liike tarttumalla sen tasaiseen osaan vääntötyökalulla ja löysää sitten vastamutteria, jotta silmukkavartta voidaan liikuttaa (Kuva 14).

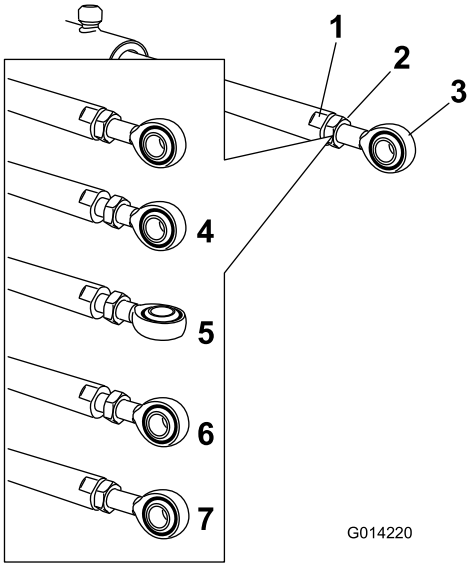

Kuva 14

1. Ohjausvarren tasainen osa
2. Vastamutteri
3. Silmukka
4. Vastamutteri löysättynä
5. Silmukka säädettynä
6. Silmukan asento asennusta varten
7. Vastamutteri kiristettynä uuden asennon kiinnitystä varten

6. Lyhennä tai pidennä laajennettu ohjausvarsi haluttuun asentoon kääntämällä silmukkavartta ohjausvarressa (Kuva 14).

   Huomaa: Silmukkavartta on käännettävä puolikkaita tai kokonaisia kierroksia, jotta varsi voidaan asentaa uudelleen puomiin.
7. Kun haluttu asento on saavutettu, kiinnitä ohjausvarsi ja silmukkavarsi kiristämällä vastamutteri.
8. Aseta nivel ja ohjausvarsi kohdakkain nostamalla puomia. Pitele puomia ja työnnä tappi sekä puomin nivelen että ohjausvarren läpi (Kuva 13).
9. Kun tappi on paikallaan, vapauta puomi ja varmista tappi aikaisemmin irrotetulla sokalla.
10. Toista vaiheet tarvittaessa kunkin ohjausvarren laakerin kohdalla.

Ruiskutuslaitteen käyttö

Multi-Pro-ruiskutuslaitetta käytetään täyttämällä ensin ruiskutussäiliö, levittämällä sitten ainetta työskentelyalueelle ja puhdistamalla lopuksi säiliö. On tärkeää, että kaikki kolme vaihetta suoritetaan peräkkäin, jotta ruiskutuslaite ei vaurioituisi. Kemikaaleja ei esimerkiksi saa sekoittaa ja lisätä ruiskutussäiliöön illalla ja suihkuttaa aamulla. Tällöin seurauksena on kemikaalien rikastuminen ja mahdollisesti ruiskutuslaitteen osien vaurioituminen.

⚠ VAROITUS

Kemikaalit ovat vaarallisia ja saattavat aiheuttaa henkilövahinkoja.

- **Lue kemikaalien etikettien ohjeet huolellisesti ennen käyttöä ja noudata kaikkia valmistajan suosituksia ja varoituksia.**
- **Vältä kemikaalien joutumista iholle. Jos kemikaaleja joutuu iholle, pese kyseinen kohta huolellisesti saippualla ja puhtaalla vedellä.**
- **Käytä suojalaseja ja muita suojavarusteita kemikaalin valmistajan antamien suositusten mukaan.**

Multi-Pro-ruiskutuslaite on suunniteltu erityisesti kestävyyttä ja pitkää käyttöikää silmällä pitäen. Tämän tavoitteen saavuttamiseksi ruiskutuslaitteen eri osiin on tarkoituksella valittu erilaisia materiaaleja. Valitettavasti ei ole olemassa sellaisia materiaaleja, jotka soveltuisivat kaikkiin mahdollisiin käyttötilanteisiin.

Jotkin kemikaalit ovat voimakkaampia kuin toiset, ja kukin kemikaali reagoi eri tavalla eri materiaalien kanssa. Jotkin koostumukset (esim. ruiskutejauheet, hiili) ovat erityisen hankaavia ja aiheuttavat tavallista nopeampaa kulumista. Jos kemikaalia on saatavana ruiskutuslaitteen käyttöikää pidentävänä vaihtoehtoisena valmisteena, käytä sitä.

Puhdista ruiskutuslaite huolellisesti jokaisen käyttökerran jälkeen. Tällä toimenpiteellä on kaikkein suurin vaikutus ruiskutuslaitteen käyttöiän kannalta.

Puhdasvesisäiliön täyttö

Täytä puhdasvesisäiliö aina puhtaalla vedellä ennen kemikaalien käsittelyä tai sekoittamista.

Puhdasvesisäiliö sijaitsee kaatumissuojausjärjestelmän tangon vasemmalla puolella. Säiliön vedellä voit pestä kemikaalit pois iholta, silmistä tai muilta pinnoilta, mikäli kemikaaleja joutuu vahingossa kosketuksiin kehon kanssa.

Avaa puhdasvesisäiliön tulppa kääntämällä tulpan vipua.

Ruiskutussäiliön täyttö

Optimaalinen sekoitus ja säiliön ulkoinen puhtaus saavutetaan asentamalla kemikaalien esisekoitussarja.

Tärkeää: Varmista, että käyttämäsi kemikaalit sopivat Vitonin kanssa käytettäväksi. Valmistajan etiketissä pitäisi olla maininta, mikäli kemikaali ei sovi Vitonin kanssa käytettäväksi. Vitonin kanssa yhteensopimattomat kemikaalit huonontavat ruiskutuslaitteen O-rengastiivisteitä, mikä aiheuttaa vuotoja.

Tärkeää: Varmista, että oikea ruiskutusmäärä on asetettu ennen säiliön täyttämistä kemikaaleilla.

1. Pysäytä ruiskutuslaite tasaiselle pinnalle, siirrä vaihdetanko vapaalle, sammuta moottori ja kytke seisontajarru.
2. Varmista, että säiliön tyhjennysventtiili on suljettu.
3. Laske kemikaalin valmistajan ohjeiden mukaan vesimäärä, joka tarvitaan halutun kemikaalimäärän sekoittamiseen.
4. Avaa ruiskutussäiliön kansi.

   Huomaa: Säiliön kansi sijaitsee säiliön yläosan keskellä. Avaa se kääntämällä kannen etupuoliskoa vastapäivään ja avaa kansi. Sisällä oleva sihti voidaan irrottaa puhdistamista varten. Säiliö suljetaan asettamalla kansi paikalleen ja kiertämällä etupuoliskoa myötäpäivään.
5. Lisää 3/4 tarvittavasta vedestä ruiskutussäiliöön käyttämällä takaiskuventtiililiitintä.

   Tärkeää: Käytä aina puhdasta ja tuoretta vettä ruiskutussäiliöön. Älä kaada kemikaalitiivistettä tyhjään säiliöön.
6. Käynnistä moottori ja aseta säiliön kierron kytkin Päällä-asentoon.
7. Paina kaasupoljin pohjaan ja aseta kaasun lukituskytkin Päällä-asentoon.
8. Aseta puomien pääkytkin Pois-asentoon.
9. Käännä säiliön kierron venttiili Päällä-asentoon.
10. Lisää kemikaalin valmistajan ohjeiden mukainen määrä kemikaalitiivistettä.

    Tärkeää: Jos käytät ruiskutejauhetta ilman säiliön kiertoa, sekoita jauhe pieneen määrään vettä ennen sen lisäämistä säiliöön.
11. Lisää loput vedestä säiliöön.

Puomien käyttö

Ruiskutuslaitteen ohjauspaneelissa olevilla puomien nostokytkimillä voidaan siirtää puomit kuljetusasennosta ruiskutusasentoon poistumatta käyttäjän istuimelta. Puomien asento on järkevää muuttaa koneen ollessa pysähtyneenä.

Puomin asennon vaihto

1. Pysäytä ruiskutuslaite tasaiselle maalle.
2. Laske puomit puomien nostokytkimillä.

   Huomaa: Odota, kunnes puomit ovat avautuneet kokonaan ruiskutusasentoon.
3. Kun haluat vetää puomit sisään, pysäytä ruiskutuslaite tasaiselle alustalle.
4. Nosta puomeja puomien nostokytkimillä, kunnes ne ovat siirtyneet kokonaan X-kirjaimen muotoiseen

kuljetusasentoon puomien kuljetustelineeseen ja puomien sylinterit ovat vetäytyneet kokonaan sisään.

Tärkeää: Varmista, että ohjaimet ovat vetäytyneet kokonaan sisään ennen kuljetusta, jotta puomin ohjaimen sylinteri ei vaurioidu.

Puomien kuljetustelineen käyttö

Ruiskutuslaite on varustettu puomien kuljetustelineellä, jossa on ainutlaatuinen turvatoiminto. Jos puomit osuvat kuljetusasennossa ollessaan matalalla olevaan esteeseen, ne siirtyvät automaattisesti pois kuljetustelineestä. Jos näin tapahtuu, puomit pysähtyvät vaakasuoraan asentoon ajoneuvon taakse. Puomit eivät vahingoitu, mutta ne on kuitenkin heti siirrettävä takaisin kuljetustelineeseen.

Tärkeää: Puomit voivat vahingoittua, jos niitä kuljetetaan missä tahansa muussa asennossa kuin X-kirjaimen muotoisessa kuljetusasennossa puomien kuljetustelineessä.

Siirrä puomit takaisin kuljetustelineeseen laskemalla ne ruiskutusasentoon ja nostamalla ne sitten takaisin kuljetusasentoon. Varmista, että puomin sylinterit ovat vetäytyneet kokonaan sisään, jotta ohjausvarsi ei vahingoitu.

Ruiskutus

Tärkeää: Jotta seos pysyisi hyvin sekoitettuna, käytä säiliön kiertoa aina, kun säiliössä on seosta. Jotta sekoitus toimisi, pumpun on oltava kytkettynä päälle ja moottorin täytyy käydä tyhjäkäyntiä korkeammilla kierroksilla. Jos pysäytät ajoneuvon ja tarvitset säiliön kiertoa, siirrä vaihdetanko vapaalle ja kytke seisontajarru, paina kaasupoljin pohjaan, käynnistä pumppu ja kytke moottorin tyhjäkäynnin kierrosnopeuden säädin.

Huomaa: Tämä toimenpide edellyttää, että pumppu on käynnistetty kohdan Ruiskutussäiliön täyttö (sivu 27) ohjeiden mukaisesti.

1. Laske puomit alas.
2. Kun puomien pääkytkin on Pois-asennossa, aseta kolme puomien kytkintä Päälle-asentoon.
3. Aja kohtaan, jossa aiot ruiskuttaa.
4. Aloita ruiskutus asettamalla puomien pääkytkin Päällä-asentoon.

   Huomaa: Tietokeskus näyttää ruiskuttavat puomit.

   Huomaa: Kun säiliö on melkein tyhjä, kierto saattaa aiheuttaa vaahtoamista säiliössä. Tämä voidaan estää sulkemalla säiliön kierron venttiili. Vaihtoehtoisesti säiliössä voidaan käyttää vaahtoamisen estoon tarkoitettua ainetta.
5. Säädä ja aseta tavoitteet ruiskutusmäärän kytkimellä.
6. Kun olet lopettanut ruiskuttamisen, kytke kaikki puomit pois käytöstä kääntämällä puomien pääkytkin Pois-asentoon. Käännä sen jälkeen pumpun kytkin Pois-asentoon.

Ruiskutusvinkkejä

- Älä ruiskuta osittain aiemmin ruiskuttamillesi alueille.
- Tarkkaile suuttimien mahdollista tukkeutumista. Vaihda kuluneet tai vaurioituneet suuttimet.
- Sammuta ruiskutus puomien pääkytkimellä, ennen kuin pysäytät ruiskutuslaitteen. Kun ruiskutuslaite on pysähdyksissä, aseta vaihde vapaalle ja pidä moottorin kierrosnopeus tarpeeksi korkeana tyhjäkäynnin kierrosnopeuden lukitsimen avulla, jotta säiliön kierto jatkuisi.
- Parempiin tuloksiin päästään, jos ruiskutuslaite on liikkeessä, kun puomit kytketään käyttöön.
- Tarkkaile ruiskutusmäärän muutoksia, jotka saattavat olla merkkinä siitä, että ajonopeus on muuttunut suuttimille sopimattomaksi tai että ruiskutusjärjestelmässä on ongelma.

Ruiskutuslaitteen puhdistus

Tärkeää: Ruiskutuslaite on aina tyhjennettävä ja puhdistettava välittömästi jokaisen käyttökerran jälkeen. Jos näin ei toimita, kemikaalit saattavat kuivua tai saostua putkiin ja tukkia pumpun tai muita osia.

Huomaa: Optimaalinen säiliön puhdistus saavutetaan asentamalla säiliön puhdistus- ja huuhtelusarja.

1. Pysäytä ruiskutuslaite, kytke seisontajarru, kytke vaihde vapaalle ja sammuta moottori. Säiliö tyhjenee koneen vasemmalle puolelle.
2. Etsi säiliön tyhjennysventtiili koneen vasemmalta puolelta (Kuva 15).

   Huomaa: Venttiili on lokasuojan kannattimen takana polttoainesäiliön vieressä.

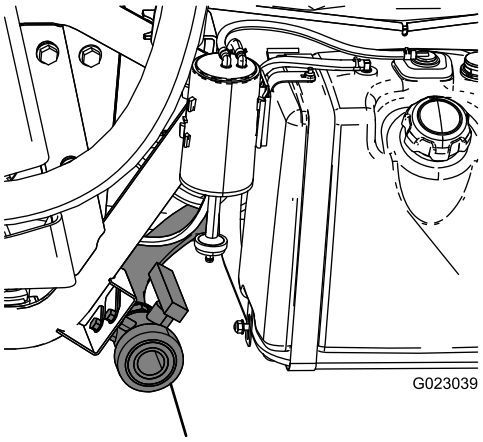

Kuva 15

1. Säiliön tyhjennys

3. Irrota venttiili kannattimesta ja aseta se maahan.
4. Avaa venttiili ja tyhjennä kaikki käyttämättä jäänyt materiaali. Hävitä materiaali paikallisten säännösten ja valmistajan ohjeiden mukaan (Kuva 15).

   Huomaa: Näin letkuun jäänyt materiaali valuu pois.
5. Kun säiliö on kokonaan tyhjä, sulje tyhjennysventtiili ja asenna se takaisin kannattimeen (Kuva 15).
6. Huuhtele säiliö lisäämällä sinne vähintään 22 litraa puhdasta vettä. Sulje kansi.

   Huomaa: Vedessä voi tarvittaessa käyttää puhdistus-/neutralointiainetta. Käytä viimeisessä huuhtelussa ainoastaan puhdasta, kirkasta vettä.
7. Käynnistä moottori.
8. Aseta pumpun kytkin Päällä-asentoon ja lisää ruiskutuspainetta ruiskutustason säätimellä.
9. Siirrä vaihdetanko vapaalle, paina kaasupoljin pohjaan ja aseta kaasun lukituskytkin Päällä-asentoon.
10. Varmista, että säiliön kierron venttiili on Päällä-asennossa.
11. Aloita ruiskutus asettamalla puomien kytkimet sekä puomien pääkytkin Päällä-asentoon.
12. Anna kaiken säiliössä olevan veden ruiskuta suuttimien läpi.
13. Varmista, että kaikki suuttimet ruiskuttavat oikein.
14. Kytke puomien pääkytkin Pois-asentoon, kytke pumpun kytkin Pois-asentoon ja sammuta moottori.
15. Toista vaiheet 6–14 ainakin kahdesti, jotta ruiskutusjärjestelmä puhdistuu täysin.
16. Puhdista tyhjennysputki viimeisen kierron aikana juoksuttamalla viimeiset vesilitrat tyhjennysventtiilin läpi.
17. Puhdista sihti. Lisätietoja on kohdassa Imuputken sihdin puhdistus (sivu 50).

    Tärkeää: Jos käytit ruiskutejauheita, puhdista sihti jokaisen säiliöllisen jälkeen.
18. Puhdista ruiskutuslaitteen ulkopinnat puhtaalla vedellä puutarhaletkua käyttäen.
19. Irrota suuttimet ja puhdista ne käsin.

    Huomaa: Vaihda kuluneet tai vahingoittuneet suuttimet.

Tietokeskuksen LCD-näytön käyttö

Tietokeskuksen LCD-näytössä on tietoja koneen käyttötilasta, vianmääritystietoja ja muita koneeseen liittyviä tietoja (Kuva 16). Tietokeskuksessa on odotusnäyttö ja päätietonäyttö. Odotusnäytön ja päätietonäytön välillä voidaan siirtyä milloin tahansa painamalla jotakin tietokeskuksen painiketta ja valitsemalla sitten sopiva nuolen suunta.

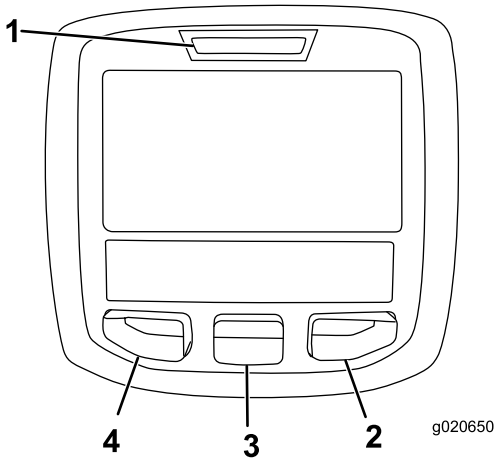

Kuva 16

1. Merkkivalo
2. Oikea painike
3. Keskimmäinen painike
4. Vasen painike

- Vasenta painiketta, valikon käyttöpainiketta / takaisin-painiketta painamalla voi käyttää tietokeskuksen valikoita. Sen avulla voi myös siirtyä taaksepäin valikoissa.
- Keskimmäisellä painikkeella voi selata valikoita alaspäin.
- Oikealla painikkeella voi avata lisätietoja sisältävän valikon, jos oikealle osoittava nuoli on näkyvissä.

Huomaa: Kunkin painikkeen käynnistämä toiminto vaihtelee tilanteen mukaan. Jokaisessa painikkeessa näkyy kuvake, joka ilmaisee painikkeen senhetkisen toiminnon.

Tietokeskuksen kuvakkeiden selitykset

	Seisontajarru kytkettynä
	Tietokuvake
	Tuntilaskuri
	Puomien pääkytkin päällä / puomiosa pois
	Puomien pääkytkin päällä / puomiosa päällä
	Tyhjä ruiskutussäiliö
	Ruiskutussäiliö puolillaan
	Täysi ruiskutussäiliö
K tai k	TURF-yksiköt (1 000 neliöjalkaa)
PIN	Oikea PIN-tunnus

	Rinneapu
	Ruiskutettu alue
	Ruiskutettu määrä
	Poistu valikosta
	Siirry alkunäyttöön
	Tallenna arvo
	Seuraava
	Edellinen
	Vieritä alas
	Enter
	Lisää
	Vähennä
	Säädä säiliön tilavuutta
	Kaasun lukitus käytössä
	Alkunäyttö
	Passiivinen näyttö
	Aktiivinen näyttö
	Aktiivinen alkunäyttö
	Tyhjennä aktiivinen alue

	Tyhjennä kaikki alueet
	Muuta luettelon seuraava arvo
	Säädä numeroa
	Tarkista PIN-tunnus / säädön vahvistus
	Valitse seuraava alue akkumulaatiota varten
	Säiliön taso alhainen

Valikoiden käyttö

Avaa tietokeskuksen valikko painamalla päänäytössä valikon käyttöpainiketta. Esiin tulee päävalikko. Valikkojen toiminnot on merkitty lyhyesti seuraaviin taulukoihin:

Säätö	
Valikon kohta	**Kuvaus**
Testinopeus	Tässä valikossa asetetaan säädön testinopeus.
Virtaussäätö	Tässä valikossa säädetään virtausmittari.
Nopeuden säätö	Tässä valikossa säädetään nopeusanturi.

Asetusvalikko	
Valikon kohta	**Kuvaus**
Alhaisen säiliön sisällön hälytys	Tässä valikossa asetetaan alhaisen säiliön sisällön hälytys.
Yksiköt	Tässä valikossa muutetaan tietokeskuksessa käytettäviä yksiköitä. Valikon vaihtoehdot ovat englantilaiset yksiköt, SI (metrijärjestelmä)- tai TURF-yksiköt.
Kieli	Tässä valikossa muutetaan tietokeskuksen kieli.
LCD-näytön taustavalo	Tässä valikossa lisätään tai vähennetään LCD-näytön kirkkautta.
LCD-kontrasti	Tässä valikossa muutetaan LCD-näytön tummien ja vaaleiden alueiden välistä kontrastia.
Suojatut valikot	Tässä valikossa annetaan pääsy suojattuihin valikoihin.

Huoltovalikko	
Valikon kohta	**Kuvaus**

Viat	Tässä valikossa näkyvät viimeisimmät viat ja viimeisin poistettu vika.
Tunnit	Tässä valikossa näytetään laitteen käynnissäolon, käyttöajan ja pumpun käytön kokonaistunnit. Valikossa näkyy myös laitteen huollon määräaika ja huollon nollaus.

Vianmääritysvalikko	
Valikon kohta	**Kuvaus**
Pumput	Tässä valikosta voidaan säätää pumppujen sisääntulojen, lyhytaikaisen huuhtelun ja ajoitetun huuhtelun asetuksia.
Puomit	Tässä valikossa voidaan tarkastella puomien sisään- ja ulostuloja sekä määrityksiä.
Kaasun lukitus	Tässä valikossa voidaan tarkastella kaasun lukituksen sisään- ja ulostuloja sekä kvanttoreita.
Moottorin käynti	Tässä valikossa voidaan tarkastella moottorin käynnin sisään- ja ulostuloja.

Tietovalikko	
Valikon kohta	**Kuvaus**
Malli	Tässä valikossa näkyy laitteen mallinumero.
Sarjanumero	Tässä valikossa näkyy laitteen sarjanumero.
Ohjelmistoversio	Tässä valikossa näkyy laitteen ohjelmiston versionumero.

Huomaa: Jos vaihdat vahingossa näytön kielen tai kontrastin sellaiseksi, ettet pysty ymmärtämään näyttöä tai näkemään sitä, ota yhteys valtuutettuun Toro-jälleenmyyjään. Tämä voi auttaa näytön asetusten palauttamisessa.

Ruiskutuksen säätö

Huomaa: Säädä ruiskutusta, ruiskutusnopeutta ja puomin ohitusventtiiliä ennen ruiskutuslaitteen ensimmäistä käyttöä, suuttimien vaihdon yhteydessä ja tarpeen mukaan.

1. Täytä ruiskutussäiliö puhtaalla vedellä.
2. Kytke seisontajarru ja käynnistä moottori.
3. Aseta pumpun kytkin Päällä-asentoon ja käynnistä säiliön kierto.
4. Paina kaasupoljinta, kunnes moottorin nopeus on huipussaan, ja aseta kaasun lukituskytkin Päällä-asentoon.
5. Aseta kaikkien kolmen puomin kytkimet sekä puomien pääkytkin Päällä-asentoon.
6. Käännä valvontatilan kytkin (ruiskutusmäärän lukitus) Avattu-asentoon.
7. Säädä painemittarin painelukemaa ruiskutusmäärän kytkimellä, kunnes se on puomiin asennetuille suuttimille sopivissa rajoissa (yleensä 2,75 bar).
8. Tee keräystesti muovikupin avulla ja säädä ruiskutusmäärän kytkin alla olevan taulukon mukaan.

   Huomaa: Tee testi kolme kertaa ja käytä keskiarvoa.

Suuttimen väri	Kertymä millilitroina 15 sekunnin aikana	Kertymä unsseina 15 sekunnin aikana
Keltainen	189	6,4
Punainen	378	12,8
Ruskea	473	16,0
Harmaa	567	19,2
Valkoinen	757	25,6
Sininen	946	32,0
Vihreä	1 419	48,0

9. Käännä valvontatilan kytkin (ruiskutusmäärän lukitus) Lukittu-asentoon.
10. Aseta puomien pääkytkin Pois-asentoon.

    Huomaa: Varmista, että säiliössä on riittävästi vettä säätöä varten.
11. Siirry tietokeskuksessa Calibration (Säätö) -valikkoon ja valitse Flow Calibration (Virtaussäätö).

    Huomaa: Säädöt voi peruuttaa milloin tahansa valitsemalla alkunäytön kuvakkeen.
12. Anna virtausmäärä alla olevan taulukon mukaisesti käyttämällä plus- ja miinusmerkkejä (+ ja –).

Suuttimen väri	Litraa	Yhdysvaltain gallonaa
Keltainen	42	11
Punainen	83	22
Ruskea	106	28
Harmaa	125	33
Valkoinen	167	44
Sininen	208	55
Vihreä	314	83

13. Aseta puomien pääkytkin Päällä-asentoon viiden minuutin ajaksi.
14. Aseta puomien pääkytkin Pois-asentoon viiden minuutin jälkeen ja valitse tietokeskuksessa valintamerkki.

    Huomaa: Säätö on nyt valmis.

Ruiskutuslaitteen nopeuden säätö

Huomaa: Säädä ruiskutusta, ruiskutusnopeutta ja puomin ohitusventtiiliä ennen ruiskutuslaitteen ensimmäistä käyttöä, suuttimien vaihdon yhteydessä ja tarpeen mukaan.

1. Siirrä kone avoimelle ja tasaiselle alueelle ja rajaa 45–152 metrin pituinen etäisyys.

   Huomaa: Toron suositus rajaukselle on 152 metrin etäisyys, jos tarkempi tulos on tarpeen.

2. Käynnistä moottori ja aja rajatun etäisyyden alkuun.

   Huomaa: Kohdista eturenkaiden keskus aloitusviivaan, jotta mittaus olisi mahdollisimman tarkka.

3. Siirry tietokeskuksessa Calibration (Säätö) -valikkoon ja valitse Speed Calibration (Nopeuden säätö).

   Huomaa: Säädöt voi peruuttaa milloin tahansa valitsemalla alkunäytön kuvakkeen.

4. Täytä puhdasvesisäiliö ja valitse tietokeskuksessa Seuraava-nuoli (→).
5. Täytä ruiskutussäiliö puhtaalla vedellä puoleenväliin asti ja valitse tietokeskuksessa Seuraava-nuoli (→).
6. Anna rajattu etäisyys tietokeskukseen käyttämällä plus- ja miinusmerkkejä (+ ja –).
7. Siirrä vaihdevipu ykkösvaihteelle ja aja merkitty etäisyys suorassa linjassa täydellä kaasulla.
8. Pysäytä kone toisen rajan kohdalla ja valitse tietokeskuksessa valintamerkki.

   Huomaa: Hidasta ja pysäytä ajoneuvo siten, että eturenkaiden keskus kohdistuu lopetusviivaan, jotta mittaus olisi mahdollisimman tarkka.

   Huomaa: Säätö on nyt valmis.

Puomin ohituksen kalibrointi

Huomaa: Säädä ruiskutusta, ruiskutusnopeutta ja puomin ohitusventtiiliä ennen ruiskutuslaitteen ensimmäistä käyttöä, suuttimien vaihdon yhteydessä ja tarpeen mukaan.

Etsi avoin ja tasainen alue, jolla tämän toimenpiteen voi suorittaa.

1. Täytä ruiskutussäiliö puoleenväliin asti puhtaalla vedellä.
2. Laske ruiskuttimen puomit alas.
3. Aseta vaihdetanko vapaalle ja kytke seisontajarru.
4. Aseta kolmen puomin kytkimet Päällä-asentoon, mutta jätä puomien pääkytkin Pois-asentoon.
5. Aseta pumpun kytkin Päällä-asentoon ja käynnistä säiliön kierto.
6. Paina kaasupoljinta, kunnes moottorin nopeus on huipussaan, ja siirrä kaasun lukituskytkin Päällä-asentoon.
7. Siirry tietokeskuksessa Calibration (Säätö) -valikkoon ja valitse Test Speed (Testinopeus).

   Huomaa: Säädöt voi peruuttaa milloin tahansa valitsemalla alkunäytön kuvakkeen.

8. Anna testinopeudeksi 3,5 käyttämällä plus- ja miinusmerkkejä (+ ja –) ja valitse sitten kotikuvake.
9. Käännä valvontatilan kytkin (ruiskutusmäärän lukitus) Avattu-asentoon ja aseta puomien pääkytkin Päällä-asentoon.
10. Säädä ruiskutusmäärä ruiskutusmäärän kytkimellä alla olevan taulukon mukaisesti.

Suuttimen väri	SI (metrijärjestelmä)	Englantilainen	Turf
Keltainen	237 l/ha	17 gal./eek.	0,39 gal./neliöj.
Punainen	509 l/ha	34 gal./eek.	0,78 gal./neliöj.
Ruskea	638 l/ha	42 gal./eek.	0,97 gal./neliöj.
Harmaa	766 l/ha	51 gal./eek.	1,17 gal./neliöj.
Valkoinen	1 019 l/ha	68 gal./eek.	1,55 gal./neliöj.
Sininen	1 276 l/ha	85 gal./eek.	1,94 gal./neliöj.
Vihreä	1 917 l/ha	127 gal./eek.	2,91 gal./neliöj.

11. Kytke vasen puomi pois käytöstä ja säädä puomin ohitusventtiiliä, kunnes painelukema on aiemmin säädetyllä tasolla (yleensä 2,75 bar).

    Huomaa: Ohitusventtiilin numeroidut ilmaisimet on tarkoitettu vain viitteeksi.

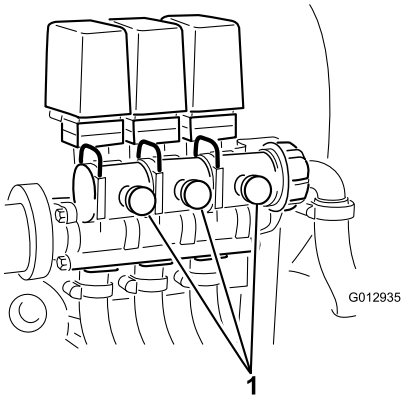

Kuva 17

1. Puomin ohituksen säätö

12. Kytke vasen puomi käyttöön ja kytke oikea puomi pois käytöstä.
13. Säädä oikean puomin ohitusventtiiliä, kunnes painelukema on aiemmin säädetyllä tasolla (yleensä 2,75 bar).
14. Kytke oikea puomi käyttöön ja kytke keskipuomi pois käytöstä.
15. Säädä keskimmäisen puomin ohitusventtiiliä, kunnes painelukema on aiemmin säädetyllä tasolla (yleensä 2,75 bar).
16. Kytke kaikki puomit pois käytöstä.
17. Kytke pumppu pois käytöstä.

    Huomaa: Säätö on nyt valmis.

Säiliön kierron ohitusventtiilin säätö

Huoltoväli: Vuosittain

Etsi avoin ja tasainen alue, jolla tämän toimenpiteen voi suorittaa.

1. Täytä ruiskutussäiliö puhtaalla vedellä.
2. Varmista, että säiliön kierron säädinventtiili on auki. Jos sitä on säädetty, avaa se kokonaan tällä kertaa.
3. Kytke seisontajarru ja käynnistä moottori.
4. Siirrä vaihdetanko vapaalle.
5. Paina kaasupoljinta moottorin suurimpaan käyntinopeuteen asti ja säilytä käyntinopeus käsikaasun avulla.

   Huomaa: Jos käsikaasuyksikköä ei ole asennettu, tarvitaan avustaja.
6. Käynnistä pumppu vetämällä voimanulosoton vipua ja aseta säiliön kierron kytkin Päällä-asentoon.
7. Säädä painetta ruiskutustason säätimellä siten, että mittarin lukema on 6,89 bar.
8. Aseta säiliön kierron kytkin Pois-asentoon ja tarkasta painemittari.
   - Jos lukemana säilyy 6,89 bar, säiliön kierron ohitusventtiili on säädetty oikein.
   - Jos painemittari näyttää eri lukeman, siirry seuraavaan vaiheeseen.
9. Säädä säiliön kierron ohitusventtiiliä (Kuva 18), joka on säiliön kierron venttiilin takaosassa, kunnes mittarin painelukema on 6,89 bar.

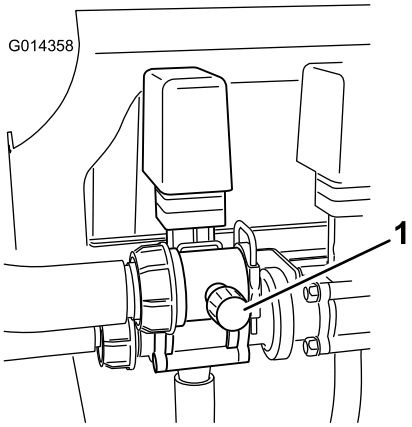

Kuva 18

1. Säiliön kierron ohitusventtiili

10. Siirrä pumpun kytkin Pois-asentoon. Siirrä kaasuvipu joutokäyntiasentoon ja käännä virta-avain Pois-asentoon.

Pumpun sijainti

Pumppu sijaitsee istuimen alla (Kuva 19).

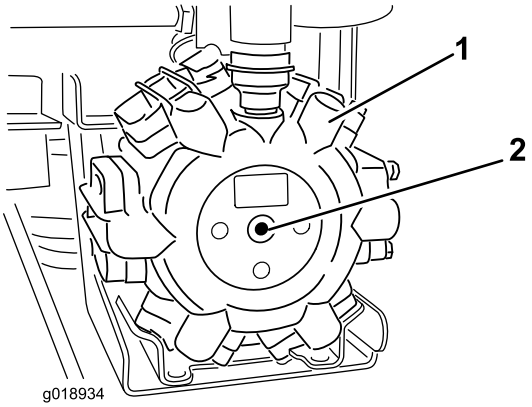

Kuva 19

1. Pumppu
2. Rasvanippa

Ruiskutuslaitteen kuljetus

Käytä perävaunua, kun ruiskutuslaitetta kuljetetaan pitkiä matkoja. Kiinnitä ruiskutuslaite perävaunuun tukevasti. Varmista myös, että puomit on kiinnitetty tiukasti paikoilleen. Rungon edessä on yksi ja takana kaksi metallilenkkiä (Kuva 20).

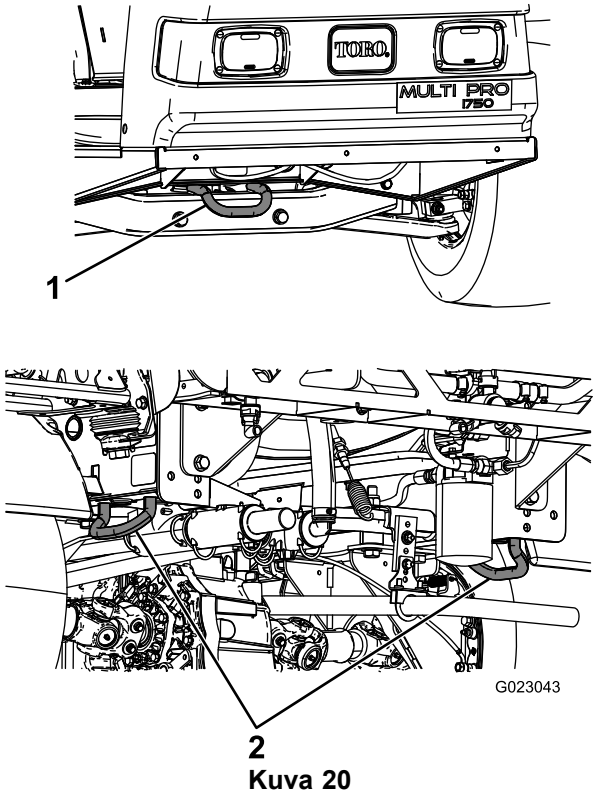

Kuva 20

1. Etukiinnityspiste
2. Takakiinnityspisteet

Ruiskutuslaitteen hinaus

Hätätapauksessa ruiskutuslaitetta voidaan hinata lyhyitä matkoja. Sitä ei kuitenkaan suositella tavanomaiseksi käytännöksi.

⚠ VAARA

Hinaaminen liian kovalla nopeudella voi heikentää ohjattavuutta, mistä voi olla seurauksena henkilövahinko.

Ruiskutuslaitteen hinausnopeus saa olla korkeintaan 8 km/h.

Hinaamiseen tarvitaan kaksi henkilöä. Jos konetta on siirrettävä pidempi matka, kuljeta se kuorma-autolla tai perävaunulla (katso kohta Ruiskutuslaitteen kuljetus (sivu 33)).

1. Kiinnitä hinausköysi runkoon.
2. Aseta vaihdetanko vapaalle ja vapauta seisontajarru.
3. Ruiskutuslaitteen hinausnopeus saa olla korkeintaan 8 km/h.

Kunnossapito

Huomaa: Koneen vasen ja oikea puoli määritellään normaalista käyttöasennosta käsin.

Kunnossapitotaulukko

Huoltoväli	Huoltotoimenpide
8 ensimmäisen käyttötunnin jälkeen	• Kiristä pyöränmutterit. • Vaihda hydraulisuodatin.
50 ensimmäisen käyttötunnin jälkeen	• Vaihda moottoriöljy.
Aina ennen käyttöä tai päivittäin	• Tarkista moottorin pyörivä sihti. • Tarkista moottoriöljy. • Tarkista rengaspaine. • Puhdista imuputken sihti (useammin, jos käytetään ruiskutejauheita).
25 käyttötunnin välein	• Puhdista ja öljyä ilmanpuhdistimen vaahtomuovipanos (useammin pölyisissä ja likaisissa olosuhteissa).
50 käyttötunnin välein	• Voitele pumppu. • Tarkista akkukaapelien liitännät. • Tarkista akkunesteen määrä.
100 käyttötunnin välein	• Voitele kaikki rasvanipat. • Voitele puomien saranat. • Puhdista moottorin pyörivä sihti (useammin pölyisissä ja likaisissa olosuhteissa). • Vaihda ilmanpuhdistimen paperipanos (useammin pölyisissä ja likaisissa olosuhteissa). • Vaihda moottoriöljy (useammin, jos moottoria käytetään raskaalla kuormalla tai korkeissa lämpötiloissa). • Vaihda moottorin öljynsuodatin. • Vaihda polttoainesuodatin. • Kiristä pyöränmutterit. • Tarkista renkaiden kunto ja kuluneisuus. • Tarkista etupyörien aurauskulma. • Tarkista jarrut.
200 käyttötunnin välein	• Vaihda sytytystulpat. • Tarkista seisontajarru. • Tarkista vaihteisto-/hydrauliöljy. • Tarkasta kaikki letkut ja liitokset vaurioiden varalta ja oikean kiinnityksen varmistamiseksi. • Puhdista virtausmittari (useammin, jos käytetään ruiskutejauheita).
400 käyttötunnin välein	• Tee kaikki moottorin käyttöoppaassa mainitut vuosittaiset huoltotoimenpiteet. • Tarkista polttoaineletkut. • Tyhjennä ja puhdista polttoainesäiliö. • Tarkista pumpun kalvot ja vaihda tarvittaessa (ota yhteys valtuutettuun Toro-huoltoliikkeeseen). • Tarkista pumpun sulkuventtiilit ja vaihda tarvittaessa (ota yhteys valtuutettuun Toro-huoltoliikkeeseen). • Tarkasta keskipuomin nailoniset tappiholkit.
800 käyttötunnin välein	• Vaihda vaihteisto-/hydrauliöljy ja puhdista sihti. • Vaihda hydraulisuodatin.
Vuosittain	• Säädä säiliön kierron ohitusventtiili.

Tärkeää: **Lisää huoltotoimenpiteitä on moottorin *käyttöohjeessa.***

Päivittäisen huollon tarkastuslista

Ota tästä sivusta kopioita.

Tarkistettavat kohdat	**Viikolle:**						
	Ma	**Ti**	**Ke**	**To**	**Pe**	**La**	**Su**
Tarkista jarrujen ja seisontajarrun toiminta.							
Tarkista vaihdevivun/vapaan toiminta.							
Tarkista polttoaineen määrä.							
Tarkista moottoriöljyn määrä.							
Tarkista vaihteistoöljyn määrä.							
Tarkista ilmansuodatin.							
Tarkista moottorin jäähdytysrivat.							
Tarkista, kuuluuko moottorista epätavallisia ääniä.							
Tarkista, kuuluuko epätavallisia käyntiääniä.							
Tarkista rengaspaine.							
Tarkista nestevuodot.							
Tarkista mittareiden toiminta.							
Tarkista kaasupolkimen toiminta.							
Puhdista imuputken sihti.							
Tarkista aurauskulma.							
Voitele kaikki rasvanipat.[1]							
Korjaa maalipinnan vauriot.							

[1]Välittömästi **jokaisen** pesun jälkeen luettelon mukaisesta huoltovälistä huolimatta

Todetut viat

Tarkastuksen suoritti:		
Vika	**Päivä-määrä**	**Huomio**
1		
2		
3		
4		
5		
6		
7		
8		
9		
10		
11		
12		

⚠ VAROITUS

Jos jätät avaimen virtalukkoon, joku voi vahingossa käynnistää moottorin ja vahingoittaa vakavasti lähellä olijoita.

Ota avain pois virtalukosta ja irrota sytytystulpan/-tulppien johto/johdot ennen kuin ryhdyt kunnossapitotöihin. Työnnä johto/johdot sivuun, jottei se vahingossa kosketa sytytystulppaa/-tulppia.

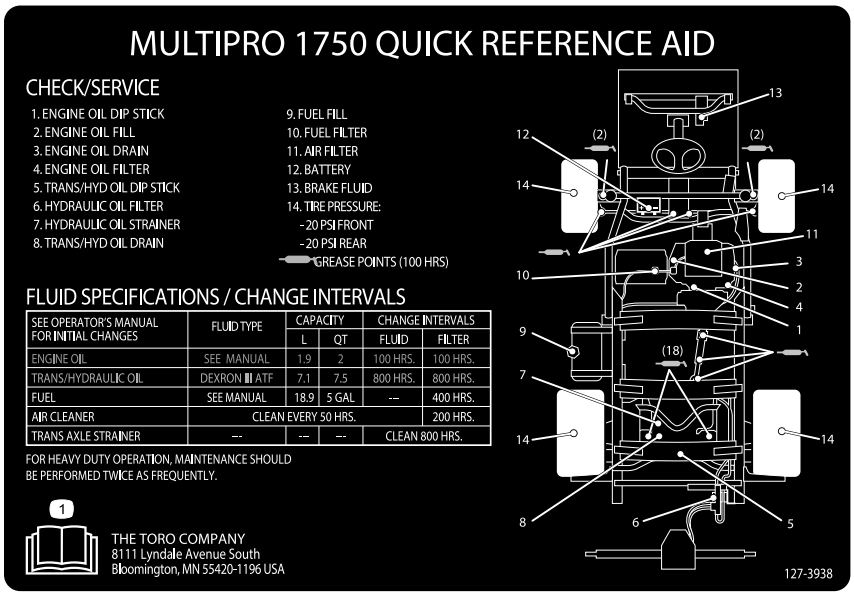

Kuva 21

Huoltoa edeltävät toimenpiteet

Ruiskutuslaitteen nostaminen

Aina kun moottoria käytetään kunnossapidon ja/tai moottorin vianmäärityksen vuoksi, ruiskutuslaitteen takapyörät on nostettava 2,5 cm irti maasta asettamalla tunkit taka-akselin tueksi.

⚠ HENGENVAARA

Tunkilla oleva ruiskutuslaite voi olla epävakaa ja pudota ja vahingoittaa siten ajoneuvon alla olevaa henkilöä.

- **Älä käynnistä moottoria, kun ruiskutuslaite on nostettu tunkeille.**
- **Ota aina virta-avain pois virtalukosta ennen kuin nouset pois ruiskutuslaitteesta.**
- **Aseta pyöriin vierimisen estävät kiilat, kun ruiskutuslaite on nostettu tunkeille.**

Ruiskutuslaitteen etunostopiste on etummaisen poikittaistangon alla. Takanostopiste sijaitsee rungon tuen takaosassa takakiinnityspisteiden takana (Kuva 22).

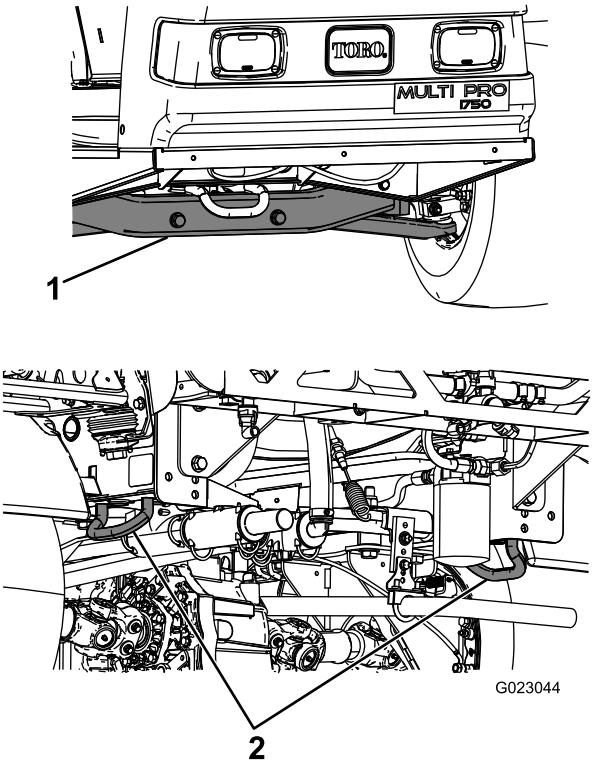

Kuva 22

1. Etunostopiste
2. Takakiinnityspisteet

Voitelu

Ruiskutuslaitteen voitelu

Huoltoväli: 50 käyttötunnin välein—Voitele pumppu.

100 käyttötunnin välein/Vuosittain (kumpi saavutetaan ensin)—Voitele kaikki rasvanipat.

Rasvatyyppi: Litiumpohjainen yleisrasva nro 2

1. Pyyhi rasvanippa puhtaaksi, ettei epäpuhtauksia pääse laakeriin tai holkkiin.
2. Pumppaa laakeriin tai holkkiin rasvaa.
3. Pyyhi pois ylimääräinen rasva.

   Kaikkien rasvauskohtien sijainti, katso Kuva 21.

Puomin saranoiden voitelu

Huoltoväli: 100 käyttötunnin välein

Tärkeää: Jos puomin sarana pestään vedellä, vesi ja roskat on poistettava saranakokoonpanosta ja saranoihin on lisättävä rasvaa.

Rasvatyyppi: Litiumpohjainen yleisrasva nro 2

1. Pyyhi rasvanipat puhtaaksi, ettei epäpuhtauksia pääse laakeriin tai holkkiin.
2. Pumppaa laakeriin tai holkkiin rasvaa kunkin nipan kohdalla, Kuva 23.

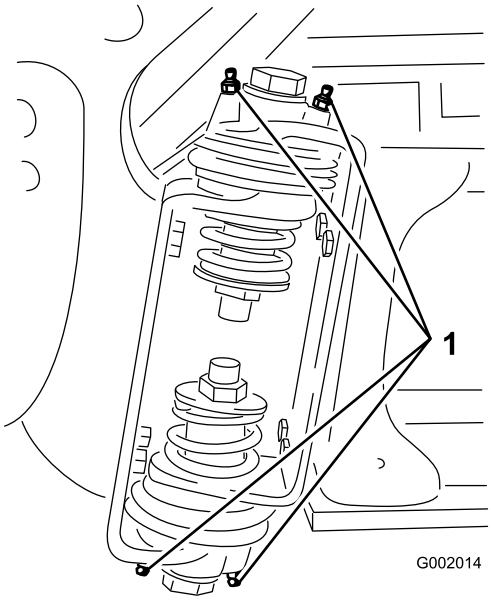

Kuva 23

1. Rasvanippa

3. Pyyhi pois ylimääräinen rasva.
4. Toista vaiheet kunkin puomin nivelen kohdalla.

Moottorin huolto

Ilmanottoritilän tarkistus

Huoltoväli: Aina ennen käyttöä tai päivittäin—Tarkista moottorin pyörivä sihti.

100 käyttötunnin välein—Puhdista moottorin pyörivä sihti (useammin pölyisissä ja likaisissa olosuhteissa).

Tarkista ja puhdista tarvittaessa moottorin edessä oleva ilmanottoritilä jokaisen käytön jälkeen tai päivittäin.

Ilmanpuhdistimen huolto

Huoltoväli: 25 käyttötunnin välein/Vuosittain (kumpi saavutetaan ensin) (useammin pölyisissä ja likaisissa olosuhteissa).

100 käyttötunnin välein/Vuosittain (kumpi saavutetaan ensin) (useammin pölyisissä ja likaisissa olosuhteissa).

Vaahtomuovi- ja paperipanosten irrotus

1. Kytke seisontajarru, pysäytä pumppu, sammuta moottori ja irrota virta-avain.
2. Vapauta istuimen takaosan salpa ja nosta istuinta eteenpäin.
3. Puhdista ilmanpuhdistimen ympäristö, jotta likaa ei pääse moottoriin aiheuttamaan vahinkoa (Kuva 24).

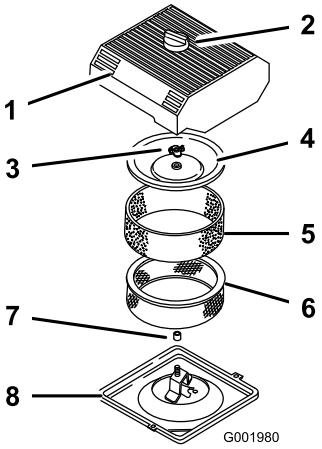

Kuva 24

1.	Ilmanpuhdistimen suojus	5.	Vaahtomuovipanos
2.	Nuppi	6.	Paperipanos
3.	Suojuksen mutteri	7.	Kumitiiviste
4.	Suoja	8.	Ilmanpuhdistimen kanta

4. Löysää ilmanpuhdistimen suojuksen nuppia ja irrota ilmanpuhdistimen suojus (Kuva 24).
5. Liu'uta vaahtomuovipanos varovasti irti paperipanoksesta (Kuva 24).
6. Kierrä suojuksen mutteri auki ja irrota suojus ja paperipanos (Kuva 24).

Vaahtomuovipanoksen puhdistus

1. Pese vaahtomuovipanos nestesaippualla ja lämpimällä vedellä.
2. Kun panos on puhdas, huuhtele se perusteellisesti.
3. Kuivaa panos puristamalla sitä puhtaaseen riepuun.
4. Käytä panokseen 30–60 ml öljyä (Kuva 25).

   Tärkeää: Vaihda vaahtomuovipanos, jos se on repeytynyt tai kulunut.

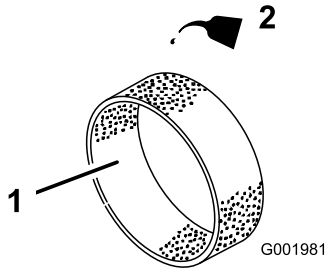

Kuva 25

1.	Vaahtomuovipanos	2.	Öljy

5. Purista panosta, jotta öljy leviää.

Paperipanoksen tarkistus

Tarkasta paperipanos repeämien, rasvakalvon, kumitiivisteen vaurioitumisen, lian tai muiden vaurioiden varalta (Kuva 26). Jos havaitset vaurioita, vaihda suodatin.

Tärkeää: Älä puhdista paperipanosta paineilmalla tai nesteillä, kuten liuotinaineella, bensiinillä tai paloöljyllä.

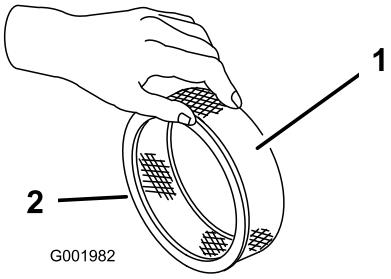

Kuva 26

1.	Paperipanos	2.	Kumitiiviste

Tärkeää: Moottoria tulee käyttää vain silloin, kun ilmanpuhdistimen vaahtomuovi- ja paperipanokset on kunnolla asennettu, jotta moottori ei pääse vaurioitumaan.

Vaahtomuovi- ja paperipanosten asennus

1. Liu'uta vaahtomuovipanos varovasti paperipanokseen (Kuva 24).
2. Liu'uta ilmanpuhdistin ja suojus pitkään tankoon.

3. Asenna suojuksen mutteri suojukseen kiinni sormitiukkuuteen (Kuva 24).

   Huomaa: Varmista, että kumitiiviste on tiiviisti ilmanpuhdistimen runkoa ja suojusta vasten.

4. Asenna ilmanpuhdistimen suojus ja nuppi (Kuva 24).
5. Sulje ja salpaa istuin.

Moottoriöljyn huolto

Kampikammion öljytilavuus on 2 l suodattimen kanssa.

Käytä seuraavien määritysten mukaista korkealaatuista moottoriöljyä:

- Vaadittu API-luokitus: SJ, JK, SL tai korkeampi.
- Suositus: SAE 10W-30 (yli -18° C)
- Vaihtoehto: SAE 5W-30 (alle 0° C)

Toro Premium -moottoriöljyä on saatavana jälleenmyyjältä (viskositeetti 10W-30 tai 5W-30). Lisätietoja osanumeroista on *osaluettelossa*.

Moottorin öljymäärän tarkistus

Huoltoväli: Aina ennen käyttöä tai päivittäin

400 käyttötunnin välein/Vuosittain (kumpi saavutetaan ensin)

Moottori toimitetaan kampikammio öljyllä täytettynä. Öljymäärä on kuitenkin tarkistettava ennen moottorin ensimmäistä käynnistystä ja käytön jälkeen.

1. Pysäköi kone tasaiselle alustalle.
2. Irrota mittatikku ja pyyhi se puhtaalla liinalla (Kuva 27). Laita mittatikku putkeen ja tarkista, että se asettuu kunnolla paikalleen. Irrota mittatikku ja tarkista öljymäärä.

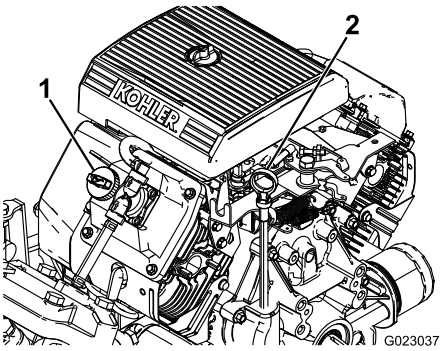

Kuva 27

1. Täyttöaukon korkki
2. Mittatikku

3. Jos öljyä on vähän, irrota täyttöaukon korkki venttiilikopasta (Kuva 27) ja kaada öljyä aukkoon, kunnes öljyä on mittatikun Full-merkkiin saakka. Lisää öljyä hitaasti ja tarkista määrä useamman kerran täyttämisen aikana. Älä täytä liikaa.
4. Asenna mittatikku tukevasti paikalleen.

Moottoriöljyn vaihto

Huoltoväli: 50 ensimmäisen käyttötunnin jälkeen—Vaihda moottoriöljy.

100 käyttötunnin välein—Vaihda moottoriöljy (useammin, jos moottoria käytetään raskaalla kuormalla tai korkeissa lämpötiloissa).

1. Käynnistä moottori ja anna sen käydä viisi minuuttia. Näin öljy lämpenee ja tulee juoksevammaksi.
2. Kytke seisontajarru, pysäytä pumppu, sammuta moottori ja irrota virta-avain.
3. Vapauta istuimen takaosan salpa ja nosta istuinta eteenpäin.

⚠ VAROITUS

Istuimen alapuolella olevat osat ovat kuumia, jos ruiskutuslaite on ollut käynnissä. Kuumien osien koskettaminen saattaa aiheuttaa palovammoja.

Anna ruiskutuslaitteen jäähtyä, ennen kuin suoritat huoltotoimenpiteitä tai kosketat konepellin alla olevia osia.

4. Aseta astia öljynpoistoaukon alapuolelle.
5. Irrota tyhjennystulppa (Kuva 28).

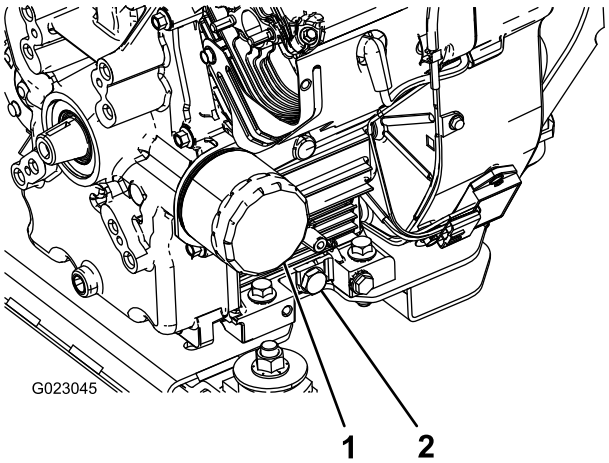

Kuva 28

1. Öljynsuodatin
2. Öljyntyhjennystulppa

6. Kun öljy on valunut kokonaan tyhjennysastiaan, asenna tyhjennystulppa takaisin ja kiristä se momenttiin 13,6 Nm.
7. Toimita käytetty öljy valtuutetun jälleenkäsittelylaitoksen hävitettäväksi.
8. Kaada hitaasti noin 80 % määritetystä öljymäärästä öljyn täyttöputkeen (Kuva 27).
9. Tarkista polttoaineen määrä.
10. Lisää öljyä hitaasti siten, että mittatikku osoittaa säiliön olevan täynnä.

Tärkeää: Kampikammion ylitäyttäminen saattaa vaurioittaa moottoria.

Moottorin öljynsuodattimen vaihto

Huoltoväli: 100 käyttötunnin välein

1. Tyhjennä öljy moottorista. Katso kohta Moottoriöljyn vaihto (sivu 40).
2. Irrota öljynsuodatin (Kuva 28).
3. Pyyhi suodattimen istukan tiivisteen pinta.
4. Sivele ohut kerros uutta öljyä uuden suodattimen kumitiivisteelle.
5. Asenna uusi öljynsuodatin suodattimen istukkaan. Käännä öljynsuodatinta myötäpäivään, kunnes kumitiiviste koskettaa suodattimen istukkaa. Kiristä sitten vielä 1/2 kierrosta (Kuva 28).
6. Täytä kampikammio sopivalla, uudella öljyllä. Katso kohta Moottoriöljyn vaihto (sivu 40), vaiheet 8–10.
7. Toimita käytetty öljynsuodatin valtuutetun jälleenkäsittelylaitoksen hävitettäväksi.

Sytytystulppien vaihto

Huoltoväli: 200 käyttötunnin välein

Tyyppi: Champion RC-12YC (tai vastaava)

Kärkiväli: 0,76 mm

Varmista, että keski- ja sivuelektrodien kärkiväli on oikea, ennen kuin asennat sytytystulpat. Irrota ja asenna sytytystulpat käyttäen apuna sytytystulpan avainta ja tarkista ja säädä kärkiväliä kärkivälin työkalulla/rakotulkilla.

Sytytystulppien irrotus

1. Kytke seisontajarru, pysäytä pumppu, sammuta moottori ja irrota virta-avain.
2. Vapauta istuimen takaosan salpa ja nosta istuinta eteenpäin.
3. Vedä sytytystulppien johdot irti (Kuva 29).
4. Puhdista sytytystulppien ympäristö, jotta likaa ei pääse moottoriin ja aiheuttamaan näin mahdollisesti vahinkoa.
5. Irrota sytytystulpat ja metalliset aluslaatat.

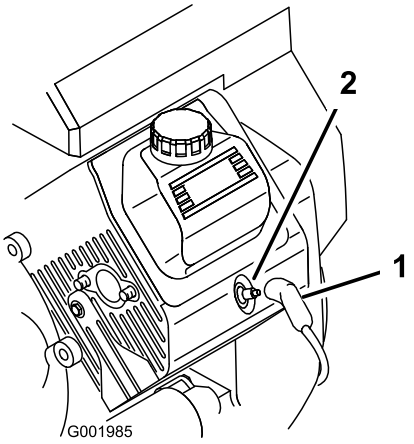

Kuva 29

1. Sytytystulpan johto
2. Sytytystulppa

Sytytystulppien tarkastus

1. Tarkastele sytytystulppien keskikohtaa (Kuva 30).

   Jos näet eristeessä vaaleanruskean tai -harmaan kerroksen, moottori toimii moitteettomasti. Jos eriste on mustunut, ilmanpuhdistin on yleensä likainen.

   Tärkeää: Älä puhdista sytytystulppia. Sytytystulppa tulee vaihtaa aina, kun eriste on mustunut, kun elektrodit ovat kuluneet tai kun tulpassa on öljykalvo tai murtumia.

2. Tarkista keski- ja sivuelektrodien kärkiväli (Kuva 30) ja taivuta sivuelektrodia, jos kärkiväli ei ole oikea.

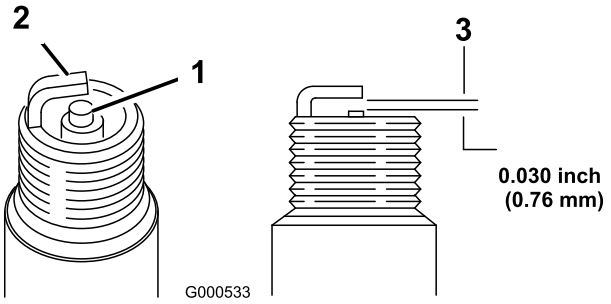

Kuva 30

1. Keskielektrodin eriste
2. Sivuelektrodi
3. Kärkiväli (ei mittakaavassa)

Sytytystulppien asennus

1. Asenna sytytystulpat ja metalliset aluslaatat.
2. Kiristä sytytystulpat momenttiin 24,4–29,8 Nm.
3. Asenna sytytystulppien johdot (Kuva 29).
4. Sulje ja salpaa istuin.

Polttoainejärjestelmän huolto

Polttoainesuodattimen vaihto

Huoltoväli: 100 käyttötunnin välein—Vaihda polttoainesuodatin.

400 käyttötunnin välein/Vuosittain (kumpi saavutetaan ensin)—Tarkista polttoaineletkut.

1. Kytke seisontajarru, pysäytä pumppu, sammuta moottori ja irrota virta-avain.
2. Vapauta istuimen takaosan salpa ja nosta istuinta eteenpäin.
3. Kiristä letku polttoainesuodattimen kummaltakin puolelta, ettei polttoainetta pääse valumaan letkuista, kun irrotat suodattimen.
4. Aseta tyhjennysastia suodattimen alle.
5. Purista letkuliittimien päitä yhteen ja liu'uta niitä poispäin suodattimesta (Kuva 31).
6. Irrota suodatin polttoaineletkuista.

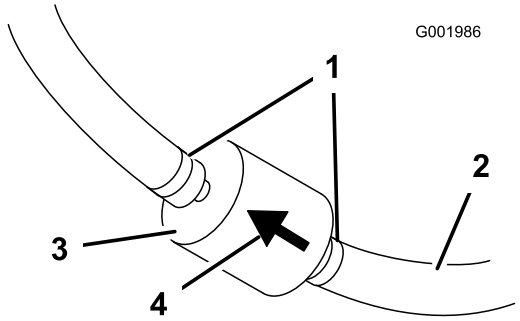

Kuva 31

1. Letkuliitin
2. Polttoaineletku
3. Suodatin
4. Kulkusuunnan nuoli

7. Asenna uusi suodatin ja siirrä letkuliittimet lähelle suodatinta.

   Varmista, että kulkusuunnan nuoli osoittaa moottoriin päin.

Polttoainesäiliön tyhjennys

Huoltoväli: 400 käyttötunnin välein/Vuosittain (kumpi saavutetaan ensin)

Tyhjennä ja puhdista polttoainesäiliö, jos polttoainejärjestelmä likaantuu tai kone on tarkoitus varastoida pitkäksi aikaa. Huuhtele säiliö tuoreella, puhtaalla polttoaineella.

1. Siirrä polttoaine säiliöstä hyväksyttyyn polttoaineastiaan käyttämällä lappopumppua tai irrota säiliö koneesta ja kaada polttoaine säiliön täyttösuuttimen kautta polttoaineastiaan.

   Huomaa: Jos polttoainesäiliö irrotetaan, polttoaine- ja paluuletkut on irrotettava säiliöstä ennen säiliön irrotusta.
2. Vaihda polttoainesuodatin. Katso kohta Polttoainesuodattimen vaihto (sivu 42).
3. Huuhtele säiliö tarvittaessa tuoreella, puhtaalla polttoaineella.
4. Asenna säiliö, jos se irrotettiin aiemmin.
5. Täytä säiliö tuoreella, puhtaalla polttoaineella.

Sähköjärjestelmän huolto

Sulakkeiden sijainti

Sähköjärjestelmässä on kaksi sulakerasiaa ja yksi tyhjä paikka. Ne sijaitsevat istuimen alla (Kuva 32).

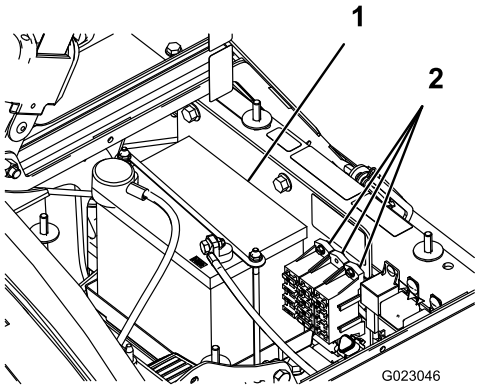

Kuva 32

1. Akku
2. Sulakerasiat

Akun huolto

⚠ VAARA

KALIFORNIA
Lakiesityksen 65 mukainen varoitus

Akun liitännät, navat ja niihin liittyvät lisävarusteet sisältävät lyijyä ja lyijy-yhdisteitä, joiden tiedetään aiheuttavan syöpää ja haittaavan lisääntymistä. Pese kädet, kun olet käsitellyt näitä osia.

Tärkeää: Älä käynnistä ruiskutuslaitetta kaapeleilla.

Pidä akku aina puhtaana ja täysin ladattuna. Puhdista akku ja akkukotelo paperipyyhkeellä. Jos akun navat ovat syöpyneet, puhdista ne liuoksella, jossa on neljä osaa vettä ja yksi osa ruokasoodaa. Sivele akun napoihin ohut rasvakerros, jotta ne eivät syöpyisi.

Jännite: 12 V, kylmäkäynnistysvirta 280 A lämpötilassa –18 °C

Akun irrotus

1. Aseta ruiskutuslaite tasaiselle alustalle, kytke seisontajarru, sammuta pumppu, sammuta moottori ja irrota avain virtalukosta.
2. Akku sijaitsee koneen oikealla puolella pumpun takana (Kuva 32).
3. Irrota negatiivinen (musta) maakaapeli akun navasta.

⚠ VAARA

Akun kaapeleiden virheellinen asennus voi vahingoittaa ruiskutuslaitetta ja kaapeleita aiheuttaen kipinöitä. Kipinät voivat saada akun kaasut räjähtämään ja aiheuttaa siten henkilövahingon.

- **Irrota aina akun miinuskaapeli (musta) ennen pluskaapelin (punainen) irrottamista.**
- **Asenna aina akun positiivinen (punainen) kaapeli ennen negatiivisen (mustan) kaapelin asentamista.**

⚠ VAARA

Akun navat tai metallityökalut voivat aiheuttaa oikosulun koskettaessaan metalliosia, mistä voi seurata kipinöitä. Kipinät voivat saada akun kaasut räjähtämään ja aiheuttaa siten henkilövahingon.

- **Kun irrotat tai asennat akun, älä anna akun napojen koskettaa ruiskutuslaitteen metalliosia.**
- **Älä anna metallityökalujen aiheuttaa oikosulkua akun napojen ja ruiskutuslaitteen metalliosien välille.**
- **Pidä akun hihna aina paikallaan suojaamassa ja kiinnittämässä akkua.**

4. Irrota positiivinen (punainen) kaapeli akun navasta.
5. Irrota akun pidike ja kiristimet (Kuva 32).
6. Irrota akku.

Akun asennus

Huoltoväli: 50 käyttötunnin välein—Tarkista akkukaapelien liitännät.

1. Aseta akku akun koteloon siten, että akun navat ovat kohti ruiskutuslaitteen etuosaa.
2. Asenna akun pidike ja kiinnitä se paikalleen aiemmin irrotetuilla kiristimillä (Kuva 32).

   Tärkeää: Pidä akun pidike aina paikallaan suojaamassa ja kiinnittämässä akkua.

3. Kytke positiivinen (punainen) kaapeli akun positiiviseen (+) napaan ja negatiivinen (musta) kaapeli akun negatiiviseen (–) napaan pulttien ja siipimutterien avulla. Vedä kumisuojus akun positiivisen navan päälle.

4. Asenna akun suojus ja kiinnitä se kahdella nupilla (Kuva 32).

Akkunesteen tarkistus

Huoltoväli: 50 käyttötunnin välein

Huomaa: Tarkista akkuneste koneen ollessa varastoituna 30 päivän välein.

1. Löysää akun kotelon nupit ja irrota akun suojus (Kuva 32).
2. Irrota täyttöaukkojen korkit. Jos akkunestettä on alle täyttöviivan, lisää tarpeellinen määrä tislattua vettä. Katso kohta Veden lisääminen akkuun (sivu 44).

⚠ HENGENVAARA

Akkuneste sisältää rikkihappoa, joka on tappava myrkky ja aiheuttaa vakavia syövytysvammoja.

- **Älä juo akkunestettä, äläkä anna sen joutua iholle, silmiin tai vaatteisiin. Käytä suojalaseja ja kumikäsineitä.**
- **Akku on täytettävä paikassa, jossa on aina saatavilla puhdasta vettä ihon huuhtelua varten.**

Veden lisääminen akkuun

Akkuun kannattaa lisätä tislattua vettä juuri ennen koneen käyttämistä. Näin vesi sekoittuu akkunesteliuokseen kunnolla.

1. Puhdista akun yläosa paperipyyhkeellä.
2. Irrota täyttöaukkojen korkit akusta ja täytä hitaasti kaikki kennot tislatulla vedellä, kunnes akkunesteen pinta ulottuu täyttöviivaan saakka. Asenna täyttöaukkojen korkit.

   Tärkeää: Älä ylitäytä akkua. Akkuneste pääsee valumaan ruiskutuslaitteen muihin osiin, mistä on seurauksena vakavia ruostevaurioita ja muita vaurioita.

Akun lataus

Tärkeää: Pidä akku aina täysin ladattuna (ominaispaino 1,260). Tämä on erityisen tärkeää siksi, että näin ehkäistään akun vahingoittuminen, kun lämpötila on alle 0 °C.

1. Irrota akku alustasta. Katso kohta Akun irrotus (sivu 43).
2. Tarkista akkunesteen määrä. Katso kohta Akkunesteen tarkistus (sivu 44).
3. Kytke 3 tai 4 A:n akkulaturi akkuliitäntöihin. Lataa akkua 3–4 A:n virralla 4–8 tunnin ajan (12 V). Älä lataa akkua liikaa.

⚠ VAARA

Akun latauksen yhteydessä syntyy räjähdysherkkiä kaasuja.

Älä tupakoi akun lähettyvillä. Älä päästä kipinöitä tai liekkejä kosketuksiin akun kanssa.

4. Asenna akku alustaan. Katso kohta Akun asennus (sivu 43).

Akun säilytys

Jos kone laitetaan säilytykseen yli 30 päivän ajaksi, irrota akku ja lataa se täysin. Säilytä sitä hyllyllä tai koneessa. Älä kytke kaapeleita, jos akkua säilytetään koneessa. Varastoi akku viileään tilaan, jotta sen lataus purkautuu mahdollisimman hitaasti. Varmista, että akku on ladattu täyteen, jotta se ei jäädy.

Vetojärjestelmän huolto

Pyörien ja renkaiden tarkistus

Huoltoväli: Aina ennen käyttöä tai päivittäin—Tarkista rengaspaine.

8 ensimmäisen käyttötunnin jälkeen—Kiristä pyöränmutterit.

100 käyttötunnin välein—Kiristä pyöränmutterit.

100 käyttötunnin välein—Tarkista renkaiden kunto ja kuluneisuus.

Varmista oikea rengaspaine tarkastamalla rengaspaine 8 tunnin välein tai päivittäin. Täytä renkaat paineeseen 1,38 bar. Tarkista myös, etteivät renkaat ole kuluneet tai vaurioituneet.

Tarkista, että pyörät ovat kunnolla kiinni kahdeksan ensimmäisen käyttötunnin jälkeen sekä myöhemmin jokaisen 100 käyttötunnin välein. Kiristä etu- ja takamutterit momenttiin 102–108 Nm.

Tarkista renkaiden kunto vähintään 100 käyttötunnin välein. Reunakiveykseen tai vastaavaan osuminen voi vaurioittaa rengasta tai vannetta ja aiheuttaa sen, ettei pyörien suuntaus ole enää oikein, joten tarkista renkaiden kunto pienenkin onnettomuuden jälkeen.

Etupyörien aurauskulman säätö

Huoltoväli: 100 käyttötunnin välein/Vuosittain (kumpi saavutetaan ensin)

Aurauskulman pitäisi olla 0–6 mm.

1. Kaada säiliöön noin 331 l vettä.
2. Tarkista ja täytä kaikki renkaat. Katso kohta Rengaspaineen tarkistus (sivu 23).
3. Aja ruiskutuslaitteella edestakaisin muutaman kerran, jotta kolmiotukivarret höllentyvät. Aja sitten eteenpäin ainakin kolme metriä.
4. Mittaa eturenkaiden välinen etäisyys akselin korkeudelta eturenkaiden edestä ja takaa (Kuva 33).

   Huomaa: Mitattaessa eturenkaiden takaa akselin korkeudelta apuna on käytettävä pidikettä tai kohdistusmittaa. Käytä samaa pidikettä tai kohdistusmittaa mitatessasi eturenkaiden edestä akselin korkeudelta (Kuva 33).

   Renkaiden etuosan pitäisi olla 0–6 mm lähempänä kuin eturenkaiden takaosa.

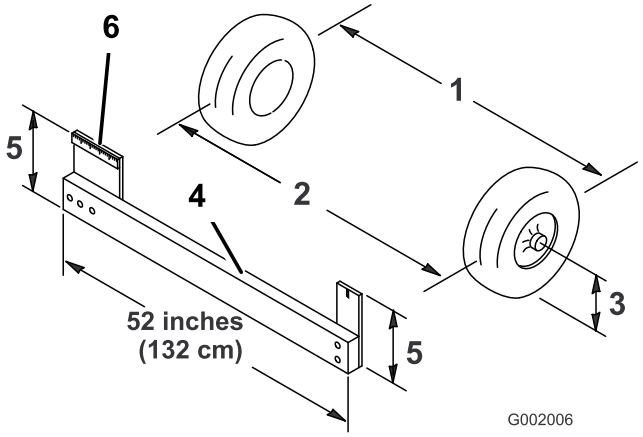

Kuva 33

1.	Renkaiden keskilinja – takapuolella	4.	Pidike
2.	Renkaiden keskilinja – etupuolella	5.	Etäisyys akselin keskilinjasta
3.	Akselin keskilinja	6.	15 cm:n viivain

5. Jos mittaustulos ei ole määritetyllä alueella, löysää raidetangon molemmissa päissä olevia vastamuttereita (Kuva 34).

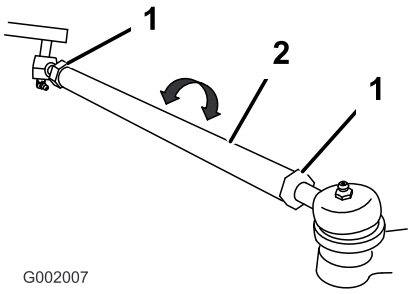

Kuva 34

1.	Vastamutteri	2.	Raidetanko

6. Pyöritä molempia raidetankoja, jolloin renkaiden etupuoli liikkuu sisään- tai ulospäin.

   Huomaa: Raidetankojen pitäisi olla samanpituiset, kun olet lopettanut.
7. Kiristä raidetangon vastamutterit, kun säätö on oikea.
8. Varmista, että ohjauspyörä kääntyy kunnolla molempiin suuntiin.

Jarrujen huolto

Jarrunesteen tarkistus

Jarrunestesäiliö on täytetty tehtaalla DOT 3 -jarrunesteellä. Tarkista jarrunesteen taso joka päivä ennen moottorin käynnistämistä.

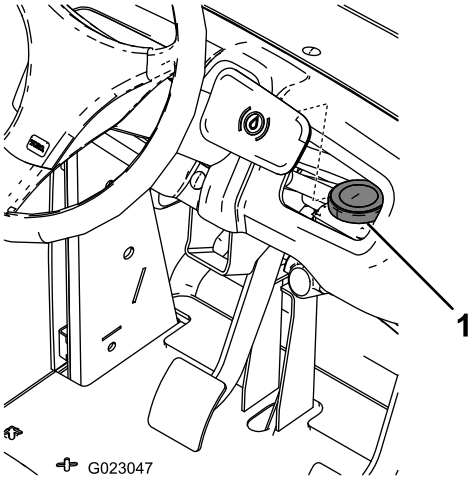

Kuva 35

1. Jarrunestesäiliö

1. Aseta ruiskutuslaite tasaiselle alustalle, kytke seisontajarru, sammuta pumppu, sammuta moottori ja irrota avain virtalukosta.
2. Nesteen pinnan tulisi olla säiliön Full-viivan kohdalla.
3. Jos nestettä on liian vähän, puhdista säiliön korkkia ympäröivä alue, irrota korkki ja täytä säiliö oikealle tasolle. Älä täytä liikaa.

Jarrujen tarkistus

Huoltoväli: 100 käyttötunnin välein

Jarrut ovat erittäin tärkeät ruiskutuslaitteen turvallisuuden kannalta. Tarkasta ne seuraavasti:

- Tarkista jarrukenkien kuluneisuus ja vauriot. Jos päällysteen (jarrupalan) paksuus on alle 1,6 mm, vaihda jarrukengät.
- Tarkista jarrulevy ja muut osat liiallisen kuluneisuuden ja vääntymien varalta. Jos huomaat minkäänlaisia vikoja, vaihda vioittuneet osat.

Seisontajarrun säätö

Huoltoväli: 200 käyttötunnin välein—Tarkista seisontajarru.

1. Irrota muovinen kahva.
2. Löysää säätöruuvia, joka kiinnittää nupin seisontajarruvipuun (Kuva 36).

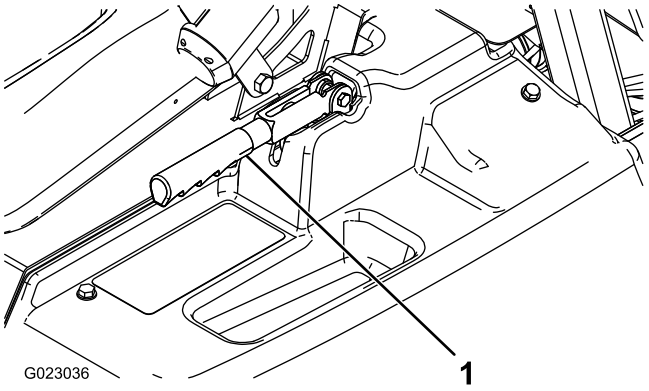

Kuva 36

1. Seisontajarruvipu

3. Kierrä nuppia, kunnes vivun käyttämiseen tarvitaan 18–23 kg:n voima.
4. Kiristä säätöruuvi.

Hydraulijärjestelmän huolto

Vaihteisto-/hydrauliöljyn tarkistus

Huoltoväli: 200 käyttötunnin välein

1. Aseta ruiskutuslaite tasaiselle alustalle, kytke seisontajarru, sammuta pumppu, sammuta moottori ja irrota avain virtalukosta.
2. Irrota vaihteiston mittatikku ja pyyhi se puhtaalla liinalla (Kuva 37).

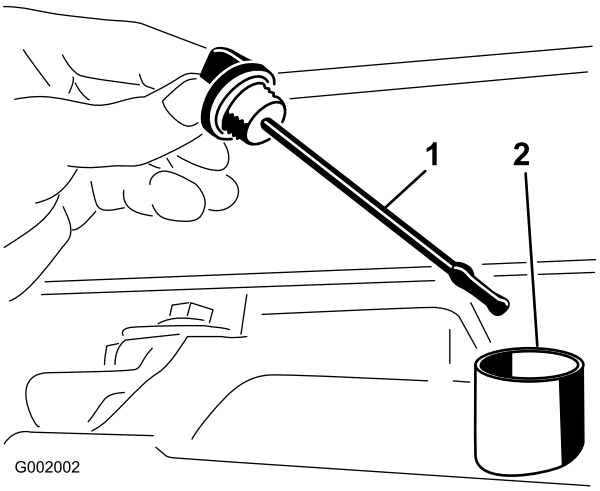

Kuva 37

1. Mittatikku
2. Täyttöaukko

Tärkeää: Varo erityisesti, ettei aukkoon pääse epäpuhtauksia, kun tarkistat vaihteistoöljyn.

3. Työnnä mittatikku putkeen ja varmista, että se työntyy täysin paikalleen. Irrota mittatikku ja tarkista öljymäärä.
4. Vaihteistoöljyn tason pitää olla mittatikun tasaisen osan yläosan kohdalla. Jos näin ei ole, täytä säiliö sopivalla nesteellä. Katso kohta Vaihteisto-/hydrauliöljyn vaihto (sivu 47).
5. Asenna mittatikku tukevasti paikalleen.

Vaihteisto-/hydrauliöljyn vaihto

Huoltoväli: 800 käyttötunnin välein/Vuosittain (kumpi saavutetaan ensin)

1. Aseta ruiskutuslaite tasaiselle alustalle, kytke seisontajarru, sammuta pumppu, sammuta moottori ja irrota avain virtalukosta.
2. Aseta tyhjennysastia säiliön tyhjennystulpan alle.
3. Irrota öljyn tyhjennystulppa säiliön sivusta ja anna hydrauliöljyn valua tyhjennysastiaan (Kuva 38).

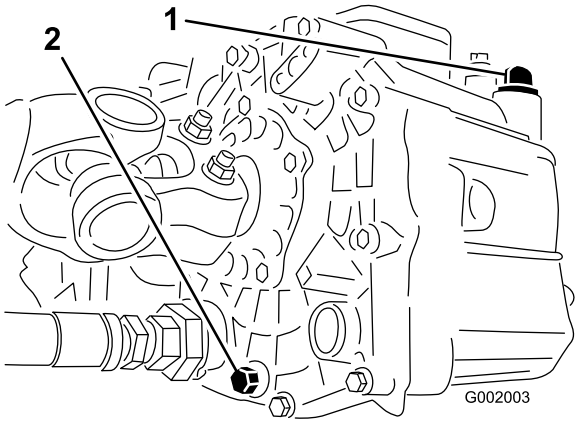

Kuva 38

1. Hydrauliöljyn mittatikku
2. Tyhjennystulppa

4. Huomaa hydrauliletkun suunta ja sihtiin kiinnitetty 90 asteen kulmaliitin.
5. Irrota hydrauliletku ja 90 asteen liitin (Kuva 39).

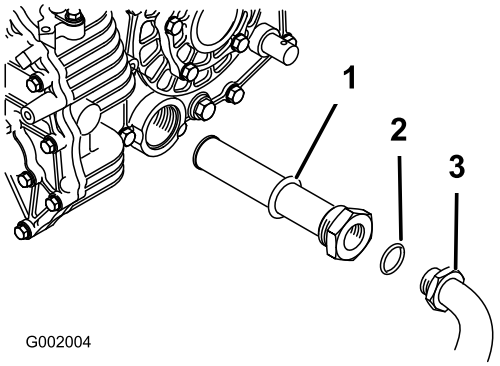

Kuva 39

1. Hydrauliöljyn sihti
2. O-rengas
3. 90 asteen liitin

6. Irrota sihti ja puhdista huuhtelemalla vastavirtaan puhtaalla rasvanpoistoaineella.
7. Anna sihdin kuivua.
8. Asenna sihti öljyn valuessa.
9. Asenna hydrauliletku ja 90 asteen liitin sihtiin.
10. Asenna ja kiristä tyhjennystulppa.
11. Täytä säiliö noin 7 litralla Dexron III ATF -öljyä.

Tärkeää: Käytä vain ohjeissa mainittuja hydraulinesteitä. Muut nesteet saattavat vahingoittaa järjestelmää.

12. Käynnistä moottori ja aja ruiskutuslaitetta hydrauliikkajärjestelmän täyttämiseksi.
13. Tarkasta öljymäärä ja lisää tarvittaessa.

Hydraulisuodattimen vaihto

Huoltoväli: 8 ensimmäisen käyttötunnin jälkeen

800 käyttötunnin välein/Vuosittain (kumpi saavutetaan ensin)

Käytä Toron vaihtosuodatinta (osanro 54-0110).

Tärkeää: Muiden suodattimien käyttö saattaa mitätöidä joidenkin osien takuun.

1. Aseta ruiskutuslaite tasaiselle alustalle, kytke seisontajarru, sammuta pumppu, sammuta moottori ja irrota avain virtalukosta.
2. Puhdista suodattimen kiinnitysalueen ympäristö.
3. Aseta tyhjennysastia suodattimen alle.
4. Irrota suodatin (Kuva 40).

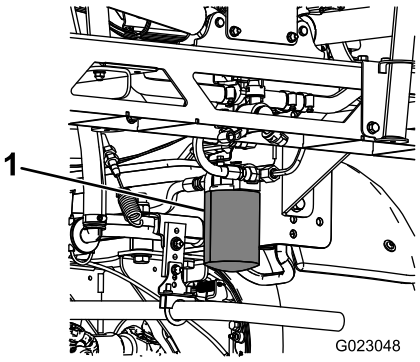

Kuva 40

1. Hydraulisuodatin

5. Voitele uusi suodattimen tiiviste.
6. Tarkista, että suodattimen asennusalue on puhdas.
7. Kierrä suodatinta, kunnes tiiviste koskettaa kiinnityslevyä ja kiristä sitten suodatin kääntämällä puoli kierrosta.
8. Käynnistä moottori ja anna sen käydä pari minuuttia, jotta kaikki ilma purkautuu järjestelmästä.
9. Sammuta moottori ja tarkista hydrauliöljyn taso ja mahdolliset vuodot.

Ruiskutusjärjestelmän huolto

⚠ VAARA

Ruiskutusjärjestelmässä käytetyt kemikaalit voivat olla vaarallisia tai myrkyllisiä käyttäjälle, sivullisille, eläimille, kasveille, maaperälle tai muulle ympäristölle.

- **Tutustu huolellisesti kaikkien käytettyjen kemikaalien varoitusmerkintöihin ja käyttöturvallisuustiedotteisiin ja suojaudu kemikaalin valmistajan suositusten mukaisesti. Käytä asianmukaisia henkilönsuojaimia, kuten kasvo- ja silmäsuojaimia, käsineitä ja muita kemikaaleilta suojaavia varusteita.**
- **Muista, että käytettyjä kemikaaleja voi olla useita, ja jokaisen tietoihin on tutustuttava.**
- ***Älä käytä tai huolla ruiskutuslaitetta, jossa näitä tietoja ei ole käytettävissä.***
- **Varmista ennen ruiskutusjärjestelmän huoltoa, että järjestelmä on huuhdeltu kolme kertaa ja neutraloitu kemikaalin valmistajan suositusten mukaisesti ja että kaikki venttiilit ovat käyneet läpi kolme kierrosta.**
- **Varmista, että lähettyvillä on riittävästi puhdasta vettä ja saippuaa ja pese heti pois kaikki iholle joutuneet kemikaalit.**

Letkujen tarkastus

Huoltoväli: 200 käyttötunnin välein—Tarkasta kaikki letkut ja liitokset vaurioiden varalta ja oikean kiinnityksen varmistamiseksi.

Tarkasta kaikki ruiskutusjärjestelmän letkut halkeamien, vuotojen ja muiden vaurioiden varalta. Tarkasta samalla liitokset ja kiinnitykset vastaavien vaurioiden varalta. Vaihda kaikki vaurioituneet letkut ja kiinnikkeet.

Pumpun tarkastus

Huoltoväli: 400 käyttötunnin välein/Vuosittain (kumpi saavutetaan ensin)—Tarkista pumpun kalvot ja vaihda tarvittaessa (ota yhteys valtuutettuun Toro-huoltoliikkeeseen).

400 käyttötunnin välein/Vuosittain (kumpi saavutetaan ensin)—Tarkista pumpun sulkuventtiilit ja vaihda tarvittaessa (ota yhteys valtuutettuun Toro-huoltoliikkeeseen).

Huomaa: Seuraavat laitteen osat katsotaan kuluviksi osiksi, ellei niitä havaita viallisiksi. Ne eivät kuulu laitteen takuun piiriin.

Valtuutetun Toro-huoltoliikkeen on tarkastettava seuraavat pumpun sisäosat vaurioiden varalta:

- Pumpun kalvot
- Pumpun sulkuventtiilikokoonpanot

Vaihda osat tarpeen vaatiessa.

Nailonisten tappiholkkien tarkastus

Huoltoväli: 400 käyttötunnin välein/Vuosittain (kumpi saavutetaan ensin)

1. Aseta ruiskutuslaite tasaiselle alustalle, kytke seisontajarru, sammuta pumppu, sammuta moottori ja irrota avain virtalukosta.
2. Avaa puomit ruiskutusasentoon ja tue ne pukeilla alapuolelta tai hihnoilla yläpuolelta.
3. Puomin ollessa tuettuna irrota pultti ja mutteri, joilla saranatappi on kiinnitetty puomiasennelmaan (Kuva 41).

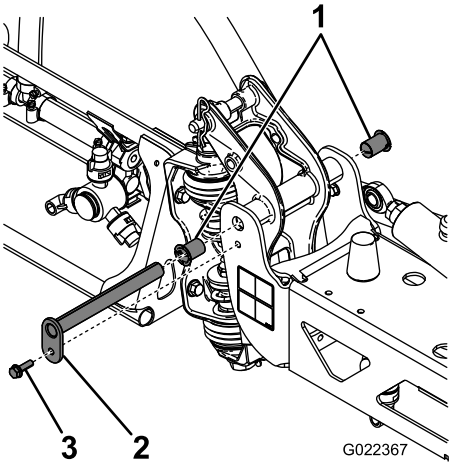

Kuva 41

1. Nailonholkki
2. Saranatappi
3. Pultti

4. Irrota saranatappi.
5. Irrota puomi ja kääntökannatin keskirungosta, jotta pääset käsiksi nailonholkkeihin.
6. Irrota ja tarkasta nailonholkit kääntökannattimen etu- ja takaosista (Kuva 41).

   Huomaa: Vaihda vaurioituneet holkit.
7. Öljyä nailonholkki kevyesti ja asenna se kääntökannattimeen.
8. Asenna puomi ja kääntökannatin keskirunkoon niin, että aukot ovat kohdakkain (Kuva 41).
9. Asenna saranatappi ja kiinnitä se paikalleen aiemmin irrotetulla pultilla ja mutterilla.
10. Toista vaiheet kunkin puomin kohdalla.

Puhdistus

Virtausmittarin puhdistus

Huoltoväli: 200 käyttötunnin välein/Vuosittain (kumpi saavutetaan ensin) (useammin, jos käytetään ruiskutejauheita).

1. Huuhtele ja tyhjennä koko ruiskutusjärjestelmä perusteellisesti.
2. Irrota virtausmittari ruiskutuslaitteesta ja huuhtele se puhtaalla vedellä.
3. Irrota pidätinrengas sisääntulopuolelta (Kuva 42).

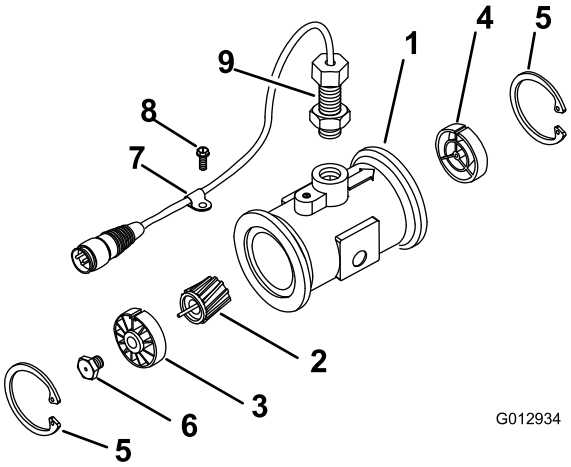

Kuva 42

1. Muokattu laipallinen runko
2. Roottori-/magneettikokoonpano
3. Napa-/laakerikokoonpano
4. Napakokoonpano (kiilaura ylöspäin)
5. Pidätinrengas
6. Turbiinin tappikokoonpano
7. Kaapelin pidätin
8. Kierreruuvi
9. Anturikokoonpano

4. Puhdista turbiini ja turbiinin napa metallilastuista ja ruiskutejauheesta.
5. Tarkista turbiinin siivet kulumien varalta.

   Huomaa: Pidä turbiinia kädessä ja pyöritä sitä. Sen pitäisi pyöriä vapaasti ilman huomattavaa vastusta. Jos se ei pyöri vapaasti, vaihda se.
6. Kokoa virtausmittari.
7. Käytä ilmasuutinta alhaisella paineella (0,34 bar) ja varmista, että turbiini pyörii vapaasti. Jos näin ei ole, löysää turbiinin navan pohjassa olevaa kuusiotappia 1/16 kierrosta, kunnes turbiini pyörii vapaasti.

Imuputken sihdin puhdistus

Huoltoväli: Aina ennen käyttöä tai päivittäin (useammin, jos käytetään ruiskutejauheita).

1. Poista säiliön yläosan isoon letkuun kiinnitetyn punaisen liittimen pidike.

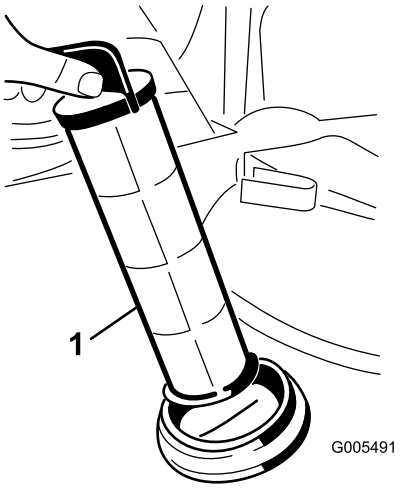

Kuva 43

1. Imuputken sihti

2. Irrota letku säiliöstä.
3. Vedä sihti aukosta.
4. Puhdista sihti puhtaalla juoksevalla vedellä.
5. Asenna sihti takaisin paikalleen siten, että se on kunnolla kiinni aukossa.
6. Kiinnitä letku säiliön yläosaan ja varmista se pidikkeellä.

Varastointi

1. Aseta ruiskutuslaite tasaiselle alustalle, kytke seisontajarru, sammuta pumppu, sammuta moottori ja irrota avain virtalukosta.
2. Puhdista lika ja rasva koko koneesta, myös moottorin sylinterinkannen rivoista ja tuulettimen kotelosta.

   Tärkeää: Kone voidaan pestä miedolla pesuaineella ja vedellä. Älä pese konetta painepesurilla. Painepesu voi vahingoittaa sähköjärjestelmää tai huuhtoa pois tarpeellisen rasvan kitkakohdista. Älä käytä liian paljon vettä etenkään kojetaulun, valojen, moottorin ja akun läheisyydessä.
3. Puhdista ruiskutusjärjestelmä. Katso kohta Ruiskutuslaitteen puhdistus (sivu 28).
4. Puhdista venttiilikokoonpanon männät seuraavasti:
   A. Aseta venttiilit Pois-asentoon (akseli lähellä letkuliitäntää).

      Huomaa: Varmista, ettei putkissa ole vettä.

   B. Poista kolme haarukkaa, joilla venttiilin istukat on kiinnitetty venttiilikokoonpanoon.
   C. Käytä 3 mm:n kuusiokoloavainta ja irrota ruuvit, joilla mäntäkokoonpanot on kiinnitetty venttiilikokoonpanoon. Pane venttiilin jouset merkille.
   D. Puhdista männät ja vaihda kuluneet O-renkaat uusiin.
   E. Voitele mäntien kaikki O-renkaat kasvisöljyllä ja kiinnitä ne paikoilleen venttiilikokoonpanoon aiemmin irrotetuin ruuvein. Muista asentaa jouset venttiilikokoonpanoon.
   F. Kiinnitä venttiilin istukat venttiilikokoonpanoon aiemmin irrotetun kolmen haarukan avulla.
   G. Kiinnitä letkuliitännän teline ruiskuttimen runkoon käyttämällä aiemmin irrotettuja ruuveja ja muttereita.
5. Lisää järjestelmään ruostetta ehkäisevää alkoholitonta jäänestoainetta.
   A. Tyhjennä ruiskutuslaite ja anna pumpun käydä, kunnes suuttimista tulee ilmaa.
   B. Kaada ruiskutuslaitteen säiliöön 50 l seosta, jossa on 1/3 jäänestoainetta ja 2/3 vettä.
   C. Käytä konetta, jotta jäänestoaineseos leviää koko järjestelmään.
6. Nosta puomit puomien nostokytkimillä. Nosta puomeja, kunnes ne ovat siirtyneet kokonaan X-kirjaimen muotoiseen kuljetusasentoon puomien kuljetustelineeseen ja puomien sylinterit ovat vetäytyneet kokonaan sisään. Varmista, että puomin sylinterit ovat vetäytyneet kokonaan sisään, jotta ohjausvarsi ei vahingoitu.

7. Tarkista jarrut. Katso kohta Jarrujen tarkistus (sivu 46).
8. Huolla ilmanpuhdistin. Katso kohta Ilmanpuhdistimen huolto (sivu 39).
9. Voitele ruiskutin. Katso kohta Voitelu (sivu 38).
10. Vaihda kampikammioöljy. Katso kohta Moottoriöljyn huolto (sivu 40).
11. Tarkista rengaspaine. Katso kohta Rengaspaineen tarkistus (sivu 23).
12. Yli 30 vuorokauden varastointia varten polttoainejärjestelmä on valmisteltava seuraavasti:
    A. Lisää polttoainesäiliöön öljypohjaista stabilointi-/lisäainetta.

       Noudata stabilointiaineen valmistajan sekoitusohjeita. Älä käytä alkoholipohjaista stabilointiainetta (etanolia tai metanolia).

       Huomaa: Stabilointi-/lisäaine toimii tehokkaimmin, kun se sekoitetaan tuoreeseen bensiiniin ja kun sitä käytetään jatkuvasti.
    B. Käytä moottoria, jotta lisäaineinen polttoaine kiertää koko polttoainejärjestelmässä (5 minuuttia).
    C. Sammuta moottori, anna sen jäähtyä ja tyhjennä polttoainesäiliö.
    D. Käynnistä moottori uudelleen ja anna sen käydä, kunnes se sammuu.
    E. Käytä rikastinta.
    F. Käynnistä moottori ja käytä sitä, kunnes se ei käynnisty enää uudelleen.
    G. Hävitä polttoaine asianmukaisesti. Noudata paikallisten viranomaisten ohjeita.

       Tärkeää: Älä säilytä lisäaineistettua bensiiniä 90 päivää kauempaa.
13. Irrota sytytystulpat ja tarkasta niiden kunto. Katso kohta Sytytystulppien vaihto (sivu 41).
14. Kun sytytystulpat on irrotettu moottorista, kaada kaksi ruokalusikallista moottoriöljyä sytytystulpan reikään.
15. Käynnistä moottori sähkökäynnistimellä ja kierrätä öljy sylinterin sisään.
16. Asenna sytytystulpat ja kiristä suosituksen mukaisesti. Katso kohta Sytytystulppien vaihto (sivu 41).

    Huomaa: Älä asenna sytytystulppien johtoa.
17. Irrota akku alustasta, tarkista akkunesteen määrä ja lataa akku täyteen. Katso kohta Akun huolto (sivu 43).

    Huomaa: Älä kytke akkukaapeleita akun napoihin varastoinnin ajaksi.

    Tärkeää: Akun on oltava täyteen ladattu, jotta se ei jäädy ja vaurioidu alle 0 °C:n lämpötilassa. Täysin ladattu akku säilyttää latauksen noin 50 päivää alle 4 °C:n lämpötilassa. Jos lämpötila on yli 4 °, tarkista akkunesteen määrä ja lataa akku 30 päivän välein.
18. Tarkista ja kiristä kaikki pultit, mutterit ja ruuvit. Korjaa tai vaihda kaikki vaurioituneet osat.
19. Tarkista kaikkien ruiskuletkujen kunto ja vaihda kaikki kuluneet tai vaurioituneet osat.
20. Kiristä kaikki letkukiinnikkeet.
21. Maalaa kaikki naarmuuntuneet tai paljaat metallipinnat. Maalia on saatavissa valtuutetusta huoltoliikkeestä.
22. Varastoi kone puhtaaseen, kuivaan autotalliin tai varastotilaan.
23. Irrota virta-avain ja laita se turvalliseen paikkaan lasten ulottumattomiin.
24. Peitä kone suojataksesi sen ja pitääksesi sen puhtaana.

Vianetsintä

Moottorin ja ajoneuvon vianmääritys

Ongelma	Mahdollinen syy	Korjaustoimenpiteet
Käynnistin ei pyöritä.	1. Vaihdetanko ei ole vapaalla.	1. Paina jarrupoljinta ja siirrä vaihdetanko vapaalle.
	2. Sähköliitännät ovat ruostuneet tai löystyneet.	2. Tarkista, että sähköliitäntöjen kosketus on kunnossa.
	3. Sulake on palanut tai löystynyt.	3. Kiristä tai vaihda sulake.
	4. Akussa ei ole latausta.	4. Lataa tai vaihda akku.
	5. Turvajärjestelmä ei toimi kunnolla.	5. Ota yhteys valtuutettuun huoltoon.
	6. Rikkinäinen käynnistin tai käynnistimen solenoidi.	6. Ota yhteys valtuutettuun huoltoon.
	7. Moottorin osa tai osat leikkautuneet kiinni.	7. Ota yhteys valtuutettuun huoltoon.
Moottori pyörittää, mutta ei käynnisty.	1. Polttoainesäiliö on tyhjä.	1. Täytä säiliö tuoreella polttoaineella.
	2. Polttoainejärjestelmässä on likaa, vettä tai vanhentunutta polttoainetta.	2. Tyhjennä ja huuhtele polttoainejärjestelmä. Lisää tuoretta polttoainetta.
	3. Polttoaineletku on tukossa.	3. Puhdista polttoainejärjestelmä tai vaihda se.
	4. Sytytystulpan johto on irti.	4. Kiinnitä sytytystulppa.
	5. Sytytystulppa on vaurioitunut tai likainen.	5. Vaihda sytytystulppa.
	6. Estoreleessä ei ole jännitettä.	6. Ota yhteys valtuutettuun huoltoon.
	7. Sytytysjärjestelmä on rikki.	7. Ota yhteys valtuutettuun huoltoon.
Moottori käynnistyy, mutta sammuu.	1. Polttoainesäiliön ilmareikä on tukossa.	1. Vaihda polttoainesäiliön korkki.
	2. Polttoainejärjestelmässä on likaa tai vettä.	2. Tyhjennä ja huuhtele polttoainejärjestelmä. Lisää tuoretta polttoainetta.
	3. Polttoainesuodatin on tukossa.	3. Vaihda polttoainesuodatin.
	4. Sulake on palanut tai löystynyt.	4. Kiristä tai vaihda sulake.
	5. Polttoainepumppu on rikki.	5. Ota yhteys valtuutettuun huoltoon.
	6. Kaasutin on rikki.	6. Ota yhteys valtuutettuun huoltoon.
	7. Irralliset johdot tai huonot kytkennät.	7. Tarkista ja kiristä johtojen kiinnitykset.
	8. Sylinterinkannen tiiviste on rikki.	8. Ota yhteys valtuutettuun huoltoon.
Moottori käy, mutta se nakuttaa tai käy katkonaisesti.	1. Polttoainejärjestelmässä on likaa, vettä tai vanhentunutta polttoainetta.	1. Tyhjennä ja huuhtele polttoainejärjestelmä. Lisää tuoretta polttoainetta.
	2. Sytytystulpan johto on löyhällä.	2. Kiinnitä sytytystulpan johto.
	3. Sytytystulppa on rikki.	3. Vaihda sytytystulppa.
	4. Irralliset johdot tai huonot kytkennät.	4. Tarkista ja kiristä johtojen kiinnitykset.
	5. Moottori kuumenee liikaa.	5. Katso kohta Moottori ylikuumenee.
Moottori ei käy tyhjäkäynnillä.	1. Polttoainesäiliön ilmareikä on tukossa.	1. Vaihda polttoainesäiliön korkki.
	2. Polttoainejärjestelmässä on likaa, vettä tai vanhentunutta polttoainetta.	2. Tyhjennä ja huuhtele polttoainejärjestelmä. Lisää tuoretta polttoainetta.
	3. Sytytystulppa on vaurioitunut tai rikki.	3. Vaihda sytytystulppa.
	4. Kaasuttimen joutokäyntikanavat ovat tukossa.	4. Ota yhteys valtuutettuun huoltoon.
	5. Joutokäynnin kierrosnopeuden säätöruuvi on asetettu väärin.	5. Ota yhteys valtuutettuun huoltoon.
	6. Polttoainepumppu on rikki.	6. Ota yhteys valtuutettuun huoltoon.
	7. Alhainen puristuspaine.	7. Ota yhteys valtuutettuun huoltoon.
	8. Ilmanpuhdistimen panos on likainen.	8. Puhdista tai vaihda panos.

Ongelma	Mahdollinen syy	Korjaustoimenpiteet
Moottori ylikuumenee.	1. Kampikammion öljytaso on väärä. 2. Kone on ylikuormitettu. 3. Ilmanottoritilät ovat likaiset. 4. Moottorin puhallinkotelon alla olevat jäähdytysrivat ja ilmakanavat ja/tai pyörivät ilmanottoritilät ovat tukossa. 5. Polttoaineseos on laihaa.	1. Täytä tai tyhjennä ”Full”-merkkiin asti. 2. Vähennä kuormitusta. Alenna ajonopeutta. 3. Puhdista jokaisen käyttökerran jälkeen. 4. Puhdista jokaisen käyttökerran jälkeen. 5. Ota yhteys valtuutettuun huoltoon.
Moottori menettää tehoaan.	1. Kampikammion öljytaso on väärä. 2. Ilmanpuhdistimen panos on likainen. 3. Polttoainejärjestelmässä on likaa, vettä tai vanhentunutta polttoainetta. 4. Moottori kuumenee liikaa. 5. Sytytystulppa on vaurioitunut tai likainen. 6. Polttoainesäiliön korkin tuuletusaukko on tukkeutunut. 7. Alhainen puristuspaine.	1. Täytä tai tyhjennä ”Full”-merkkiin asti. 2. Puhdista tai vaihda. 3. Tyhjennä ja huuhtele polttoainejärjestelmä. Lisää tuoretta polttoainetta. 4. Katso Moottori ylikuumenee. 5. Vaihda sytytystulppa. 6. Vaihda polttoainesäiliön korkki. 7. Ota yhteys valtuutettuun huoltoon.
Epänormaali värinä tai ääni.	1. Moottorin kiinnityspultit ovat löysällä. 2. Moottorissa on jotain vialla.	1. Kiristä moottorin kiinnityspultit. 2. Ota yhteys valtuutettuun huoltoon.
Kone ei toimi tai toimii hitaasti kumpaankin suuntaan, koska moottori jumiutuu tai sakkaa.	1. Seisontajarru on kytkettynä.	1. Vapauta seisontajarru.
Kone ei toimi kumpaankaan suuntaan.	1. Vaihdetanko on vapaalla. 2. Seisontajarru ei ole vapaana tai seisontajarru ei vapaudu. 3. Vaihteisto on rikki. 4. Ohjausvivusto tarvitsee säätöä tai se pitää vaihtaa. 5. Vetoakseli tai pyörän napa on vaurioitunut.	1. Paina jarrua ja kytke vaihde. 2. Vapauta seisontajarru tai tarkista vivusto. 3. Ota yhteys valtuutettuun huoltoon. 4. Ota yhteys valtuutettuun huoltoon. 5. Ota yhteys valtuutettuun huoltoon.

Ruiskutusjärjestelmän vianmääritys

Ongelma	Mahdollinen syy	Korjaustoimenpiteet
Jokin puomiosio ei ruiskuta.	1. Puomin venttiilin sähköliitäntä on likainen tai irronnut. 2. Sulake on palanut. 3. Letku on puristuksissa. 4. Puomin ohitusventtiili on säädetty väärin. 5. Puomin venttiili on vaurioitunut. 6. Sähköjärjestelmä on vahingoittunut.	1. Sulje venttiili manuaalisesti. Irrota venttiilin sähköliitäntä ja puhdista kaikki johdot. Kiinnitä sitten johdot takaisin. 2. Tarkista sulakkeet ja vaihda ne tarvittaessa. 3. Korjaa tai vaihda letku. 4. Säädä puomin ohitusventtiili. 5. Ota yhteys valtuutettuun huoltoon. 6. Ota yhteys valtuutettuun huoltoon.
Jokin puomiosio ei kytkeydy pois käytöstä.	1. Venttiili on vaurioitunut.	1. Sammuta ruiskutusjärjestelmä ja pumppu ja sammuta ruiskutuslaite. Irrota pidike puomin venttiilin alta ja vedä moottori ja varsi ulos. Tutki kaikki osat ja vaihda vaurioituneet osat.
Puomin venttiili vuotaa.	1. O-rengas on mennyt huonoksi.	1. Sammuta ruiskutusjärjestelmä ja pumppu ja sammuta ruiskutuslaite. Pura venttiili ja vaihda O-renkaat.

Ongelma	Mahdollinen syy	Korjaustoimenpiteet
Paine alenee, kun puomi kytketään käyttöön.	1. Puomin ohitus on säädetty väärin. 2. Puomin venttiilissä on tukos. 3. Suuttimen suodatin on vaurioitunut tai tukossa.	1. Säädä puomin ohitus. 2. Poista puomin venttiilin tulo- ja poistoaukon liittimet ja poista tukokset. 3. Irrota ja tarkasta kaikki suuttimet.
Puomin ohjain ei toimi oikein.	1. Sulakerasiassa oleva ohjaimen toiminnasta vastaava lämpökatkaisin on lauennut ylikuumentumisen johdosta. 2. Puomin ohjaimessa oleva ohjaimen toiminnasta vastaava lämpökatkaisin on lauennut tai vioittunut.	1. Anna järjestelmän jäähtyä ennen käytön jatkamista. Jos lämpökytkimet laukeavat toistuvasti, ota yhteys valtuutettuun huoltoliikkeeseen. 2. Ota yhteys valtuutettuun huoltoon.

Kaaviot

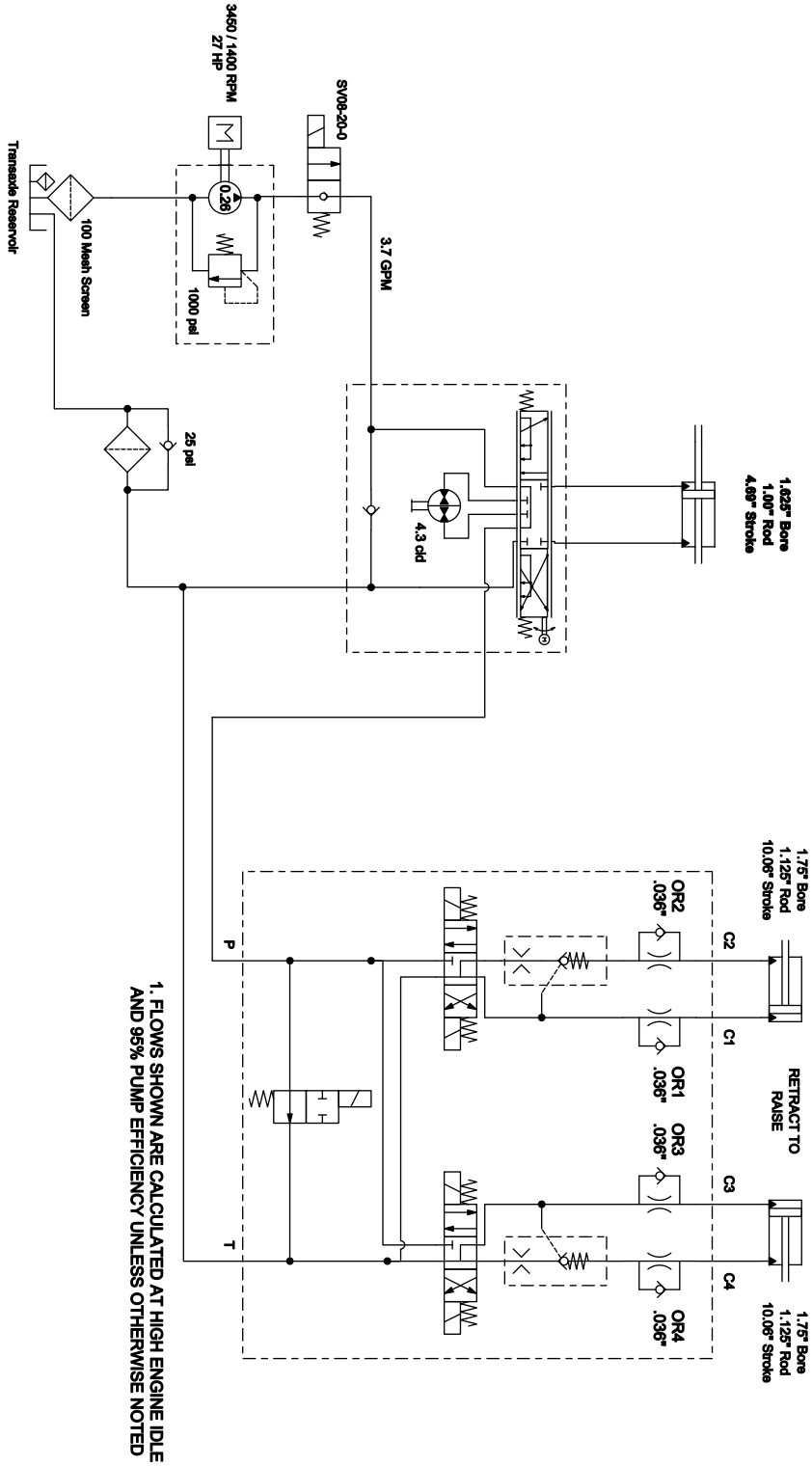

G023049

Hydraulikaavio (Rev. A)

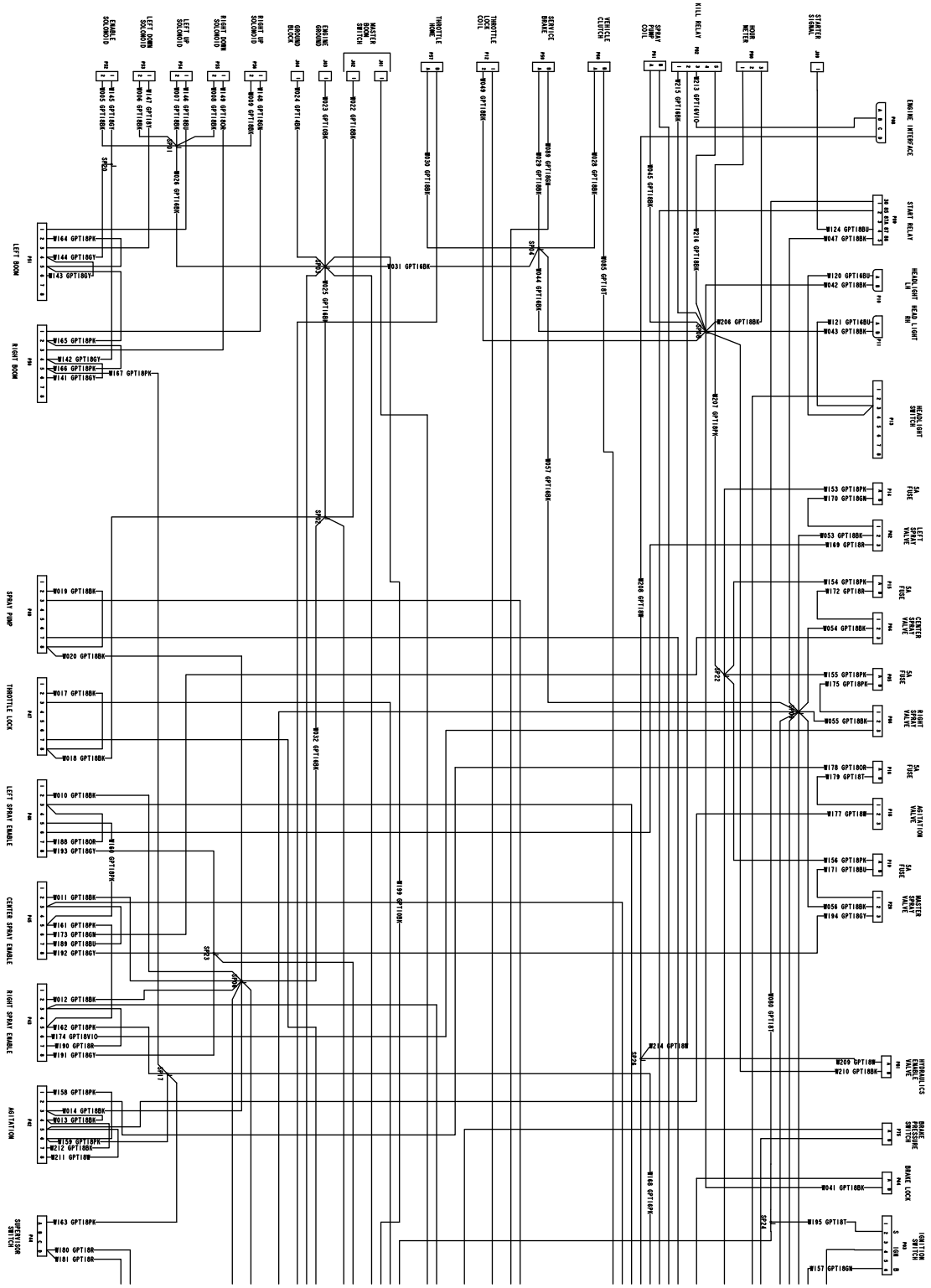

G023064

Kytkentäkaavio (Rev. A)

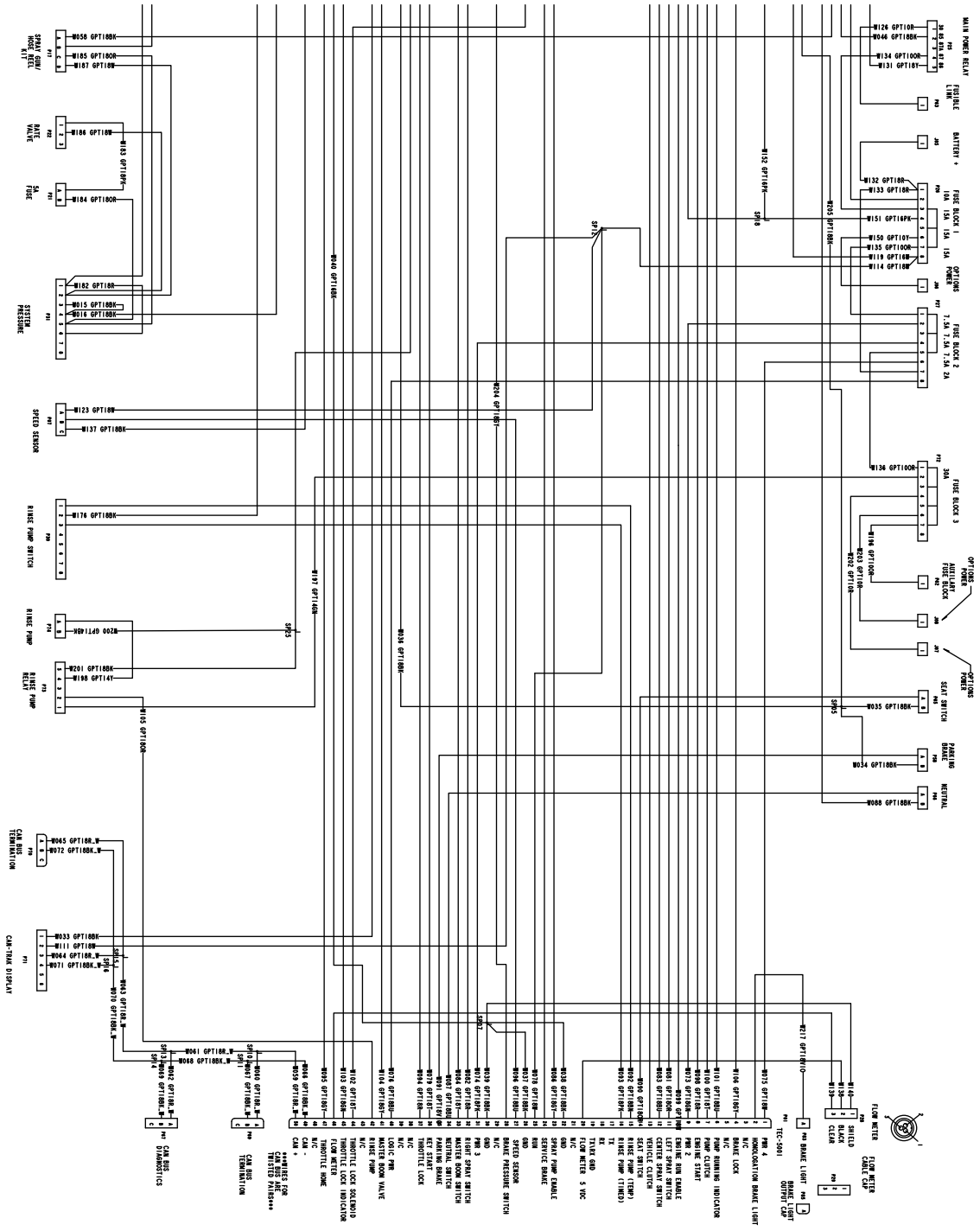

G023065

Kytkentäkaavio (Rev. A)

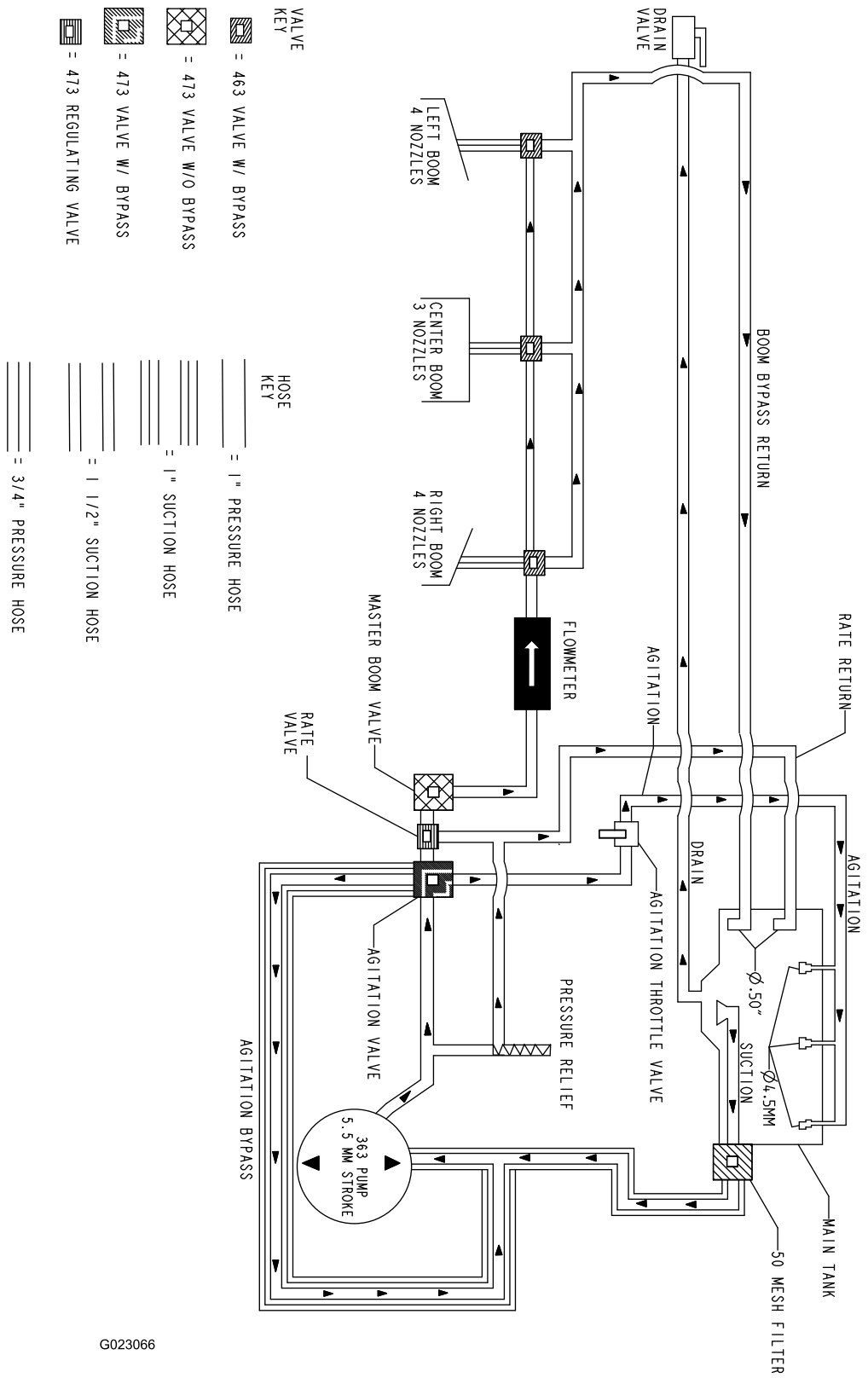

Vuokaavio (Rev. A)

Huomautuksia:

Toron kokonaistakuu

Rajoitettu takuu

Ehdot ja takuunalaiset tuotteet

Toro Company ja sen sisaryhtiö Toro Warranty Company antavat yhteisen sopimuksensa mukaisesti tälle Toron kaupalliselle tuotteelle (”tuote”) kahden vuoden tai 1 500 käyttötunnin* (kumpi ensin saavutetaan) materiaali- ja valmistusvirhetakuun. Tämä takuu koskee kaikkia tuotteita ilmastajia lukuun ottamatta (katso näiden tuotteiden erillinen takuulauselma). Jos takuuehdot täyttyvät, korjaamme tuotteen veloituksetta. Tähän sisältyy vianmääritys, työ, osat ja kuljetus. Tämä takuu alkaa sinä päivämääränä, jolloin tuote toimitetaan alkuperäiselle ostajalle.
* Koskee tuotteita, joissa on tuntilaskuri.

Takuuhuollon ohjeet

Ostajan vastuulla on ilmoittaa heti tuotteen maahantuojalle tai valtuutetulle jälleenmyyjälle, jolta tuote on ostettu, kun hän uskoo tuotteessa olevan takuunalaisen vian. Maahantuojien ja jälleenmyyjien yhteystiedot sekä tiedot takuuseen liittyvistä oikeuksista ja vastuista ovat saatavana osoitteesta:

Toro Commercial Products Service Department
Toro Warranty Company
8111 Lyndale Avenue South
Bloomington, MN 55420-1196

+1–952–888–8801 tai +1–800–952–2740
Sähköpostiosoite: commercial.warranty@toro.com

Omistajan vastuut

Tuotteen omistajan vastuulla on huolehtia *käyttöoppaassa* esitetyistä huolloista ja säädöistä. Vaadittavien huoltojen ja säätöjen laiminlyönti voi johtaa takuuvaatimuksen hylkäämiseen.

Takuun ulkopuoliset kohteet ja viat

Kaikki takuuaikana ilmenevät tuoteviat ja häiriöt eivät ole valmistus- tai materiaalivirheitä. Tämä takuu ei kata seuraavia:

- Tuoteviat, jotka aiheutuvat muiden kuin Toron varaosien käytöstä tai ylimääräisten tai muutettujen ei-Toro-lisävarusteiden ja -tuotteiden asennuksesta ja käytöstä. Näiden valmistaja saattaa antaa erillisen takuun.
- Tuoteviat, jotka johtuvat suositeltujen huoltojen ja/tai säätöjen laiminlyönnistä. Jos Toro-tuotetta ei huolleta asianmukaisesti *käyttöoppaassa* olevien huolto-ohjeiden mukaisesti, takuu voidaan evätä.
- Tuoteviat, jotka johtuvat tuotteen liian rajusta, huolimattomasta tai piittaamattomasta käytöstä.
- Kuluvat osat, ellei niitä havaita viallisiksi. Tuotteen normaalissa käytössä kuluvia osia ovat esimerkiksi jarrupalat ja -päällysteet, kytkimen päällysteet, terät, kelat, rullat ja laakerit (suljetut tai rasvattavat), kiinteät terät, sytytystulpat, kääntöpyörät ja laakerit, renkaat, suodattimet, hihnat ja tietyt ruiskuttimen osat, kuten kalvot, suuttimet ja sulkuventtiilit jne.
- Ulkopuolisen tekijän aiheuttamat viat. Ulkopuolisina tekijöinä pidetään esimerkiksi säätä, varastointimenetelmiä, likaantumista sekä hyväksymättömien polttoaineiden, jäähdytysnesteiden, voiteluaineiden, lisäaineiden, lannoitteiden, veden tai kemikaalien yms. käyttöä.
- Soveltuvista vaatimuksesta poikkeavien polttoaineiden (esim. bensiinin, dieselin tai biodieselin) laatuun tai toimintaan liittyvät ongelmat.
- Normaali melu, tärinä, kuluminen ja heikentyminen.
- Normaali ”kuluminen” kattaa esimerkiksi istuinten vaurioitumisen kulumisen tai hankaamisen seurauksena, maalipintojen kulumisen, naarmuuntuneet tarrat tai ikkunat jne.

Osat

Vaadittavan huollon mukaisesti vaihdettavat osat kuuluvat takuun piiriin niiden määritettyyn vaihtoajankohtaan asti. Tämän takuun mukaisesti vaihdetuille osille annetaan takuu alkuperäisen tuotetakuun ajaksi, ja ne siirtyvät Toron omistukseen. Toro tekee lopullisen päätöksen siitä, korjataanko osa tai kokoonpano vai vaihdetaanko se. Toro voi käyttää takuukorjauksiin kunnostettuja osia.

Syväpurkaus- ja litium-ioniakun takuu:

Syväpurkaus- ja litium-ioniakun käyttöikänsä aikana tuottama kokonaiskilowattituntimäärä on rajallinen. Tapa, jolla akkua käytetään, ladataan ja huolletaan, voi joko pidentää tai lyhentää akun kokonaiskäyttöikää. Kun laitteen akkuja käytetään, niiden mahdollistama työmäärä latauskertojen välillä vähenee hitaasti, kunnes akut ovat kuluneet loppuun. Normaalissa käytössä loppuun kuluneiden akkujen vaihto on tuotteen omistajan vastuulla. Akkujen vaihto voi olla tarpeen tuotteen normaalin takuuajan sisällä omistajan kustannuksella. Huomautus: (Vain litium-ioniakku): litium-ioniakulla on vain osat kattava suhteutettu takuu kolmannesta vuodesta viidenteen vuoteen käyttöajan ja käytettyjen kilowattituntien perusteella. Lisätietoja on *käyttöoppaassa*.

Omistaja tekee huollot omalla kustannuksellaan

Moottorin viritys, voitelu, puhdistus ja kiillotus, suodattimien ja jäähdytysnesteen vaihto sekä suositeltujen huoltojen suorittaminen ovat esimerkkejä normaaleista huoltotoimista, jotka Toro-tuotteen omistajan on tehtävä omalla kustannuksellaan.

Yleiset ehdot

Tämä takuu oikeuttaa ainoastaan valtuutetun Toro-maahantuojan tai -jälleenmyyjän tekemään korjaukseen.

Toro Company ja Toro Warranty Company eivät ole vastuussa epäsuorista, satunnaisista tai välillisistä vahingoista, jotka liittyvät tämän takuun kattamiin Toro-tuotteisiin. Tällaisia vahinkoja voivat olla esimerkiksi korvaavan tuotteen tai huollon hankkimiseen liittyvät kustannukset kohtuullisten vikajaksojen aikana tai kustannukset, jotka aiheutuvat siitä, että tuote ei ole käytettävissä takuuhuollon aikana. Alla esitetty päästötakuu, jos se on sovellettavissa, on ainoa nimenomainen takuu. Kaikki hiljaiset takuut tuotteen sopivuudesta kauppatavaraksi tai tiettyyn tarkoitukseen ovat voimassa vain tämän nimenomaisen takuun ajan.

Joissakin osavaltioissa ei sallita satunnaisten tai välillisten vahinkojen poissulkemista tai hiljaisen takuun kestoon liittyviä rajoituksia, joten yllä mainitut poikkeukset ja rajoitukset eivät välttämättä koske kaikkia ostajia. Tämä takuu antaa ostajalle tiettyjä laillisia oikeuksia. Ostajalla voi olla myös muita oikeuksia, jotka vaihtelevat osavaltioittain.

Moottorin takuuta koskeva huomautus:

Tuotteen päästöjen rajoitusjärjestelmä saattaa kuulua erillisen takuun piiriin Yhdysvaltojen Environmental Protection Agencyn EPA:n ja/tai California Air Resources Boardin CARB:n vaatimusten mukaisesti. Yllä mainitut tuntirajoitukset eivät koske päästöjen rajoitusjärjestelmän takuuta. Lisätietoja on tuotteen mukana toimitetussa tai moottorin valmistajan oppaisiin sisältyvässä moottorin päästöjärjestelmän takuulauselmassa (Engine Emission Control Warranty Statement).

Muut maat kuin Yhdysvallat ja Kanada

Asiakkaat, jotka ovat ostaneet Yhdysvalloista tai Kanadasta maahantuotuja Toro-tuotteita, saavat maansa, maakuntansa tai osavaltionsa mukaiset takuuehdot Toro-jälleenmyyjältä. Jos Toro-jälleenmyyjä ei pysty jostain syystä toimittamaan takuuehtoja, on otettava yhteys Toro-maahantuojaan.