Form No. 3379-533 Rev B

TORO®

Count on it.

Brukerhåndbok

Multi Pro 1750-gresspreder

Modellnr. 41188—Serienr. 314000001 og oppover

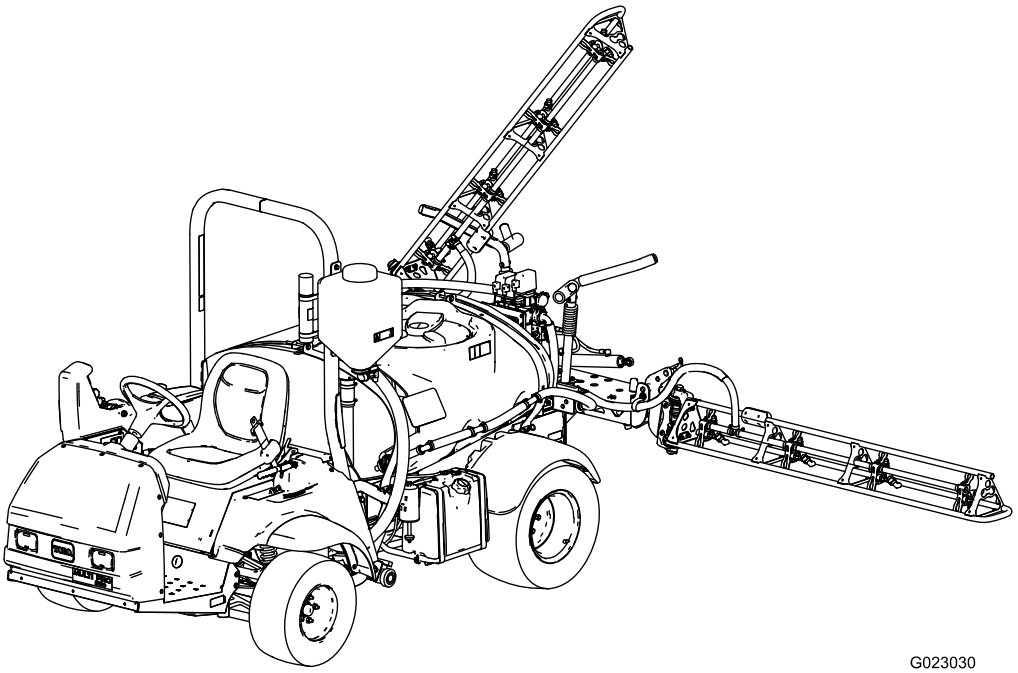

G023030

Registrer ditt produkt på www.Toro.com.
Oversettelse av originalen (NO)

CE

3379-533 B

Multi-Pro-gresspreder er en dedikert gresspreder kjøretøy og er beregnet på bruk av profesjonelle, innleide operatører i kommersielle applikasjoner. Det er hovedsakelig utviklet for spredning på allerede godt vedlikeholdte parkplener, golfbaner, idrettsbaner og plener i kommersielle områder.

Dette produktet er i samsvar med alle relevante europeiske direktiver. Se eget samsvarserklæringsskjema for produktet for detaljert informasjon.

⚠ ADVARSEL

CALIFORNIA
Proposition 65-advarsel

Dette produktet inneholder et kjemikalie eller kjemikalier som staten California vet forårsaker kreft, fødselsdefekter eller forplantningsskade.

Staten California kjenner til at motoreksosen fra dette produktet inneholder kjemikalier som kan forårsake kreft, fosterskader eller skade forplantningsevnen på andre måter.

Bruk av dette produktet kan forårsake eksponering for kjemikalier som staten California vet forårsaker kreft, fødselsdefekter eller annen forplantningsskade.

Viktig: Denne motoren er ikke utstyrt med en gnistfangerdemper. Det er i strid med Californias Public Resource Code, avsnitt 4442, å bruke motoren i skogs-, busk- eller gressområder. Andre delstater eller føderale områder kan ha lignende lover.

Dette tenningssystemet etterkommer Canadas ICES-002.

Den vedlagte *Brukerhåndbok for motor* inneholder informasjon om amerikanske miljømyndigheters (EPA) og Californias utslippskontrollreguleringer for utslippssystemer, vedlikehold og garanti. Du kan bestille nye brukerhåndbøker fra motorprodusenten.

Innledning

Les denne håndboken nøye, slik at du lærer å bruke og vedlikeholde produktet på riktig måte. Informasjonen i denne håndboken kan hjelpe deg og andre med å unngå person- og produktskader. Selv om Toro utformer og produserer sikre produkter, har du selv ansvaret for at produktet brukes på en forsvarlig og riktig måte. Du kan kontakte Toro direkte på www.Toro.com for informasjon om produkter og tilbehør, hjelp til å finne en forhandler eller for å registrere produktet ditt.

Hvis maskinen må repareres eller du trenger originale Toro-deler eller mer informasjon, kan du kontakte et autorisert forhandlerverksted eller Toros kundeserviceavdeling. Ha modell- og serienummer for hånden når du tar kontakt. Figur 1 viser plasseringen av modell- og serienummeret på produktet.

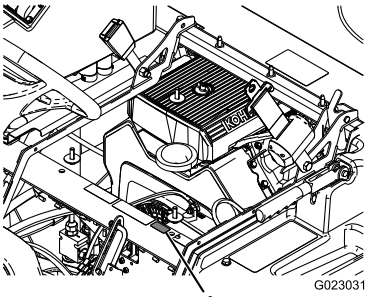

Figur 1

1. Plassering av modell- og serienummer

Modellnr. _____

Serienr. _____

Denne brukerhåndboken identifiserer mulige farer og identifiserer sikkerhetsbeskjeder gjennom sikkerhetsvarslingssymbolet (Figur 2), som varsler om en fare som kan føre til alvorlige skader eller dødsfall hvis man ikke tar de anbefalte forhåndsreglene.

Figur 2

1. Sikkerhetsvarselsymbol.

I tillegg brukes to ord for å utheve informasjon. **Viktig** gjør oppmerksom på spesiell mekanisk informasjon og **Obs** henviser til generell informasjon som er verdt å huske.

© 2013—The Toro® Company
8111 Lyndale Avenue South
Bloomington, MN 55420

Kontakt oss på www.Toro.com.
Trykt i USA
Med enerett

Innhold

Innledning 2
Sikkerhet 4
Regler for sikker bruk 4
Kjemisk sikkerhet 4
Før bruk 5
Under bruk 5
Vedlikehold 6
Lydstyrke 7
Lydtrykk 7
Hånd-arm-vibrasjon 7
Vibrasjon for hele kroppen 7
Sikkerhets- og instruksjonsmerker 8
Montering 13
1 Montere antihevertpåfyllingsbeholder 13
2 Kontrollere bomhengselfjærene 14
3 Lær mer om produktet ditt 15
Oversikt over produktet 16
Kontroller 18
Spesifikasjoner 21
Tilbehør 21
Bruk 22
Sikkerhet først 22
Forberedelser før du kjører sprederen for første gang 22
Før du starter 23
Kjøre sprederen 23
Kjøre inn en ny spreder 24
Justere bommene til vater 24
Bruke sprederen 25
Fylle vanntanken 25
Fylle på spredertanken 25
Bruke bommene 26
Spredning 26
Spredetips 27
Rengjøre sprederen 27
Bruke InfoCenter LCD-skjermen 28
Kalibrere spredestrømningen 30
Kalibrere sprederhastigheten 30
Kalibrere bomomløp 31
Kalibrering av omløpsspak for risteventil 31
Finner pumpen. 32
Transportere sprederen 32
Taue sprederen 32
Vedlikehold 33
Anbefalt vedlikeholdsplan 33
Kontrolliste for daglig vedlikehold 34
Bemerkninger om spesielle områder 35
Forberedelse for vedlikehold 36
Jekke opp sprederen 36
Smøring 36
Smøre sprederen 36
Smøre bomhengslene 36
Vedlikehold av motor 37
Kontrollere luftinntaksskjermen 37
Overhale luftrenseren 37
Kontrollere motoroljenivået 38
Skifte ut tennpluggene 39
Vedlikehold av drivstoffsystem 40
Skifte drivstoffilteret 40
Tømme drivstofftanken 40
Vedlikehold av elektrisk system 41
Finne sikringene 41
Vedlikeholde batteriet 41
Vedlikehold av drivsystem 43
Kontrollere hjul og dekk 43
Justere forhjulenes hjulspissing 43
Vedlikehold av bremser 44
Kontrollere bremsevæsken 44
Kontrollere bremsene 44
Justere parkeringsbremsen 44
Vedlikehold av hydraulisk system 45
Kontrollere transaksel-/hydraulisk væske 45
Skifte transaksel/hydraulisk væske 45
Bytte ut det hydrauliske filteret 46
Vedlikehold av spredersystem 46
Kontrollere slangene 46
Kontrollere pumpen 46
Kontrollere tapphylser i nylon 47
Rengjøring 47
Rengjøre gjennomstrømningsmåleren 47
Rengjøre sugefilteret 48
Lagring 48
Feilsøking 50
Skjemaer 53

Sikkerhet

Hvis føreren eller eieren bruker maskinen på feil måte eller utfører feil vedlikeholdsarbeid, kan det føre til personskader. Følg alltid disse forsiktighetsreglene for å unngå at det skjer en ulykke, og ta alltid hensyn til sikkerhetsvarselsymbolet, som betyr FORSIKTIG, ADVARSEL eller FARE – "personlige sikkerhetsinstruksjoner". Hvis ikke disse instruksjonene tas hensyn til, kan dette føre til at noen blir alvorlig skadet eller drept.

Overordnede, førere og servicepersonell bør være kjent med følgende standarder og publikasjoner (du kan bestille materialet fra adressen nedenfor).

- Flammable and Combustible Liquids Code: ANSI/NFPA 30
- National Fire Protection Association: ANSI/NFPA #505; Powered Industrial Trucks
  National Fire Prevention Association
  Barrymarch Park
  Quincy, Massachusetts 02269, U.S.A.
- SAE J2258 Light Utility Vehicles Society of Automotive Engineers
  SAE World Headquarters 400 Commonwealth Drive, U.S.A.
  Warrendale, PA 15096-0001, U.S.A.
- ANSI/UL 558; Internal Combustion Engine Powered Industrial Trucks
  American National Standards Institute, Inc.
  1430 Broadway New York, New York 10018 U.S.A.
  eller
  Underwriters Laboratories
  333 Pfingsten Road
  Northbrook, Illinois 60062, U.S.A.

Regler for sikker bruk

⚠ ADVARSEL

Sprederen er er kjøretøy som ikke skal brukes på motorveier og er ikke utformet, utstyrt eller produser til bruke på offentlige gater, veier eller motorveier.

Bruk ikke dette kjøretøyet på offentlige veier, gater eller motorveier.

Den overordnedes ansvarsområder

- Sørg for at førerne har fått god opplæring, og er kjent med *brukerhåndboken*, motorhåndboken og alle merkene på sprederen.
- Etabler dine egne spesialprosedyrer og arbeidsregler for uvanlige arbeidsforhold (f.eks. skråninger som er for bratte).

Kjemisk sikkerhet

⚠ ADVARSEL

Kjemiske stoffer som brukes i spredersystemet, kan være helsefarlige og giftige for deg, tilskuere, dyr, planter, jordsmonn eller annen eiendom.

- **Les og følg de kjemiske advarselsmerkene og HMS-databladet for alle kjemikalier som brukes og beskytt deg i overensstemmelse med anbefalingene fra produsenten av kjemikaliene. Bruk f.eks. personlig verneutstyr inkludert ansikts- og øyevern, hansker eller annet utstyr for å beskytte mot personlig kontakt med kjemikaliene.**
- **Husk at det kan brukes mer enn ett kjemikalie og informasjon om hvert kjemikalie bør tas i betraktning.**
- **Nekt å bruke eller arbeide på sprederen hvis denne informasjonen ikke er tilgjengelig!**
- **Før du arbeider på et spredersystem må du forsikre deg om at systemet har blitt trippelrenset og nøytralisert i henhold til anbefalingene til kjemikalieprodusenten(e) og at alle ventilene har fullført tre sykluser.**
- **Påse at det finnes tilstrekkelig med rent vann og såpe i nærheten, og vask umiddelbart av eventuelle kjemikalier du måtte komme i kontakt med.**

- Sørg for egnet opplæring før bruk eller håndtering av kjemikalier.
- Bruk kjemikalier som er egnet for jobben.
- Følg kjemikalieprodusentens instrukser for sikker påføring av kjemikaliene.
- Pass på at du kun håndterer kjemikalier i et godt ventilert område.
- Bruk vernebriller og annet verneutstyr i henhold til kjemikalieprodusentens instrukser. Sørg for å dekke så mye hud som mulig ved bruk av kjemikaler.
- Pass alltid på å ha rent vann tilgjengelig, spesielt ved fylling av spredertanken.
- Ikke spis, drikk eller røyk mens du arbeider med kjemikalier.
- Vask alltid hendene og andre eksponerte områder så raskt som mulig når jobben er fullført.
- Ubrukte kjemikalier og kjemikaliebeholdere må kasseres i henhold til produsentens instrukser og lokale forskrifter.
- Kjemikalier og dunst i tankene er farlig, du må aldri gå oppi tanken eller plassere hodet over eller i åpningen.

Før bruk

- Du må ha lest og forstått innholdet i denne brukerhåndboken før du tar kjøretøyet i bruk.
- La **aldri** barn få lov til å bruke sprederen.
- La **aldri** andre voksne bruke sprederen uten at de har lest og forstått *brukerhåndboken* først. Kun personer som har fått opplæring og er autoriserte, skal bruke denne sprederen. Pass på at føreren er i fysisk og mental stand til å bruke sprederen.
- Sprederen er kun ment å bære **én person**, nemlig føreren. Ta **aldri** med passasjerer i sprederen.
- **Ikke** bruk sprederen når du er påvirket av medisiner, alkohol eller andre rusmidler. Til og med reseptpliktig medisin og forkjølelsesmedisiner kan gjøre deg søvnig.
- Ikke bruk sprederen når du er trøtt. Pass på at du tar pauser innimellom. Det er veldig viktig at du er oppmerksom hele tiden.
- Bli kjent med kontrollene, og lær hvordan man stopper motoren raskt.
- Pass på at vern, sikkerhetsutstyr og merker er på plass. Hvis en verneplate, en sikkerhetsanordning eller et merke ikke virker, er uleselig eller skadet, må det repareres eller skiftes ut før du tar kjøretøyet i bruk.
- Ha alltid på kraftig skotøy. Bruk ikke kjøretøyet hvis du har på deg sandaler, tennissko eller joggesko. Bruk aldri løstsittende klær eller smykker som kan sette seg fast i bevegelige deler og forårsake personskader.
- Vernebriller, vernesko, lange bukser og hjelm anbefales og er i enkelte land påbudt i henhold til lokale sikkerhets- og forsikringsforskifter.
- Unngå å kjøre når det er mørkt, spesielt i ukjent terreng. Hvis du er nødt til å kjøre i mørket, må du kjøre forsiktig, bruke frontlysene og gjerne bruke ekstralys.
- Vær svært forsiktig når du kjører blant mennesker. Vær alltid oppmerksom på hvor folk oppholder seg og hold dem borte fra arbeidsområdet.
- Før du tar i bruk sprederen må du alltid kontrollere områdene på sprederen som angis i avsnittet om kontroller før oppstart i driftskapittelet. Hvis maskinen ikke fungerer på korrekt måte eller er skadet på noen måte, må du **ikke** bruker sprederen. Pass på at problemet rettes opp før du bruker sprederen eller tilleggsutstyret.
- Kontroller at alle koblingspunkter for væskeledninger er tette, og at alle slanger er i god stand før systemet settes under trykk.
- Ettersom bensin er meget brannfarlig, må den behandles forsiktig.
  - Bruk en godkjent bensinkanne.
  - Ikke fjern eller åpne tanklokket når motoren er i gang eller er varm.
  - Ikke røyk mens du håndterer bensin.
  - Fyll på tanken utendørs, og fyll til om lag 25 mm under toppen av tanken (bunnen av påfyllingshalsen). Ikke fyll på for mye.
  - Tørk opp eventuelt bensinsøl.

Under bruk

⚠ ADVARSEL

Motoreksos inneholder karbonmonoksid, som er en dødelig gift uten lukt.

Ikke kjør motoren innendørs eller på et innestengt område.

- Føreren skal sitte når sprederen er i bevegelse. Føreren bør ha begge hender på rattet når dette er mulig. Hold armer og bein inni sprederen til enhver tid.
- Se alltid etter og unngå lave overheng som greiner, dørstolper og overhengende gangveier. Pass på at det er nok plass til at verken sprederen eller hodet ditt kommer borti noe.
- Hvis du ikke bruker sprederen på en sikker måte, kan det føre til ulykker, velt og alvorlige skader eller dødsfall. Kjør forsiktig. Slik forhindrer du at kjøretøyet velter eller at du mister kontroll:
  - Vær svært forsiktig, senk farten og hold sikker avstand i nærheten av sandfang, grøfter, bekker, ramper, ukjente områder og andre områder som har store høydeforskjeller eller variasjoner i bakkeforholdene.
  - Hold utkikk etter hull eller andre skjulte farer.
  - Vær spesielt forsiktig når du bruker sprederen på våte overflater, i dårlig vær, i stor fart eller med full last. Bremsetiden og -avstanden øker når du kjører med full last.
  - Unngå å starte og stoppe plutselig. Ikke gå fra revers til fremover eller omvendt uten først å ha stanset helt.
  - Reduser farten før du svinger. Ikke foreta skarpe svinger, gjør plutselige bevegelser eller utfør andre handlinger som kan få deg til å miste kontrollen over sprederen.
  - Pass på at ingen står bak kjøretøyet før du rygger. Rygg langsomt.
  - Se opp for trafikk når du er i nærheten av eller krysser veier. Gi alltid fotgjengere og andre kjøretøy forkjørsrett. Sprederen er **ikke** utformet for bruk på veier eller motorveier. Signaliser tidlig når du skal snu eller stoppe, slik at andre vet hva du kommer til å gjøre. Følg trafikkreglene.
  - Eksossystemet og det elektriske systemet kan skape gnister som kan antenne eksplosivt materiale. Bruk aldri sprederen i nærheten av områder med eksplosivt støv eller eksplosive gasser.

– Hvis du noen gang er usikker på hva som er trygg drift, må du **stanse arbeidet** og spørre din overordnede.

- Ikke ta på motoren eller eksosrøret når motoren er i gang, eller like etter at den har stanset. Disse områdene kan være varme nok til å forårsake brannskader.
- Hvis maskinen vibrerer unormalt, må du straks stanse motoren, vente til alle bevegelige deler har stoppet, og kontrollere sprederen for skader. Reparer alle skader før du fortsetter å bruke kjøretøyet.
- Før du forlater førersetet:
  1. Pass på at maskinen står stille.
  2. Still giret i fri og aktiver parkeringsbremsen.
  3. Skru av tenningen.
  4. Ta ut tenningsnøkkelen.

  Viktig: Ikke parker maskinen i en skråning.
- Lynnedslag kan forårsake alvorlige skader eller dødsfall. Hvis du ser/hører at lyn og tordenvær nærmer seg der du er, må du ikke bruke maskinen. Søk tilflukt!

Bremse

- Senk farten før du nærmer deg en hindring. Dette gir deg ekstra tid til å stoppe eller svinge. Hvis du kjører på en hindring, kan dette ødelegge sprederen og lasten. Det som er enda viktigere er at det kan påføre deg skade.
- Kjøretøyets bruttovekt påvirker din evne til å stoppe og/eller svinge. Tung last og tungt utstyr gjør det vanskeligere å stoppe og svinge sprederen. Jo tyngre lasten er, desto lengre tid tar det å stoppe.
- Gress og asfalt er glatt når det er vått. Det kan ta to til fire ganger så lang tid å stoppe på våt overflate som på tørr overflate. Hvis du kjører gjennom vann som er dypt nok til at bremsene blir våte, vil de ikke fungere bra før de tørker igjen. Når du har kjørt i vann, bør du teste bremsene for å se om de virker ordentlig. Hvis de ikke virker, bør du kjøre sakte mens du trykker forsiktig på bremsepedalen. Dette tørker bremsene.

Bruk i bakker og ulendt terreng

Hvis du bruker sprederen i en bakke, kan den velte eller motoren kan stanse og du kan miste kontrollen. Dette kan føre til personskader.

- Ikke akselerer fort eller bråbrems når du rygger ned en bakke, spesielt ikke hvis du kjører med last.
- Kjør aldri på tvers av en bratt bakke. Kjør alltid rett opp og ned eller rundt bakken.
- Hvis motoren stanser eller du begynner å miste fart i en bakke, bremser du gradvis ned og rygger rett ned bakken.
- Det kan være farlig å snu mens du kjører opp eller ned bakker. Hvis du må svinge i en bakke, må du gjøre det sakte og forsiktig. Foreta aldri skarpe eller raske svinger.
- Tung last påvirker stabiliteten. Reduser lastevekt og hastighet når du bruker sprederen i bakker.
- Unngå å stoppe i bakker, spesielt hvis du kjører med last. Det tar lengre tid å stoppe når du kjører i nedoverbakke enn på flat mark. Hvis du må stanse sprederen, må du unngå plutselige fartsendringer, ettersom det kan føre til at sprederen velter eller ruller. Ikke bråbrems når du ruller bakover, ettersom det kan føre til at sprederen velter.
- Bruk sikkerhetsbeltet når du kjører maskinen, og kontroller at du raskt kan løsne det i et nødstilfelle.
- Ikke fjern eller endre veltebeskyttelsen (ROPS).
- Reduser farten og lasten når du kjører i kupert terreng, på ujevn bakke samt i nærheten av fortauskanter, hull og andre plutselige endringer i terrenget. Lasten kan forskyves og gjøre sprederen ustabil.

⚠ ADVARSEL

Plutselige forandringer i terrenget kan forårsake brå bevegelser i rattet, noe som kan føre til skader i arm og hånd.

- Senk farten når du kjører i kupert terreng og i nærheten av fortauskanter.
- Hold rattet løst. Ikke hold hendene på ratteikene.

Lasting

Vekten av lasten kan endre sprederens tyngdepunkt og kjøreegenskaper. Følg disse retningslinjene for å unngå at du mister kontroll og at det oppstår personskader.

- Reduser belastningsvekten og farten når du kjører i bakker og i kupert terreng for å unngå at sprederen velter.
- Last i væskeform kan bevege seg. Forflytning av last skjer som regel når kjøretøyet svinger, kjører opp eller ned bakker, plutselig endrer hastighet eller kjører i kupert terreng. Hvis lasten beveger på seg, kan dette føre til at sprederen velter.
- Når du har tung last, må du redusere farten for å få lang nok bremseavstand. Ikke bråbrems. Vær ekstra forsiktig i bakker.
- Vær oppmerksom på at tung last øker bremselengden og reduserer muligheten til å svinge raskt uten å velte.

Vedlikehold

- Du må kun la kvalifisert og autorisert personell utføre vedlikehold, reparasjon, justeringer og kontroller på sprederen.
- Før du overhaler eller justerer maskinen, må du stoppe motoren, sette på parkeringsbremsen og ta nøkkelen ut av tenningen slik at ingen kan starte motoren ved et uhell.
- For å passe på at hele maskinen er i god stand, må du sørge for at alle muttere, bolter og skruer er godt strammet til.
- Reduser brannfaren ved å sørge for at det ikke er overflødig smørefett, gress, blader eller støv i motoren.

- Bruk aldri åpne flammer for å kontrollere lekkasje i drivstoff eller batterielektrolytter.
- Hvis motoren må være i gang for å utføre en vedlikeholdsjustering, må du passe på at klær, hender, føtter og andre kroppsdeler ikke er i nærheten av motoren eller andre bevegelige deler. Hold alle på avstand.
- Ikke bruk åpne beholdere med drivstoff eller brennbar rengjøringsvæske når du rengjør maskindeler.
- Ikke juster bakkehastighetsregulatoren. For å sikre trygghet og nøyaktighet bør en autorisert Toro-distributør kontrollere bakkehastigheten.
- Hold kropp og hender borte fra hull eller munnstykker som sprøyter ut væske under høyt trykk. Bruk kartong eller papir til å finne lekkasjer. Væske som slippes ut under trykk kan trenge gjennom huden og forårsake skade som krever behandling av en kvalifisert kirurg innen få timer, dersom man vil unngå at det oppstår koldbrann.
- Ta kontakt med en autorisert Toro-forhandler hvis det er nødvendig med store reparasjoner eller du trenger hjelp.
- For best mulig ytelse og sikkerhet bør du bare kjøpe ekte Toro-reservedeler og -tilbehør. Det kan være farlig å bruke reservedeler og tilleggsutstyr som er laget av andre produsenter. Hvis du endrer sprederen slik at det påvirker drift, ytelse, utholdenhet eller bruk, kan det føre til personskader og dødsfall. Slike endringer kan gjøre garantien ugyldig.

Lydstyrke

Denne enheten har et garantert lydstyrkenivå på 96 dBA, med en usikkerhetsverdi (K) på 1 dBA.

Lydstyrkenivået ble fastsatt iht. prosedyrene som er beskrevet i ISO 11094.

Lydtrykk

Denne enheten har et lydtrykknivå på 83 dBA ved operatørens øre, med en usikkerhetsverdi (K) på 1 dBA.

Lydtrykknivået ble fastsatt iht. prosedyrene som er beskrevet i EN ISO 11201.

Hånd-arm-vibrasjon

Målt vibrasjonsnivå for høyre hånd = 3,00 m/s^2

Målt vibrasjonsnivå for venstre hånd = 3,20 m/s^2

Usikkerhetsverdi (K) = 1,6 m/s^2

Målte verdier ble fastsatt iht. prosedyrene som er beskrevet i EN 1032.

Vibrasjon for hele kroppen

Målt vibrasjonsnivå = 0,58 m/s^2

Usikkerhetsverdi (K) = 0,29 m/s^2

Målte verdier ble fastsatt iht. prosedyrene som er beskrevet i EN 1032.

Sikkerhets- og instruksjonsmerker

Sikkerhetsmerker og -instruksjoner er lett synlige for føreren og er plassert i nærheten av alle områder som representerer en potensiell fare. Bytt ut alle merker som er ødelagte eller mangler.

117-2718

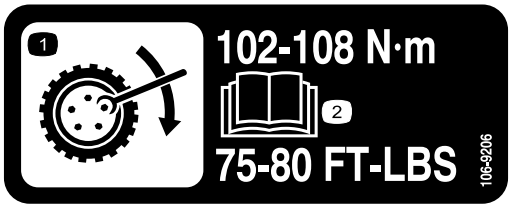

106-9206

1. Dreiemoment for hjulene
2. Les *brukerhåndboken*.

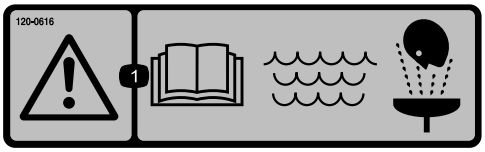

120-0616

1. Advarsel – les *brukerhåndboken*. Bruk friskt, rent vann til vasking ved førstehjelp.

120–0617

1. Kan amputere hånd, klempunkt – hold hendene unna aktiverte ledd.
2. Klemfare – hold andre personer borte fra maskinen.

120–0622

1. Advarsel – les *brukerhåndboken*.
2. Advarsel – ikke gå oppi spredertanken.
3. Fare for brannsår fra kjemikalier og for innånding av giftig gass – beskytt hender, hud, øyne og åndedrettssystemet.

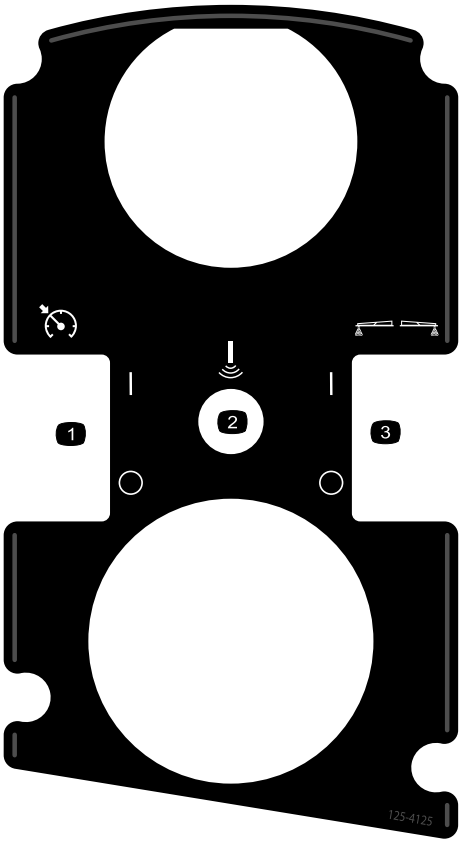

125–4125

1. Slå gasspaklåsen/hastighetslåsen på/av
2. Sonisk bom (valgfri)
3. Slå skummarkørene på/av (valgfri)

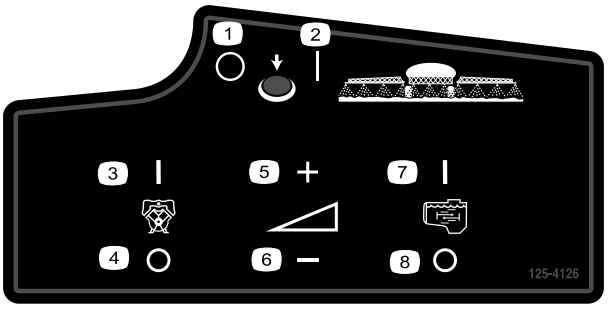

125–4126

1. Slå av hovedbommen
2. Slå på hovedbommen
3. Slå på pumpen
4. Slå av pumpen
5. Øk spredertrykket
6. Reduser spredertrykket
7. Slå på risting
8. Slå av risting

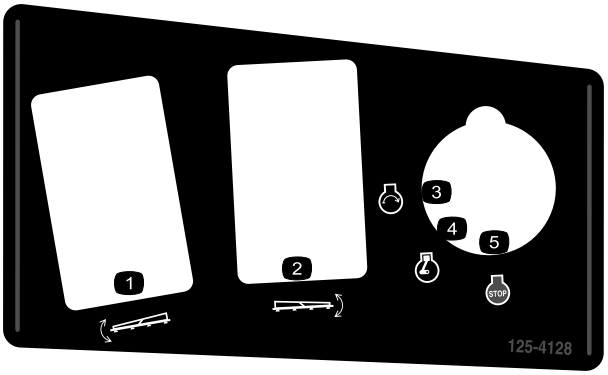

125–4128

1. Hev/senk venstre bom
2. Hev/senk høyre bom
3. Motor – start
4. Motor – kjør
5. Motor – stopp

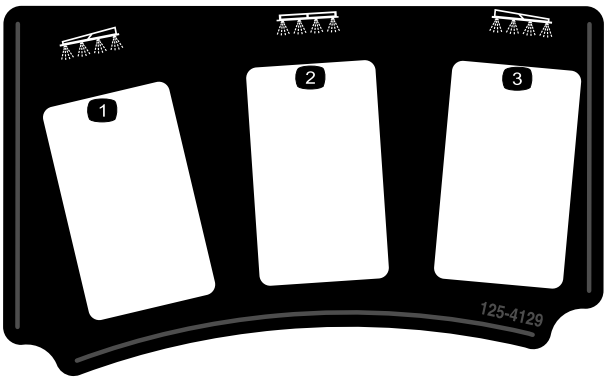

125–4129

1. Venstre bom
2. Midtre bom
3. Høyre bom

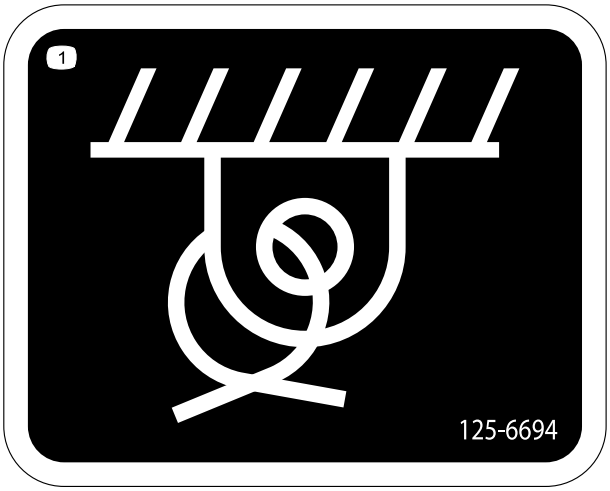

125–6694

1. Festepunktplassering

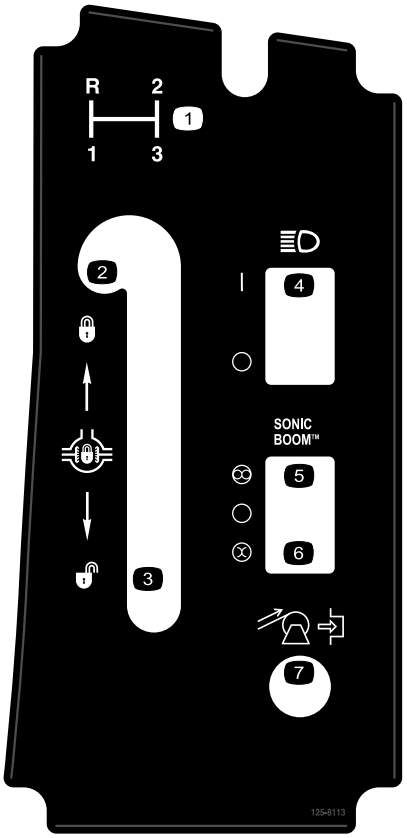

125–8113

1. Girvalg
2. Lås differensiallås
3. Lås opp utjevningssperren
4. Slå frontlys på/av
5. Automatisk (valgfri)
6. Manuell (valgfri)
7. Spol opp slangetrommel (valgfri)

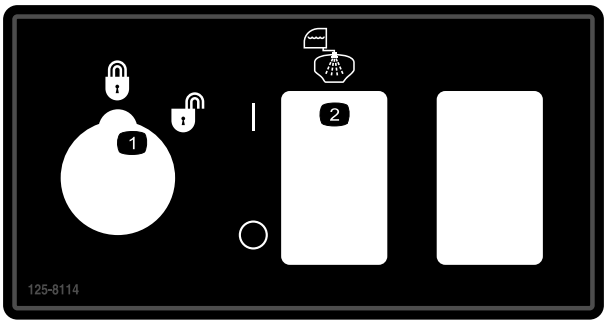

125–8114

1. Mengdelås låst/ulåst
2. Tankskyllingspumpe på/av

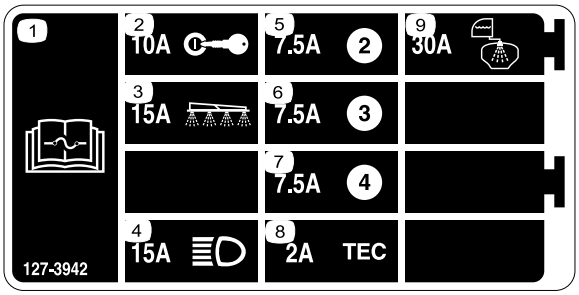

127–3942

1. Les *brukerhåndboken* for informasjon om sikringer.
2. 10 A – Tenning
3. 15 A – Sprederbom
4. 15 A – Frontlys
5. 7,5 A
6. 7,5 A
7. 7,5 A
8. 2 A – TEC
9. 30 A – Skylletank

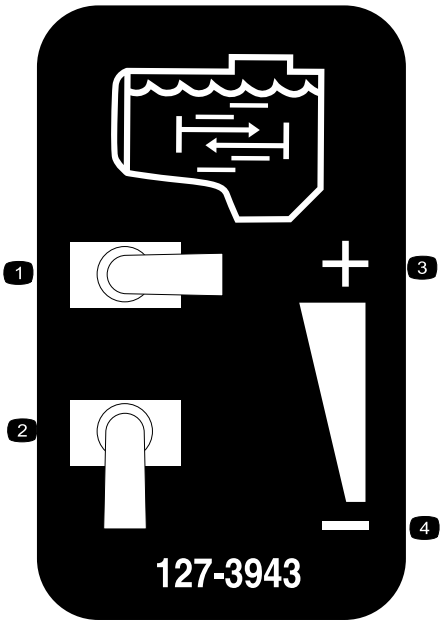

127–3943

1. Full risting
2. Null risting
3. Øk ristestrøm
4. Reduser ristestrøm

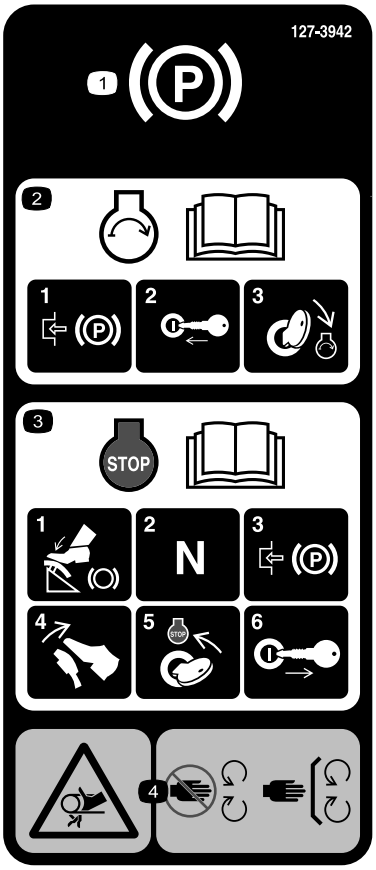

127–3935

1. Parkeringsbrems
2. Les *brukerhåndboken* for informasjon hvordan du starter motoren – 1) Aktiver parkeringsbremsen. 2) Sett nøkkelen i tenningen. 3) Vri om nøkkelen til kjørestillingen.
3. Les *brukerhåndboken* for informasjon om hvordan du stopper motoren – 1) Trykk ned bremsepedalen. 2) Still giret til nøytral. 3) Aktiver parkeringsbremsen. 4) Slipp opp bremsepedalen. 5) Vri om tenningsnøkkelen til stoppstillingen. 6) Ta nøkkelen ut av tenningen.
4. Viklingsfare, rem – hold deg borte fra bevegelige deler, behold alle skydd og verneplater på plass.

127–3937

1. Advarsel – Ikke tråkk her.
2. Advarsel – hold avstand til varme overflater.
3. Viklingsfare, rem – hold deg borte fra bevegelige deler, behold alle skydd og verneplater på plass.

127–3939

1. Advarsel – les *brukerhåndboken*, bruk alltid sikkerhetsbeltet ved bruk av maskinen, ikke vipp maskinen.
2. Fare for å falle – ikke ta med passasjerer på spredertanken.
3. Fare for kutting/amputering – hold armer og ben inni kjøretøyet til enhver tid.
4. Advarsel – ikke bor i, sveis på eller endre veltebøylesystemet.

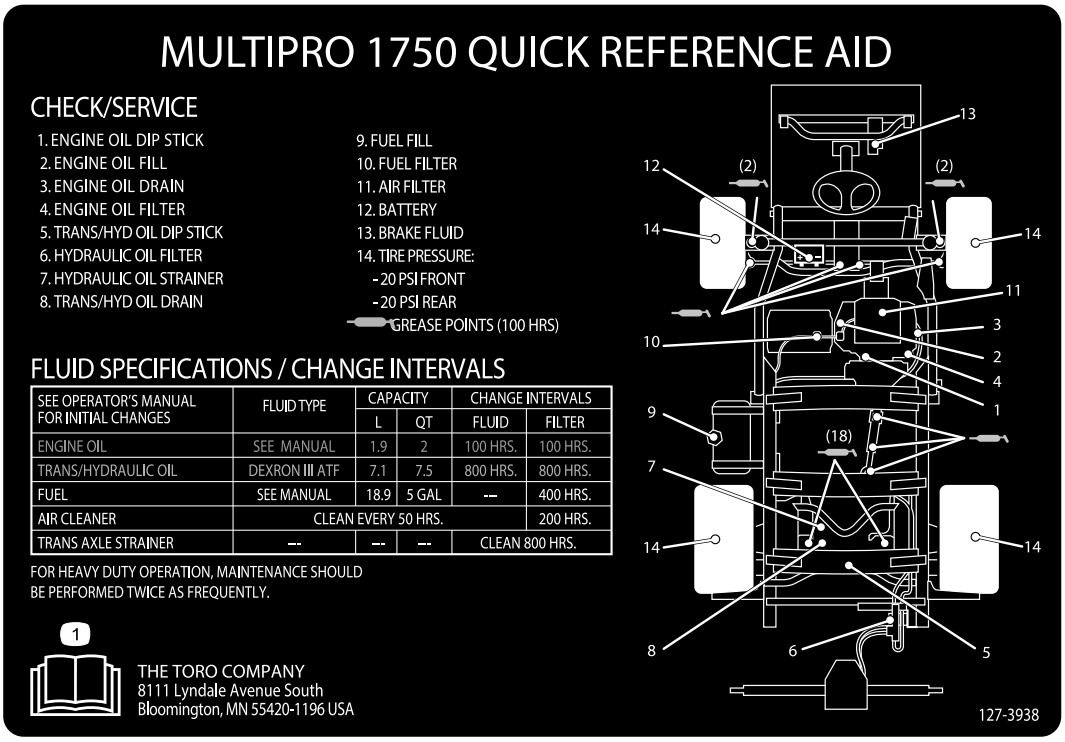

127–3938

1. Les *brukerhåndboken*.

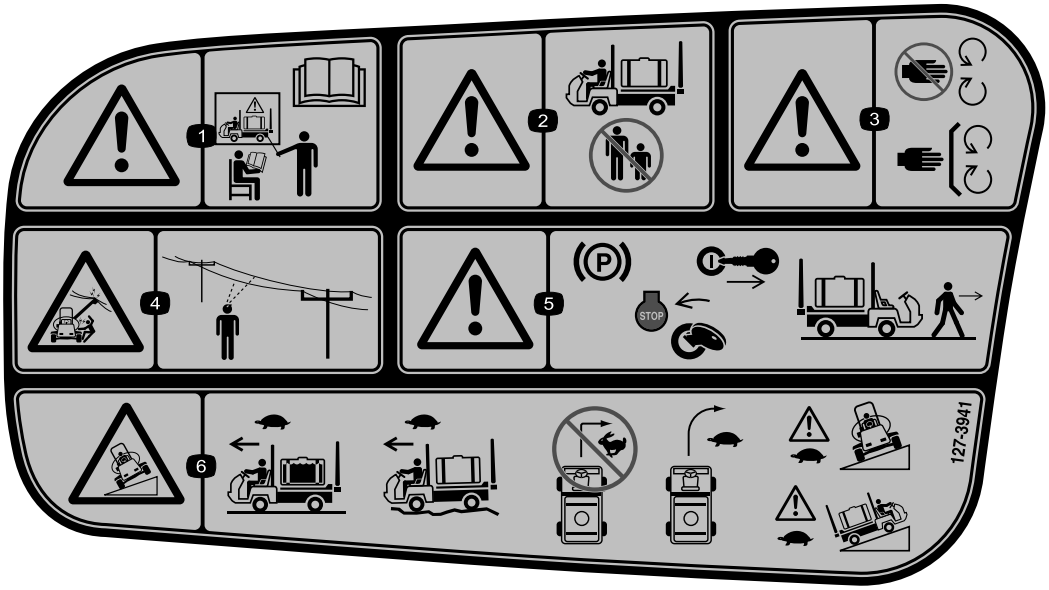

127–3941

1. Advarsel – ikke betjen maskinen uten egnet opplæring, les *brukerhåndboken*.
2. Advarsel – hold andre personer på avstand fra maskinen mens den er i drift.
3. Advarsel – hold deg unna bevegelige deler, behold alle skydd og deksler på plass.
4. Fare for elektrisk støt, overhengende strømledninger – vær oppmerksom på overhengende strømledninger når du bruker maskinen på området.
5. Advarsel – aktiver parkeringsbremsen, stopp motoren, og ta nøkkelen ut av tenningen før du forlater maskinen.
6. Veltefare – kjør langsomt når spredertanken er full, kjør langsomt i ulendt terreng, ikke sving ved høy hastighet, kjør langsomt nedover eller på tvers av skråninger.

Montering

Løse deler

Bruk diagrammet nedenfor som en sjekkliste for å kontrollere at alle delene er sendt.

Prosedyre	Beskrivelse	Ant.	Bruk
1	90°-vinkelrør Hurtigkobler Slangeadapter Knekt for påfyllingsbeholder Flenshodeskrue, 5/16 x 3/4 tomme Antihevertslange	1 1 1 1 1 1	Monter antihevertpåfyllingsbeholder.
2	Ingen deler er nødvendige	–	Kontroller bomhengselfjærene.
3	Tenningsnøkkel Brukerhåndbok Motorhåndbok Delekatalog Opplæringsmateriale for føreren Registreringskort Inspeksjonsskjema for forhåndslevering	1 1 1 1 1 1 1	Les håndbøkene og se på opplæringsmateriellet før du tar i bruk maskinen.

Merk: Angi hva som er høyre og venstre side på maskinen fra normal arbeidsstilling.

1

Montere antihevertpåfyllings-beholder

Deler som er nødvendige for dette trinnet:

1	90°-vinkelrør
1	Hurtigkobler
1	Slangeadapter
1	Knekt for påfyllingsbeholder
1	Flenshodeskrue, 5/16 x 3/4 tomme
1	Antihevertslange

Prosedyre

1. Plasser påfyllingsbeholderknekten over det gjengede hullet i tanken og fest den med flenshodeskruen (5/16 x 3/4 tomme) (Figur 3).

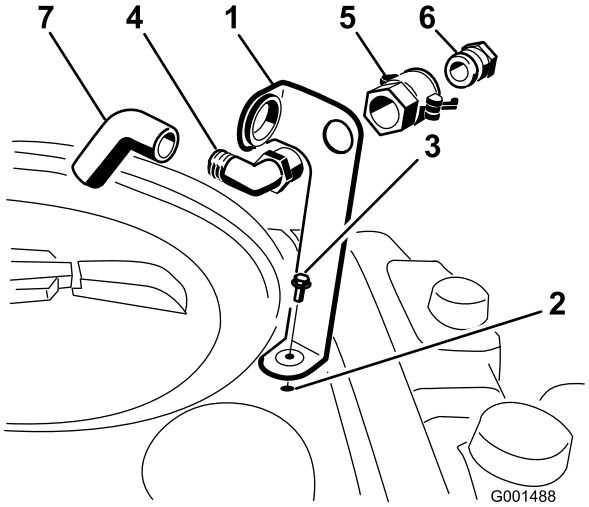

Figur 3

1. Knekt for påfyllingsbeholder
2. Gjenget hull i tanken
3. Flensskrue, 5/16 x 3/4 tomme
4. 90-graders vinkelkobling
5. Hurtigkobler
6. Slangeadapter
7. Antihevertslange

2. Plasser den gjengede enden av 90-graders vinkelrøret gjennom knekten og gjeng hurtigkobleren på den, så du fester den til knekten (Figur 3).

   Merk: Installer vinkelrøret med den åpne enden pekende mot den store åpningen i braketten og mot tankåpningen, slik at vannet går i bue inn i tanken når du fyller den.

3. Monter slangeadapteren på hurtigkobleren (Figur 3).
4. Lås adapteren på plass ved å svinge spakene mot adapteren og deretter feste dem med hårnålssplintene (Figur 3).
5. Monter antihevertslangen gjennom den store åpningen på braketten og inn på 90-graders vinkelrøret med mothaker (Figur 3).

   Viktig: Du må ikke forlenge slangen slik at den kommer i kontakt med væskene i tanken.

2

Kontrollere bomhengselfjæ-rene

Ingen deler er nødvendige

Prosedyre

Viktig: Bruk av spredersystemet med bomhengselfjærene under feil kompresjon kan føre til skader på bomenheten. Mål fjærene og bruk låsemutteren til å trykke inn fjærene til 4 cm hvis det er nødvendig.

Sprederen transporteres med bomforlengerne lagt fremover for å gjøre det enklere å pakke maskinen. Fjærene er ikke helt strammet ved tidspunktet for produksjon. Dette for at bommene skal kunne innta stillingen for transport. Før du tar i bruk maskinen må fjærene justeres til korrekt kompresjon.

1. Hvis det er nødvendig kan du fjerne pakkekomponentene som fester høyre og venstre forlengerbommer under transport.
2. Støtt bommene mens de er forlenget til sprederstilling.
3. Ved bomhengselen bør du måle kompresjonen til øvre og nedre fjær mens bommene er i utstrakt posisjon (Figur 4).
   A. Alle fjærer må være komprimert til målingen 4 cm.
   B. Bruk låsemutteren til å komprimere enhver fjær som måler mer enn 4 cm.

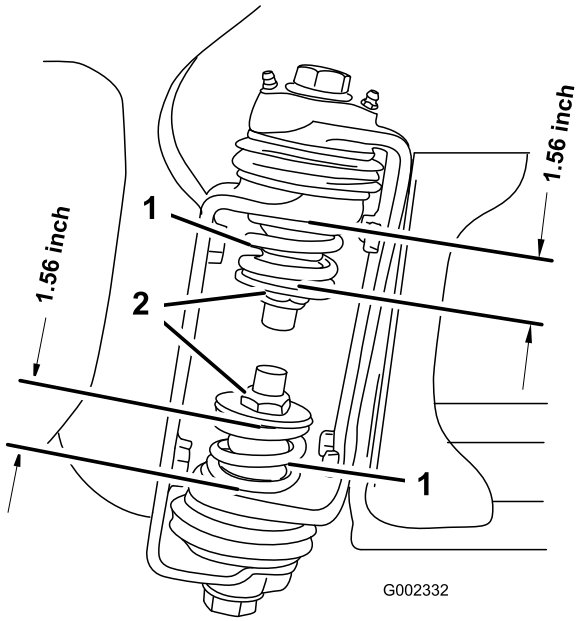

Figur 4

1. Bomhengselfjær
2. Låsemutter

4. Gjenta prosedyren for hver fjær på begge bomhengslene.
5. Flytt bommene til transport ”X”-posisjon. Se Slik bruker du bomtransportunderstellet (side 26) for mer informasjon.

3

Lær mer om produktet ditt

Deler som er nødvendige for dette trinnet:

1	Tenningsnøkkel
1	*Brukerhåndbok*
1	*Motorhåndbok*
1	*Delekatalog*
1	Opplæringsmateriale for føreren
1	Registreringskort
1	Inspeksjonsskjema for forhåndslevering

Prosedyre

1. Les disse håndbøkene.
2. Se på førerens opplæringsmateriale.
3. Fullfør registreringskortet og send det tilbake til Toro.
4. Oppbevar dokumentasjonen på et trygt sted.

Oversikt over produktet

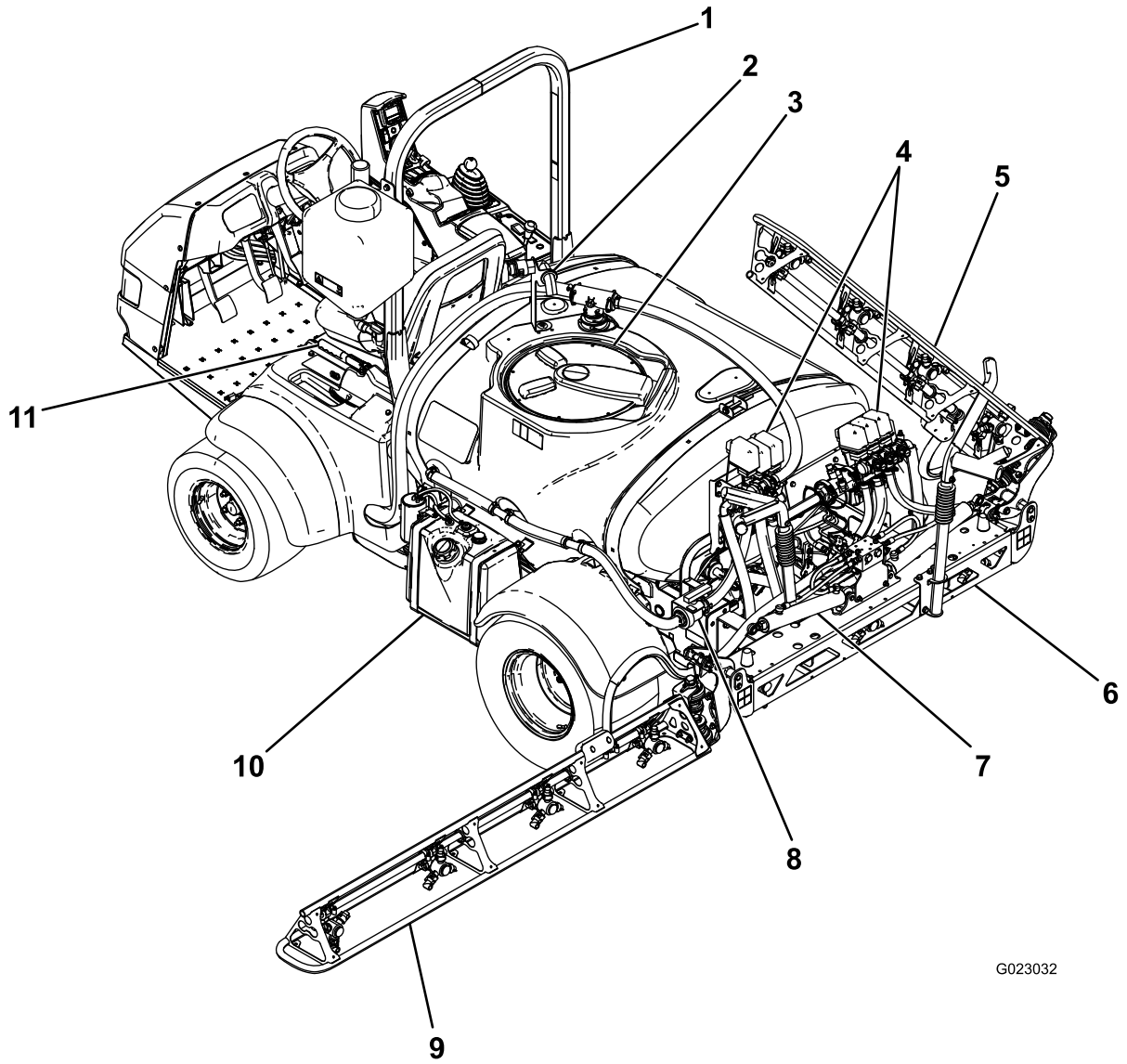

Figur 5

1. Veltebeskyttelsesstang
2. Antihevertbeholder
3. Kjemikalietanklokk
4. Ventilgrupper
5. Høyre bom
6. Midtre bom
7. Bomkontrollsylinder
8. Risteregulatorventil
9. Venstre bom
10. Drivstofftank
11. Parkeringsbrems

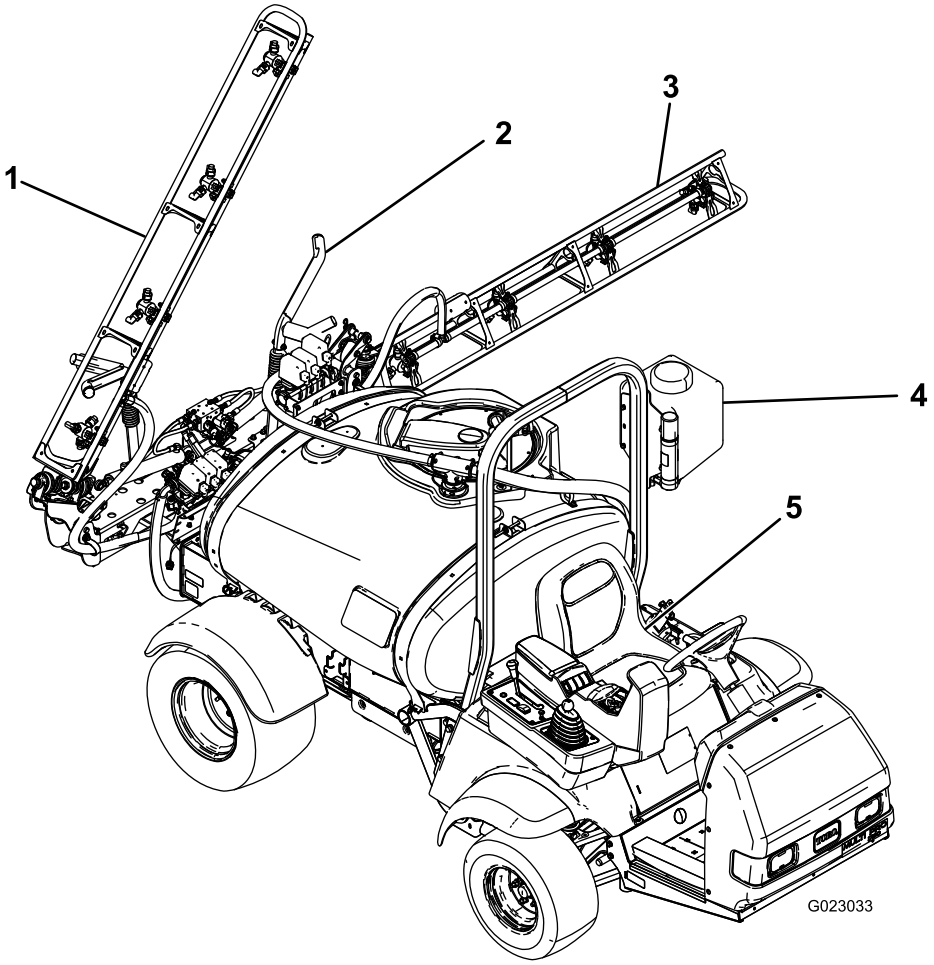

Figur 6

1. Høyre bom
2. Bomtransportunderstell
3. Venstre bom
4. Vanntank
5. Førersete

Kontroller

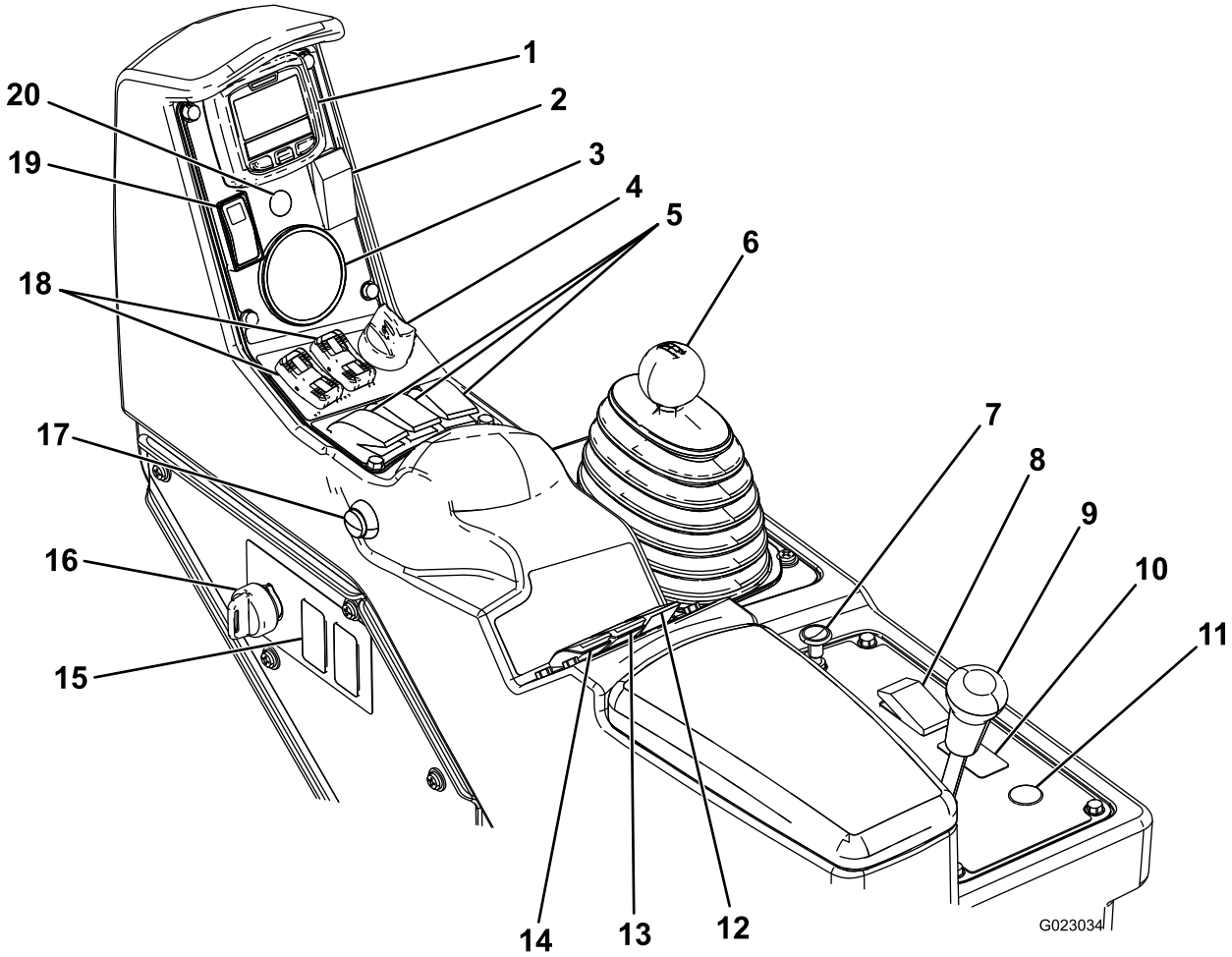

Figur 7

1. InfoCenter	6. Girspak	11. Spoleknapp for slangetrommel (valgfri)	16. Overvåkingsbryter (mengdelås)
2. Skummarkørbryter (valgfri)	7. Choke	12. Ristebryter	17. Hovedbombryter
3. Trykkmåler	8. Frontlysbryter	13. Spredertrykkbryter	18. Bomhevebrytere
4. Motorbryter	9. Utjevningssperre	14. Pumpebryter	19. Gasspak-/hastighetslåsbryter
5. Bombrytere	10. Sonisk bombryter (valgfri)	15. Skylletankbryter (valgfri)	20. Sonisk bom-indikator (valgfri)

Gasspedal

Gasspedalen (Figur 8) gir deg muligheten til å variere bakkehastigheten til sprederen. Farten økes ved at pedalen trykkes ned. Hvis du slipper opp pedalen, reduseres farten og motoren stopper.

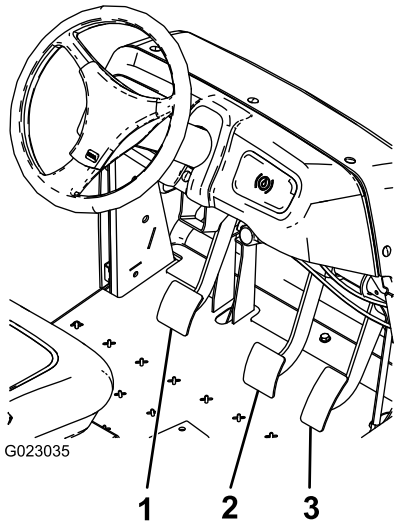

Figur 8

1. Clutchpedal
2. Bremsepedal
3. Gasspedal

Clutchpedal

Clutchpedalen (Figur 8) må trykkes helt ned, for at clutchen skal kobles fra når maskinen starter eller når du skifter gir. Slipp gasspedalen gradvis opp når du girer. Dette forhindrer unødvendig slitasje på girene og andre deler.

Viktig: Ikke hold clutchpedalen nede mens du kjører bilen. Clutchpedalen må være helt ute. Hvis ikke, vil clutchen gli og forårsake varme og slitasje. Bruk aldri clutchpedalen for å hindre bilen i å rulle i en helling. Dette kan forårsake skade på clutchen.

Bremsepedal

Bruk bremsepedalen til å stanse eller senke farten til sprederen (Figur 8).

⚠ FORSIKTIG

Bremsene kan bli slitt eller kan justeres feil, noe som fører til personskader.

Hvis bremsepedalen går inntil 2,5 cm fra gulvet i sprederen, må bremsene justeres eller repareres.

Parkeringsbrems

Parkeringsbremsen er en stor hendel til venstre for setet (Figur 9). Aktiver parkeringsbremsen når du planlegger å forlate setet for å hindre at sprederen foretar uventede bevegelser. Når du vil koble inn parkeringsbremsen, drar du spaken oppover og bakover. For å koble den ut, trykker du den nedover og forover. Dersom sprederen parkeres i bratt helling kobler du inn parkeringsbremsen og plasserer klosser på nedsiden av hjulene.

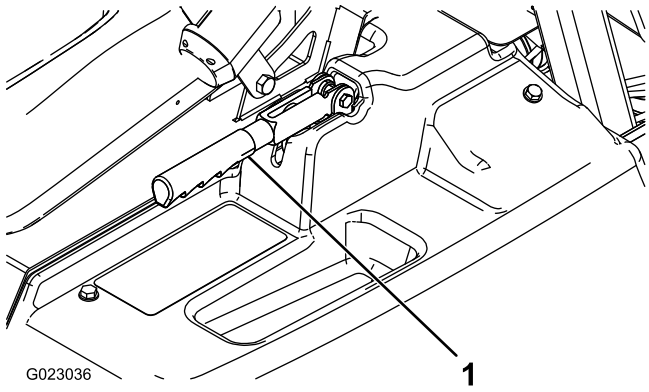

Figur 9

1. Parkeringsbremsspak

Chokekontroll

Chokekontrollen er en liten knott bak girspaken (Figur 7). Dra chokeknotten opp hvis du skal starte en kald motor. Når motoren er startet, regulerer du choken slik at motoren går jevnt. Så snart som mulig skyver du choken ned i av-stillingen. En varm motor trenger lite eller ingen choke.

Girspak

Girspaken (Figur 7) har fem stillinger: tre fremoverhastigheter, nøytral og revers. Motoren starter bare når giret står i nøytral stilling.

Tenningsnøkkel

Tenningsbryteren (Figur 7), som brukes til å starte og stoppe motoren, har tre stillinger: stans, kjør og start. Vri nøkkelen med klokken til startstillingen for å starte motoren og frigjør den til kjørestillingen når motoren har startet. Vri nøkkelen til stansstillingen for å stoppe motoren.

Frontlysbryter

Trykk på bryteren for å bruke frontlyktene (Figur 7). Trykk den forover for slå lysene på og bakover for å slå dem av.

Gasspak-/hastighetslåsbryter

Når giret står i nøytral stilling, kan du bruke gasspedalen til å øke kjøretøyets hastighet, og så trykke denne bryteren under InfoCenter fremover for å stille motoren i denne hastigheten. Dette er nødvendig for å drive den kjemiske ristingen mens maskinen står stille eller for å bruke driftstilbehør slik som håndsprederen (Figur 7).

Viktig: Girspaken må stå i nøytral stilling og parkeringsbremsen må være aktivert for at bryteren skal fungere.

Drivstoffmåler

Drivstoffmåleren finnes øverst på drivstofftanken, på venstre side av maskinen, og viser mengden drivstoff som finnes i tanken.

Hovedbombryter

Hovedbombryteren (Figur 7) finnes på siden av konsollen og til høyre for føreren. Den gjør det mulig for deg å starte eller stoppe sprederen. Trykk på bryteren for å aktivere eller deaktivere spredersystemet.

Bombrytere

Bombryterne finnes på kontrollpanelet (Figur 7). Juster hver bryter forover for å slå på tilsvarende bomdel, og bakover for å slå dem av. Når bryteren er slått på, lyser det en lampe på bryteren. Disse bryterne påvirker bare spredersystemet når hovedbombryteren er slått på.

Pumpebryter

Pumpebryteren finnes foran på kontrollpanelet, til høyre for setet (Figur 7). Juster denne bryteren forover for å slå på pumpen eller bakover for å slå av pumpen.

Viktig: Pumpebryteren kan kun aktiveres når motoren er ved lav tomgang, for å unngå skade på pumpedrevet.

Sprøytemengdebryter

Sprøytemengdebryteren finnes foran på kontrollpanelet, til høyre for setet (Figur 7). Trykk bryteren forover og hold den der for å øke spredersystemtrykket, eller trykk den bakover og hold den der for å redusere trykket.

Overvåkingsbryter (mengdelås)

Overvåkingsbryteren finnes foran på kontrollpanelet, til høyre for setet (Figur 7). Vri nøkkelen mot klokken til låst stilling for å deaktivere sprøytemengdebryteren, slik at ingen kan endre sprøytemengden ved et uhell. Vri nøkkelen med klokken til ulåst stilling for å aktivere sprøytemengdebryteren.

Bomhever

Bomhevebryterne er plassert på kontrollpanelet og brukes til å heve henholdsvis venstre og høyre bommer.

Timeteller

Timetelleren indikerer det totale antallet timer som motoren har vært i drift. Dette tallet vises på den første skjermen i InfoCenter. Timetelleren starter hver gang tenningsnøkkelen vris til kjørestillingen.

Sonisk bom (valgfri)

Den soniske bombryteren er en vippebryter som brukes til å drive den soniske bommen. Trykk bryteren fremover for automatisk, bakover for manuell og til midten for av.

Skummarkørbryterplassering (valgfri)

Dersom du installerer skummarkørsettet, legger du til bryterne på kontrollpanelet for å kontrollere bruken av disse. Sprederen leveres med plastplugger der disse bryterne skal installeres.

Regulatorventil (mengdekontroll)

Denne ventilen sitter bak tanken (Figur 10), og styrer hvor mye væske som føres til bommene eller mengden som returneres til tanken.

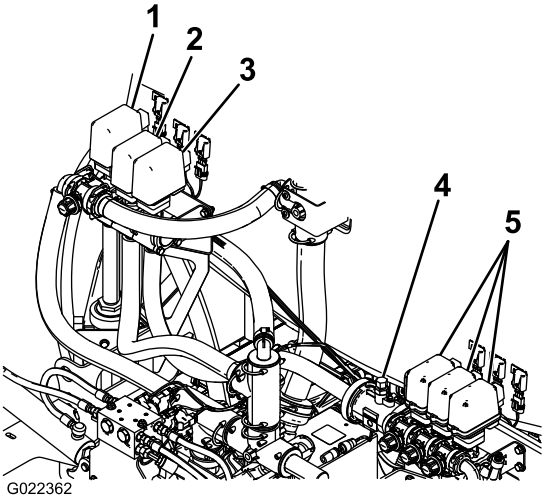

Figur 10

1. Risteventil
2. Regulatorventil (mengdekontroll)
3. Hovedbomventil
4. Gjennomstrømningsmåler
5. Bomventiler

Hovedbomventil

Hovedbomventilen (Figur 10) brukes til å stoppe gjennomstrømningen til gjennomstrømningsmåleren og bomventilene.

Gjennomstrømningsmåler

Gjennomstrømningsmåleren måler flytraten til væsken som brukes i InfoCenter-systemet (Figur 10).

Bomventiler

Disse ventilene slår de tre bomdelene på eller av (Figur 10).

Bomomløp

Bomomløpet omdirigerer væskestrømmen for en bomdel til tanken når du skrur av bomdelen. Du kan justere

bomomløpet for å sikre at bomtrykket forblir konstant uavhengig av hvor mange bommer som er på. Se Kalibrere bomomløp (side 31).

Risteventil

Ventilen sitter på baksiden av tanken (Figur 10). Når risting er på, styres flyten gjennom ristedysene i tanken. Når risting er av, styres flyten gjennom pumpeinnsuget.

Trykkmåler

Trykkmåleren er plassert på kontrollpanelet (Figur 7). Denne måleren viser trykket for væsken inne i systemet i både psi og kPa.

InfoCenter LCD-skjerm

InfoCenter LCD-skjermen viser informasjon om maskinen og batteripakken, som for eksempel nåværende batteriladning, hastighet, diagnostikkinformasjon og mer (Figur 7).

For mer informasjon, se Bruke InfoCenter LCD-skjermen (side 28).

Spesifikasjoner

Merk: Spesifikasjoner og konstruksjon kan forandres uten varsel.

Vekt med standard spredersystem, tom, uten fører	953 kg
Vekt med standard spredersystem, full, uten fører	1 678 kg
Kjøretøyets maksimum bruttovekt (på bakkenivå)	1 814 kg
Total lengde med standard spredersystem	343 cm
Total høyde med standard spredersystem	191 cm
Total høyde med standard spredersystem øverst på bommene lagret i X-posisjon	246 cm
Total bredde med standard spredersystembommer lagret i X-stilling	178 cm
Bakkeklaring	14 cm
Hjulavstand	155 cm
Tankkapasitet (inkludert 5 % overflyt for CE)	662 l

Tilbehør

Et utvalg av Toro-godkjent tilbehør som kan brukes sammen med maskinen for å forbedre og utvide dens funksjoner er tilgjengelig. Ta kontakt med din autoriserte serviceforhandler, eller gå til www.Toro.com for å få en liste over godkjent tilbehør og utstyr.

Bruk

Merk: Angi hva som er høyre og venstre side på maskinen ved å stå i normal arbeidsstilling.

Sikkerhet først

Les nøye alle sikkerhetsinstrukser og -merker i avsnittet om sikkerhet. Kunnskap om dette kan forhindre personskader.

Forberedelser før du kjører sprederen for første gang

Kontrollere motoroljen

Motoren leveres med olje i veivhuset. Oljenivået må imidlertid sjekkes før og etter at motoren startes for første gang.

1. Sett maskinen på en jevn flate.
2. Ta ut peilestaven og tørk den med en ren fille (Figur 11).
3. Sett peilestaven inn i røret, og pass på at den når helt ned. Ta ut peilestaven, og kontroller oljenivået.

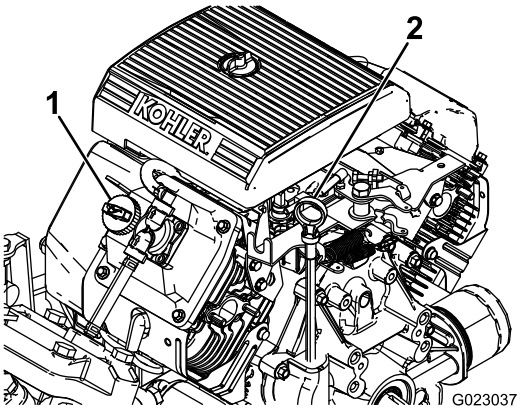

Figur 11

1. Påfyllingslokk
2. Peilestav

4. Hvis oljenivået er lavt må du fjerne påfyllingslokket fra ventildekslet (Figur 11) og helle olje inn i åpningen til oljenivået når opp til Full-merket på peilestaven. Se Kontrollere motoroljenivået (side 38) for korrekt oljetype og viskositet. Hell i olje sakte, og kontroller nivået ofte underveis. Ikke fyll på for mye.
5. Sett peilestaven på plass.

Kontrollere trykket i dekkene

Kontroller trykket i dekkene hver 8. driftstime eller daglig, for å se at de har rett nivå. Fyll dekkene til 1,38 bar. Sjekk også dekkene for slitasje og skader.

Fylle drivstoff

⚠ FARE

Bensin er meget brannfarlig, og under visse forhold svært eksplosivt. Brann eller eksplosjon forårsaket av bensin kan påføre deg og andre brannskader samt ødelegge eiendom.

- **Fyll opp drivstofftanken utendørs på et åpent område når motoren er nedkjølt. Tørk opp bensinsøl.**
- **Fyll aldri på drivstofftanken inni en lukket tilhenger.**
- **Tanken må ikke fylles helt opp. Fyll bensin på tanken helt til nivået er 6 til 13 mm under bunnen av påfyllingshalsen. Tomrommet i tanken gir bensinen plass til å utvide seg.**
- **Røyk aldri mens du håndterer bensin, og hold deg unna åpen ild eller steder der bensingassen kan antennes av gnister.**
- **Bensin må oppbevares på en godkjent kanne, utenfor barns rekkevidde. Kjøp aldri mer bensin enn til 30 dagers forbruk.**
- **Ikke bruk uten at hele eksossystemet er på plass og i korrekt arbeidstilstand.**

⚠ FARE

Under enkelte forhold ved fylling av drivstoff kan statisk elektrisitet utløses og føre til at gnister antenner bensindamp. Brann eller eksplosjon forårsaket av bensin kan påføre deg og andre brannskader samt ødelegge eiendom.

- **Sett alltid bensinkannen på bakken i god avstand fra kjøretøyet før du fyller bensin.**
- **Ikke fyll opp bensinkannen inne i et kjøretøy eller på en lastebil eller tilhenger, fordi tepper eller presenninger kan isolere kannen og hemme utladning av eventuell statisk elektrisitet.**
- **Når dette lar seg gjøre, skal drivstoffdrevet utstyr tas ut av lastebilen eller tilhengeren og fylles med drivstoff mens hjulene står på bakken.**
- **Hvis dette ikke lar seg gjøre, og maskinen må fylles med bensin mens den står på lastebilen, bør du bruke en bensinkanne til å fylle bensin i stedet for å fylle direkte fra bensinpumpen.**
- **Hvis det er helt nødvendig å fylle bensin direkte fra pumpen, må påfyllingstuten være i kontakt med kanten på drivstofftanken eller kannens åpning helt til du er ferdig med å fylle.**

Anbefalt bensin

Bruk fersk, ren, blyfri lavoktan bilbensin (minimum 87 oktan). Blybensin kan brukes hvis blyfri ikke er tilgjengelig.

Viktig: Bruk aldri bensin som inneholder metanol, bensin som inneholder med enn 10 % etanol, bensintilsetningsstoffer eller renset bensin fordi det kan føre til skade på motorens drivstoffsystem.

Fylle tanken

Drivstofftankens kapasitet er ca. 19 liter.

Merk: Lokket til drivstofftanken har en måler som viser drivstoffnivået. Kontroller denne ofte.

1. Stans motoren, og sett på parkeringsbremsen.
2. Rengjør området rundt der filteret skal festes (Figur 12).

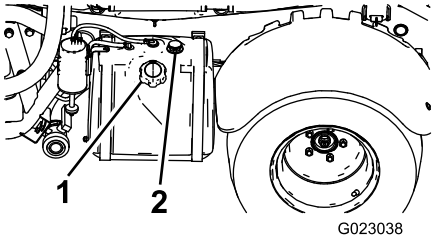

Figur 12

1. Drivstofftanklokk
2. Drivstoffmåler

3. Fjern drivstofftanklokket.
4. Fyll tanken til om lag 2,5 cm under toppen av tanken (bunnen av påfyllingshalsen). Dette tomrommet i tanken gir bensinen plass til å utvide seg. Ikke fyll på for mye.
5. Skru bensinlokket godt på igjen.
6. Tørk opp eventuelt drivstoffsøl.

Før du starter

Kontroller følgende ting hver dag før du bruker sprederen:

- Kontroller trykket i dekkene.

  Merk: Disse dekkene er annerledes enn bildekk. De krever mindre trykk for å minimalisere gresskomprimering og skade.
- Kontroller alle væskenivåene, og tilsett passende mengder med spesialvæsker hvis de er lave.
- Kontroller at bremsepedalen virker.
- Kontroller at lysene virker.
- Snu rattet til venstre og høyre for å kontrollere styreevnen.
- Kontroller om det er oljelekkasje, løse deler eller andre åpenbare feil. Pass på at motoren er av og at alle bevegelige deler står i ro før du ser etter oljelekkasje, løse deler eller andre åpenbare feil.

Dersom noen av punktene ovenfor ikke er som de skal, må du si ifra til en mekaniker eller høre med din overordnede før du bruker sprederen. Din overordnede vil kanskje at du skal kontrollere andre deler daglig, så spør om hvilket ansvar du har.

Kjøre sprederen

Starte motoren

1. Sitt i førersetet, sett nøkkelen inn i tenningsbryteren, og vri den med klokken til kjørestilling.
2. Trykk ned bremsen og sett giret i nøytral stilling.
3. Pass på at pumpebryteren står i av-stillingen.
4. Dra chokeknotten opp hvis motoren er kald.

   Viktig: Ikke bruk choken hvis motoren er varm.
5. Vri nøkkelen til startstillingen til motoren starter.

   Viktig: Ikke hold nøkkelen i Start-posisjon i mer enn 10 sekunder. Hvis motoren ikke har startet etter 10 sekunder, vent i ett minutt før du prøver på nytt. Ikke prøv å dytte eller taue sprederen for å starte motoren.
6. Når motoren har startet skyver du chokeknotten langsomt ned.

Kjøre

1. Frigjør parkeringsbremsen.
2. Trykk clutchpedalen helt inn.
3. Skyv girspaken til første gir.
4. Slipp clutchpedalen opp med en jevn bevegelse samtidig som du trykker ned gasspedalen.
5. Når kjøretøyet går fort nok, tar du foten vekk fra gasspedalen. Trykk clutchpedalen helt inn, flytt girspaken til neste gir, og slipp opp clutchpedalen mens du trykker ned gasspedalen. Gjenta denne fremgangsmåten helt til du har oppnådd den ønskede hastigheten.

   Viktig: Stopp alltid kjøretøyet før du girer om fra kjøring fremover til revers, eller fra revers til kjøring fremover.

   Merk: Unngå å la motoren gå for lenge på tomgang.

   Bruk skjemaet nedenfor for å finne hastigheten for et tomt kjøretøy ved 3400 o/min.

Gir	Forhold	Hastighet (km/t)	Hastighet (m/t)
1	66,4:1	5,6	3,5
2	38,1:1	9,8	6,1
3	19,6:1	19,2	11,9
R	80,7:1	4,7	2,9

   Merk: Lar du tenningen være På i for lange perioder av gangen uten at motoren går, vil batteriet bli utladet.

Viktig: **Ikke prøv å dytte eller taue kjøretøyet i gang. Dette kan resultere i skade på motor/girkasse.**

Aktivere gasspaklåsen

Merk: Parkeringsbremsen og sprederpumpen må være på, og girspaken må være i nøytral stilling før du kan aktivere gasspaklåsen.

1. Trykk ned gasspedalen for å oppnå ønsket turtall.
2. Still gasspaklåsbryteren på kontrollpanelet til på-stilling.
3. Deaktiver gasspaklåsen ved å stille bryteren til av-stilling, eller trykke på bremse- eller clutchpedalen.

Aktivere hastighetslåsen

Merk: Før hastighetslåsen kan aktiveres, må føreren sitte i førersetet med parkeringsbremsen av, pumpen på og girspaken i gir.

1. Trykk ned gasspedalen for å oppnå ønsket fart.
2. Still hastighetslåsbryteren på kontrollpanelet til på-stilling.
3. Deaktiver hastighetslåsen ved å stille bryteren til av-stilling, eller trykke på bremse- eller clutchpedalen.

Stoppe motoren

1. Trykk på clutchen og aktiver bremsen for å stoppe sprederen.
2. Trekk parkeringsbremsespaken oppover og bakover for å koble den inn.
3. Sett girspaken i fri.
4. Vri tenningsnøkkelen til stopp-stillingen.
5. Ta nøkkelen ut av tenningen for å unngå at kjøretøyet startes ved et uhell.

Kjøre inn en ny sprederer

For å gi korrekt ytelse og langt sprederliv bør du følge disse retningslinjene de første 100 driftstimene:

- Kontroller væske- og motoroljenivået regelmessig, og vær generelt oppmerksom på tegn på overoppheting i sprederen.
- Når du har startet en kald motor, lar du den varmes opp i ca. 15 sekunder før du begynner å kjøre.
- Unngå å bremse hardt de første timene av innkjøringen av den nye sprederen. Nye bremsebånd yter ikke alltid sitt beste før bremsene er kjørt inn etter flere timers bruk.
- Unngå å ruse motoren.
- Varier hastighet under bruk. Unngå å starte og stoppe raskt.
- Se kapittelet Vedlikehold for informasjon om spesielle lavtidskontroller.

Justere bommene til vater

Den følgende prosedyren kan brukes til å justere aktuatorene på den midtre bommen for å holde venstre og høyre bom plant med bakken.

1. Strekk ut bommene til sprederstilling.
2. Fjern hårnålssplinten fra svingbolten (Figur 13).

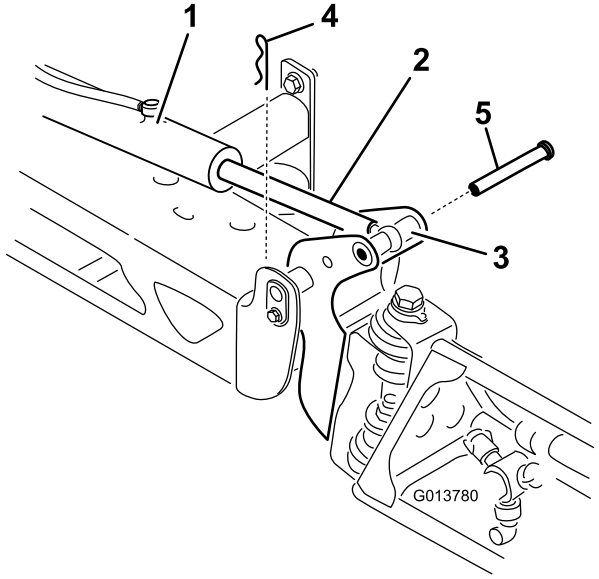

Figur 13

1. Aktuator
2. Aktuatorstang
3. Hus for bomakselpinne
4. Splint
5. Bolt

3. Løft opp på bommen, fjern bolten (Figur 13) og fir bommen sakte ned på bakken.
4. Undersøk pinnen for eventuell skade og skift den ut ved behov.
5. Bruk en skiftenøkkel på de flate sidene av aktuatorstangen å sette den ut av funksjon, før du løsner låsemutterne slik at maljestangen kan manipuleres (Figur 14).

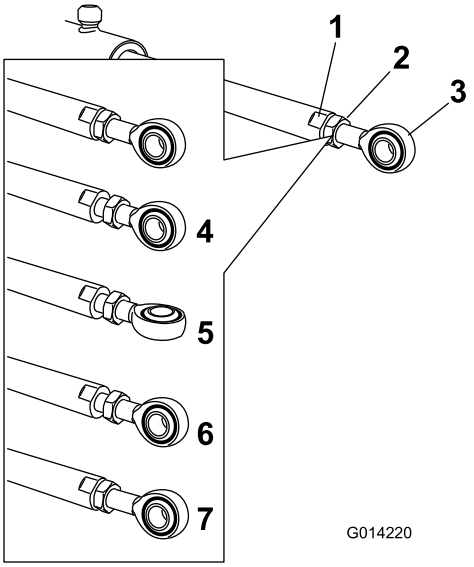

Figur 14

1. Flatt på aktuatorstangen
2. Låsemutter
3. Malje
4. Låsemutter løsnet
5. Malje justert
6. Maljeplassering for lagermontering
7. Låsemutter strammet for å låse ny posisjon

6. Skru på maljestangen i aktuatorstangen for å justere lengden for den forlengede aktuatoren til den ønskede posisjonen (Figur 14).

   Merk: Maljestangen må skrues i halve eller hele omdreininger for at stangen skal kunne monteres tilbake på bommen.

7. Etter at du har oppnådd ønsket posisjonen, må du stramme låsemutterne for å feste aktuator- og maljestangen.
8. Hev bommen for å innrette dreietappen med aktuatorstangen. Mens du holder bommen, skal du føre pinnen gjennom begge bommens dreietapper og aktuatorstangen (Figur 13).
9. Med pinnen på plass, frigjør bommen og fest pinnen med splinten du fjernet tidligere.
10. Om nødvendig, gjenta prosedyren for hvert aktuatorstaglager.

Bruke sprederen

For å bruke Multi Pro-sprederen må du først fylle spredertanken, deretter påføre væske til arbeidsområdet og til slutt rengjøre tanken. Det er viktig at du utfører trinnene etter hverandre, slik at du unngår å ødelegge sprederen. For eksempel blander du ikke og tilsetter kjemikalier på kvelden, for så ikke å sprøyte før om morgenen. Dette kan føre til separering av kjemikaliene og kan påføre sprederkomponentene skade.

⚠ FORSIKTIG

Kjemikalier er farlige, og kan forårsake personskade.

- **Les anvisningene på de kjemiske merkene før du håndterer kjemikaliene. Følg alle anbefalinger og advarsler fra produsenten.**
- **Ikke la kjemikalier komme i kontakt med huden. Skulle slik kontakt skje, må du vaske huden grundig med såpe og rent vann.**
- **Bruk vernebriller og annet verneutstyr som er anbefalt av kjemikalieprodusenten.**

Multi Pro-sprederen har blitt spesielt designet for å være svært slitesterk slik at den skal ha den lange levetiden du trenger. Forskjellige materialer har blitt valgt av spesielle grunner på forskjellige steder på sprederen din for å oppnå dette målet. Dessverre finnes det ikke ett enkelt materiale som passer perfekt til alle mulige bruksområder.

Enkelte kjemikalier er mer agressive enn andre og hvert kjemikalie samhandler forskjellig med forskjellige materialer. Enkelte konsistenser (f.eks. fuktbare pulver, kull) er mer slipende og fører til høyere slitasjenivåer enn vanlig. Hvis et kjemikalie er tilgjengelig i en formulering som vil gi økt levetid til sprederen, bør du bruke denne alternative formuleringen.

Som alltid må du huske å rengjøre sprederen nøye etter all bruk. Dette vil gjøre det meste for å sikre at sprederen har lang levetid uten problemer.

Fylle vanntanken

Fyll alltid vanntanken med friskt, rent vann før du behandler eller blander kjemikalier.

Vanntanken finnes på venstre side av veltebøylen. Den forsyner rent vann så du kan vaske kjemikalier av huden, fra øynene eller andre overflater hvis du blir utsatt for søl ved et uhell.

For å åpne tappekranen for vanntanken, vri spaken på toppen av kranen.

Fylle på spredertanken

Monter det kjemiske forhåndsblandingssettet for optimal blanding og en ren utvendig tank.

Viktig: Påse at kjemikaliene du bruker, kan brukes sammen med Viton (se produsentens merke, dette skal angi om dette er tilfelle eller ikke). Ved å bruke et kjemikalie som ikke kompatibelt med Viton vil degradere O-ringene i sprederen og føre til lekkasjer.

Viktig: Bekreft at sprøytemengden er blitt satt før du fyller tanken med kjemikalier.

1. Stans sprederen på en plan flate. Sett girspaken i fri, stopp motoren og aktiver parkeringsbremsen.
2. Pass på at tømmehåndtaket er stengt.
3. Avgjør hvor mye vann som er nødvendig for å blande mengden kjemikalier du trenger, ved å følge anvisningen fra kjemikalieprodusenten.
4. Åpne tankdekslet på spredertanken.

   Merk: Tankdekslet finnes midt på øverst på tanken. For å åpne den må du dreie halve dekslet mot klokken og svinge det åpent. Du kan fjerne sugefilteret inne i tanken for å rense det. For å forsegle tanken må du lukke dekslet og dreie det foran halvveis med klokken.
5. Tilsett 3/4 av påkrevd vannmengde til spredertanken ved å bruke antihevertpåfyllingsbeholderen.

   Viktig: Du må alltid bruke ferskt, rent vann i spredertanken. Ikke hell konsentrat i en tom tank.
6. Start motoren og still pumpebryteren til på-stillingen.
7. Trykk gasspedalen til gulvet og still gasspaken til på-stilling.
8. Sett hovedbombryteren i av-stillingen.
9. Sett risteventilen i på-stillingen.
10. Tilsett riktig mengde kjemikaliekonsentrat i tanken. Følg anvisningene fra kjemikalieprodusenten.

    Viktig: Hvis du bruker et pulver som vætes uten full risting, blander du det med en liten mengde vann, og rører det sammen til en slamlignende tykk væske, som du så heller i tanken.
11. Hell resten av vannet i tanken.

Bruke bommene

Bomhevebryterne på sprederkontrollpanelet gjør det mulig for deg å flytte bommene mellom transportstilling og sprederstilling uten å gå ut av førersetet. Vi anbefaler å skifte bomstillingene mens kjøretøyet står rolig.

Endre bomstillingen

1. Stans sprederen på jevnt underlag.
2. Bruk bomhevebryterne til å senke bommene.

   Merk: Vent til bommen er helt utstrakt i sprederposisjon.
3. Når bommene må trekkes tilbake bør du stanse sprederen på et jevnt underlag.
4. Bruk bomløftebryterne til å heve bommene inntil de er i bomtransportstillingen, formet som en "X", og bomsylinderene er helt trukket tilbake.

   Viktig: For å forhindre skade på bomaktuatorsylinderen, kontroller at aktuatorene er helt trukket tilbake før transport.

Slik bruker du bomtransportunderstellet

Sprederen er utstyrt med et understell for bomtransport som har en unik sikkerhetsfunksjon. Hvis det ved et uhell skulle oppstå tilfeldig kontakt med lavt overhengende gjenstander når kjøretøyet er i transportstilling kan bommen(e) flyttes ut av transportunderstellet. Hvis dette skjer vil bommene hvile i en nesten horisontal stilling bak på kjøretøyet. Selv om bommene ikke vil bli skadet pga. denne bevegelsen bør de umiddelbart trekkes tilbake til transportunderstellet.

Viktig: Bommene kan ta skade av å transporteres i enhver annen posisjon enn "X"-stillingen som benyttes når man bruker understellet for bomtransport.

For å legge bommene tilbake i transportunderstellet, senk bommen(e) til sprederstilling og hev deretter bommen(e) tilbake til transportstilling. Kontroller at bomsylinderne er helt tilbaketrukket for å forhindre skade på aktuatorstangen.

Spredning

Viktig: For å forsikre at oppløsningen forblir godt blandet, bør du bruke ristefunksjonen når du har oppløsning i tanken. Ristefunksjonen virker kun når pumpen er slått på, og motoren ikke går på tomgang. Hvis du stanser kjøretøyet og behøver å ha ristingen på, kan du sette girspaken i nøytral posisjon, sette på parkeringsbremsen, trykke gasspedalen ned til gulvet, slå på pumpen og dreie hastighetslåsen for motoren i nøytral til på.

Merk: Denne prosedyren forutsetter at pumpen er på fra Fylle på spredertanken (side 25)-prosedyren.

1. Senk bommen på plass.
2. Med hovedbombryteren i av-stillingen, still de tre bombryterne til på-stillingen.
3. Kjør dit hvor du skal bruke sprederen.
4. Sett hovedbombryteren i på-stillingen for å starte sprøytingen.

   Merk: InfoCenter vil vise bommene med sprederen på.

   Merk: Når tanken nesten er tom, kan ristingen føre til skumdannelse i tanken. For å hindre dette, slå av risteventilen. Du kan også bruke et antiskummingsmiddel i tanken.
5. Bruk mengdebryteren til å justere og stille inn et mål.
6. Når du er ferdig med å sprøyte, setter du hovedbombryteren i av-stillingen for å slå av alle bommene. Deretter setter du pumpebryteren i av-stillingen.

Spredetips

- Ikke sprøyt områder som allerede er blitt sprøytet.
- Pass på at ikke munnstykkene har tettet seg. Skift ut slitte eller skadde munnstykker.
- Bruk hovedbombryteren slik at du stopper gjennomstrømningen før du stopper selve sprederen. Når den er stoppet kan du sette giret i fri og bruke den nøytrale motorhastighetskontrollen til å holde motorhastigheten i gang for å opprettholde ristingen.
- Du vil oppnå bedre resultater hvis sprederen er i bevegelse når du slår på bommene.
- Se opp for endringer i sprøytemengden som kan tyde på at hastigheten er for høy for munnstykkene, eller at det er problemer med sprøytesystemet.

Rengjøre sprederen

Viktig: Du må alltid tømme og rense sprederen umiddelbart etter bruk. Unnlater du å gjøre dette, kan det skje at kjemikaliene tørker eller herdes i slangene, noe som vil blokkere pumpen og andre komponenter.

Merk: Monter skylletankrensesettet for optimal rengjøring.

1. Stopp sprederen, aktiver parkeringsbremsen, sett giret i fri, og slå av motoren. Tanken tømmes mot venstre side av maskinen.
2. Finn tømmehåndtaket på venstre side av maskinen (Figur 15).

   Merk: Ventilen sitter bak fenderbraketten ved siden av drivstofftanken.

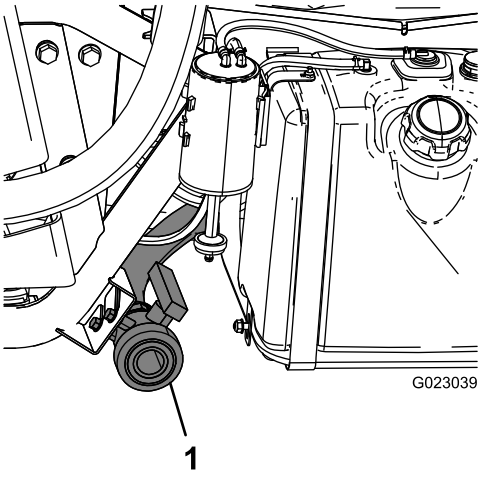

Figur 15

1. Tankavløp

3. Fjern ventilen fra braketten, og la ventilen hvile på bakken.
4. Åpne tømmehåndtaket for å tappe ut eventuelle materialer fra tanken og avhend disse i henhold til lokale regler og materialprodusentens instruksjoner (Figur 15).

   Merk: Slik kan du få tappet av gjenværende materiale i ledningen.
5. Når tanken er helt tom, lukk tømmeventilen og monter ventilen på braketten (Figur 15).
6. Skyll innsiden av tanken med minst 22 l rent vann, og lukk dekselet.

   Merk: Hvis det er behov for det, kan du bruke rensemiddel eller nøytralisator i tanken. I siste skylling bruker du kun rent, klart vann.
7. Start motoren.
8. Sett pumpebryteren i på-stillingen, og bruk sprøytemengdebryteren til å øke innstillingen for trykket.
9. Med girspaken i nøytral stilling, trykker du gasspedalen ned til gulvet og setter gasslåsbryteren til på-stilling.
10. Pass på at risteventilen står i av-stilling.
11. Sett hovedbombryteren og bombryterne til På-stillingen for å starte sprøytingen.
12. La alt vannet i tanken strømme ut gjennom munnstykkene.
13. Kontroller munnstykkene for å forsikre deg om at sprøytingen foregår på riktig måte.
14. Sett hovedbombryteren i av-stillingen, sett pumpebryteren i av-stillingen, og stans motoren.
15. Gjenta trinn 6 til og med 14 minst to ganger til for å være sikker på at det er gjort skikkelig rent i sprøytesystemet.
16. Kjør de siste literne med vann gjennom tømmeventilen for å skylle tømmerørene under den siste syklusen.
17. Rengjør sugefilteret, se Rengjøre sugefilteret (side 48).

    Viktig: Hvis du brukte pulverkjemikalier som kan vætes, må du rense sugefilteret etter hver gang du fyller på tanken.
18. Sprøyt utsiden av sprederen med en hageslange. Bruk rent vann.
19. Ta av munnstykkene og rens dem for hånd.

    Merk: Skift ut slitte eller skadde munnstykker.

Bruke InfoCenter LCD-skjermen

InfoCenter LCD-skjermen viser informasjon om maskinen, som driftsstatus, diverse diagnostikk og annen informasjon om maskinen (Figur 16). Det finnes et oppstartsskjermbilde og hovedskjermbilde for informasjon i InfoCenter. Du kan når som helst bytte mellom oppstartsskjermbildet og hovedskjermbildet for informasjon ved å trykke på en InfoCenter-knapp og velge en pil.

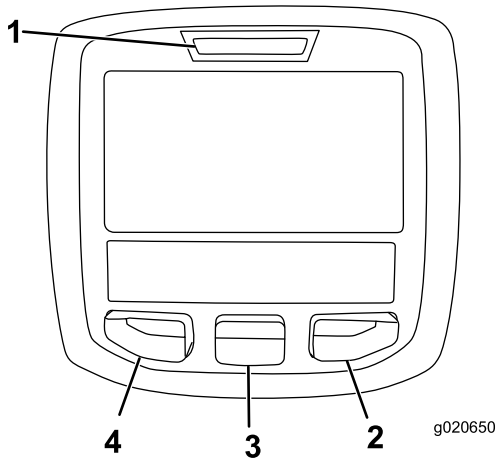

Figur 16

1. Indikatorlampe
2. Høyreknapp
3. Midterste knapp
4. Venstreknapp

- Venstreknapp, menytilgang/tilbake-knapp – trykk denne knappen for å få tilgang til InfoCenter-menyene. Du kan også bruke knappen til å gå ut av en meny du befinner deg i.
- Midterste knapp – bruk denne knappen til å rulle ned i menyer.
- Høyreknapp – bruk denne knappen til å åpne en meny der en høyrepil angir at det finnes mer innhold.

Merk: Hver enkelt knapp kan ha ulike formål avhengig av hva situasjonen krever. Hver knapp har et ikon som viser knappens gjeldende funksjon.

Ikonbeskrivelse for InfoCenter

	Parkeringsbrems aktiv
	Informasjonsikon
	Timeteller
	Hovedbom på / bomdel av
	Hovedbom på / bomdel på
	Tøm spredertank
	Spredertanken er halvfull
	Full spredertank
K eller k	TURF-enheter (1000 kvadrat-fot)
PIN	Riktig pin-kode ble skrevet inn
	Bakkehjelp
	Sprøytet område
	Volum sprøytet
	Avslutt meny
	Gå til startskjerm
	Lagre verdi
	Neste
	Forrige
	Rull ned
	Enter

+	Øk
−	Reduser
	Juster tankvolum
	Gasspaklås aktiv
	Startskjerm
.	Inaktiv skjerm
▪	Aktiv skjerm
	Aktiv startskjerm
	Tøm aktivt område
	Tøm alle områder
	Endre neste verdien i listen
	Juster siffer
	Sjekk pin-kode/kalibreringsverifikasjon
	Velg neste område for akkumulering
	Lavt tanknivå

Bruke menyene

Trykk på knappen for menytilgang mens du er i hovedskjermbildet for å få tilgang til InfoCenter-menysystemet. Du vil da komme til hovedmenyen. Se følgende tabeller for en oversikt over alternativene som er tilgjengelige i menyene:

Kalibrering	
Menyelement	**Beskrivelse**
Testhastighet	Denne menyen angir testhastighet for kalibrering.
Kalibrering for gjennomstrømning	Denne menyen kalibrerer gjennomstrømningsmål.
Hastighetskalibrering	Denne menyen kalibrerer hastighetssensoren.

Menyen Innstillinger	
Menyelement	**Beskrivelse**
Varsel for lavt tanknivå	Denne menyen angir varsel for lavt tanknivå.
Enheter	Denne menyen endrer enhetene brukt av InfoCenter. Menyvalgene er engelsk, SI (metrisk) og Turf.
Språk	Denne menyen endrer språket brukt på InfoCenter.
LCS-bakgrunnslys	Denne menyen øker eller minsker lysstyrken på LCD-skjermen.
LCD-kontrast	Denne menyen endrer kontrasten mellom de mørke og de lyse områdene på LCD-skjermen.
Beskyttede menyer	Denne menyen gir tilgang til beskyttede menyer.

Menyen Service	
Menyelement	**Beskrivelse**
Feil	Denne menyen viser de siste feilene og siste fjernede feil.
Timer	Menyen viser totalt antall timer nøkkelen har stått i, maskinens kjøretid og pumpe på. Her står det også når det er tid for service og servicetilbakestilling.

Menyen Diagnostikk	
Menyelement	**Beskrivelse**
Pumper	Menyen gir tilgang til alternativer for pumpeinndata, midlertidig skylling og tidsinnstilt skylling.
Bommer	Menyen gir tilgang til inndata, kvalifikatorer og utdata for bommer.
Gasspaklås	Menyen gir tilgang til inndata, kvantifikatorer og utdata for gasspaklås.
Motorkjøring	Menyen gir tilgang til inn- og utdata for motorkjøring.

Om-meny	
Menyelement	**Beskrivelse**
Modell	Menyen viser maskinens modellnummer.
Serienummer	Menyen viser maskinens serienummer.
Prog.varerev.	Menyen viser revisjonsnummeret til maskinens programvare.

Merk: Hvis du ved et uhell endrer språket eller kontrasten til en innstilling der du ikke lengre kan forstå eller lese skjermen, kan du ta kontakt med din autoriserte Toro-forhandler for å få hjelp med tilbakestillingen.

Kalibrere spredestrømningen

Merk: Kalibrer spredestrømning, spredehastighet og bomomløp etter behov, eller hvis du skal bruke sprederen for første gang eller bytte munnstykker.

1. Fyll spredertanken med rent vann.
2. Aktiver parkeringsbremsen og start motoren.
3. Sett pumpebryteren i På-stillingen, og slå på ristingen.
4. Trykk ned gasspedalen til du oppnår maks. turtall, og still gasspakens låsebryter til På-stillingen.
5. Sett alle tre bombryterne og hovedbombryteren i på-stillingen.
6. Vri overvåkingsbryteren (mengdelås) til Opplåst-stilling.
7. Bruk sprøytemengdebryteren til å justere trykket som leses av på trykkmåleren inntil den er innenfor området for munnstykkene du monterte på bommene (vanligvis 2,75 bar).
8. Bruk et beger til å utføre en fangtest, og juster sprøytemengdebryteren i henhold til tabellen nedenfor.

   Merk: Gjenta testen tre ganger og bruk gjennomsnittet.

Munnstykkefarge	Oppsamlede millilitre på 15 sekunder	Oppsamlede unser på 15 sekunder
Gul	189	6,4
Rød	378	12,8
Brun	473	16,0
Grå	567	19,2
Hvit	757	25,6
Blå	946	32,0
Grønn	1 419	48,0

9. Vri overvåkingsbryteren (mengdelås) til Låst-stilling.
10. Slå av hovedbombryteren.

    Merk: Sørg for at det er nok vann i tanken for å gjennomføre kalibreringen.
11. Gå til menyen Kalibrering i InfoCenter, og velg Kalibrering for gjennomstrømning.

    Merk: Du kan avbryte kalibreringer når som helst ved å velge startskjermikonet.
12. Bruk pluss- (+) og minussymbolene (-) til å angi strømningsvolum i henhold til tabellen nedenfor.

Munnstykkefarge	Liter	Amerikanske gallons
Gul	42	11
Rød	83	22
Brun	106	28
Grå	125	33
Hvit	167	44
Blå	208	55
Grønn	314	83

13. Slå på hovedbombryteren i fem minutter.
14. Slå hovedbombryteren av etter fem minutter, og velg avmerkingen på InfoCenter.

    Merk: Kalibreringen har nå blitt utført.

Kalibrere sprederhastigheten

Merk: Kalibrer spredestrømning, spredehastighet og bomomløp etter behov, eller hvis du skal bruke sprederen for første gang eller bytte munnstykker.

1. Merk av en avstand på 45–152 m på et åpent, flatt område.

   Merk: Toro anbefaler at du merker av 152 m for et mer nøyaktig resultat.
2. Start motoren og kjør fram til starten av den avmerkede avstanden.

   Merk: Juster midtpunktet på forhjulene etter startlinjen for å få den mest nøyaktig målingen.
3. Gå til menyen Kalibrering i InfoCenter, og velg Hastighetskalibrering.

   Merk: Du kan avbryte kalibreringer når som helst ved å velge startskjermikonet.
4. Fyll ferskvannstanken og velg Neste-pilen (→) på InfoCenter.
5. Fyll spredertanken halvfull med ferskvann, og velg Neste-pilen (→) på InfoCenter.
6. Bruk pluss- (+) og minussymbolene (-) til å angi den avmerkede avstanden i InfoCenter.
7. Sett maskinen i første gir og kjør den oppmerkede avstanden i en rett linje med full hastighet.
8. Stopp maskinen ved den avmerkede distansen, og velg avmerkingen på InfoCenter.

   Merk: Senk farten og rull fram til stopp for å justere midtpunktet til forhjulene i henhold til målstreken, og slik få den mest nøyaktige målingen.

Merk: Kalibreringen har nå blitt utført.

Kalibrere bomomløp

Merk: Kalibrer spredestrømning, spredehastighet og bomomløp etter behov, eller hvis du skal bruke sprederen for første gang eller bytte munnstykker.

Velg et åpent og flatt område å gjøre dette på.

1. Fyll spredertanken halvfull med rent vann.
2. Senk sprederbommene.
3. Sett giret i fri og aktiver parkeringsbremsen.
4. Sett de tre bombryterne i På-stilling, men la hovedbombryteren være avslått.
5. Sett pumpebryteren i På-stillingen, og slå på ristingen.
6. Trykk ned gasspedalen til du oppnår maks. turtall, og still gasspakens låsebryter til På-stillingen.
7. Gå til menyen Kalibrering i InfoCenter, og velg Test hastighet.

   Merk: Du kan avbryte kalibreringer når som helst ved å velge startskjermikonet.
8. Bruk pluss- og minussymbolene (-) til å angi en testhastighet på 3,5, og velg deretter Hjem-ikonet.
9. Vri overvåkingsbryteren (mengdelås) til Opplåst-stilling, og slå på hovedbombryteren.
10. Bruk regulatorbryteren for sprøytemengde til å justere sprøytemengden i henhold til tabellen nedenfor.

Munnstykke-farge	SI (metrisk)	Engelsk	Turf
Gul	237 l/ha	17 gpa	0,39 gpk
Rød	509 l/ha	34 gpa	0,78 gpk
Brun	638 l/ha	42 gpa	0,97 gpk
Grå	766 l/ha	51 gpa	1,17 gpk
Hvit	1 019 l/ha	68 gpa	1,55 gpk
Blå	1 276 l/ha	85 gpa	1,94 gpk
Grønn	1 917 l/ha	127 gpa	2,91 gpk

11. Slå av venstre bom og juster bomomløpsventilen helt til trykkmålingen er ved det forrige justerte nivået (vanligvis 2,75 bar)

    Merk: De nummererte indikatorene på omløpsventilen er kun for referanse.

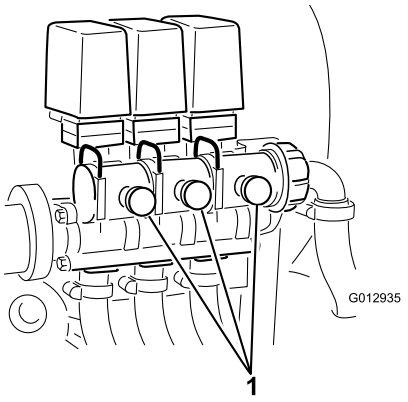

Figur 17

1. Justere bomomløp

12. Slå på venstre bom og slå av høyre bom.
13. Juster høyre bomomløpsventil helt til trykkmålingen er ved det forrige justerte nivået (vanligvis 2,75 bar)
14. Slå på høyre bom og slå av midtre bom.
15. Juster midtre bomomløpsventil helt til trykkmålingen er ved det forrige justerte nivået (vanligvis 2,75 bar)
16. Slå av alle bommene.
17. Slå av pumpen.

    Merk: Kalibreringen har nå blitt utført.

Kalibrering av omløpsspak for risteventil

Serviceintervall: Årlig

Velg et åpent og flatt område å gjøre dette på.

1. Fyll spredertanken med rent vann.
2. Kontroller at risteregulatorventilen er åpnet. Har den vært justert tidligere, må du åpne den helt opp nå.
3. Aktiver parkeringsbremsen og start motoren.
4. Sett girspaken i nøytral posisjon.
5. Trykk ned gasspedalen til maksimum o/min for motor og bruk gasspaken til å holde det.

   Merk: Hvis gasspaken ikke er montert, trenger du en assistent.
6. Dra i kraftuttaksspaken for å starte pumpen og sett ristebryteren i på-posisjonen.
7. Bruk sprøytemengdebryteren for å justere trykket på måleren til 6,89 bar.
8. Skru ristebryteren til av-stillingen og les av trykkmåleren.
   - Dersom målingen forblir på 6,89 bar, er omløpsspaken for risteventilen riktig kalibrert.
   - Dersom trykkmåleren gir et annet resultat, må du følge instruksjonene i neste punkt.

9. Juster omløpsspaken for risteventilen (Figur 18) på baksiden av risteventilen helt til trykkmålingen leser 6,89 bar.

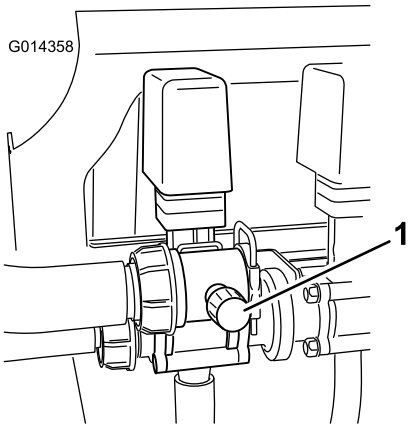

Figur 18

1. Omløpsspak for risteventil

10. Skru pumpebryteren til av-stillingen. Flytt gasspaken til tomgangsstilling og skru tenningen av.

Finner pumpen.

Pumpen er plassert under setet (Figur 19).

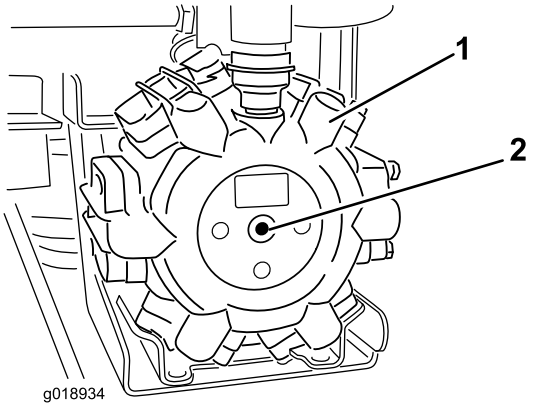

Figur 19

1. Pumpe
2. Smørenippel

Transportere sprederen

Bruk en tilhenger når du skal transportere sprederen over lange strekninger. Fest sprederen til en tilhenger. Påse også at bommene er bundet fast og sikre. Det er én metalløkke på forsiden av rammen, og to på baksiden av rammen (Figur 20).

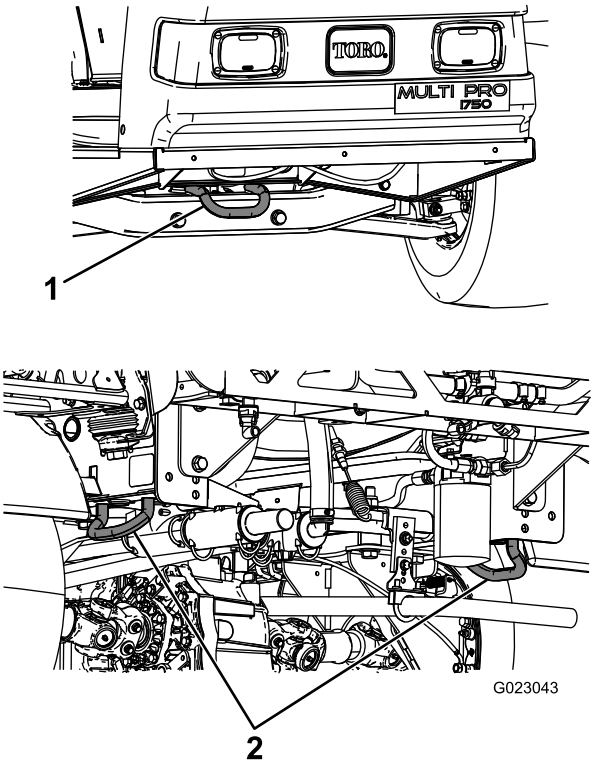

Figur 20

1. Fremre festepunkt
2. Bakre festepunkter

Taue sprederen

I nødtilfeller kan sprederen taues over korte avstander. Vi anbefaler imidlertid ikke å bruke dette som standardprosedyre.

⚠ ADVARSEL

Hvis du tauer i høy hastighet, kan du lett miste kontrollen over kjøretøyet, noe som kan føre til personskader.

Tau aldri sprederen fortere enn 8 km/t.

Det må to personer til for å taue sprederen. Dersom du må flytte maskinen over en lengre avstand, bør den transporteres på en lastebil eller tilhenger. Se Transportere sprederen (side 32).

1. Fest et tau til rammen.
2. Sett giret i fri og koble ut parkeringsbremsen.
3. Tau spredere ved mindre enn 8 km/t.

Vedlikehold

Merk: Angi hva som er høyre og venstre side på maskinen ved å stå i normal arbeidsstilling.

Anbefalt vedlikeholdsplan

Vedlikeholdsintervall	Vedlikeholdsprosedyre
Etter de 8 første timene	• Stram hjulenes hakemuttere. • Skift ut det hydrauliske filteret.
Etter de 50 første timene	• Skift motoroljen.
For hver bruk eller daglig	• Kontroller motorrotasjonsskjermen. • Kontroller motoroljenivået. • Kontroller trykket i dekkene. • Rengjør sugefilteret (oftere ved bruk av fuktbare pulver).
Hver 25. driftstime	• Rens og smør luftfilteret på skumelementet (oftere under skitne og støvete forhold).
Hver 50. driftstime	• Smør pumpen. • Kontroller koblingene til batteriledningene. • Kontroller batteriets elektrolyttnivå.
Hver 100. driftstime	• Smør alle smøreniplene. • Smøre bomhengslene. • Rengjør motorrotasjonsskjermen (oftere under skitne og støvete forhold). • Bytt ut papirluftfilteret (oftere under skitne og støvete forhold). • Skift motoroljen (oftere når du kjører med tung last eller ved høye temperaturer). • Skift oljefilteret. • Bytt ut drivstoffilteret. • Stram hjulenes hakemuttere. • Kontroller om dekkene er slitte. • Kontroller spissingen på forhjulene. • Kontroller bremsene.
Hver 200. driftstime	• Skift ut tennpluggene. • Kontroller parkeringsbremsen. • Kontroller transaksel-/hydraulisk væske. • Kontroller alle slangene og koblingene for skade og korrekt feste. • Rengjør gjennomstrømningsmåleren (oftere ved bruk av fuktbare pulver).
Hver 400. driftstime	• Fullfør alle årlige vedlikeholdsprosedyrer som spesifiseres i motorhåndboken. • Kontroller drivstoffslangene. • Tøm og rengjør drivstofftanken. • Undersøk pumpediafragmaet og skift det ut om nødvendig (snakk med en Toro-servicedistributør). • Undersøk pumpekontrollventilene og skift dem ut om nødvendig (snakk med en Toro-servicedistributør). • Kontrollere tapphylsene i nylon på midtbommen.
Hver 800. driftstime	• Endre transaksel-/hydraulisk væske og rengjør sugefilteret. • Skift ut det hydrauliske filteret.
Årlig	• Kalibrer omløpsspak for risteventil.

Viktig: **Hvis du vil ha mer informasjon om vedlikeholdsprosedyrer, ser du i *brukerhåndboken* for motoren.**

Kontrolliste for daglig vedlikehold

Ta kopi av denne siden for rutinemessig bruk.

Vedlikeholdskontrollpunkt	For uke:						
	Ma.	Ti.	On.	To.	Fr.	Lø.	Sø.
Kontroller at bremsen og parkeringsbremsen virker.							
Kontroller at girskiftet/fri virker.							
Kontroller drivstoffnivået.							
Kontroller motoroljenivået.							
Kontroller transakseloljenivået.							
Kontroller luftfilteret.							
Kontroller motorens kjøleribber.							
Kontroller uvanlige motorlyder.							
Kontroller uvanlige driftslyder.							
Kontroller trykket i dekkene.							
Kontroller om det har oppstått væskelekkasjer.							
Kontroller at instrumentene virker.							
Kontroller at gasspedalen virker.							
Rengjør sugefilteret.							
Kontroller spissingen.							
Smør alle smøreniplene.[1]							
Oppussing samt ødelagt maling.							

[1]Umiddelbart etter **hver** vask, uavhengig av intervallet som er angitt

Bemerkninger om spesielle områder

Kontroll utført av:		
Punkt	**Dato**	**Informasjon**
1		
2		
3		
4		
5		
6		
7		
8		
9		
10		
11		
12		

⚠ FORSIKTIG

Dersom du lar nøkkelen stå i tenningsbryteren, kan noen starte motoren uten at det er tilsiktet, noe som kan påføre deg eller andre personer alvorlige skader.

Ta nøkkelen ut av tenningen, og koble ledningen(e) fra tennpluggen(e) før du utfører vedlikehold. Skyv også ledningen(e) til side slik at de(n) ikke tilfeldigvis kan komme i kontakt med tennpluggen(e).

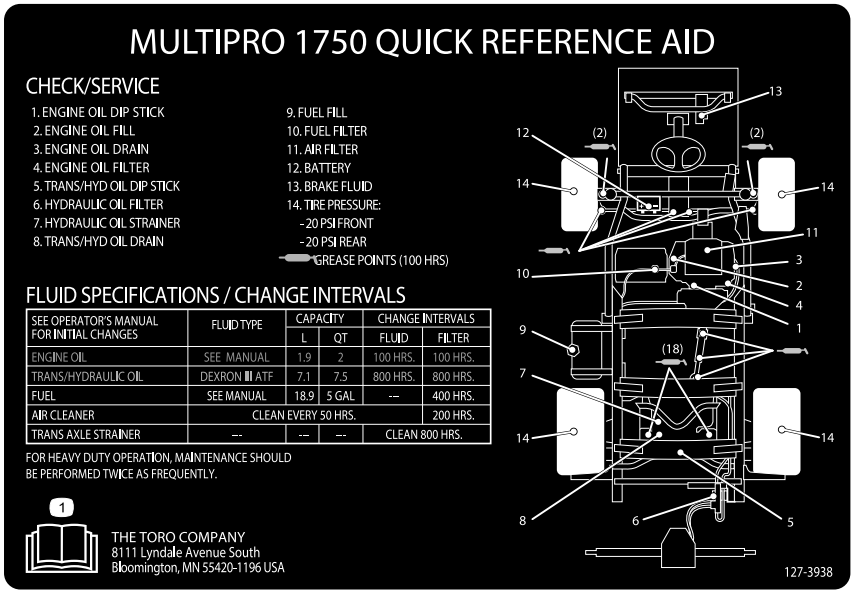

Figur 21

Forberedelse for vedlikehold

Jekke opp sprederen

Når motoren kjøres for rutinevedlikehold og/eller motordiagnostikk skal de bakre hjulene på sprederne være 2,5 cm over bakken med den bakre akselen støttet på jekkstøtter.

⚠ FARE

Et kjøretøy som står på jekk er ustabilt og kan skli av jekken og skade personer som ligger under det.

- **Ikke start motoren når sprederen står på en jekk.**
- **Ta alltid nøkkelen ut av tenningen før du går av sprederen.**
- **Blokker dekkene når sprederen står på en jekk.**

Jekkpunktene foran på sprederen er under den fremre tverrstangen. Jekkpunktet bak på sprederen er på den bakre rammestøtten, bak de bakre festepunktene (Figur 22).

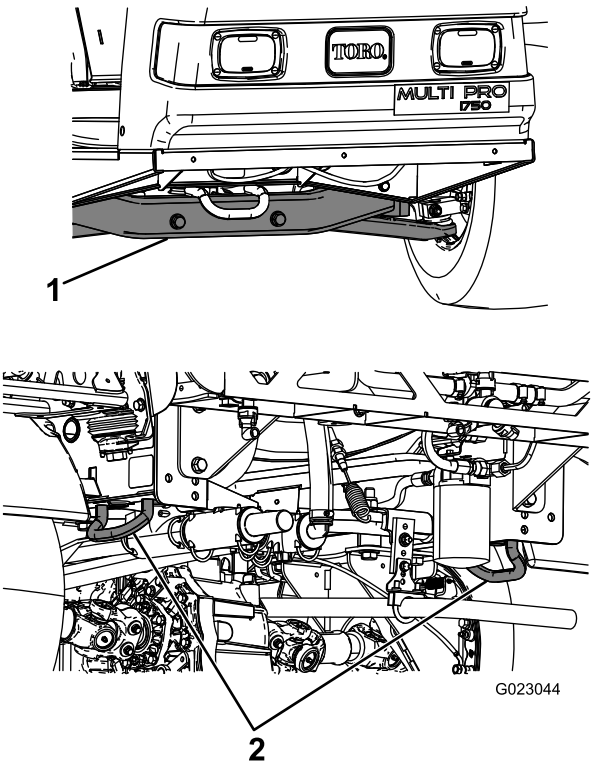

Figur 22

1. Jekkpunkt foran
2. Bakre festepunkter

Smøring

Smøre sprederen

Serviceintervall: Hver 50. driftstime—Smør pumpen.

Hver 100. driftstime/Årlig (avhengig av hva som kommer først)—Smør alle smøreniplene.

Smørefett: Nr. 2 litiumbasert smørefett til vanlig bruk

1. Tørk av smøreniplene slik at fremmedmateriale ikke kan komme inn i lagrene eller hylsene.
2. Pump smørefett inn i lageret eller hylsen.
3. Tørk av overflødig fett.

Figur 21 viser plasseringen av alle smørepunkter.

Smøre bomhengslene

Serviceintervall: Hver 100. driftstime

Viktig: Hvis bomhengslene vaskes med vann, må alt vann og rester fjernes fra hengsleenheten og nytt smørefett må påføres.

Smørefett: Nr. 2 litiumbasert smørefett til vanlig bruk.

1. Tørk av smøreniplene slik at fremmedmateriale ikke kan komme inn i lagrene eller hylsene.
2. Pump smørefett inn i lageret eller hylsen ved hver nippel Figur 23.

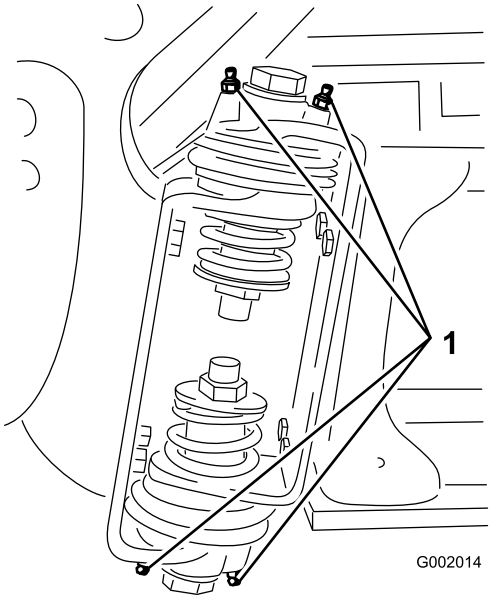

Figur 23

1. Smørenippel

3. Tørk av overflødig fett.
4. Gjenta prosedyren for hver bomaksel.

Vedlikehold av motor

Kontrollere luftinntaksskjermen

Serviceintervall: For hver bruk eller daglig—Kontroller motorrotasjonsskjermen.

Hver 100. driftstime—Rengjør motorrotasjonsskjermen (oftere under skitne og støvete forhold).

Kontroller og rengjør luftinntaksskjermen foran på motoren før hver gang maskinen brukes eller daglig.

Overhale luftrenseren

Serviceintervall: Hver 25. driftstime/Årlig (avhengig av hva som kommer først) (oftere under skitne og støvete forhold).

Hver 100. driftstime/Årlig (avhengig av hva som kommer først) (oftere under skitne og støvete forhold).

Ta ut skumelementet og papirelementet

1. Sett på parkeringsbremsen, stopp pumpen, stopp motoren og ta ut tenningsnøkkelen.
2. Åpne låsen bak på setet, og løft setet fremover.
3. Rengjør rundt luftrenseren for å unngå at partikler kommer inn i motoren og eventuelt forårsaker skade (Figur 24).

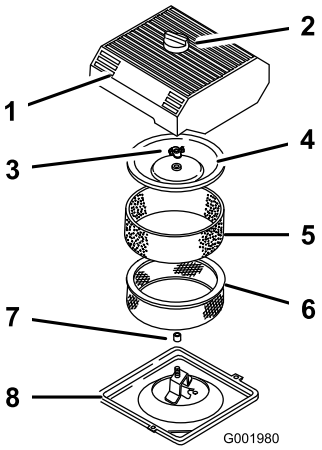

Figur 24

1. Luftrenserdeksel	5. Skumelement
2. Knott	6. Papirelement
3. Dekselsmutter	7. Gummipakning
4. Deksel	8. Luftfilterets bunn

4. Løsne knotten på luftrenserdekselet og fjern dekselet (Figur 24).
5. Skyv forsiktig skumelementet av papirelementet (Figur 24).
6. Skru opp dekselmutterne og fjern dekslet og papirelementet (Figur 24).

Rengjøre skumelementet

1. Vask skumelementet i flytende såpe og varmt vann.
2. Når elementet er rent, må det skylles grundig.
3. Tørk elementet ved å klemme det i en ren klut.
4. Fyll 30 eller 60 ml olje på elementet (Figur 25).

Viktig: Skumelementet må skiftes ut hvis det er skader eller slitasje på det.

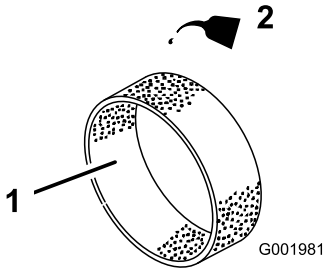

Figur 25

1. Skumelement	2. Olje

5. Klem elementet sammen for å fordele oljen.

Kontrollere papirelementet

Undersøk papirelementene for revner, oljefilm, skade på gummiforseglingen, overdreven smuss eller andre skader (Figur 26). Hvis noe av dette er tilfelle, må filteret byttes ut.

Viktig: Papirelementet må aldri rengjøres med trykkluft eller væsker, slik som løsningsmidler, bensin eller parafin.

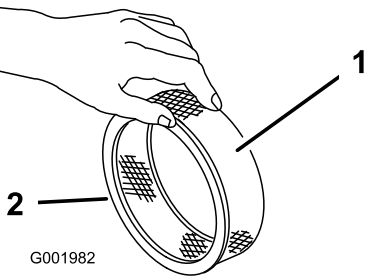

Figur 26

1. Papirelement	2. Gummipakning

Viktig: For å unngå at motoren skades, må alltid hele luftrenseren, komplett med skumelement og papirelement, sitte på plass under bruk.

Montere skum- og papirelementene

1. Skyv forsiktig skumelementet opp på papirelementet (Figur 24).
2. Tre luftfilteret og dekslet på den lange stangen.
3. Monter dekselsmutteren med fingrene på dekselet (Figur 24).

Merk: Sørg for at gummitetningen ligger flatt mot luftfilterets og -dekselets bunn.

4. Monter luftrenserdekselet og knotten (Figur 24).
5. Lukk og lås setet.

Kontrollere motoroljenivået

Motorveivhuskapasiteten er 2 liter med filteret.

Bruk motorolje av høy kvalitet som overholder følgende spesifikasjoner:

- Nødvendig API-klassifisering: SJ, JK, SL eller høyere.
- Anbefalt olje: SAE 10W30 (over -18° C)
- Alternativ olje: SAE 5W30 (under 0° C)

Premium-motorolje er tilgjengelig fra din distributør med viskositet på enten 10W30 eller 5W30. Se *delekatalogen* for delenummer.

Kontrollere motoroljen

Serviceintervall: For hver bruk eller daglig

Hver 400. driftstime/Årlig (avhengig av hva som kommer først)

Motoren leveres med olje i veivhuset. Oljenivået må imidlertid sjekkes før og etter at motoren startes for første gang.

1. Sett maskinen på en jevn flate.
2. Ta ut peilestaven og tørk den med en ren fille (Figur 27). Sett peilestaven inn i røret, og pass på at den når helt ned. Ta ut peilestaven, og kontroller oljenivået.

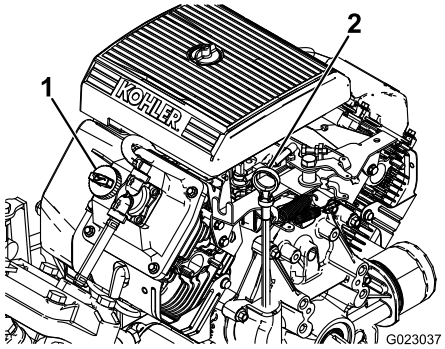

Figur 27

1. Påfyllingslokk 2. Peilestav

3. Hvis oljenivået er lavt må du fjerne påfyllingslokket fra ventildekselet (Figur 27) og helle olje inn i åpningen til oljenivået når opp til Full-merket på peilestaven. Hell i olje sakte, og kontroller nivået ofte underveis. Ikke fyll på for mye.
4. Sett peilestaven på plass.

Skifte motorolje

Serviceintervall: Etter de 50 første timene—Skift motoroljen.

Hver 100. driftstime—Skift motoroljen (oftere når du kjører med tung last eller ved høye temperaturer).

1. Start motoren og la den gå i fem minutter. Oljen vil da varmes opp slik at den flyter lettere.
2. Sett på parkeringsbremsen, stopp pumpen, stopp motoren og ta ut tenningsnøkkelen.
3. Åpne låsen bak på setet, og løft setet fremover.

⚠ FORSIKTIG

Deler under setet vil være varme hvis du har brukt sprederen. Du kan brenne deg hvis du berører varme deler.

La sprederen nedkjøle seg før du utfører vedlikehold, eller berører deler under dekslet.

4. Sett et fat under der du tapper olje.
5. Fjern tappepluggen (Figur 28).

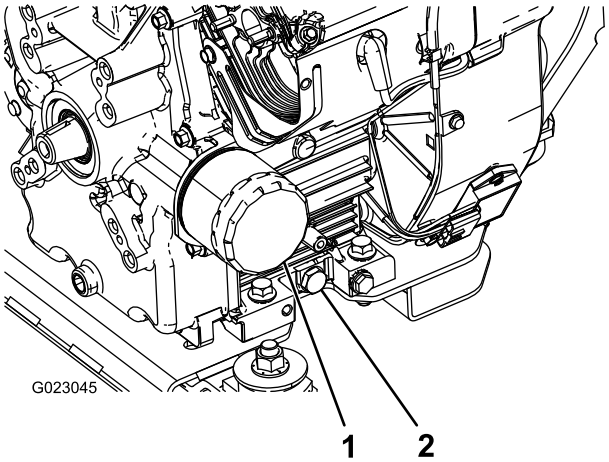

Figur 28

1. Oljefilter 2. Oljetappeplugg

6. Når oljen er helt tømt setter du på plass tappepluggen og trekker til med et moment på 13,6 Nm.
7. Den brukte oljen skal kasseres på et godkjent gjenvinningssenter.
8. Hell sakte ca. 80 % av den spesifiserte mengden olje inn i oljepåfyllingsrøret (Figur 27).
9. Kontroller oljenivået.
10. Hell sakte på olje til nivået når full-merket på peilestaven.

Viktig: Dersom veivhuset renner over med olje, kan motoren bli skadet.

Skifte motoroljefilteret

Serviceintervall: Hver 100. driftstime

1. Tapp olje fra motoren, se Skifte motorolje (side 38).
2. Ta av oljefilteret (Figur 28).
3. Tørk av filteradapterens pakningsflate.
4. Påfør et tynt lag med ny olje på gummipakningen på det nye filteret.
5. Installer det nye oljefilteret på filteradapteren. Drei oljefilteret med klokken til gummipakningen kommer i kontakt med filteradapteren. Trekk deretter til filteret med ytterligere 1/2-omdreining (Figur 28).
6. Fyll veivhuset med korrekt type ny olje. Se Skifte motorolje (side 38), trinn 8 til og med 10.
7. Det brukte oljefilteret skal kasseres på et godkjent gjenvinningssenter.

Skifte ut tennpluggene

Serviceintervall: Hver 200. driftstime

Type: Champion RC-12YC (eller lignende)

Elektrodeavstand: 0,76 mm

Pass på at elektrodeavstanden (avstanden mellom elektroden på midten og elektroden på siden) er korrekt før pluggene settes inn. Tennpluggene monteres/demonteres ved hjelp av en tennpluggnøkkel, og elektrodeavstanden justeres ved hjelp av et spesialverktøy/følerblad.

Demontere tennpluggen

1. Sett på parkeringsbremsen, stopp pumpen, stopp motoren og ta ut tenningsnøkkelen.
2. Åpne låsen bak på setet, og løft setet fremover.
3. Trekk ledningen av tennpluggene (Figur 29).
4. Rengjør rundt tennpluggene for å unngå at partikler faller ned i motoren og eventuelt forårsaker skade.
5. Ta ut tennpluggene og metallskivene.

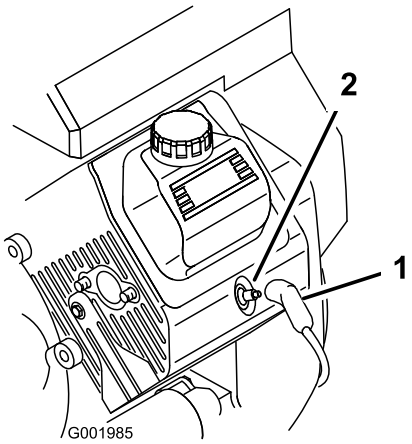

Figur 29

1. Tennpluggkabel
2. Tennplugg

Kontrollere tennpluggene

1. Se på midten av tennpluggene (Figur 30).

   Hvis du ser en lysebrun eller grå farge på isolatoren, fungerer motoren som den skal. Et svart belegg på isolatoren betyr som regel at luftrenseren er skitten.

   Viktig: Ikke rens tennpluggene. Tennpluggen må alltid skiftes ut når den har et svart belegg, slitte elektroder, et tynt belegg av olje eller sprekker.

2. Kontroller mellomrommet mellom midten og siden på elektrodene (Figur 30) og bøy sideelektroden hvis mellomrommet ikke er korrekt.

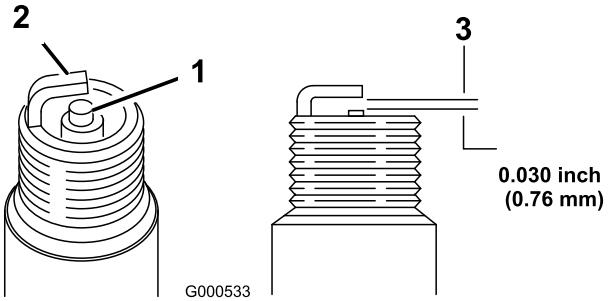

Figur 30

1. Elektrodeisolator i midten
2. Elektrode på siden
3. Elektrodeavstand (ikke måltegning)

Montere tennpluggene

1. Monter tennpluggene og metallskivene.
2. Trekk til tennpluggene med et moment på 24,4 til 29,8 Nm.
3. Skyv ledningen på tennpluggene (Figur 29).
4. Lukk og lås setet.

Vedlikehold av drivstoffsystem

Skifte drivstoffilteret

Serviceintervall: Hver 100. driftstime—Bytt ut drivstoffilteret.

Hver 400. driftstime/Årlig (avhengig av hva som kommer først)—Kontroller drivstoffslangene.

1. Sett på parkeringsbremsen, stopp pumpen, stopp motoren og ta ut tenningsnøkkelen.
2. Åpne låsen bak på setet, og løft setet fremover.
3. Fest klemmer på hver side av drivstoffilteret for å hindre at det renner bensin ut av slangene når du fjerner filteret.
4. Plasser et drensfat under filteret.
5. Klem sammen endene på slangeklemmene, og skyv dem bort fra filteret (Figur 31).
6. Ta filteret av bensinslangene.

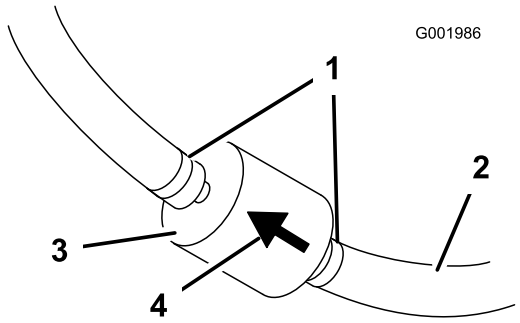

Figur 31

1. Slangeklemme
2. Bensinslange
3. Filter
4. Pil for gjennomstrømningsretning

7. Monter et nytt filter, og skyv slangeklemmene nær opptil filteret.

   Påse at pilen for gjennomstrømningsretning peker mot motoren.

Tømme drivstofftanken

Serviceintervall: Hver 400. driftstime/Årlig (avhengig av hva som kommer først)

Tøm og rengjør drivstofftanken hvis drivstoffsystemet blir forurenset, eller hvis du har tenkt å oppbevare maskinen over en lengre periode. Spyl tanken med ferskt, rent drivstoff.

1. Før drivstoffet fra tanken til den godkjente drivstoffbeholderen ved hjelp av en hevertpumpe, eller fjern tanken fra maskinen og hell drivstoffet ut av tuten på tanken og inn i drivstoffbeholderen.

   Merk: Hvis du fjerner drivstofftanken, må du fjerne drivstoffet og legge slangene fra tanken tilbake før du fjerner tanken.
2. Bytt ut drivstoffilteret. Se Skifte drivstoffilteret (side 40).
3. Spyl tanken med ferskt, rent drivstoff, om nødvendig.
4. Monter tanken hvis du fjernet denne.
5. Fyll tanken med ferskt, rent drivstoff.

Vedlikehold av elektrisk system

Finne sikringene

Det finnes to sikringsblokker og én tom slisse i det elektriske systemet. De finnes under setet (Figur 32).

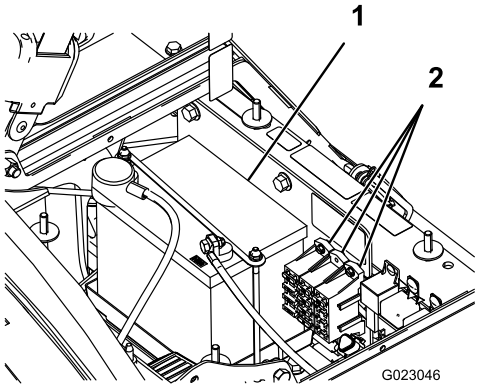

Figur 32

1. Batteri
2. Sikringsblokker

Vedlikeholde batteriet

⚠ ADVARSEL

CALIFORNIA
Proposition 65-advarsel

Batteriklemmer og -poler og tilknyttet tilbehør inneholder bly og blysammensetninger. Dette er kjemikalier som kan forårsake kreft og forplantningsskader. Vask hendene etter håndtering.

Viktig: Ikke start sprederen ved hjelp av startkabler.

Batteriet må alltid holdes rent og fulladet. Bruk et tørkepapir til å rengjøre batteriet og batterikassen. Hvis batteriklemmene er korroderte, må de rengjøres med en oppløsning av fire deler vann og én del natron. Smør litt fett på batteriklemmene for å beskytte dem mot korrosjon.

Spenning:12 volt med 280 kaldstartsampere ved -18 °C

Fjerne batteriet

1. Sett sprederen på en jevn overflate, aktiver parkeringsbremsen, stopp pumpen, stopp motoren og ta nøkkelen ut av tenningen.
2. Batteriet finnes på høyre side av maskinen, bak pumpen (Figur 32).
3. Koble den negative (svarte) grunnkabelen fra batteripolen.

⚠ ADVARSEL

Feilaktig ruting av batterikabler kan skade sprederen og kablene samt forårsake gnister. Gnistene kan føre til at batterigassene eksploderer, noe som kan forårsake personskade.

- **Ta alltid av den negative (svarte) batterikabelen før du kopler fra den positive (røde) kabelen.**
- **koble alltid til den positive (røde) batterikabelen før du kobler til den negative (svarte) kabelen.**

⚠ ADVARSEL

Batteripolene eller metallverktøy kan kortslutte mot metallkomponenter og forårsake gnister. Gnistene kan føre til at batterigassene eksploderer, noe som kan forårsake personskade.

- **Når du fjerner eller monterer batteriet, må du passe på at batteriklemmene ikke rører noen av metalldelene i sprederen.**
- **Ikke la metallverktøy kortsluttes mellom batteriklemmene og metalldeler.**
- **Sørg for at batteristroppen alltid er på plass, for å beskytte og sikre batteriet.**

4. Koble den positive (røde) grunnkabelen fra batteripolen.
5. Fjern batteriholderen og festene (Figur 32).
6. Fjern batteriet.

Installere batteriet

Serviceintervall: Hver 50. driftstime—Kontroller koblingene til batteriledningene.

1. Sett batteriet i batterikassen slik at batteripolene vender mot fremre del av sprederen.
2. Installer clutchdekselet og fest det med de tre skruene som du fjernet tidligere (Figur 32).

   Viktig: Sørg for at batteriholderen alltid er på plass, for å beskytte og sikre batteriet.

3. Koble den positive (røde) kabelen til den positive (+) polen og den negative (svarte) kabelen til den negative (-) polen, og fest dem med boltene og

vingemutrene. Skyv gummimellomlegget over den positive batteripolen.

4. Installer batteridekselet og fest det med de to knottene (Figur 32).

Kontrollere elektrolyttnivået i batteriet

Serviceintervall: Hver 50. driftstime

Merk: Når maskinen lagres skal man sjekke elektrolyttnivået i batteriet hver 30. dag.

1. Løsne knottene på sidene av batteriboksen og fjern batteridekselet (Figur 32).
2. Fjern påfyllingslokkene. Hvis elektrolytten ikke er opp til påfyllingslinjen, tilsett nødvendig mengde destillert vann. Se Helle vann i batteriet (side 42).

⚠ FARE

Elektrolytten i batteriet inneholder svovelsyre, en dødelig gift som også kan forårsake alvorlige brannskader.

- **Ikke drikk elektrolytt, og unngå kontakt med hud, øyne og klær. Bruk vernebriller for å beskytte øynene og gummihansker for å beskytte hendene.**
- **Fyll batteriet i nærheten av rent vann som kan brukes til å skylle huden.**

Helle vann i batteriet

Det beste tidspunktet å fylle destillert vann på batteriet er like før sprederen skal brukes. Vannet vil da bli godt blandet med elektrolyttoppløsningen.

1. Rengjør toppen av batteriet med et tørkepapir.
2. Fjern påfyllingslokkene fra batteriet, og fyll forsiktig hver celle med destillert vann til nivået når opp til påfyllingsstreken. Sett på påfyllingslokkene igjen.

   Viktig: Ikke fyll for mye på batteriet. Elektrolytt kan renne ned i andre deler av sprederen, noe som fører til korrosjon og ødeleggelse.

Lade batteriet

Viktig: Batteriet skal alltid være full-ladet (spesifikk vekt 1,260). Dette er særlig viktig for å hindre skader på batteriene når temperaturen er under 0 °C.

1. Fjern batteriet fra chassiset, se Fjerne batteriet (side 41).
2. Sjekk elektrolyttnivået, se Kontrollere elektrolyttnivået i batteriet (side 42).
3. Kople en batterilader på 3–4 A til batteripostene. Lade batteriet med 3–4 ampere i 4 til 8 timer (12 volt). Batteriet må ikke overopplades.

⚠ ADVARSEL

Når batteriet lades, utvikles det gasser som kan eksplodere.

Røyk aldri i nærheten av batteriet og hold gnister og åpen ild borte fra batteriet.

4. Monter batteriet i chassiset. Se Installere batteriet (side 41).

Lagre batteriet

Hvis maskinen lagres i mer enn 30 dager, skal batteriet fjernes og fullades. Lagre det enten på en hylle eller på maskinen. La kablene være frakoblet hvis batteriet lagres på maskinen. Lagre batteriet på et kjølig sted for å hindre at batteriladningen forringes raskt. Pass på at batteriet er fulladet, for å forhindre at det fryser.

Vedlikehold av drivsystem

Kontrollere hjul og dekk

Serviceintervall: For hver bruk eller daglig—Kontroller trykket i dekkene.

Etter de 8 første timene—Stram hjulenes hakemuttere.

Hver 100. driftstime—Stram hjulenes hakemuttere.

Hver 100. driftstime—Kontroller om dekkene er slitte.

Kontroller trykket i dekkene hver 8. driftstime eller daglig, for å se at de har rett nivå. Fyll dekkene til 1,38 bar. Sjekk også dekkene for slitasje og skader.

Kontroller hjulene for å sikre at de er festet på en trygg måte etter de første åtte driftstimene og deretter hver 100. time. Trekk til for- og bakhjulenes hakemuttere til 102–108 Nm.

Kontroller tilstanden på dekkene minst hver 100. driftstime. Under bruk kan du komme ut for uhell som å kjøre på fortauskanter, noe som kan skade dekket eller felgen og også forandre hjulstillingen. Av den grunn bør du kontrollere dekkene etter slike hendelser.

Justere forhjulenes hjulspissing

Serviceintervall: Hver 100. driftstime/Årlig (avhengig av hva som kommer først)

Spissingen bør være 0 til 6 mm.

1. Fyll tanken med ca. 331 liter vann.
2. Sjekk og fyll på luft i alle dekk. Se Kontrollere trykket i dekkene (side 22).
3. Kjør sprederen frem og tilbake noen ganger for å avslappe A-armene, kjør den deretter fremover minst 3 meter.
4. Mål avstanden mellom begge forhjulene ved akselhøyde, både foran og bak på forhjulene (Figur 33).

   Merk: Det er nødvendig med et feste eller en justeringsmåler for å måle baksiden av forhjulene ved akselhøyde. Bruk det samme festet eller den samme justeringsmåleren til å måle fronten av forhjulene ved akselhøyde (Figur 33).

   Fronten på dekkene bør være 0 til 6 mm nærmere enn på baksiden av forhjulene.

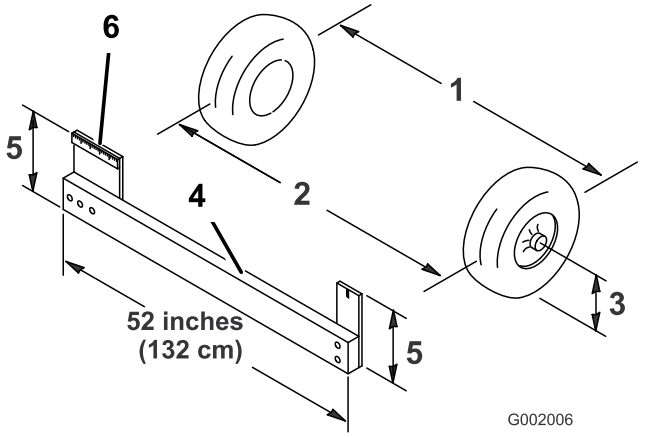

Figur 33

1. Dekkets midtlinje, bak
2. Dekkets midtlinje, foran
3. Akselens midtlinje
4. Feste
5. Avstand mellom akselens midtlinje
6. 15 cm linjal

5. Hvis målene ikke faller innenfor det spesifiserte området, løsne låsemutteren i begge ender av parallellstagene (Figur 34).

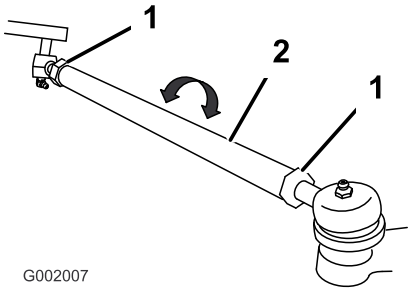

Figur 34

1. Låsemutter
2. Parallellstag

6. Roter begge parallellstagene for å bevege den fremre delen av dekket innover eller utover.

   Merk: Parallellstagene skal ha samme lengde når du er ferdig.

7. Stram parallellstagets låsemuttere når justeringen er korrekt.
8. Pass på at rattet kan vris helt i begge retninger.

Vedlikehold av bremser

Kontrollere bremsevæsken

Bremsevæsketanken sendes fra fabrikken fylt med DOT 3-bremsevæske. Kontroller nivået hver dag før du starter motoren.

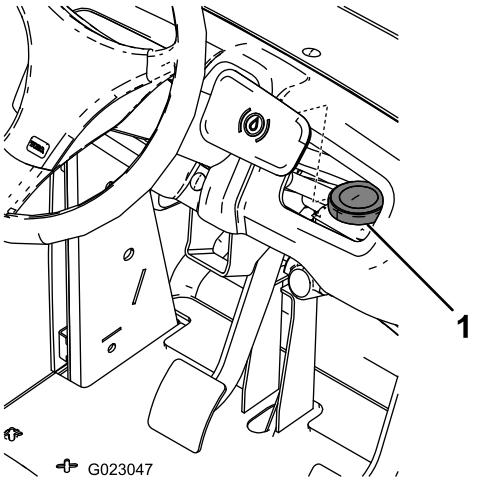

Figur 35

1. Bremsevæskebeholder

1. Sett sprederen på en jevn overflate, aktiver parkeringsbremsen, stopp pumpen, stopp motoren og ta nøkkelen ut av tenningen.
2. Væskenivået bør være opp til Full-linjen på tanken.
3. Hvis væskenivået er lavt, må du rengjøre området rundt lokket, fjerne lokket og fylle beholderen til passende nivå. Ikke fyll på for mye.

Kontrollere bremsene

Serviceintervall: Hver 100. driftstime

Bremsene er viktige sikkerhetskomponenter i sprederen. Inspiser dem på følgende måte:

- Undersøk om bremseskoene er slitte eller skadde. Hvis fôringstykkelsen (bremseklossen) er mindre enn 1,6 mm må du skifte ut bremseskoene.
- Kontroller om bakplaten eller andre komponenter viser tegn til slitasje eller deformasjon. Hvis det finnes spor av deformasjon, må delene det gjelder byttes ut.

Justere parkeringsbremsen

Serviceintervall: Hver 200. driftstime—Kontroller parkeringsbremsen.

1. Fjern plastgrepet.
2. Løsne setteskruen som festen knotten til parkeringsbremsespaken (Figur 36).

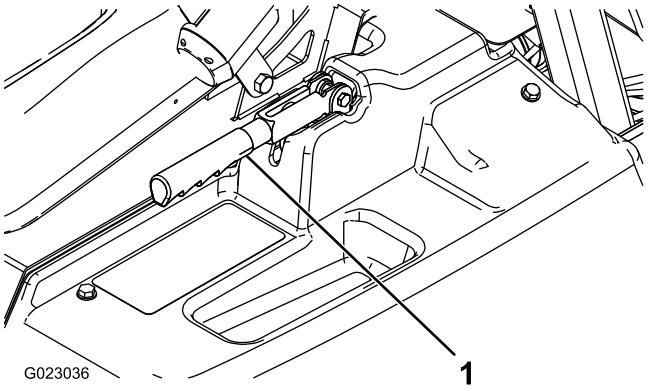

Figur 36

1. Parkeringsbremsspak

3. Roter knotten til det er nødvendig med styrke på 18–23 kg for å heve spaken.
4. Stram til setteskruen.

Vedlikehold av hydraulisk system

Kontrollere transaksel-/hydraulisk væske

Serviceintervall: Hver 200. driftstime

1. Sett sprederen på en jevn overflate, aktiver parkeringsbremsen, stopp pumpen, stopp motoren og ta nøkkelen ut av tenningen.
2. Ta ut transakselpeilestaven og tørk den med en ren fille (Figur 37).

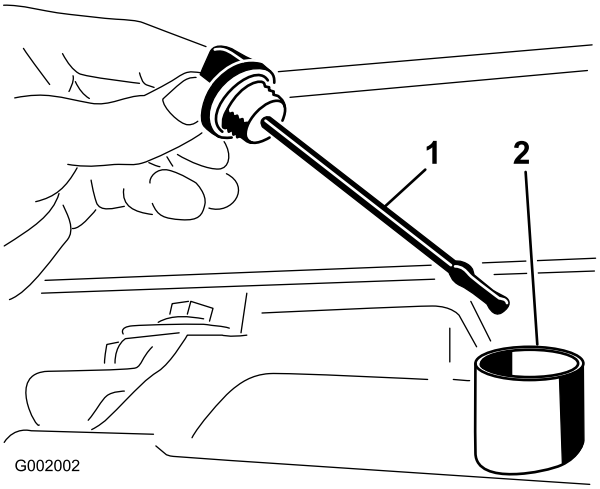

Figur 37

1. Peilestav
2. Påfyllingshull

Viktig: Pass på at du ikke får skitt eller andre forurensende stoffer inn i åpningen når du sjekker giroljen.

3. Sett peilestaven inn i røret, og pass på at den når helt ned. Ta ut peilestaven, og kontroller oljenivået.
4. Nivået for transakselvæsken bør være øverst på den flate delen av peilestaven. Hvis det ikke er det, fyll tanken med korrekt væske. Se Skifte transaksel/hydraulisk væske (side 45).
5. Sett peilestaven på plass.

Skifte transaksel/hydraulisk væske

Serviceintervall: Hver 800. driftstime/Årlig (avhengig av hva som kommer først)

1. Sett sprederen på en jevn overflate, aktiver parkeringsbremsen, stopp pumpen, stopp motoren og ta nøkkelen ut av tenningen.
2. Sett et tappefat under beholderens tappeplugg.
3. Fjern tappepluggen fra siden på tanken og la den hydrauliske væsken flyte ned i tappefatet (Figur 38).

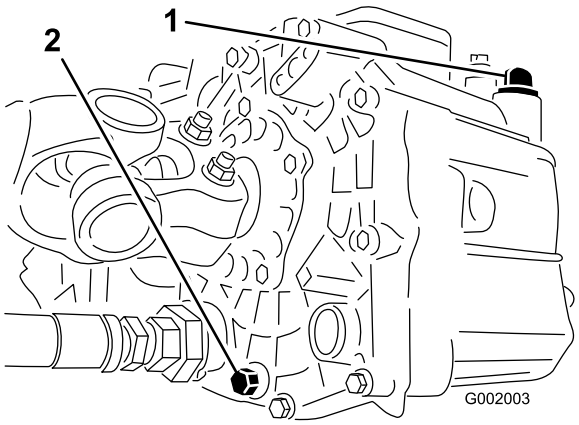

Figur 38

1. Hydraulisk peilestav
2. Tappeplugg

4. Merk deg retningen til den hydrauliske slangen og 90°-vinkelrøret som er fester til sugefilteret.
5. Fjern den hydrauliske slangen og 90°-vinkelrøret (Figur 39).

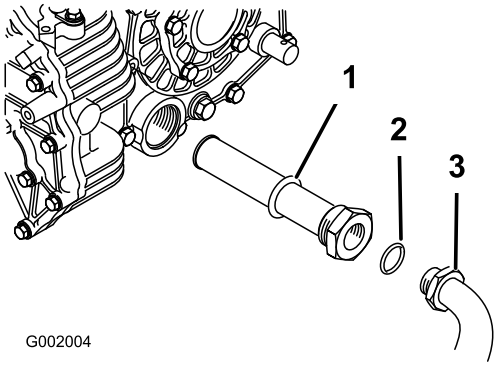

Figur 39

1. Hydraulisk sugefilter
2. O-ring
3. 90°-vinkelrør

6. Ta ut sugefilteret og skyll fra baksiden med en ren fettfjerner.
7. La sugefilteret lufttørke.
8. Monter sugefilteret når oljen tappes ut.
9. Monter den hydrauliske slangen og 90°-vinkelrøret til sugefilteret.
10. Monter og stram til tappepluggen.
11. Fyll tanken med ca. 7 l Dexron III ATF.

Viktig: Bruk bare de hydrauliske oljene som er angitt. Andre væsker kan skade systemet.

12. Start motoren og la sprederen gå for å fylle hydraulikksystemet.
13. Sjekk oljenivået igjen, og etterfyll etter behov.

Bytte ut det hydrauliske filteret

Serviceintervall: Etter de 8 første timene

Hver 800. driftstime/Årlig (avhengig av hva som kommer først)

Bruk Toro-utskiftningsfilter (delenr. 54-0110).

Viktig: Hvis du bruker et annet filter, kan dette føre til at garantien blir ugyldig for enkelte komponenter.

1. Sett sprederen på en jevn overflate, aktiver parkeringsbremsen, stopp pumpen, stopp motoren og ta nøkkelen ut av tenningen.
2. Rengjør området rundt der filteret skal festes.
3. Plasser et drensfat under filteret.
4. Fjern filteret (Figur 40).

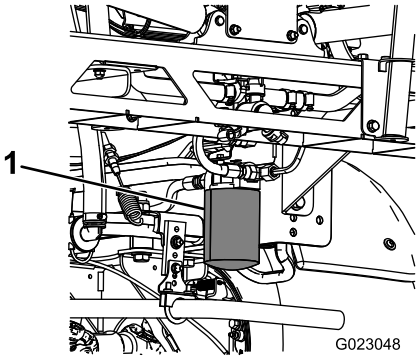

Figur 40

1. Hydraulisk filter

5. Smør ny filterpakning.
6. Pass på at området der filteret skal festes er rent.
7. Skru på filteret inntil pakningen er i kontakt med festeplaten, trekk deretter til filteret med en halv omdreining.
8. Start motoren og la den gå i omtrent to minutter for å blåse luft ut fra systemet.
9. Stopp motoren og kontroller nivået til den hydrauliske oljen og at det ikke finnes noen lekkasjer.

Vedlikehold av spredersystem

⚠ ADVARSEL

Kjemiske stoffer som brukes i spredersystemet kan være helsefarlige og giftige for deg, tilskuere, dyr, planter, jordsmonn eller annen eiendom.

- **Les og følg de kjemiske advarselsmerkene og HMS-databladet for alle kjemikalier som brukes og beskytt deg i overensstemmelse med anbefalingene fra produsenten av kjemikaliene. Bruk f.eks. personlig verneutstyr inkludert ansikts- og øyevern, hansker eller annet utstyr for å beskytte mot personlig kontakt med kjemikaliene.**
- **Husk at det kan brukes mer enn ett kjemikalie og informasjon om hvert av disse bør tas i betraktning.**
- ***Nekt å bruke eller arbeide på sprederen hvis denne informasjonen ikke er tilgjengelig!***
- **Før du arbeider på et spredersystem må du forsikre deg om at systemet har blitt trippelrenset og nøytralisert i henhold til anbefalingene til kjemikalieprodusenten(e) og at alle ventilene har fullført tre sykluser.**
- **Påse at det finnes tilstrekkelig med rent vann og såpe i nærheten, og vask umiddelbart av eventuelle kjemikalier du måtte komme i kontakt med.**

Kontrollere slangene

Serviceintervall: Hver 200. driftstime—Kontroller alle slangene og koblingene for skade og korrekt feste.

Undersøk hver slange i spredersystemet for sprekker, lekkasjer eller andre skader. På samme tid, undersøk koblinger og fester for lignende skader. Skift ut eventuelle skadde slanger eller fester.

Kontrollere pumpen

Serviceintervall: Hver 400. driftstime/Årlig (avhengig av hva som kommer først)—Undersøk pumpediafragmaet og skift det ut om nødvendig (snakk med en Toro-servicedistributør).

Hver 400. driftstime/Årlig (avhengig av hva som kommer først)—Undersøk pumpekontrollventilene og skift dem ut om nødvendig (snakk med en Toro-servicedistributør).

Merk: Følgende kjøretøykomponenter regnes som forbruksdeler med mindre de viser seg å være defekte og ikke dekkes av garantien som følger med dette kjøretøyet.

La en autorisert Toro-servicedistributør kontrollere følgende interne pumpekomponenter for skade:

- Pumpediafragma
- Pumpekontrollventilenheter

Skift ut eventuelle komponenter ved behov.

Kontrollere tapphylser i nylon

Serviceintervall: Hver 400. driftstime/Årlig (avhengig av hva som kommer først)

1. Sett sprederen på en jevn overflate, aktiver parkeringsbremsen, stopp pumpen, stopp motoren og ta nøkkelen ut av tenningen.
2. Strekk ut bommene til sprederstilling og støtt bommene ved å bruke støtter eller stropper fra en heis.
3. Når bommens vekt er støttet, fjern skruen og mutteren som fester svingbolten til bomenheten (Figur 41).

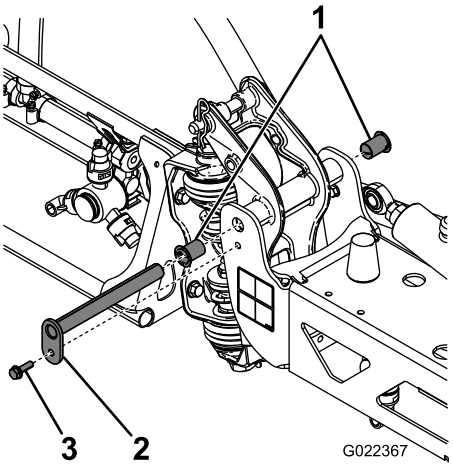

Figur 41

1. Nylonhylse
2. Svingbolt
3. Bolt

4. Fjern svingbolten.
5. Fjern bommen og svingbrakettenheten fra den midtre rammen for å få tilgang til nylonhylsene.
6. Fjern og kontroller nylonhylsene fra for- og baksidene på svingbraketten (Figur 41).

   Merk: Skift ut eventuelle skadde hylser.
7. Plasser en liten mengde olje på nylonhylsene og monter den på svingbraketten.
8. Monter bommen og svingbrakettenheten på den midtre rammen, og innrett åpningene (Figur 41).
9. Installer svingbolten og fest den med skruen og mutteren som du fjernet tidligere.
10. Gjenta prosedyren for hver bom.

Rengjøring

Rengjøre gjennomstrømnings-måleren

Serviceintervall: Hver 200. driftstime/Årlig (avhengig av hva som kommer først) (oftere ved bruk av fuktbare pulver).

1. Skyll og tøm hele spredersystemet grundig.
2. Ta gjennomstrømningsmåleren av sprederen og skyll den med rent vann.
3. Ta av låseringen på oppstrømssiden (Figur 42).

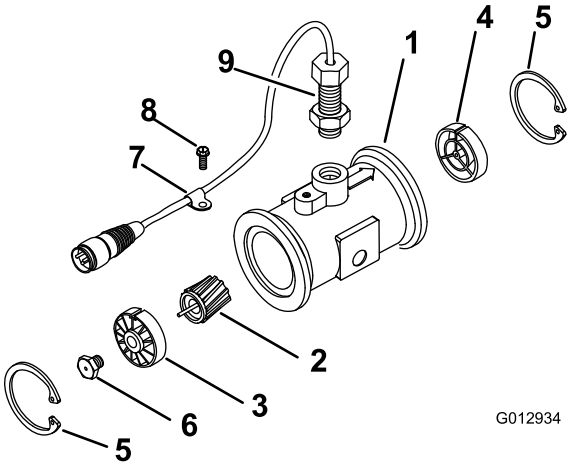

Figur 42

1. Modifisert flenset målerenhet
2. Rotor/magnet-enhet
3. Nav/lager-enhet
4. Navenhet (med nøkkelgang opp)
5. Låsering
6. Turbinboltenhet
7. Kabelklemme
8. Gjenget skrue
9. Sensorenhet

4. Rengjør turbinen og turbinnavet for å fjerne metallfilspon og andre fuktbare pulvere.
5. Undersøk turbinbladene for slitasje.

   Merk: Hold turbinen i hånden og roter den. Den skal rotere fritt med lite motstand. Bytt den ut hvis den ikke gjør det.
6. Monter gjennomstrømningsmåleren.
7. Bruk en luftdyse med lavt trykk (0,34 bar) for å sikre at turbinen roterer fritt. Hvis den ikke gjør det, løsne på sekskantbolten i bunnen av turbinnavet med en 1/16 omdreining til turbinen roterer fritt.

Rengjøre sugefilteret

Serviceintervall: For hver bruk eller daglig (oftere ved bruk av fuktbare pulver).

1. Fjern holderen fra den røde nippelen som er festet til den store slangen øverst på tanken.

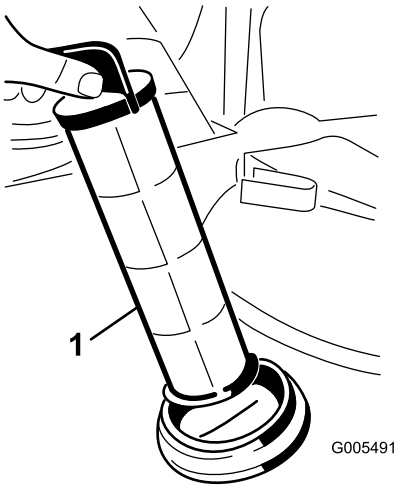

Figur 43

1. Sugefilter

2. Koble slangen fra tanken.
3. Trekk sugefilteret ut av hullet.
4. Rengjør sugefilteret med rent rennende vann.
5. Sett tilbake sugefilteret. Sett det godt på plass i hullet.
6. Koble slangen til øverst på beholderen og fest den med holderen.

Lagring

1. Sett sprederen på en jevn overflate, aktiver parkeringsbremsen, stopp pumpen, stopp motoren og ta nøkkelen ut av tenningen.
2. Fjern utvendige gressrester og smuss fra hele maskinen, inkludert i motorens sylindertoppribber og viftehus.

   Viktig: Du kan vaske kjøretøyet med skånsomt vaskemiddel og vann. Ikke bruk høyttrykksspyler til å vaske kjøretøyet. Trykkvasking kan skade det elektriske systemet og vaske bort nødvendig fett fra friksjonspunktene. Unngå bruk av for mye vann, spesielt nær dashbordet, lysene, motoren og batteriet.

3. Rengjør spredersystemet. Se Rengjøre sprederen (side 27).
4. Rengjør stemplene i ventilenheten som følger:
   A. Sett ventilene i av-stillingen (håndtak nær slangemothaken).

      Merk: Påse at det ikke er noe vann i slangene.

   B. Fjern de tre gaflene som fester ventilsetene til ventilenheten.
   C. Fjern skruene som fester stempelenhetene i ventilenheten med en 3 mm sekskantnøkkel. Påse at du tar fjærene i ventilen med i beregningen.
   D. Rengjør stemplene og bytt ut eventuelle slitte O-ringer.
   E. Smør alle O-ringer med vegetabilsk olje, og monter i ventilenheten med skruene du fjernet tidligere. Påse at du monterer fjærene i ventilenheten.
   F. Fest ventilsetene til ventilenheten med de tre gaflene du fjernet tidligere.
   G. Monter braketten for slangeisolasjonsrøret til sprederrammen med de to skruene og mutrene du fjernet tidligere.
5. Påfør systemet en RV-frostløsning som er rusthemmende og alkoholfri.
   A. Tøm sprederen og la pumpen være i drift helt til munnstykkene kun slipper ut luft.
   B. Hell 50 l av en blanding bestående av 1/3 RV-frostvæske og 2/3 vann i spredertanken.
   C. Kjør maskinen for å fordele frostløsningen i systemet.
6. Bruk bomhevebryterne til å heve bommene. Hev bommene inntil de er i bomtransportstillingen, trukket sammen i form av en X, og bomsylinderene er helt trukket tilbake. Kontroller at bomsylinderne er helt tilbaketrukket for å forhindre skade på aktuatorstangen.
7. Sjekk bremsen. Se Kontrollere bremsene (side 44).

8. Vedlikehold luftrenseren. Se Overhale luftrenseren (side 37).
9. Smør spredersystemet. Se Smøring (side 36).
10. Bytte veivhusolje. Se Kontrollere motoroljenivået (side 38).
11. Kontroller trykket i dekkene. Se Kontrollere trykket i dekkene (side 22).
12. For lagring i mer enn 30 dager, skal drivstoffsystemet forberedes på følgende måte:
    A. Bland et stabiliserings-/kondisjoneringsmiddel med petroleumsbase i drivstoffet på tanken.

       Følg blandingsinstruksene fra produsenten av stabiliseringsmiddelet. Stabiliseringsmidler med alkoholbase (etanol eller metanol) må ikke brukes.

       Merk: Et stabiliserings-/kondisjoneringsmiddel er mest effektivt når det blandes med fersk bensin og brukes til enhver tid.
    B. Kjør motoren for å fordele det behandlede drivstoffet i drivstoffsystemet (fem minutter).
    C. Stopp motoren og la den kjøles ned. Tøm drivstofftanken.
    D. Start motoren igjen og la den gå til den stopper av seg selv.
    E. Choke motoren.
    F. Start motoren og la den gå til den ikke starter mer.
    G. Drivstoff må kasseres i henhold til lokale forskrifter. Gjenvinn i henhold til lokale forskrifter.

       Viktig: Ikke lagre stabiliseringsmiddel / behandlet drivstoff i mer enn 90 dager.
13. Ta ut tennpluggene, og sjekk tilstanden. Se Skifte ut tennpluggene (side 39).
14. Når tennpluggene er tatt ut, heller du to spiseskjeer med olje i tennplugghullet.
15. Bruk den elektriske starteren til å starte motoren og fordele oljen på innsiden av sylinderen.
16. Monter tennpluggene, og tram til anbefalt spenningsmoment. Se Skifte ut tennpluggene (side 39).

    Merk: Ikke monter ledningen på tennpluggen(e).
17. Ta batteriet ut av chassiset. Sjekk elektrolyttnivået, og lad det helt opp. Se Vedlikeholde batteriet (side 41).

    Merk: Batterikablene må ikke være koblet til batteripolene under lagring.

    Viktig: Batteriet må være full-ladet for å unngå at det fryser og skades ved temperaturer under 0 °C. Et fullt oppladet batteri opprettholder ladningen i ca. 50 dager ved temperaturer som er under 4 °C. Hvis temperaturen er over 4 °C, må du kontrollere vannivået inne i batteriet og lade det opp hver 30. dag.
18. Sjekk og stram til alle bolter, muttere og skruer. Alle skadde eller defekte deler må repareres eller skiftes ut.
19. Sjekk hvordan det står til med slangene. Alle som er defekte eller slitt ut, må byttes ut.
20. Stram til alle slangeniplene.
21. Reparer alle riper eller avskallinger i lakken. Du kan kjøpe maling hos ditt autoriserte forhandlerverksted.
22. kjøretøyet må oppbevares rent og tørt i en garasje eller på et lager.
23. Ta nøkkelen ut av tenningen, og oppbevar den på et trygt sted som er utilgjengelig for barn.
24. Legg en presenning over maskinen for å beskytte den og holde den ren.

Feilsøking

Feilsøking i motoren og kjøretøyet

Problem	Mulig årsak	Løsning
Startmotoren kjører ikke.	1. Girspaken står ikke i fri. 2. De elektriske forbindelsene er korroderte eller løse. 3. En sikring har gått eller er løs. 4. Batteriet er utladet. 5. Sikkerhetssperresystemet virker ikke som det skal. 6. En starter eller startsolenoide er ødelagt. 7. De interne motorkomponentene er fastkjørt.	1. Trykk ned bremsen og sett giret i fri. 2. Kontroller at de elektriske forbindelsene har god kontakt. 3. Fiks den eller bytt den ut. 4. Lad opp eller skift ut batteriet. 5. Ta kontakt med et autorisert forhandlerverksted. 6. Ta kontakt med et autorisert forhandlerverksted. 7. Ta kontakt med et autorisert forhandlerverksted.
Motoren gir lyd fra seg, men vil ikke starte.	1. Drivstofftanken er tom. 2. Det er smuss, vann eller gammelt drivstoff i drivstoffsystemet. 3. Drivstoffslangen er tett. 4. Tennpluggsledningen er frakoblet. 5. Defekt eller skitten tennplugg. 6. Det er ikke strøm i kvelereléet. 7. Tenningen er ødelagt.	1. Fyll fersk bensin på tanken. 2. Tøm og spyl systemet. Fyll på fersk bensin. 3. Rengjør eller skift ut drivstoffsystemet. 4. Sett i tennpluggen. 5. Skift tennpluggen. 6. Ta kontakt med et autorisert forhandlerverksted. 7. Ta kontakt med et autorisert forhandlerverksted.
Motoren starter, men fortsetter ikke å gå.	1. Åpningen for drivstofftanken er tettet igjen. 2. Smuss eller vann i drivstoffsystemet. 3. Drivstoffilteret er tett. 4. En sikring har gått eller er løs. 5. Drivstoffpumpen er ødelagt. 6. Forgasseren er ødelagt. 7. Det finnes løse ledninger eller dårlige koblinger. 8. Sylinderhodepakningen er ødelagt.	1. Bytt ut bensinlokket. 2. Tøm og spyl systemet. Fyll på fersk bensin. 3. Bytt ut drivstoffilteret. 4. Fiks den eller bytt den ut. 5. Ta kontakt med et autorisert forhandlerverksted. 6. Ta kontakt med et autorisert forhandlerverksted. 7. Kontroller og stram til ledningsforbindelsene. 8. Ta kontakt med et autorisert forhandlerverksted.
Motoren går, men i rykk og napp.	1. Det er smuss, vann eller gammelt drivstoff i drivstoffsystemet. 2. En tennpluggledning er løs. 3. En tennplugg er gått i stykker. 4. Det finnes løse ledninger eller dårlige koblinger. 5. Motoren overopphetes.	1. Tøm og spyl systemet. Fyll på fersk bensin. 2. Sett i tennpluggledningen. 3. Skift tennpluggen. 4. Kontroller og stram til ledningsforbindelsene. 5. Se ”Motoren overopphetes” nedenfor.

Problem	Mulig årsak	Løsning
Motoren vil ikke gå på tomgang.	1. Åpningen for drivstofftanken er tettet igjen. 2. Det er smuss, vann eller gammelt drivstoff i drivstoffsystemet. 3. Defekt eller ødelagt tennplugg. 4. Frie passasjer i forgasseren er tettet igjen. 5. Skruen for justering av tomgangshastighet er stilt inn feil. 6. Drivstoffpumpen er ødelagt. 7. Det er lav kompresjon. 8. Luftrenseren er skitten.	1. Bytt ut bensinlokket. 2. Tøm og spyl systemet. Fyll på fersk bensin. 3. Skift tennpluggen. 4. Ta kontakt med et autorisert forhandlerverksted. 5. Ta kontakt med et autorisert forhandlerverksted. 6. Ta kontakt med et autorisert forhandlerverksted. 7. Ta kontakt med et autorisert forhandlerverksted. 8. Rengjør eller skift ut elementet.
Motoren overopphetes.	1. Det er ikke riktig oljenivå i veivhuset. 2. Fort stor belastning. 3. Luftinntaksskjermene er skitne. 4. Tette kjøleribber og luftveier under motorviftehuset og/eller den roterende luftinntaksskjermen. 5. Drivstoffblandingen er mager.	1. Fyll på eller tapp olje, slik at nivået befinner seg akkurat på Full-merket. 2. Reduser belastningen og kjør med lavere hastighet. 3. Rengjør alltid etter bruk. 4. Rengjør alltid etter bruk. 5. Ta kontakt med et autorisert forhandlerverksted.
Motoren mister kraft.	1. Det er ikke riktig oljenivå i veivhuset. 2. Luftrenseren er skitten. 3. Det er smuss, vann eller gammelt drivstoff i drivstoffsystemet. 4. Motoren er overopphetet. 5. Defekt eller skitten tennplugg. 6. Utluftingshullet i drivstofftankens luftenippel er tilstoppet. 7. Det er lav kompresjon.	1. Fyll på eller tapp olje, slik at nivået befinner seg akkurat på Full-merket. 2. Rengjør eller bytt ut. 3. Tøm og spyl systemet. Fyll på fersk bensin. 4. Se Motoren overopphetes. 5. Skift tennpluggen. 6. Bytt ut bensinlokket. 7. Ta kontakt med et autorisert forhandlerverksted.
Det er unormal vibrasjon eller støy.	1. Monteringsboltene i motoren er løse. 2. Det er problemer med motoren.	1. Trekk til monteringsboltene. 2. Ta kontakt med et autorisert forhandlerverksted.
Maskinen fungerer ikke eller er treg i begge retninger fordi motoren går i stå eller kveles.	1. Parkeringsbremsen er tilkoblet.	1. Frigjøre parkeringsbremsen.
Maskinen går ikke i noen av retningene.	1. Giret står i fri. 2. Parkeringsbremsen ble ikke frakoblet eller lar seg ikke frakoble. 3. Drivverket er ødelagt. 4. Kontrollforbindelsene trenger å tilpasses eller å byttes ut. 5. Drivakselen eller hjulnavsnøkkelen er blitt skadet.	1. Trykk ned bremsen, og sett sprederen i gir. 2. Koble fra parkeringsbremsen eller sjekk forbindelsene. 3. Ta kontakt med et autorisert forhandlerverksted. 4. Ta kontakt med et autorisert forhandlerverksted. 5. Ta kontakt med et autorisert forhandlerverksted.

Feilsøking i spredersystemet

Problem	Mulig årsak	Løsning
En del av bommen sprøyter ikke.	1. Den elektriske forbindelsen på bomventilen er tilsmusset eller frakoblet. 2. En sikring har gått. 3. En slange er sammenklemt. 4. En bomomløpsventil er ikke skikkelig stilt inn. 5. En bomventil er skadet. 6. Det elektriske systemet er skadet.	1. Skru av ventilen manuelt. Frakoble den elektriske forbindelsen på ventilen og rengjør alle ledninger. Deretter tilkobler du den igjen. 2. Sjekk sikringene, og bytt ut hvis det er nødvendig. 3. Fiks eller bytt ut slangen. 4. Juster bomomløpsventilen. 5. Ta kontakt med et autorisert forhandlerverksted. 6. Ta kontakt med et autorisert forhandlerverksted.
En del av bommen slår seg ikke av.	1. Ventilen er i stykker.	1. Stopp sprøytesystemet og pumpen og skru av sprederen. Ta vekk holderen fra under bomventilen, og ta ut motoren og stammen. Undersøk alle delene. Bytt ut alle deler som virker skadde.
Det er lekkasje i en av bomventilene.	1. En O-ring er forringet.	1. Stopp sprøytesystemet og pumpen og skru av sprederen. Demonter ventilen og skift ut O-ringene.
Trykket senkes når du slår på en bom.	1. Bomomløpet er ikke skikkelig stilt inn. 2. Bomventilen er tett. 3. Et munnstykke er skadet eller tilstoppet.	1. Juster bomomløpet. 2. Ta av inntaks- og uttaksforbindelser til bomventilen, og fjern alle blokkeringer. 3. Fjern og inspiser alle munnstykker.
Bomaktuatoren fungerer ikke på korrekt måte.	1. En termisk bryter i sikringsblokken som er ansvarlig for å forsyne strøm til aktuatoren har kortsluttet pga. overoppvarming. 2. En termisk bryter i bomaktuatoren som er ansvarlig for å forsyne strøm til aktuatoren har kortsluttet eller brutt ned.	1. Vent til systemet er nedkjølt før du gjenopptar driften. Hvis de termiske bryterne kortslutter gjentatte ganger bør du ta kontakt med din autoriserte serviceforhandler. 2. Ta kontakt med et autorisert forhandlerverksted.

Skjemaer

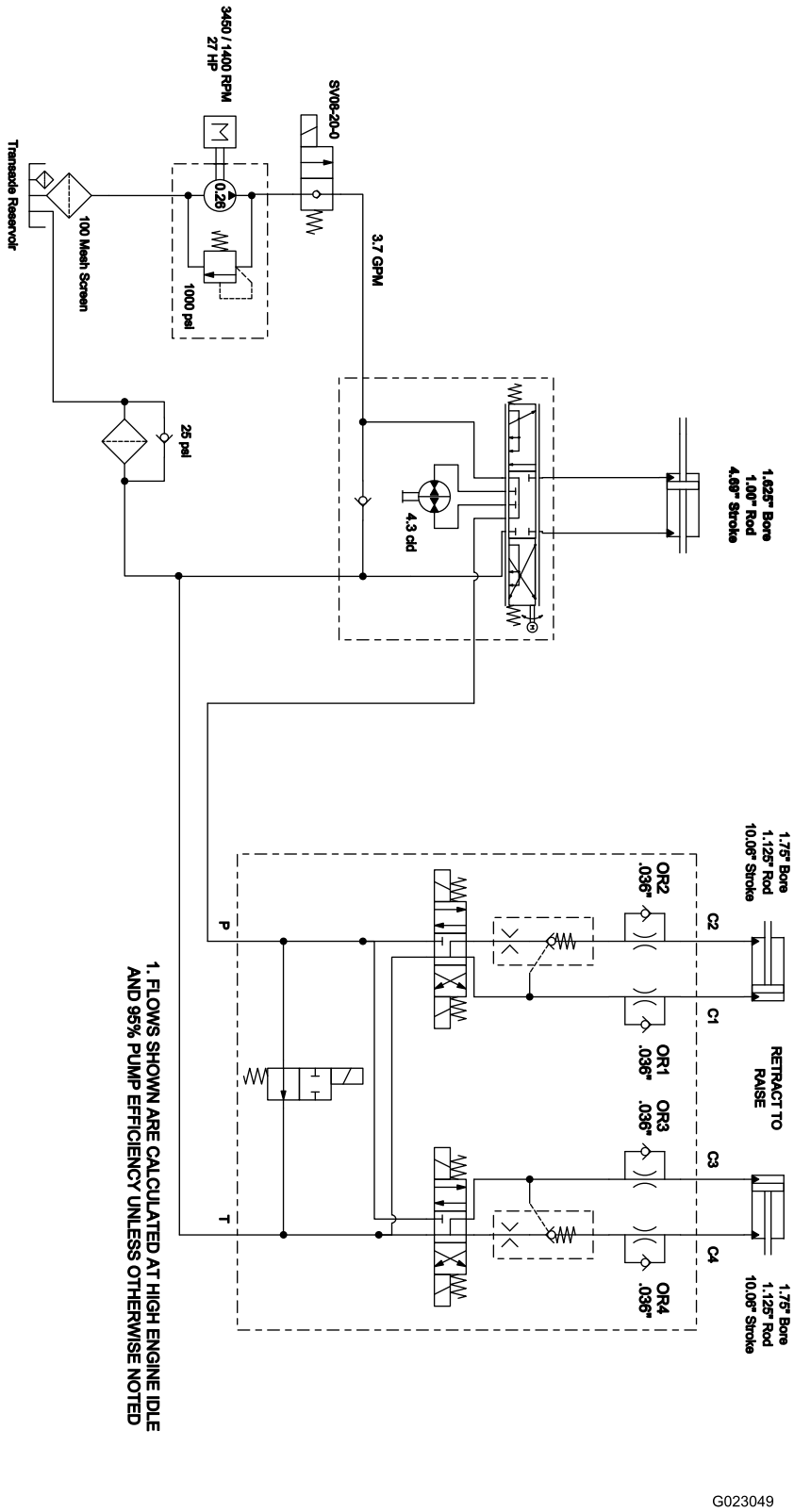

Hydraulikkskjema (Rev. A)

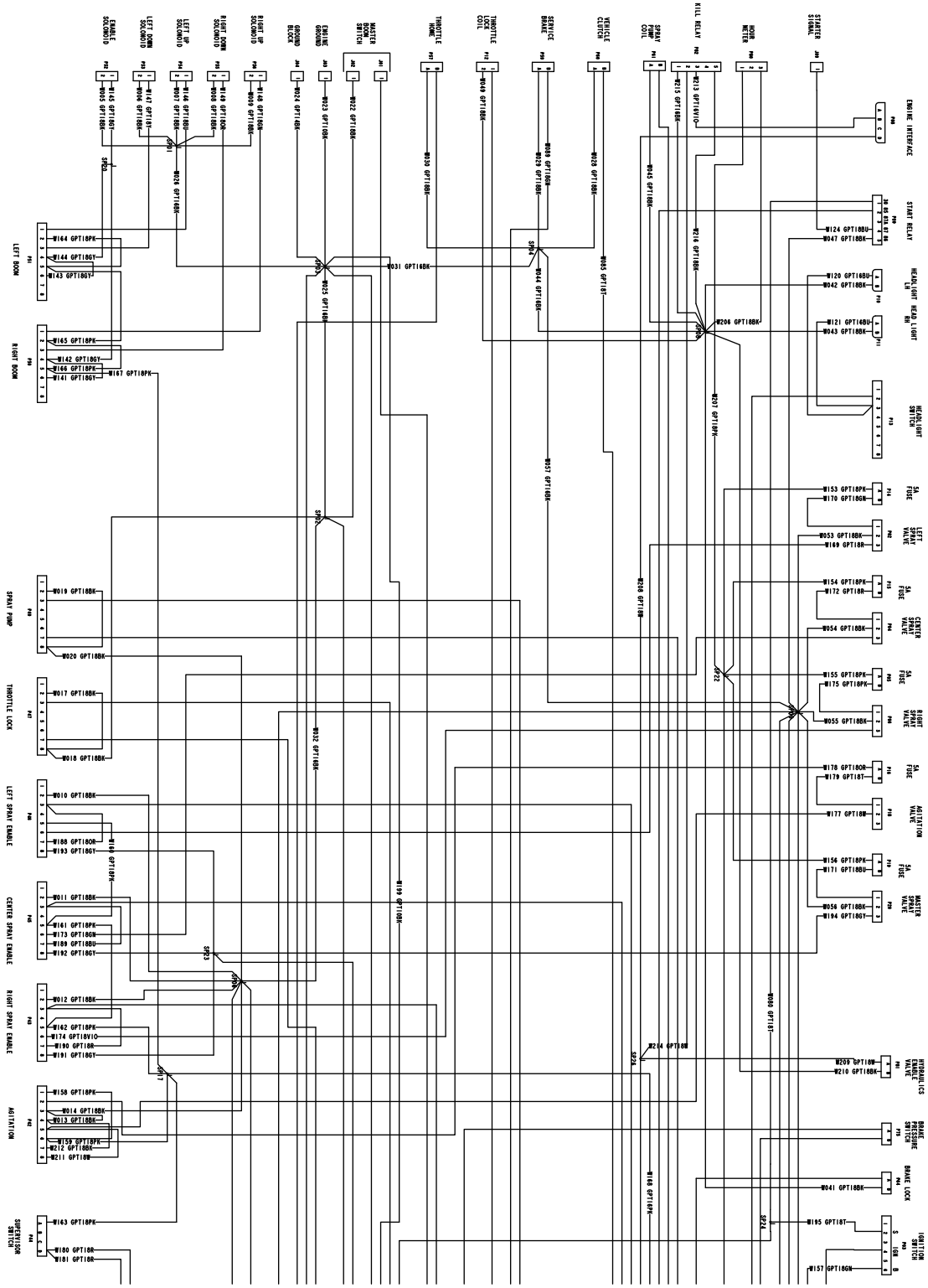

G023064

Elektronikkskjema (Rev. A)

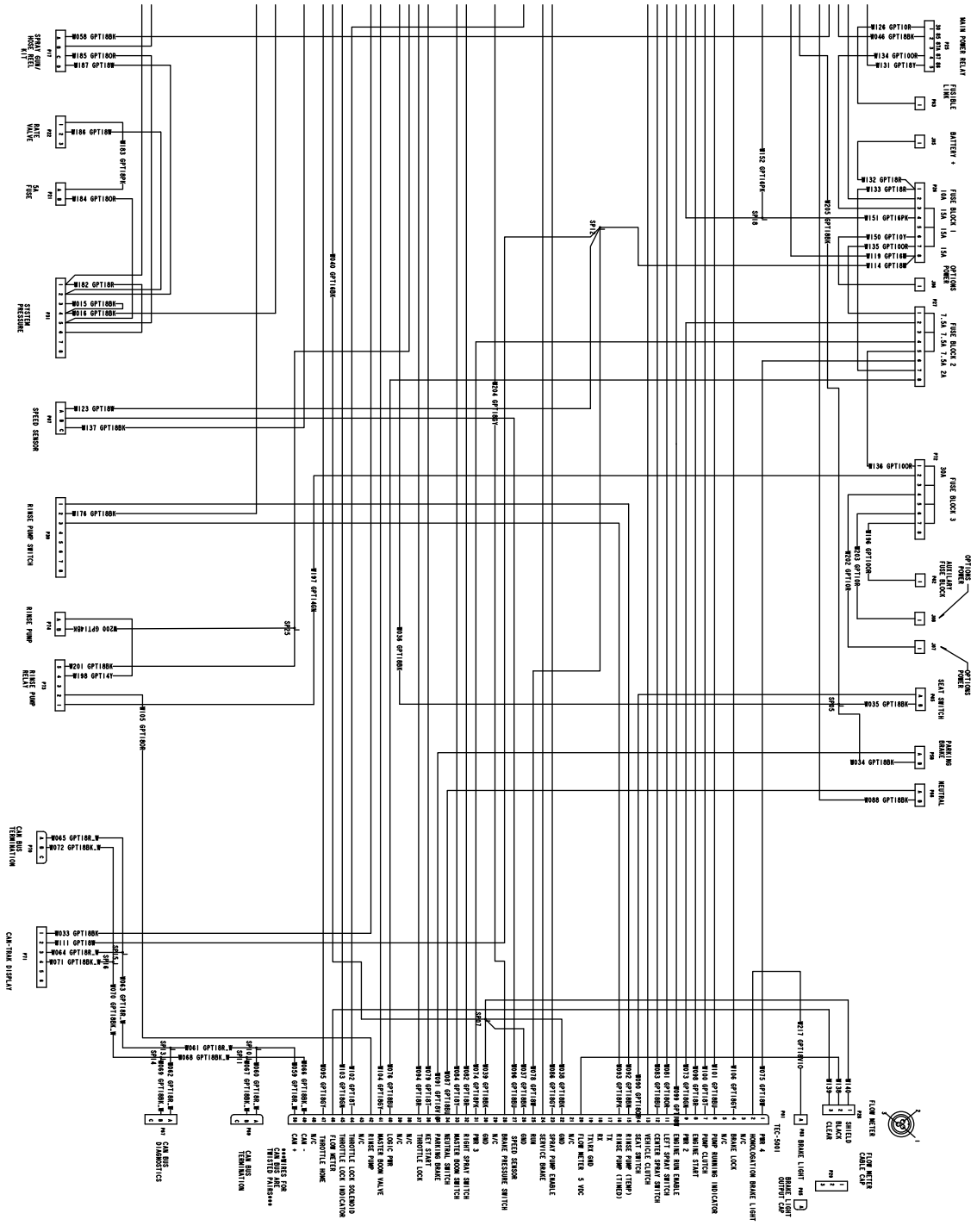

Elektronikkskjema (Rev. A)

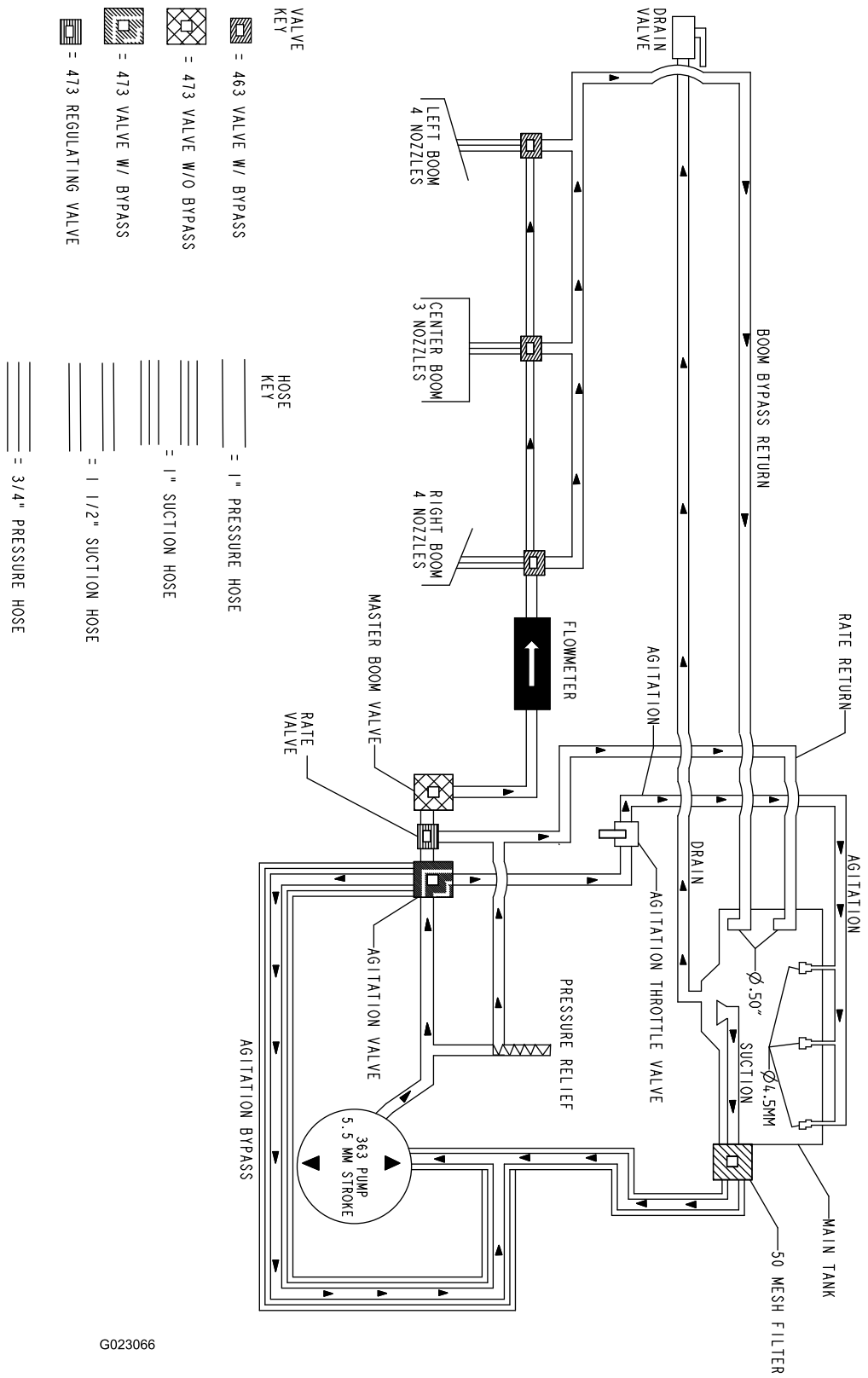

Strømningsskjema (Rev. A)

Notat:

Notat:

Notat:

Toros totaldekningsgaranti

Begrenset garanti

Betingelser og inkluderte produkter

Toro Company og datterselskapet Torp Warranty Company, i henhold til en avtale mellom dem, garanterer i fellesskap at ditt kommersielle Toro-produkt (”produktet”) er uten feil i materialer eller håndverk i to år eller 1500 driftstimer*, avhengig av hva som inntreffer først. Denne garantien gjelder alle produkter, med unntak av luftemaskiner (se separate garantierklæringer for disse produktene). Der det finnes berettigede forhold, vil vi reparere produktet uten ekstra kostnad for deg, inkludert diagnostikkutstyr, arbeid, deler og transport. Denne garantien tar effekt på den dato som produktet leveres til kunden.
* Produkt utstyrt med timeteller.

Instruksjoner for å innhente garantitjenester

Du er ansvarlig for å underrette distributøren eller den autoriserte forhandleren av kommersielle produkter om hvem du kjøpte produktet av, straks du tror at det foreligger et berettiget forhold. Hvis du trenger hjelp med å finne en distributør eller autorisert forhandler av kommersielle produkter, eller hvis du har spørsmål ang. dine garantirettigheter eller ansvar, kan du kontakte:

Toros serviceavdeling for kommersielle produkter
Toro Warranty Company
8111 Lyndale Avenue South
Bloomington, MN 55420-1196, USA

+1–952–888–8801 eller +1–800–952–2740
E-post: commercial.warranty@toro.com

Eierens ansvar

Som eier av produktet, er du ansvarlig for nødvendig vedlikehold og justeringer som beskrives i *brukerhåndboken*. Hvis du ikke utfører nødvendig vedlikehold og justeringer, kan dette føre til at garantien blir ugyldig.

Elementer og betingelser som ikke inkluderes

Ikke all produktsvikt eller feilfunksjon som finner sted i løpet av garantiperioden er et resultat av defekter i materialene eller håndverket. Denne garantien dekker ikke følgende:

- Produktsvikt som er et resultat av at man ikke har brukt originale Toro-deler ved utskiftninger, eller fra montering og bruk av tilleggsutstyr eller endret tilbehør som ikke kommer fra Toro. En separat garanti kan gis av produsenten for disse artiklene.
- Produktsvikt som er et resultat av at man ikke har utført anbefalt vedlikehold og/eller justeringer. Hvis du ikke vedlikeholder Toro-produktet i henhold til anbefalt vedlikehold som oppgitt i *brukerhåndboken*, kan dette føre til at garantikrav blir avslått.
- Produktsvikt som er et resultat av at man har brukt produktet på en grov, uaktsom eller uforsiktig måte.
- Deler som anses som forbruksdeler, bortsett fra om de er defekte. Eksempler på deler som anses som forbruksdeler, eller som brukes opp, under normal drift av produktet er, men er ikke begrenset til, bremseklosser og bremsebelegg, clutchbelegg, kniver, spoler, valser og lagre (tettet eller smurt), motstål, tennplugger, styrehjul og lagre, dekk, filtre, remmer og enkelte sprøytedeler som diafragma, munnstykker, kontrollventiler o.l.
- Feil forårsaket av utenforliggende krefter. Tilstander som anses å være utenforliggende krefter inkluderer, men er ikke begrenset til, vær, lagringsprosedyrer, ikke-godkjent bruk av kjølemidler, smøremidler, tilsetningsstoffer, gjødsel, vann eller kjemikalier o.l.
- Feil eller ytelsesproblemer på grunn av drivstoffbruk (f.eks. bensin, diesel eller biodiesel) som ikke samsvarer med de respektive bransjestandardene.
- Normal støy, vibrasjon, slitasje og forringelse.
- ”Vanlig slitasje” inkluderer, men er ikke begrenset til, skade på seter pga. slitasje eller slipevirkning, slitte, lakkerte overflater, oppskrapte merker eller vinduer o.l.

Deler

Deler som skal skiftes ut som en del av nødvendig vedlikehold er garantert for perioden opp til tidspunktet for utskiftingen av delen. Deler som skiftes ut under garantien dekkes i gyldighetsperioden for garantien til originalproduktet og blir Toros eiendom. Toro vil ta den siste avgjørelsen om å reparere eventuelle eksisterende deler eller montere eller erstatte den. Toro kan bruke fabrikkreparerte deler for garantireparasjoner.

Garanti for dypsyklus- og litium-ionbatterier:

Dypsyklus- og litium-ion-batterier har et begrenset antall kilowattimer de kan levere i løpet av levetiden. Bruks-, lade- og vedlikeholdsteknikker kan forlenge eller forkorte den totale levetiden til batteriet. Etter hvert som batteriene i dette produktet brukes, vil mengden med faktisk arbeid mellom ladeintervallene sakte men sikkert minske til batteriet er helt brukt opp. Bytte av oppbrukte batterier, på grunn av normal forbruk, er produkteiers ansvar. Batteriene må kanskje byttes ut i løpet av den ordinære produktgarantiperioden for eierens regning. Merk: (Kun litium-ionbatterier): Et litium-ionbatteri har en proporsjonsmessig delegaranti som begynner tredje året og gjelder til og med femte året, avhengig av driftstid og kilowattimer brukt. Les *brukerhåndboken* for mer informasjon.

Vedlikehold foretas for eierens regning

Trimming av motor, smøring, rengjøring og lakkering, utskifting av filtre, kjølevæske og utføring av anbefalt vedlikehold, er noen av de normale tjenestene som Toro-produkter forutsetter må foretas for eiers regning.

Generelle betingelser

Reparasjon av en autorisert Toro-distributør eller -forhandler er ditt eneste rettsmiddel under denne garantien.

Verken Toro Company eller Toro Warranty Company er ansvarlig for indirekte, tilfeldige eller betingede skader i forbindelse med bruk av Toro-produkter som dekkes av denne garantien, inkludert eventuelle kostnader eller utgifter forbundet med bruk av reserveutstyr eller -tjenester i perioder med feilfunksjon og ikke-bruk (innenfor rimelighetens grenser) i påvente av at reparasjoner skal foretas under denne garantien. Bortsett fra utslippsgarantien som det vises til nedenfor, hvis den gjelder, er det ingen andre uttrykkelige garantier. Alle impliserte garantier om salgbarhet og egnethet til bruk er begrenset til varigheten av denne uttrykkelig garantien.

Noen stater tillater ikke utelatelse av tilfeldige eller betingede skader eller begrensninger for hvor lenge en implisert garanti skal vare. Ovennevnte utelatelser og begrensninger gjelder derfor kanskje ikke for deg. Denne garantien gir deg spesielle rettigheter i henhold til loven, og du kan kanskje også ha andre rettigheter som varierer fra stat til stat.

Merknad ang. motorgaranti:

Systemet for utslippskontroll på ditt produkt dekkes kanskje av en separat garanti hvor kravene er fastsatt av det amerikanske miljøforvaltningsorganet EPA (EPA = Environmental Protection Agency) og/eller bilprodusentgruppen CARB (CARB = California Air Resources Board). Timebegrensningen som fastsettes ovenfor gjelder ikke for garantien for systemer for utslippskontroll. Du finner mer informasjon om dette i garantierklæringen for motorutslippskontroll i brukerhåndboken eller i dokumentasjonen fra motorprodusenten.

Land andre enn USA og Canada

Kunder som har kjøpt Toro-produkter som er eksportert fra USA eller Canada bør ta kontakt med sin Toro-distributør (forhandler) for å få garantipoliser for ditt land, din provins eller din delstat. Hvis du av en noen grunn er misfornøyd med din forhandlers tjenester eller har vanskeligheter med å skaffe deg informasjon om garantien, ta kontakt med importøren av Toro-produktene.