Form No. 3379-753 Rev B

Kit d'entretien du réservoir de carburant

Buggy à boue MB-1600

N° de modèle 130-2100

Instructions de montage

⚠ ATTENTION

CALIFORNIE
Proposition 65 - Avertissement

Ce produit contient une ou des substances chimiques considérées par l'état de Californie comme capables de provoquer des cancers, des anomalies congénitales ou d'autres troubles de la reproduction.

Montage

Pièces détachées

Reportez-vous au tableau ci-dessous pour vérifier si toutes les pièces ont été expédiées.

Procédure	Description	Qté	Utilisation
1	Aucune pièce requise	–	Déposez le capot du moteur.
2	Aucune pièce requise	–	Vidangez le réservoir de carburant.
3	Aucune pièce requise	–	Déposez le réservoir de carburant.
4	Réservoir Flexible de carburant Collier Bouchon/jauge de carburant	1 1 2 1	Préparez le réservoir de carburant.
5	Aucune pièce requise	–	Montez le réservoir de carburant.
6	Aucune pièce requise	–	Montez le flexible de carburant.
7	Flexible d'évent Collier Serre-câble	1 2 1	Remplacez le flexible d'évent.
8	Aucune pièce requise	–	Contrôlez le système d'alimentation.
9	Aucune pièce requise	–	Reposez le capot du moteur.

© 2013—The Toro® Company
8111 Lyndale Avenue South
Bloomington, MN 55420

Enregistrez votre produit à www.Toro.com.

Traduction du texte d'origine (FR)
Imprimé aux États-Unis
Tous droits réservés

3379-753 B

1

Dépose du capot du moteur

Aucune pièce requise

Procédure

1. Amenez la machine sur une surface plane et horizontale, et serrez le frein de stationnement; voir le *Manuel de l'utilisateur* de la machine.
2. Placez la trémie en position de vidage; voir le *Manuel de l'utilisateur* de la machine.
3. Coupez le moteur; voir le *Manuel de l'utilisateur* de la machine.
4. Retirez les 4 verrous qui fixent le capot du moteur à la machine au 4 montants de verrouillage (Figure 1).

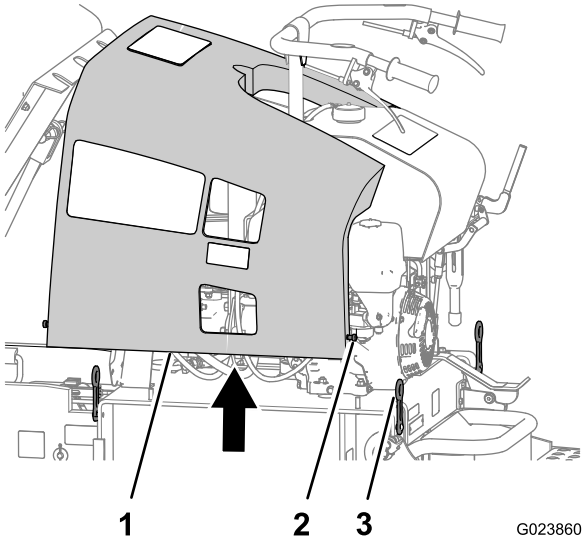

Figure 1

1. Capot du moteur
2. Montant de verrouillage
3. Verrou

5. Soulevez le capot du moteur et déposez-le de la machine (Figure 1).

2

Vidange du réservoir de carburant

Aucune pièce requise

Procédure

1. Tournez le levier vers l'avant et le haut pour fermer le robinet d'arrivée de carburant du réservoir (Figure 2).

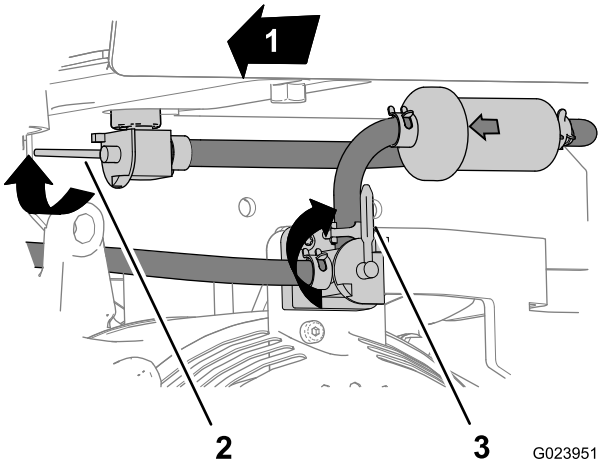

Figure 2

1. Vers l'avant
2. Robinet d'arrivée de carburant du réservoir de carburant (position Fermée)
3. Commande du moteur (position d'Arrêt)

2. Démarrez le moteur et faites fonctionner la machine jusqu'à ce que le moteur s'arrête.
3. Tournez la commande du moteur dans le sens horaire à la position Arrêt, et laissez refroidir le moteur (Figure 2).
4. Débranchez le fil de la borne de la bougie avec précaution (Figure 3).

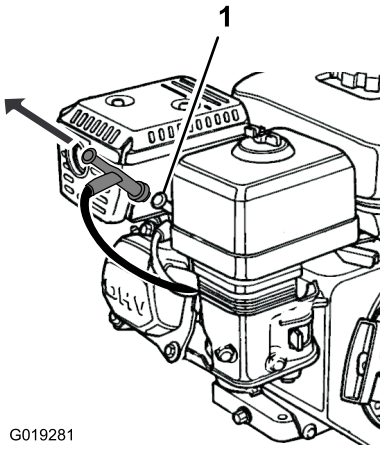

Figure 3

1. Fil de bougie

5. Retirez le collier et le flexible du raccord cannelé au sommet de la commande du moteur (Figure 2).
6. Placez le flexible dans un bidon de carburant homologué de 26,5 l (7 gallons américains) de capacité (Figure 4).

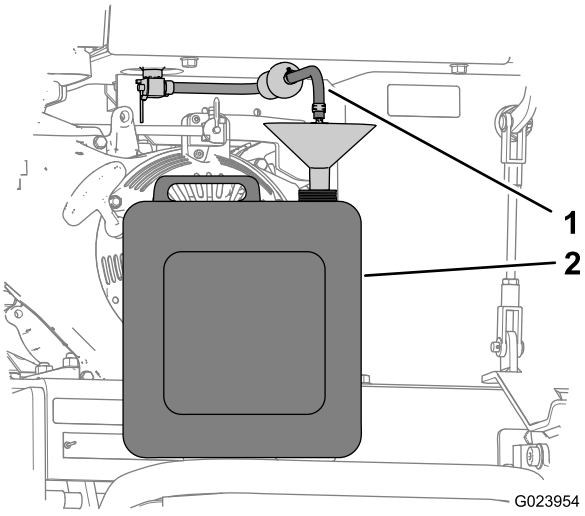

Figure 4

1. Flexible de carburant
2. Bidon de carburant

7. Tournez le robinet d'arrivée de carburant du réservoir de carburant en arrière et le bas à la position Ouverte (Figure 2).

   Remarque: Vidangez complètement le réservoir de carburant.
8. Rebranchez le flexible au raccord cannelé et reposez le collier au sommet de la commande du moteur (Figure 2).

   Remarque: Veillez à bien insérer le raccord cannelé au bout du flexible d'alimentation et à centrer le collier sur la partie cannelée du raccord.

3

Dépose du réservoir de carburant

Aucune pièce requise

Procédure

1. Déposez le collier et le flexible d'évent qui est relié à la valve de mise à l'air libre dans le réservoir de carburant (Figure 5).

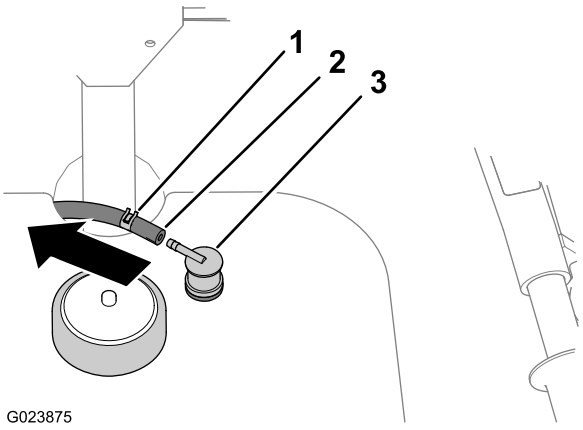

Figure 5

1. Collier
2. Flexible d'évent
3. Valve de mise à l'air libre

2. Retirez le collier qui maintient le flexible de carburant sur le raccord cannelé du filtre à carburant, et débranchez le flexible Figure 6).

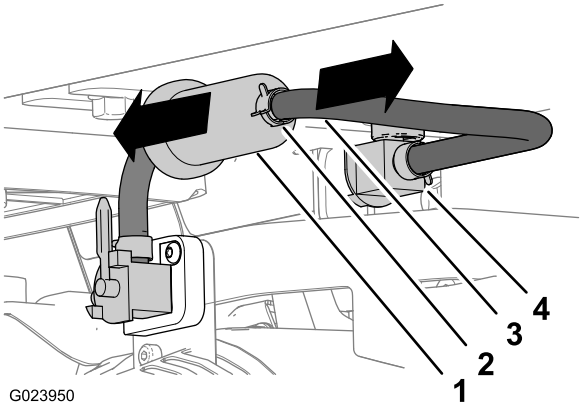

Figure 6

1. Filtre à carburant
2. Collier
3. Flexible de carburant
4. Robinet d'arrivée de carburant du réservoir

3. Retirez les 4 boulons à embase qui fixent le réservoir de carburant à la machine, et déposez le réservoir de la machine (Figure 7).

   Remarque: Lorsque vous soulevez le réservoir, assurez-vous que le robinet d'arrivée de carburant et le flexible de carburant sont centrés lorsqu'ils passent par le trou de la plaque de support du réservoir.

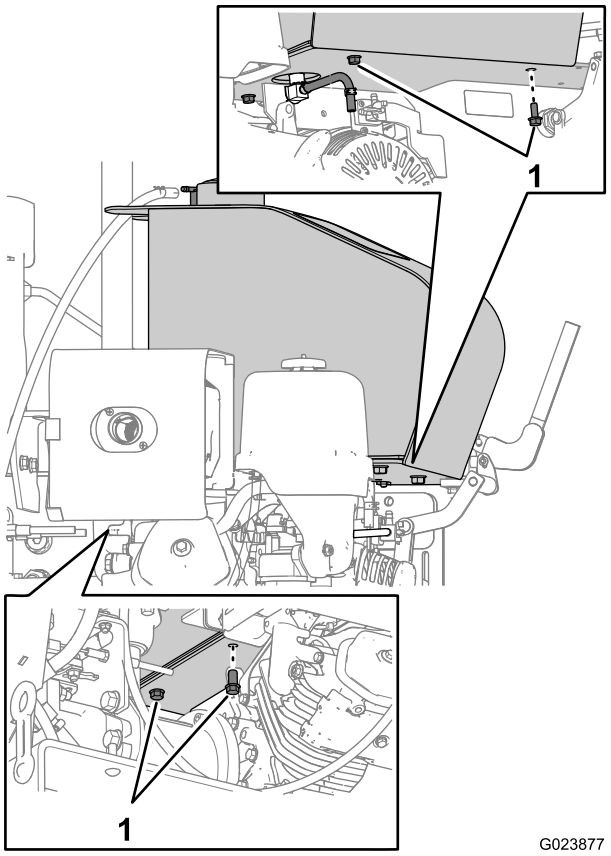

Figure 7

1. Boulons à embase

Remarque: Conservez les boulons à embase en vue de la pose du réservoir de carburant du kit d'entretien de réservoir de carburant.

Remarque: Pour le modèle **Toro** nº 68038 – nº de série 313000101–313000240 et le modèle nº 68038G – nº de série 313000101–313000200, conservez les entretoises en vue de la pose du nouveau réservoir de carburant du kit d'entretien de réservoir de carburant (Figure 8).

Important: Pour le modèle Stone Construction Equipment nº FB1000, SB1000 et SB2100, reportez-vous au *bulletin technique SWS nº 73* de Toro pour tout renseignement sur la commande des 4 boulons, des 4 rondelles et des 2 entretoises nécessaires pour monter le nouveau réservoir du kit d'entretien de réservoir de carburant.

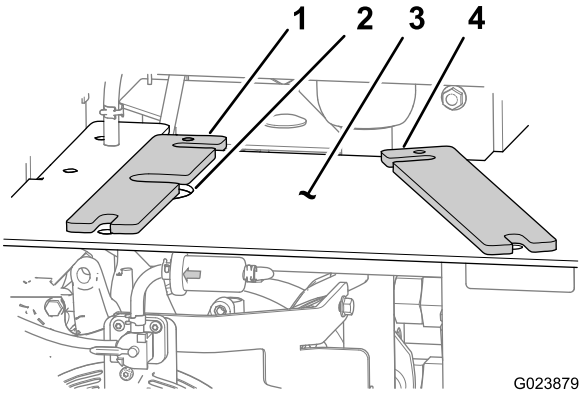

Figure 8

1. Entretoise gauche
2. Trou de la vanne de carburant
3. Plaque du réservoir
4. Entretoise droite

4

Préparation du réservoir de carburant

Pièces nécessaires pour cette opération:

1	Réservoir
1	Flexible de carburant
2	Collier
1	Bouchon/jauge de carburant

Pose du robinet d'arrivée de carburant

1. Au bas du réservoir de carburant d'origine, débranchez le flexible d'alimentation du raccord du robinet d'arrivée de carburant (Figure 9).

   Remarque: Mettez au rebut le flexible d'alimentation d'origine est ses colliers.

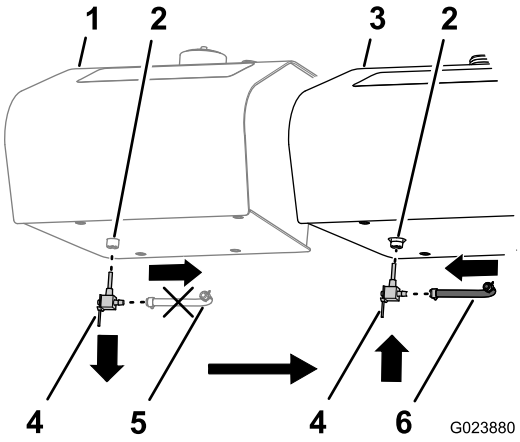

Figure 9

1. Réservoir de carburant (d'origine)
2. Raccord
3. Réservoir de carburant (kit d'entretien de réservoir de carburant)
4. Robinet d'arrivée de carburant
5. Flexible de carburant (d'origine)
6. Flexible de carburant (kit d'entretien de réservoir de carburant)

2. Détachez le robinet d'arrivée de carburant du raccord au bas du réservoir d'origine (Figure 9).

   Remarque: Mettez au rebut le réservoir de carburant d'origine.

3. Nettoyez le filetage du robinet d'arrivée de carburant.
4. Appliquez du ruban d'étanchéité en PTFE sur le filetage du robinet d'arrivée de carburant.
5. Insérez et vissez le robinet d'arrivée de carburant dans le raccord du réservoir de carburant provenant du kit d'entretien (Figure 9).
6. Fermez le robinet d'arrivée de carburant et orientez le raccord cannelé vers la gauche, vu du bas du réservoir (Figure 10).

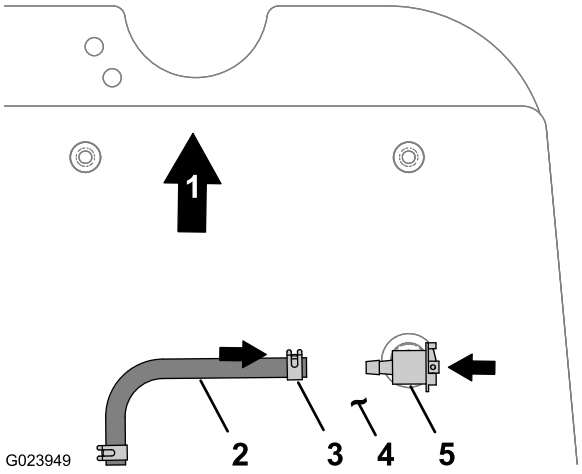

Figure 10

1. Vers l'avant
2. Flexible de carburant (kit d'entretien de réservoir de carburant)
3. Collier (kit d'entretien de réservoir de carburant)
4. Bas du réservoir de carburant (kit d'entretien de réservoir de carburant)
5. Robinet d'arrivée de carburant

7. Placez un collier provenant du kit d'entretien à chaque extrémité du flexible d'alimentation du kit (Figure 9 et Figure 10).
8. Branchez une extrémité du flexible d'alimentation au raccord cannelé du robinet d'arrivée de carburant du réservoir (Figure 10).

   Remarque: Veillez à bien insérer le raccord cannelé au bout du flexible d'alimentation et à centrer le collier sur la partie cannelée du raccord.

Pose du bouchon de carburant

1. Insérez dans le goulot de remplissage du réservoir de carburant la goupille de retenue située au bout de la chaîne du bouchon/jauge de carburant (Figure 11).

   Remarque: Poussez la goupille de retenue dans la cavité du réservoir de carburant à l'aide d'un tournevis.

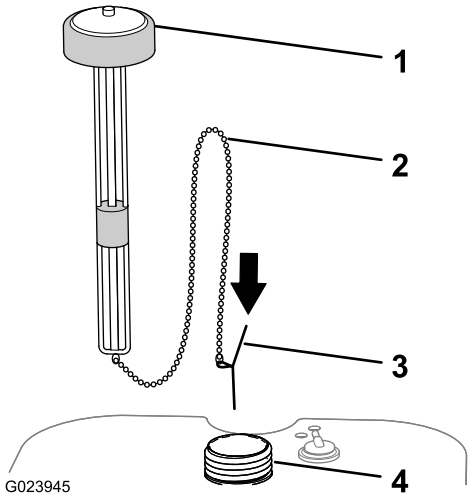

Figure 11

1. Bouchon/jauge de carburant
2. Chaîne
3. Goupille de retenue
4. Goulot de remplissage

2. Placez le bouchon/jauge de carburant au-dessus du goulot de remplissage et insérez la chaîne qui pend au bout de la jauge dans le goulot de remplissage (Figure 11).
3. Vissez le bouchon sur le goulot de remplissage du réservoir de carburant à la main (Figure 11).

5

Montage du réservoir de carburant

Aucune pièce requise

Procédure

1. Essuyez la surface des entretoises (Figure 8).
2. Alignez les fentes des entretoises sur les trous de montage du réservoir de carburant dans la plaque de support du réservoir (Figure 8).

   Remarque: Vérifiez que la découpe dans les entretoises gauches du robinet d'arrivée de carburant est alignée sur le trou correspondant dans la plaque de support du réservoir.
3. Alignez le réservoir de carburant (provenant du kit d'entretien) sur la machine et insérez le flexible d'alimentation et le robinet d'arrivée de carburant dans la plaque de support du réservoir (Figure 12).

   Remarque: Veillez à ne pas endommager le flexible de carburant et le robinet d'arrivée de carburant quand vous abaissez le réservoir. Vérifiez que le flexible de carburant et le robinet d'arrivée de carburant sont centrés pour passer dans le trou de la plaque de support du réservoir.

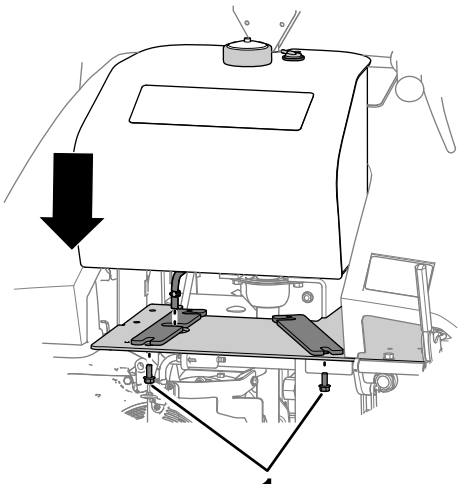

Figure 12

1. Boulons à embase

4. Abaissez le réservoir et alignez les trous de fixation du réservoir sur les trous de fixation dans la plaque de support.
5. Appliquez du frein-filet de qualité moyenne (enlevable) sur les 4 boulons à embase que vous avez retirés à

l'opération 3 de 3 Dépose du réservoir de carburant (page 3).

6. Fixez le réservoir à la machine au moyen des 4 boulons à embase (Figure 12) et serrez les boulons à un couple de 23 à 28 Nm (17 à 21 pi-lb).

6

Montage du flexible de carburant

Aucune pièce requise

Procédure

1. Branchez le flexible de carburant du robinet d'arrivée de carburant au raccord cannelé du filtre à carburant (Figure 13).

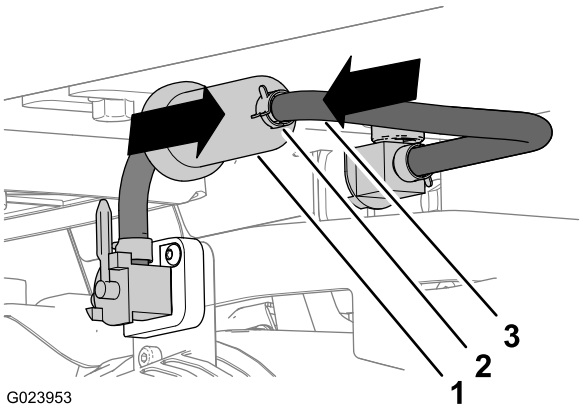

Figure 13

1. Filtre à carburant
2. Collier
3. Flexible de carburant

2. Fixez le flexible de carburant au filtre à l'aide d'un collier pris dans le kit d'entretien (Figure 13).

   Remarque: Veillez à bien insérer le raccord cannelé du filtre à carburant au bout du flexible de carburant, et à centrer le collier sur la partie cannelée du raccord.

7

Remplacement du flexible d'évent du réservoir de carburant

Pièces nécessaires pour cette opération:

1	Flexible d'évent
2	Collier
1	Serre-câble

Dépose du flexible d'évent

1. Retirez le serre-câble qui fixe le flexible d'évent au réservoir de carburant sur la colonne du guidon (Figure 14).

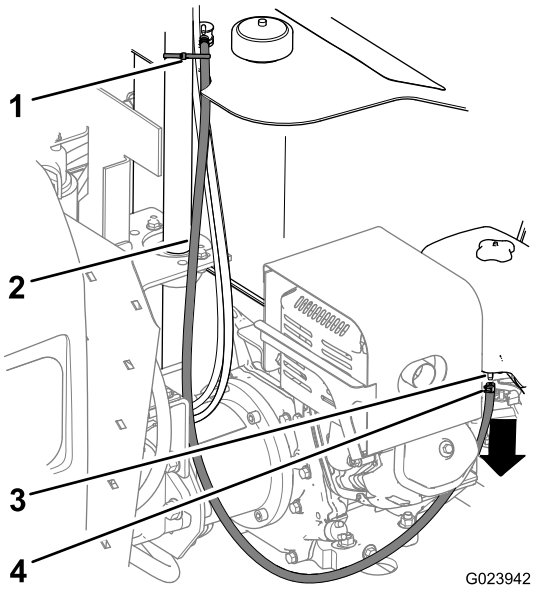

Figure 14

1. Serre-câble
2. Flexible d'évent
3. Raccord de flexible
4. Collier

2. Retirez le collier qui fixe le flexible d'évent au raccord dans le coin inférieur avant du boîtier du filtre à air (Figure 14).
3. Débranchez le flexible du raccord et déposez-le de la machine (Figure 14).

   Remarque: Mettez au rebut le flexible d'évent et les colliers.

Pose du flexible d'évent

1. Branchez le flexible d'évent, pris dans le kit d'entretien, sur le raccord dans le coin inférieur avant du boîtier du filtre à air (Figure 15).

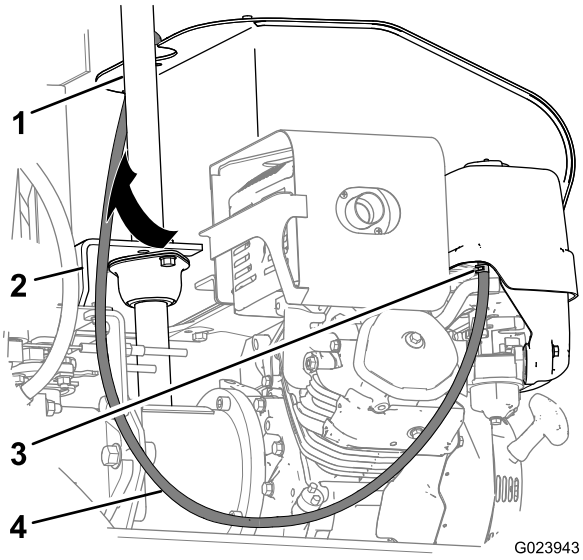

Figure 15

1. Colonne de guidon
2. Support d'appui
3. Collier
4. Flexible d'évent (kit d'entretien de réservoir de carburant)

2. Fixez le flexible avec un collier pris dans le kit (Figure 15).

   Remarque: Veillez à bien insérer le raccord cannelé du boîtier du filtre à air au bout du flexible d'évent et à centrer le collier sur le raccord.
3. Faites passer le flexible d'évent à l'avant de la colonne du guidon, au-dessus du support d'appui et le long du côté droit de la colonne, comme montré à la Figure 15.
4. Placez le flexible d'évent et le collier sur le raccord de la valve de mise à l'air libre du réservoir de carburant (Figure 16).

   Remarque: Veillez à bien insérer le raccord cannelé de la valve de mise à l'air libre au bout du flexible d'évent et à centrer le collier sur le raccord.

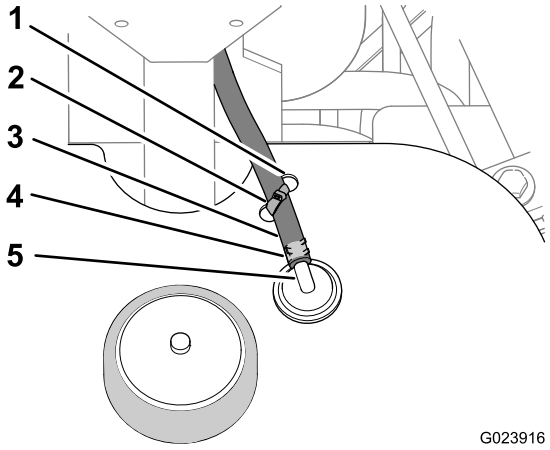

Figure 16

1. Trous de 9,5 mm (3/8 po)
2. Serre-câble
3. Flexible d'évent
4. Collier
5. Raccord cannelé (valve de mise à l'air libre)

5. Utilisez les 2 trous de 9,5 mm (3/8 po) au sommet du réservoir de carburant pour fixer le flexible au réservoir à l'aide du serre-câble, comme montré à la Figure 16.

8

Contrôle du système d'alimentation

Aucune pièce requise

Procédure

1. Ajoutez 2 l (0,5 gallon américain) de carburant dans le réservoir de carburant; voir le *Manuel de l'utilisateur* de la machine.
2. Tournez le robinet d'arrivée de carburant dans le sens horaire à la position Ouverte (Figure 2).
3. Vérifiez l'étanchéité du fond du réservoir, du robinet d'arrivée de carburant et du flexible d'alimentation.

   Remarque: Si une fuite de carburant est présente, tournez le robinet d'arrivée de carburant en position Fermée, et réparez la fuite avant de passer à l'opération suivante.
4. Tournez la commande du moteur dans le sens antihoraire à la position Marche (Figure 2).
5. Vérifiez l'étanchéité de la commande du moteur et du flexible de carburant.

   Remarque: Si une fuite de carburant est présente, tournez le robinet d'arrivée de carburant en position Fermée, et réparez la fuite avant de passer à l'opération suivante.
6. Rebranchez le fil à la borne de la bougie (Figure 3).
7. Démarrez le moteur; reportez-vous au *Manuel de l'utilisateur*.
8. Vérifiez l'étanchéité du système d'alimentation et du moteur.

   Remarque: En cas de fuite de carburant, arrêtez immédiatement la machine, tournez le robinet d'arrivée de carburant à la position Fermée, et réparez la fuite.
9. Coupez le moteur.

9

Repose du capot du moteur

Aucune pièce requise

Procédure

1. Alignez le capot du moteur sur la machine (Figure 17).

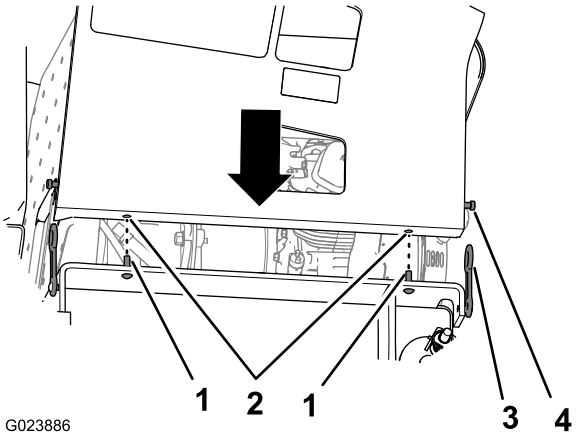

Figure 17

1. Trou
2. Goupille de guidage
3. Verrou
4. Montant de verrouillage

2. Abaissez soigneusement le capot tout en alignant les goupilles de guidage du châssis et les trous du capot (Figure 17).
3. Fixez le capot du moteur au châssis en engageant les 4 verrous du châssis sur les 4 montants de verrouillage du capot (Figure 17).
4. Démarrez la machine, redressez la trémie puis arrêtez la machine; voir le *Manuel de l'utilisateur* de la machine.

Remarques:



Count on it.