Form No. 3377-641 Rev B

Kit de tapa del panel de control

TR-34D Rodillo para zanjas

Nº de modelo 68070

Instrucciones de instalación

⚠ ADVERTENCIA

CALIFORNIA
Advertencia de la Propuesta 65

Este producto contiene una o más sustancias químicas que el Estado de California considera causantes de cáncer, defectos congénitos o trastornos del sistema reproductor.

Piezas sueltas

Utilice la tabla siguiente para verificar que no falta ninguna pieza.

Descripción	Cant.	Uso
No se necesitan piezas	–	Desconecte la batería.
No se necesitan piezas	–	Perfore los taladros (máquinas sin taladros existentes).
Tapa	1	Instale la tapa del panel de control.
Clip del cierre	1	
Conjunto del soporte del cierre	1	
Conjunto del soporte del resbalón	1	
Arandela (5/16 pulgada)	2	
Perno de cabeza allen (1/4 x 5/8 pulgada)	13	
Perno de cabeza allen (1/4 x 1-1/4 pulgadas)	2	
Tuerca con arandela prensada (1/4 pulgada)	15	

Desconexión de la batería

1. Abra el capó trasero; consulte la sección Cómo abrir el capó, del *Manual del propietario*
2. Afloje la tuerca y el perno que sujetan la abrazadera del cable negativo al borne de la batería, y retire la abrazadera de la batería.

   Nota: Asegúrese de que la abrazadera del cable negativo no toca el borne de la batería.

Perforación de los taladros (máquinas sin taladros existentes)

1. Cubra el compartimiento trasero de la máquina con una tela o una lona para proteger los componentes del compartimiento de las virutas metálicas que se crearán durante la perforación de los taladros de montaje de la tapa del panel de control.
2. Centre la tapa entre los laterales del panel de control (Figura 1).
3. Mantenga la tapa centrada, y alinee el borde inferior de la tapa con el borde trasero del capó (Figura 1).

© 2013—The Toro® Company
8111 Lyndale Avenue South
Bloomington, MN 55420

Registre su producto en www.Toro.com.

Traducción del original (ES)
Impreso en EE. UU..
Reservados todos los derechos

3377-641 B

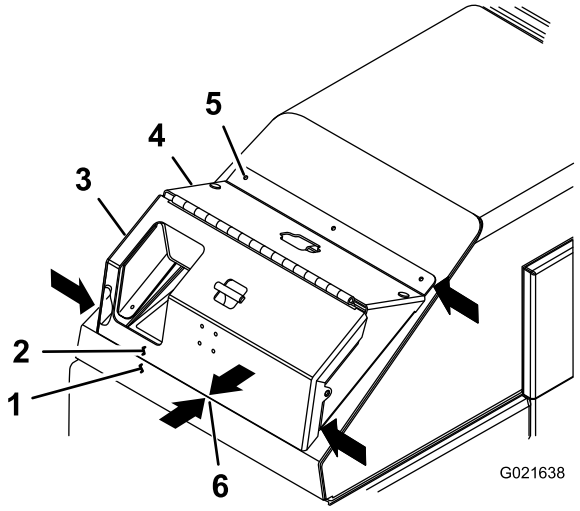

Figura 1

1. Borde trasero del capó
2. Borde inferior de la tapa
3. Tapa abisagrada
4. Tapa
5. Taladros de la tapa
6. Alinee la tapa con el borde del capó

4. Usando la tapa como plantilla, marque el contorno de los taladros en el capó trasero (Figura 2).
5. Retire la tapa de la máquina.
6. Marque el capó con un punzón en las señales hechas en el paso 4.
7. Perfore 7 taladros en el capó trasero con una broca de 9/32 pulgada, en las marcas hechas con el punzón (Figura 2).

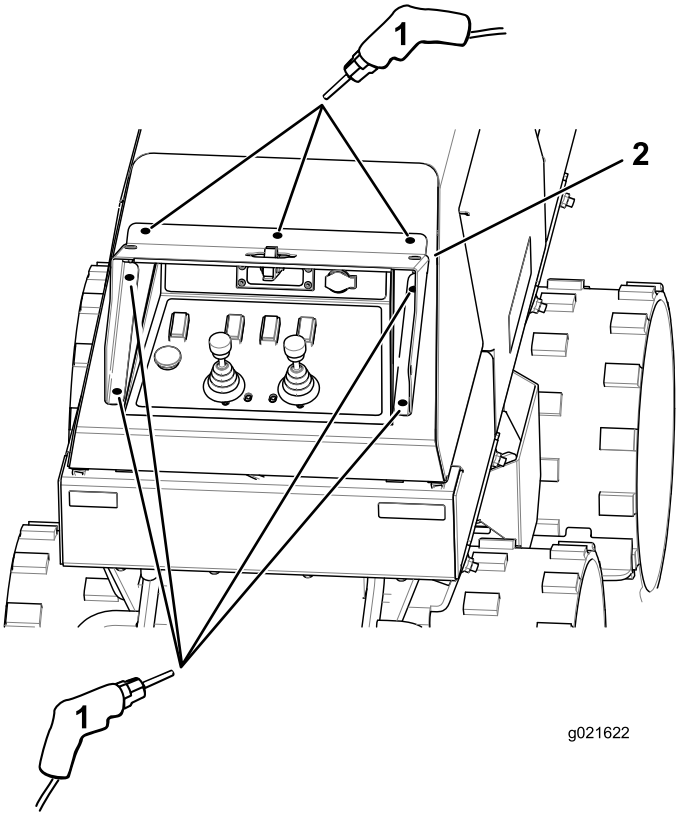

Figura 2

1. Marque y perfore taladros de 9/32 pulgada aquí
2. Utilice la tapa como plantilla

8. Retire la tela o lona de debajo del capó y de los componentes.

Instalación de la tapa del panel de control

1. Instale la tapa en el capó trasero con 7 pernos de cabeza allen (1/4 x 5/8 pulgada) y 7 tuercas con arandela prensada (1/4 pulgada) (Figura 3).

   Nota: Aplique un fijador de roscas.

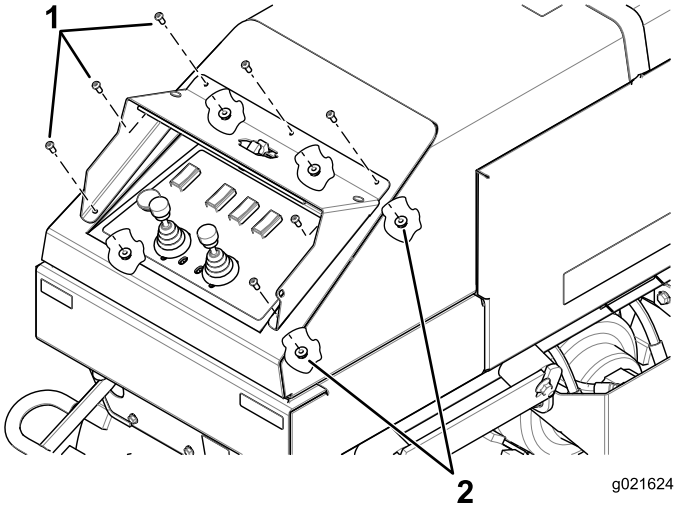

Figura 3

1. Perno de cabeza allen (1/4 x 5/8 pulgada)
2. Tuercas con arandela prensada (1/4 pulgada)

2. Instale el conjunto del soporte del cierre en la máquina con 2 pernos de cabeza allen (1/4 x 5/8 pulgada) y 2 tuercas con arandela prensada (1/4 pulgada) (Figura 4).

   Nota: Si los taladros están tapados por pegatinas, retire éstas.

   Nota: Aplique un fijador de roscas.

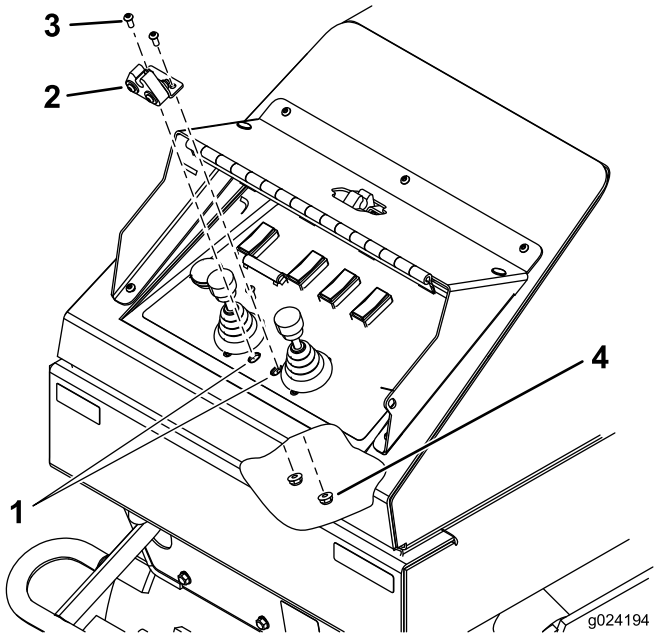

Figura 4

1. Recorte la pegatina alrededor de las ranuras
2. Conjunto del soporte del cierre
3. Perno de cabeza allen (1/4 x 5/8 pulgada)
4. Tuercas con arandela prensada (1/4 pulgada)

3. Monte el clip del cierre en el soporte del cierre con 2 pernos de cabeza allen (1/4 x 1-1/4 pulgadas), 2 arandelas (5/16 pulgada) y 2 tuercas con arandela prensada (1/4 pulgada) (Figura 5).

   Nota: Aplique un fijador de roscas.

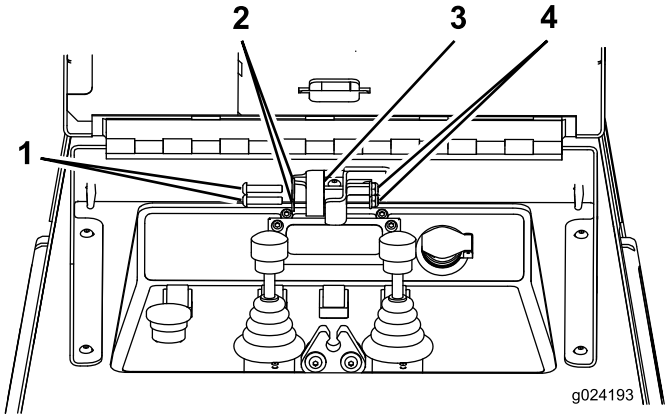

Figura 5

1. Perno de cabeza allen (1/4 x 1-1/4 pulgadas)
2. Arandela
3. Clip del cierre
4. Tuercas con arandela prensada (1/4 pulgada)

4. Instale el conjunto del soporte del resbalón en la máquina con 4 pernos de cabeza allen (1/4 x 5/8 pulgada) y 4 tuercas con arandela prensada (1/4 pulgada) (Figura 6).

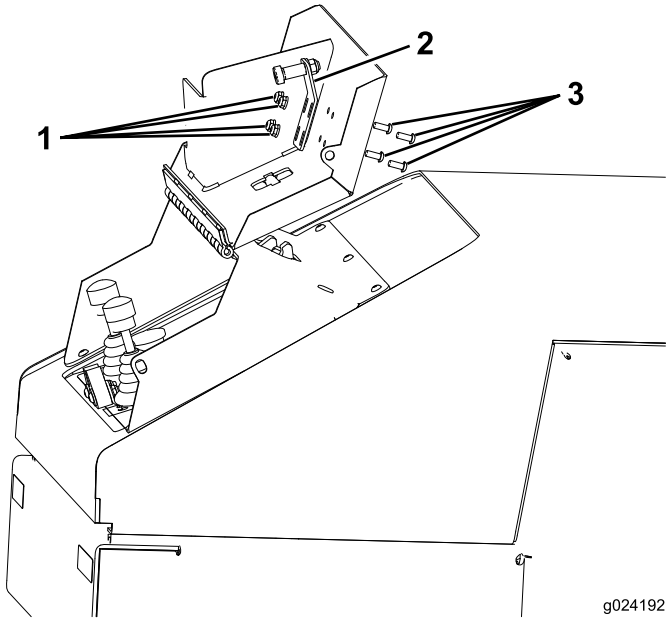

Figura 6

1. Tuercas con arandela prensada (1/4 pulgada)
2. Conjunto del soporte del resbalón
3. Perno de cabeza allen (1/4 x 5/8 pulgada)

5. Conecte el cable negativo a la batería.



Count on it.