Form No. 3377-642 Rev B

Kit couvercle de panneau de commande

Rouleau compacteur de tranchée TR-34D

N° de modèle 68070

Instructions de montage

⚠ ATTENTION

CALIFORNIE
Proposition 65 - Avertissement

Ce produit contient une ou des substances chimiques considérées par l'état de Californie comme capables de provoquer des cancers, des anomalies congénitales ou d'autres troubles de la reproduction.

Pièces détachées

Reportez-vous au tableau ci-dessous pour vérifier si toutes les pièces ont été expédiées.

Description	Qté	Utilisation
Aucune pièce requise	–	Débranchez la batterie.
Aucune pièce requise	–	Percez les trous (machines sans trous existants).
Couvercle	1	Montez le couvercle du panneau de commande.
Clip de fermeture	1	
Support de fermeture assemblé	1	
Support de loquet	1	
Rondelle (5/16 po)	2	
Boulon à tête hexagonale (1/4 x 5/8 po)	13	
Boulon à tête hexagonale (1/4 x 1-1/4 po)	2	
Écrou à embase (1/4 po)	15	

Débranchement de la batterie

1. Ouvrez le capot arrière; voir la section Ouverture du capot dans le *Manuel de l'utilisateur*.
2. Desserrez l'écrou et le boulon qui fixent le collier du câble négatif à la borne de la batterie, et déposez le collier de la batterie.

   Remarque: Vérifiez que le collier du câble négatif ne touche pas la borne de la batterie.

Perçage des trous (machines sans trous existants)

1. Placez une toile de protection sur le compartiment arrière de la machine pour protéger les composants dans le compartiment des rognures de métal produites par le perçage des trous de fixation.
2. Alignez le couvercle de gauche à droite sur le panneau de commande (Figure 1).
3. Gardez le capot centré et alignez le bord inférieur du couvercle sur le bord arrière du capot (Figure 1).

© 2013—The Toro® Company
8111 Lyndale Avenue South
Bloomington, MN 55420

Enregistrez votre produit à www.Toro.com.

Traduction du texte d'origine (FR)
Imprimé aux États-Unis.
Tous droits réservés

3377-642 B

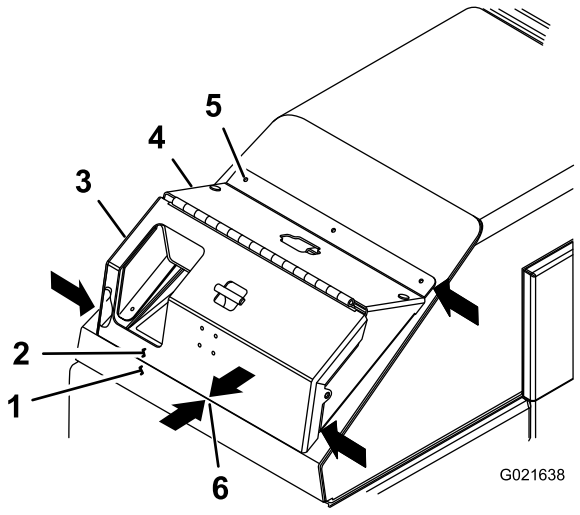

Figure 1

1. Bord arrière du capot
2. Bord inférieur du couvercle
3. Couvercle pivotant
4. Couvercle
5. Trous dans le couvercle
6. Alignez le couvercle sur le bord du couvercle

4. En vous servant du couvercle comme gabarit, repérez l'emplacement des trous sur le capot arrière (Figure 2).
5. Déposez le couvercle de la machine.
6. Sur le capot, marquez au pointeau les emplacements repérés à l'opération 4.
7. Avec un foret de 9/32 pouce, percez 7 trous aux emplacements marqués au pointeau dans le capot arrière (Figure 2).

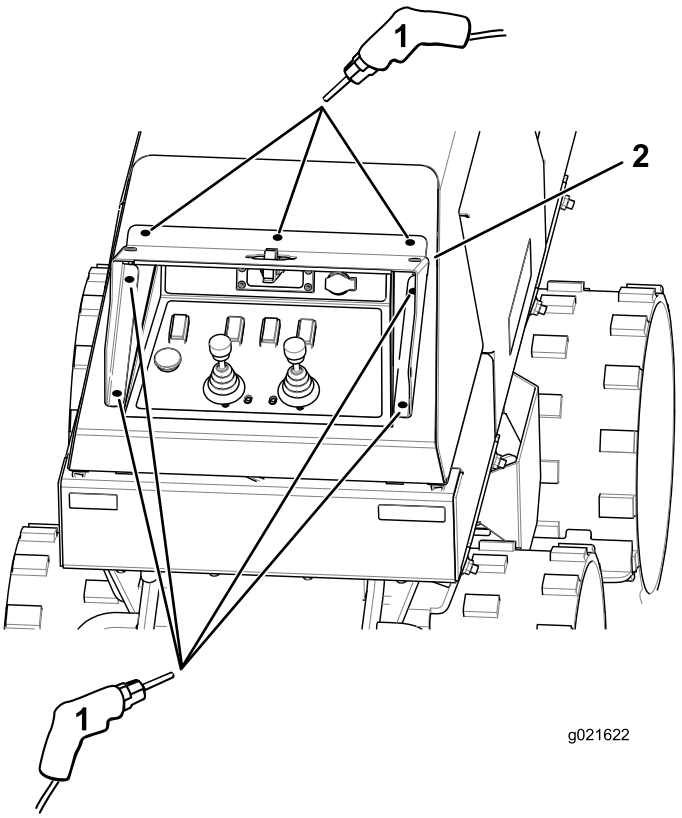

Figure 2

1. Percez un trou de 9/32 pouce ici
2. Utilisez le couvercle comme gabarit

8. Enlevez la toile de protection sous le capot arrière et les composants.

Montage du couvercle du panneau de commande

1. Fixez le couvercle au capot arrière avec 7 boulons à tête creuse hexagonale (1/4 x 5/8 po) et 7 écrous à embase (1/4 po) (Figure 3).

   Remarque: Appliquez du frein-filet.

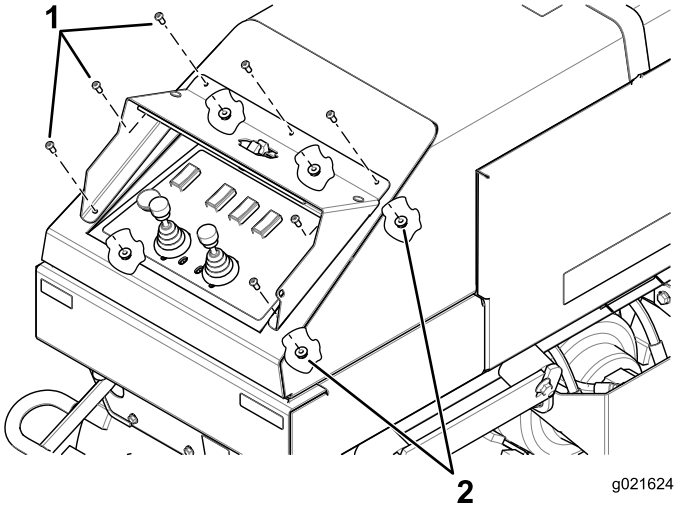

Figure 3

1. Boulon à tête hexagonale (1/4 x 5/8 po)
2. Écrous à embase (1/4 po)

2. Fixez le support de fermeture assemblé à la machine avec 2 boulons à tête creuse hexagonale (1/4 x 5/8 po) et 2 écrous à embase (1/4 po) (Figure 4).

   Remarque: Retirez les caches autocollants qui ferment les trous.

   Remarque: Appliquez du frein-filet.

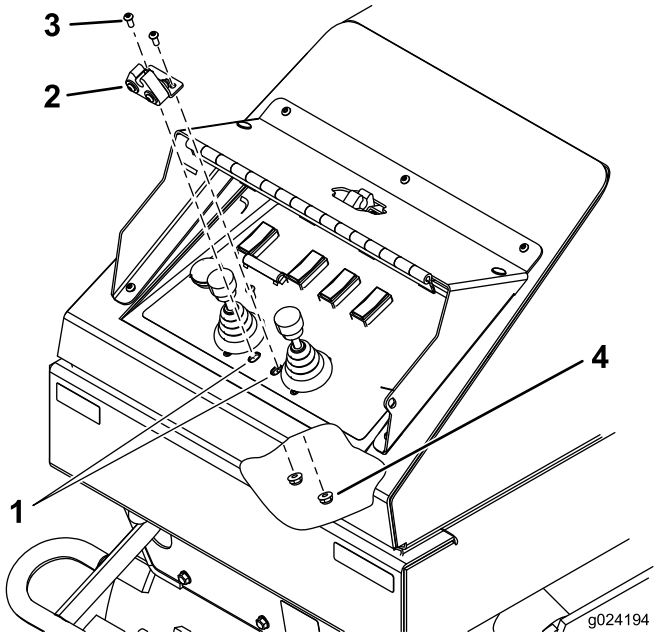

Figure 4

1. Fentes découpées dans l'autocollant
2. Support de fermeture assemblé
3. Boulon à tête hexagonale (1/4 x 5/8 po)
4. Écrous à embase (1/4 po)

3. Assemblez le clip de fermeture sur le support de fermeture au moyen de 2 boulons à tête creuse hexagonale (1/4 x 1-1/4 po), 2 rondelles (5/16 po) et 2 écrous à embase (1/4 po) (Figure 5).

Remarque: Appliquez du frein-filet.

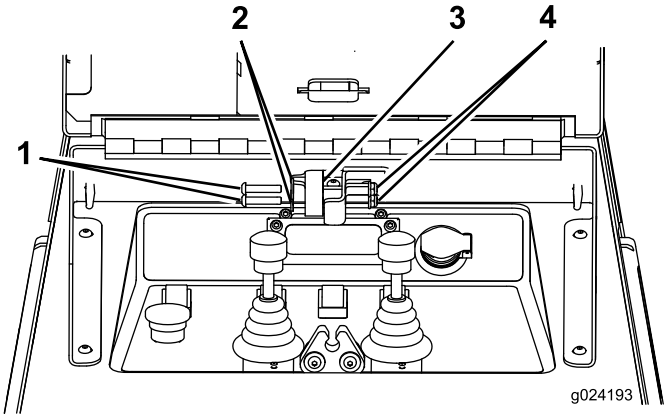

Figure 5

1. Boulon à tête hexagonale (1/4 x 1-1/4 po)
2. Rondelle
3. Clip de fermeture
4. Écrous à embase (1/4 po)

4. Fixez le support de loquet assemblé à la machine avec 4 boulons à tête creuse hexagonale (1/4 x 5/8 po) et 4 écrous à embase (1/4 po) (Figure 6).

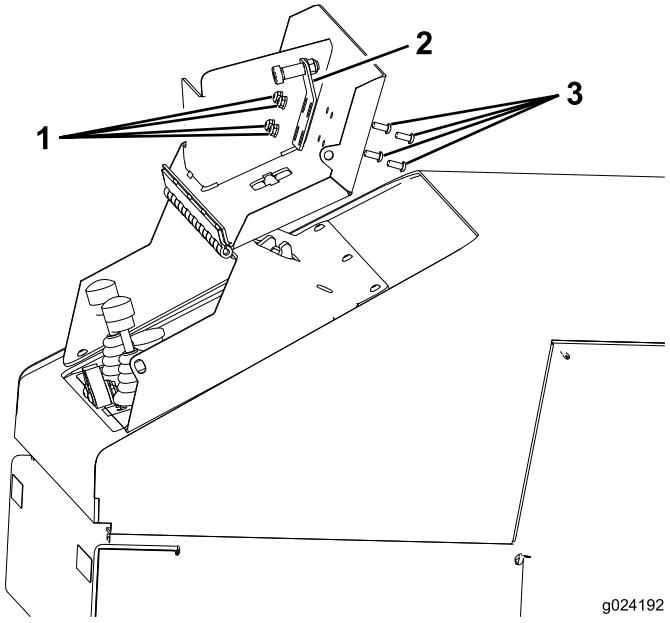

Figure 6

1. Écrous à embase (1/4 po)
2. Support de loquet
3. Boulon à tête hexagonale (1/4 x 5/8 po)

5. Branchez le câble négatif de la batterie à la batterie.



Count on it.