Form No. 3380-850 Rev A

TORO®

Count on it.

Betjeningsvejledning

Plæneklipper i Z Master® Professional 6000-serien

med 152 cm TURBO FORCE®-bagudkast

Modelnr. 74942TE—Serienr. 314000001 og derover

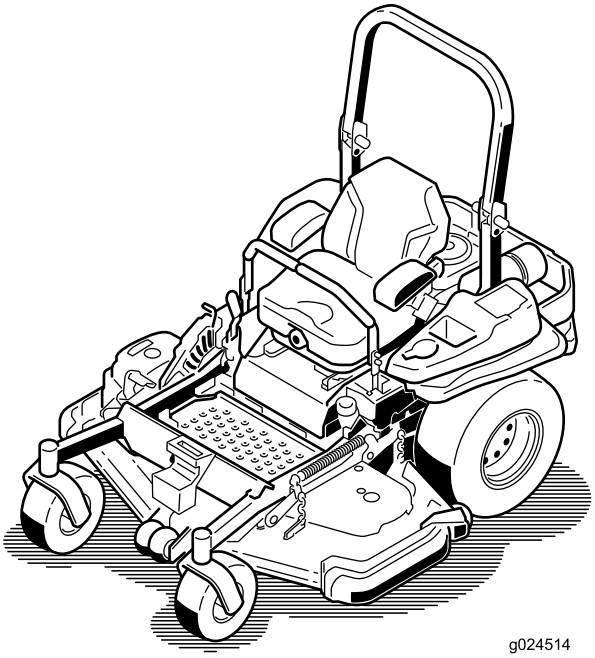

g024514

Registrer dit produkt på www.Toro.com.
Oversættelse af original (DA)

CE

3380-850 A

Dette produkt overholder alle relevante EU-direktiver. Yderligere oplysninger fås på den separate produktspecifikke overensstemmelseserklæring.

Dette gnisttændingssystem er i overensstemmelse med de canadiske ICES-002

⚠ ADVARSEL

CALIFORNIEN
Advarsel i henhold til erklæring nr. 65

Dette produkt indeholder et eller flere kemikalier, der ifølge staten Californien er kræftfremkaldende og giver medfødte defekter eller forplantningsskader.

Udstødningsgassen fra dette produkt indeholder kemikalier, der ifølge staten Californien er kræftfremkaldende samt giver fødselsskader eller andre forplantningsskader.

⚠ ADVARSEL

Fjernelse af standarddele og -tilbehør, der er originaludstyr, kan ændre maskinens garanti, traktion og sikkerhed. Hvis der ikke anvendes originale Toro-dele, kan det medføre alvorlig personskade eller død. Uautoriserede ændringer på motoren, brændstof- eller udluftningssystemet kan udgøre en overtrædelse af EPA- og CARB-bestemmelser.

Udskift alle dele, herunder, men ikke begrænset til, dæk, remme, skæreknive og komponenter i brændstofsystemet, med originale Toro-dele.

Indledning

Denne plænetraktor med roterende blade er beregnet til brug af boligejere eller professionelle, ansatte operatører. Den er primært beregnet til klipning af græs på velholdte plæner på private eller kommercielle ejendomme. Den er ikke beregnet til at klippe krat eller til landbrugsformål.

Læs denne vejledning omhyggeligt, så du kan lære at betjene og vedligeholde produktet korrekt samt undgå person- og produktskade. Det er dit ansvar at betjene produktet korrekt og sikkert.

Du kan kontakte Toro direkte på www.Toro.com for at få oplysninger om produkter og tilbehør, hjælp til at finde en forhandler eller for at registrere dit produkt.

Når du har brug for service, originale Toro-dele eller yderligere oplysninger, bedes du kontakte en autoriseret serviceforhandler eller Toros kundeservice samt have produktets model- og serienummer parat. Figur 1 angiver, hvor model- og serienummeret er placeret på produktet. Skriv numrene, hvor der er gjort plads til dette.

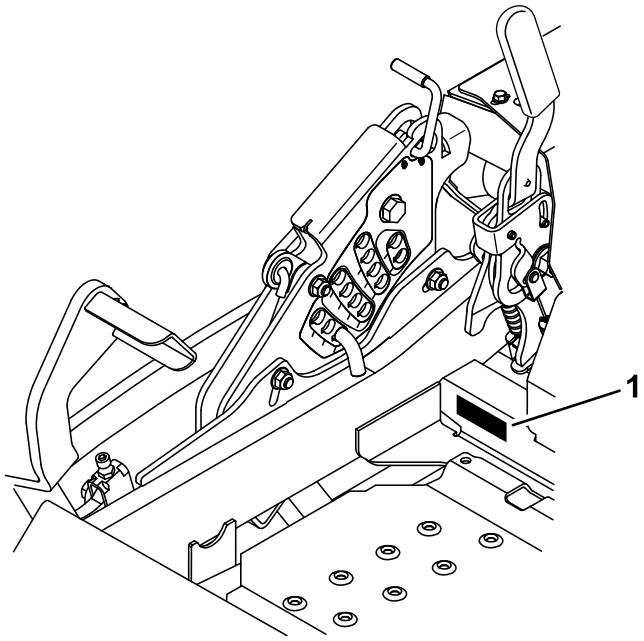

Figur 1

1. Model- og serienummerets placering

Modelnr. _____

Serienr. _____

Denne betjeningsvejledning beskriver potentielle risici og indeholder sikkerhedsmeddelelser, der angives med advarselssymbolet (Figur 2). Dette angiver en farekilde, der kan medføre alvorlig personskade eller død, hvis du ikke følger de anbefalede forholdsregler.

Figur 2

1. Advarselssymbol

Denne betjeningsvejledning bruger to ord til at fremhæve oplysninger. **Vigtigt** henleder opmærksomheden på særlige mekaniske oplysninger, og **Bemærk** angiver generel information, som det er værd at lægge særligt mærke til.

© 2014—The Toro® Company
8111 Lyndale Avenue South
Bloomington, MN 55420

Kontakt os på www.Toro.com.
Trykt i USA
Alle rettigheder forbeholdes

Indhold

Indledning 2
Sikkerhed 4
Sikker betjeningspraksis 4
Sikker kørsel på Toro-plæneklippere 6
Lydtryk 6
Lydeffekt 6
Vibrationsniveau 6
Hældningsindikator 8
Sikkerheds- og instruktionsmærkater 9
Produktoversigt 15
Betjeningsanordninger 15
Specifikationer 16
Betjening 17
Påfyldning af brændstof 17
Kontrol af motoroliestanden 18
Indkøring af en ny maskine 19
Anvendelse af styrtbøjlen (ROPS) 19
Sæt sikkerheden i højsædet 19
Betjening af parkeringsbremsen 20
Betjening af kontakten til regulering af skæreknivene (kraftudtag) 21
Betjening af gashåndtaget 21
Betjening af chokeren 21
Betjening af tændingskontakten 22
Brug af brændstofafbryderventilen 22
Start og standsning af motoren 22
Sikkerhedslåsesystem 24
Kørsel fremad og bakning 24
Standsning af maskinen 25
Justering af klippehøjden 26
Justering af antiskalperingsrullerne 27
Justering af gliderne 27
Indstilling af sædet 28
Ændring af sædeaffjedringen 28
Brug af drivhjulets udløsningsventiler 28
Transport af maskinen 29
Læsning af maskinen 29
Tip vedrørende betjening 30
Vedligeholdelse 32
Skema over anbefalet vedligeholdelse 32
Smøring 33
Smøring 33
Smørepunkter på plæneklipperen 33
Smøring af styrehjulnavene 34
Motorvedligeholdelse 35
Serviceeftersyn af luftfilteret 35
Serviceeftersyn af motorolien 36
Serviceeftersyn af tændrørene 39
Kontrol af gnistskærmen (hvis der er en monteret) 40
Vedligeholdelse af brændstofsystem 40
Udskiftning af brændstoffiltrene 40
Serviceeftersyn af brændstoftanken 41
Vedligeholdelse af elektrisk system 41
Serviceeftersyn af batteriet 41
Serviceeftersyn af sikringerne 43
Start af maskinen med startkabler 43
Vedligeholdelse af drivsystem 45
Kontrol af sikkerhedsselen 45
Kontrol af styrtbøjlegrebene 45
Justering af sporingen 45
Kontrol af dæktrykket 46
Kontrol af hjullåsemøtrikkerne 46
Kontrol af hjulnavets møtrik med udskæring 46
Justering af styrehjulets tapleje 47
Vedligeholdelse af kølesystem 48
Rengøring af motorskærm og motoroliekøler 48
Rengøring af motorkøleribber og -afskærmninger 48
Kontrol og rengøring af hydraulikenhedens afskærmninger 48
Vedligeholdelse af bremser 49
Justering af parkeringsbremsen 49
Vedligeholdelse af remme 50
Eftersyn af remmene 50
Udskiftning af den modsat roterende rem 50
Udskiftning af plæneklipperskjoldets rem 51
Udskiftning af hydraulikpumpens drivrem 52
Vedligeholdelse af betjeningsanordningssystem 53
Justering af bevægelseshåndtagenes position 53
Justering af bevægelseshåndtagenes forbindelse 54
Justering af bevægelseskontrollens støddæmper 55
Justering af bevægelseskontrollens drejeled til neutral låseposition 55
Vedligeholdelse af hydrauliksystem 56
Serviceeftersyn af hydrauliksystemet 56
Vedligeholdelse af plæneklipperskjoldet 58
Nivellering af plæneklipperskjoldet 58
Serviceeftersyn af skæreknivene 60
Afmontering af plæneklipperskjoldet 63
Rengøring 65
Rengøring under plæneklipperen 65
Bortskaffelse af affald 65
Opbevaring 65
Rengøring og opbevaring 65
Fejlfinding 67
Diagrammer 69

Sikkerhed

Denne traktor opfylder som minimum de europæiske standarder, der er gældende på produktionstidspunktet. Ukorrekt brug eller vedligeholdelse af maskinen kan dog medføre personskade. For at nedsætte risikoen for potentiel personskade skal operatøren overholde disse sikkerhedsforskrifter og altid være opmærksom på advarselssymbolerne, der betyder *Forsigtig, Advarsel,* eller *Fare* – personlige sikkerhedsanvisninger. Hvis sikkerhedsanvisningen ikke overholdes, kan det medføre personskade eller død.

Sikker betjeningspraksis

Følgende forskrifter er tilpasset iht. CEN-standarden EN 836:1997.

Dette produkt kan afskære hænder og fødder samt udslynge genstande. Følg altid sikkerhedsforskrifterne for at undgå alvorlig personskade eller død.

Uddannelse

- Læs **betjeningsvejledningen** og andet uddannelsesmateriale. Hvis operatøren(-erne) eller mekanikeren(-erne) ikke kan læse eller forstå oplysningerne, er det ejerens ansvar at forklare dette materiale for dem.
- Lær betjeningsanordningerne og udstyrets korrekte brug at kende.
- Lad aldrig børn eller personer, der ikke kender denne vejledning, bruge plæneklipperen. Der kan være nationale bestemmelser, der sætter grænser for brugerens alder.
- Klip aldrig græs, når der er mennesker, især børn, eller kæledyr i nærheden.
- Husk, at operatøren eller brugeren er ansvarlig for ulykker eller fare, der måtte ramme andre mennesker eller deres ejendom.
- Kør ikke med passagerer.
- Alle førere bør søge at få professionel og praktisk vejledning. En sådan vejledning skal understrege:
  - behovet for omtanke og koncentration, når der arbejdes med plænetraktorer;
  - Herredømmet over plænetraktorer, der skrider ved kørsel på en skråning, kan ikke genetableres ved brug af betjeningsgrebene. Hovedårsagerne til mistet herredømme er:
    - ◊ utilstrækkeligt hjulgreb, især på vådt græs;
    - ◊ for hurtig kørsel;
    - ◊ utilstrækkelig opbremsning;
    - ◊ maskintypen er uegnet til formålet;
    - ◊ manglende kendskab til jordforholdenes betydning, især skråninger;
    - ◊ forkert bugsering og lastfordeling.

Forberedelser

- Undersøg nøje området, hvor udstyret skal anvendes, og fjern alle genstande, som kan blive slynget ud af maskinen.
- Udskift slidte eller defekte lydpotter.
- Før brug skal du altid udføre en besigtigelse af, at skæreknivene, knivboltene og skæreknivsamlingen ikke er slidte eller beskadigede. Udskift slidte eller beskadigede skæreknive og bolte sætvis for at bevare afbalanceringen.
- På maskiner med mange skæreknive skal du være meget forsigtig, da én knivs rotation kan få andre skæreknive til at rotere.

Betjening

- Lyn kan forårsage alvorlig personskade eller død. Hvis der observeres lyn eller høres torden i området, må maskinen ikke anvendes. Søg ly.
- Vær agtpågivende, sænk farten, og pas på under drejninger. Orienter dig bagud og til siden, før du skifter retning.
- Betjen ikke motoren i et indelukket område, hvor der kan samle sig farlige kuliltedampe.
- Klip kun græs i dagslys eller i godt, kunstigt lys.
- Bær altid kraftigt fodtøj og lange benklæder, når du klipper græs. Betjen ikke udstyret, når du går med bare fødder eller med åbne sandaler.
- Før du forsøger at starte motoren, skal du udkoble alle koblinger til fastspændte knivanordninger og sætte maskinen i frigear.
- Brug aldrig maskinen på skråninger med større hældning end 15 grader.
- Husk at ingen skråninger er sikre. Kørsel på græsskråninger kræver særlig opmærksomhed. For at forhindre, at maskinen vælter, skal følgende forholdsregler overholdes:
  - Undgå at standse eller sætte i gang pludseligt, når der køres på skråninger,
  - Brug lav hastighed, når du kører på skråninger samt i skarpe sving,
  - Vær opmærksom på små forhøjninger og huller samt andre skjulte farer,
- Vær forsigtig, når du trækker last eller benytter tungt udstyr.
  - Brug kun godkendte bugseringspunkter på trækstangen.
  - Begræns læs til typer, som du har fuld sikkerhedsmæssig kontrol over.
  - Drej ikke skarpt. Vær forsigtig, når du bakker.
- Hold øje med trafikken, når du krydser eller kører i nærheden af veje.
- Stop skæreknivenes rotation, før du krydser andre overflader end græs.

- Når du bruger redskaber, må du aldrig rette udkast af materiale mod omkringstående eller tillade nogen at komme nær maskinen, mens den kører.
- Brug aldrig plæneklipperen med beskadigede skjolde eller uden sikkerhedsanordninger korrekt påmonteret.
- Lav ikke om på motorens regulatorindstillinger, og kør ikke motoren ved for høj hastighed. Brug af motoren med for høje omdrejningstal kan øge risikoen for personskade.
- Før du forlader førersædet:
  - Udkobl kraftudtaget, og sænk redskaberne,
  - Skift til frigear og aktiver parkeringsbremsen,
  - Stop motoren og fjern nøglen.
- Sørg for, at redskabsdrevene er udkoblet, stands motoren og tag tændrørskablet/-erne af, eller fjern tændingsnøglen,
  - Før du fjerner tilstopninger eller renser en tilstoppet udblæsning;
  - Før du efterser, rengør eller arbejder på maskinen;
  - Efter at du har ramt et fremmedlegme. Efterse maskinen for skader og foretag reparationer, før du starter og betjener udstyret igen, hvis maskinen begynder at ryste unormalt (undersøg årsagen med det samme).
- Sørg for at udkoble drevet til redskaberne, når du transporterer maskinen fra et sted til et andet, eller når den ikke anvendes.
- Stop motoren og udkobl redskabsdrevene
  - Før påfyldning af brændstof;
  - Før græsopsamleren fjernes;
  - Før du foretager højdejusteringer, medmindre justeringen kan foretages fra førersædet.
- Reducer gasgivningen når motoren er ved at standse og, hvis motoren er udstyret med en afbryderventil, luk for brændstoftilførslen, når du er færdig med at slå græs.

Styrtbøjlesystem (ROPS) – Brug og vedligeholdelse

- Styrtbøjlesystemet er en integreret og effektiv sikkerhedsanordning. Et sammenfoldeligt styrtbøjlesystem skal holdes i den hævede, låste position. Sikkerhedsselen skal bruges, når maskinen betjenes.
- Et sammenfoldeligt styrtbøjlesystem må kun sænkes midlertidigt, når det er absolut nødvendigt. Spænd ikke sikkerhedsselen, når det er slået ned.
- Husk, at styrtbøjlesystemet ikke beskytter dig, når det er slået ned.
- Sørg for, at sikkerhedsselen kan åbnes hurtigt i nødstilfælde.
- Undersøg det område, der skal klippes og slå aldrig styrtbøjlesystemet ned i områder, hvor der er skråninger, bratte afsatser eller vand.
- Kontroller omhyggeligt, om der er fri højde over dig (dvs. at der ikke er grene, døråbninger og elektriske ledninger) før du kører under genstande, og kom ikke i berøring med sådanne.
- Hold styrtbøjlesystemet i sikker driftsmæssig stand ved at udføre grundige periodiske skadeseftersyn og tilspænd alle fastspændingsanordninger.
- Udskift et beskadiget styrtbøjlesystem. Foretag ikke reparation.
- Styrbøjlesystemet må **ikke** fjernes.
- Enhver ændring af styrtbøjlesystemet skal godkendes af producenten.

Sikker håndtering af brændstoffer

- For at undgå person- eller tingsskade skal du være yderst forsigtig, når du håndterer benzin. Benzin er ekstremt brandfarlig, og dampene er eksplosive.
- Sluk alle cigaretter, cigarer, piber og andre antændingskilder.
- Brug kun en godkendt brændstofbeholder.
- Tag aldrig brændstofdækslet af, og påfyld aldrig brændstof, når motoren kører.
- Lad motoren køle af før genopfyldning.
- Fyld aldrig brændstof på maskinen indendørs.
- Opbevar aldrig maskinen eller brændstofbeholdere, hvor der er åben ild, gnister eller vågeblus som f.eks på en vandvarmer eller på andre apparater.
- Fyld aldrig beholdere inde i et køretøj eller på en lastbil eller anhænger med plastikforing. Stil altid beholdere på jorden et stykke fra køretøjet, før påfyldning påbegyndes.
- Fjern udstyr fra lastbilen eller anhængeren, og fyld det op igen på jorden. Hvis dette ikke er muligt, skal påfyldningen af udstyret finde sted med en bærbar beholder i stedet for direkte fra brændstofstanderen.
- Spidsen af slangen skal altid være i kontakt med kanten af åbningen i brændstoftanken eller -beholderen, indtil påfyldningen er afsluttet.
- Brug ikke en låseenhed til slangespidsen.
- Hvis der kommer brændstof på tøj, skal tøjet skiftes øjeblikkeligt.
- Fyld aldrig for meget på brændstoftanken. Sæt brændstofdækslet på igen, og spænd det godt fast.

Vedligeholdelse og opbevaring

- Hold alle møtrikker, bolte og skruer tilspændte for at sikre, at udstyret er i en sikker driftsmæssig stand.
- Opbevar aldrig udstyret med brændstof i tanken i en bygning, hvor dampe kan komme i kontakt med åben ild eller gnister.
- Lad motoren køle af, før du opbevarer maskinen på et lukket sted.

- Mindsk brandfaren ved at holde motoren, lydpotten, batterirummet og brændstofopbevaringsområdet fri for græs, blade eller overskydende fedt.
- Efterse jævnligt græsfanget for slid eller skader.
- Udskift slidte eller beskadigede dele af hensyn til sikkerheden.
- Hvis brændstoftanken skal tømmes, skal dette foregå udendørs.
- På maskiner med mange knive skal du være meget forsigtig, da én knivs rotation kan få andre knive til at rotere.
- Når maskinen parkeres, sættes i garage eller efterlades uden opsyn, skal skæreknivene sænkes, medmindre der anvendes en mekanisk sikkerhedslås.
- Sørg for at bruge originale Toro-reservedele for at beskytte din investering og sikre optimal ydelse fra dit Toro-udstyr. Med hensyn til driftssikkerhed leverer Toro reservedele, der opfylder de nøjagtige tekniske specifikationer for vores udstyr. Originale Toro-dele – kvalitet du kan stole på.

Bugsering

- Vær forsigtig, når du læsser maskinen på eller af en anhænger eller lastbil.
- Brug ramper i fuld bredde, når maskinen læsses på en anhænger eller lastbil.
- Fastgør maskinen med stropper, kæder, kabler eller reb. Både de forreste og bageste stropper bør føres ned og udad fra maskinen.

Sikker kørsel på Toro-plæneklippere

Nedenstående liste indeholder oplysninger om sikkerhed specifikt i forbindelse med Toro-produkter eller andre sikkerhedsoplysninger, som du skal kende, og som ikke er indeholdt i CEN-standarden.

- Motorudstødningen indeholder kulilte, som er en lugtfri, dødbringende gift. Lad ikke motoren køre indendørs eller på et lukket område.
- Hold hænder, fødder, hår og løsthængende tøj væk fra udstyrets udblæsningsområde, plæneklipperens underside samt alle bevægelige dele, mens motoren kører.
- Berør ikke udstyr eller påmonterede dele, der kan være varme efter drift. Lad dem køle af, før du begynder at vedligeholde, justere eller servicere dem.
- Batterisyre er giftig og kan give forbrændinger. Undgå kontakt med huden, øjnene og tøjet. Beskyt ansigt, øjne og tøj, når du arbejder med et batteri.
- Batterigasserne kan eksplodere. Hold cigaretter, gnister og flammer væk fra batteriet.
- Brug kun Toro-godkendte redskaber. Garantien kan bortfalde, hvis du bruger udstyr, som ikke er godkendt til maskinen.

Betjening på skråninger

- Brug aldrig maskinen på skråninger med en større hældning end 15 grader.
- Klip ikke i nærheden af bratte afsatser, grøfter, stejle skrænter eller vand. Hjul, der kører ud over kanter, kan forårsage, at maskinen vælter, hvilket kan medføre alvorlige kvæstelser, død eller drukning.
- Brug aldrig maskinen på skråninger, når græsset er vådt. Kørsel i glat føre mindsker traktionen og kan forårsage udskridning og mistet herredømme.
- Foretag ikke pludselige drejninger eller hurtige ændringer af hastigheden.
- Anvend en håndplæneklipper og/eller en græstrimmer tæt på bratte afsatser, grøfter, stejle skråninger eller vand.
- Sænk hastigheden, og vær yderst forsigtig på skråninger.
- Fjern eller marker forhindringer som sten, grene osv. på klippeområdet. Højt græs kan skjule forhindringer.
- Hold øje med grøfter, huller, sten, hulninger og stigninger i terrænet, som ændrer maskinens kørselsvinkel, da ujævnt terræn kan få den til at vælte.
- Undgå at starte pludseligt, når du klipper op ad bakke, da plæneklipperen kan vælte bagover.
- Vær opmærksom på, at traktionen kan mistes under kørsel ned ad bakke. Vægtoverførslen til forhjulene kan forårsage, at kørselshjulene skrider ud og forårsager mistet bremse- og styrekontrol.
- Undgå altid at starte eller stoppe pludseligt på en skråning. Hvis dækkene mister traktion, skal du udkoble skæreknivene og køre langsomt væk fra bakken.
- Følg producentens anbefalinger om hjulvægte eller modvægte for at forbedre stabiliteten.
- Vær yderst forsigtig med græsopsamler eller andet udstyr. Disse kan ændre maskinens stabilitet og forårsage mistet herredømme.

Lydtryk

Maskinen har et lydtryksniveau ved brugerens øre på 90 dBA, hvori der er medtaget en usikkerhedsværdi (K) på 1 dBA.

Lydtryksniveauet er fastlagt i overensstemmelse med procedurerne beskrevet i EN 836.

Lydeffekt

Maskinen har et garanteret lydstyrkeniveau på 105 dBA, hvori der er medtaget en usikkerhedsværdi (K) på 1 dBA.

Lydeffektniveauet er fastlagt i overensstemmelse med procedurerne beskrevet i ISO 11094.

Vibrationsniveau

Hånd-Arm

Målt vibrationsniveau for højre hånd = 1,1 m/s^2

Målt vibrationsniveau for venstre hånd = 3,9 m/s^2

Usikkerhedsværdi (K) = 2,0 m/s^2

De målte værdier er fastlagt i overensstemmelse med procedurerne beskrevet i EN 836.

Hele kroppen

Målt vibrationsniveau = 0,33 m/s^2

Usikkerhedsværdi (K) = 0,17 m/s^2

De målte værdier er fastlagt i overensstemmelse med procedurerne beskrevet i EN 836.

Hældningsindikator

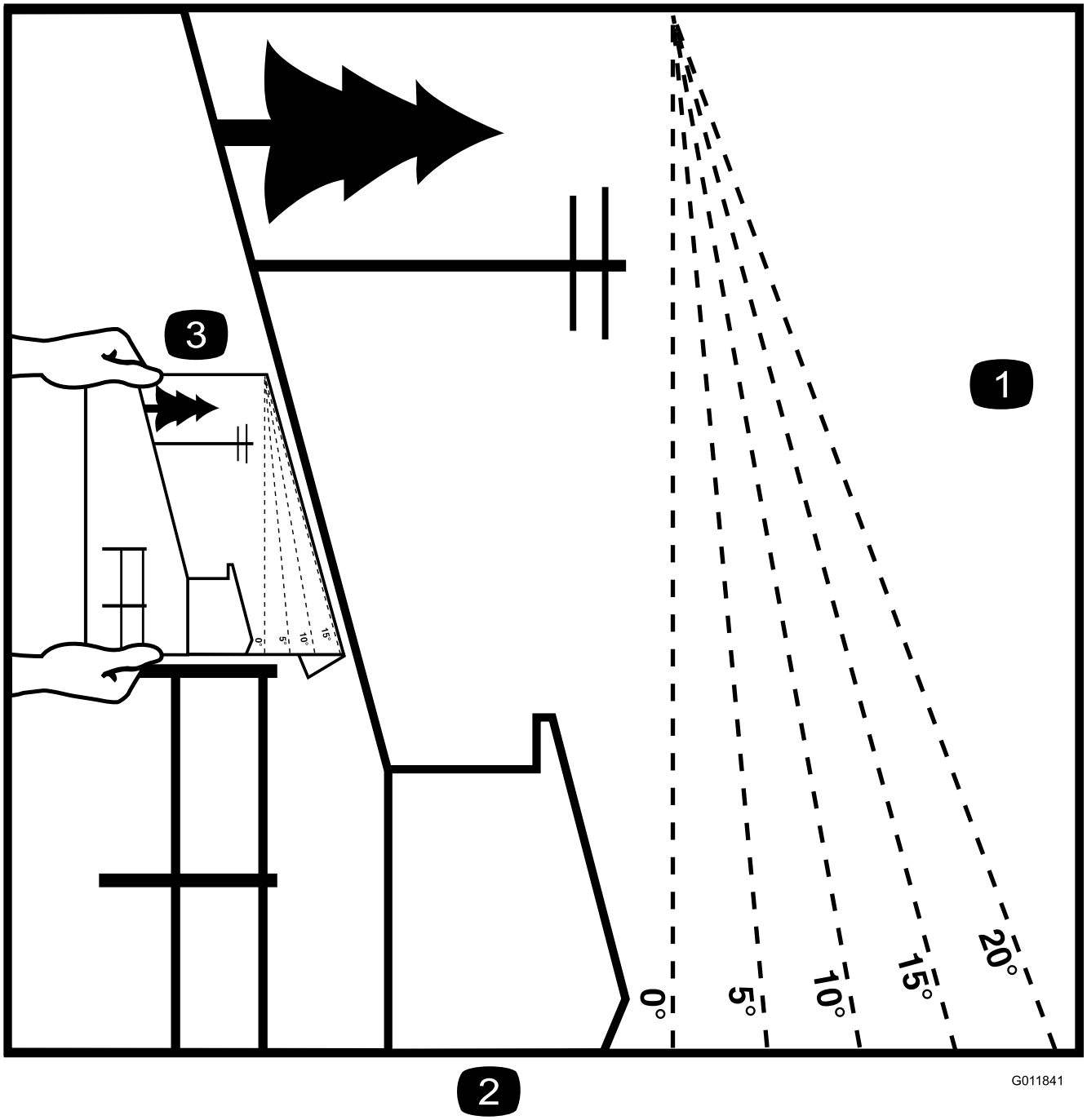

Figur 3

Det er tilladt at kopiere denne side til personlig brug.

1. Den maksimale hældning, det er sikkert at arbejde med maskinen på, er **15 grader**. Brug hældningsoversigten til at bestemme bakkers hældningsgrad før arbejde med maskinen. **Betjen aldrig maskinen på skråninger med større hældning end 15 grader.** Fold langs den relevante streg, så det passer til den anbefalede hældning.
2. Ret denne kant ind efter en lodret overflade (træ, bygning, hegnspæl osv.).
3. Eksempel på sammenligning af hældning med foldet kant.

Sikkerheds- og instruktionsmærkater

Sikkerheds- og instruktionsmærkaterne kan nemt ses af operatøren og er placeret tæt på potentielle risikoområder. Beskadigede eller bortkomne mærkater skal udskiftes.

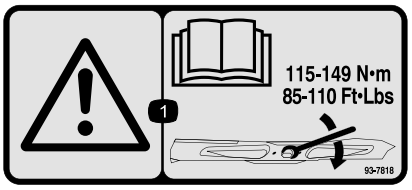

93-7818

1. Advarsel – læs *betjeningsvejledningen* for at få instruktioner om tilspænding af skæreknivsbolten/møtrikken til 115–149 Nm.

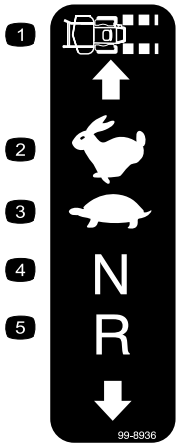

99-8936

1. Kørehastighed
2. Hurtig
3. Langsom
4. Neutral
5. Bakgear

106–2655

1. Advarsel – rør ikke ved og gå ikke hen til remme i bevægelse. Tag tændingsnøglen ud, og læs vejledningerne, før der foretages service eller vedligeholdelse.

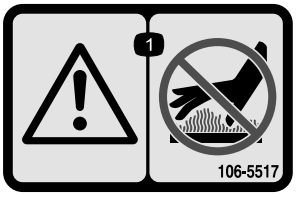

106-5517

1. Advarsel – rør ikke ved den varme overflade.

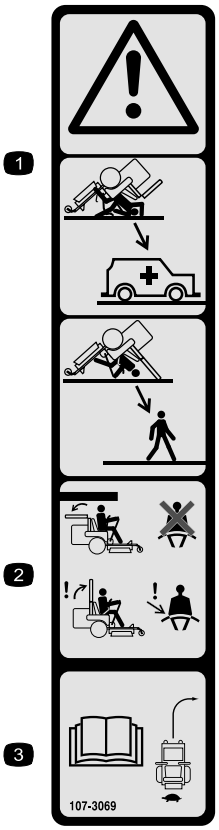

107-3069

1. Advarsel – styrtbøjlen beskytter dig ikke hvis den er slået ned.
2. For at undgå personskade eller dødsfald som følge af en vælteulykke, skal styrtbøjlen holdes i fuldt hævet og låst position, og sikkerhedsselen skal være spændt. Sænk kun styrtbøjlen, når det er absolut nødvendigt, og spænd ikke sikkerhedsselen, når styrtbøjlen er nede.
3. Læs Betjeningsvejledningen; kør langsomt og forsigtigt.

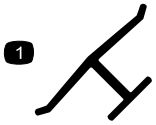

Producentens mærke

1. Indikerer, at kniven er identificeret som en reservedel fra producenten af originalmaskinen.

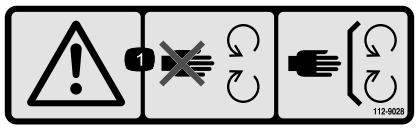

112-9028

1. Advarsel – hold afstand fra bevægelige dele, og hold alle afskærmninger på plads.

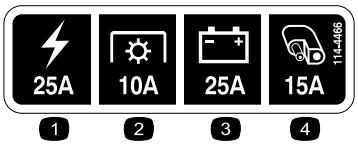

114-4466

1. Hovedsikring, 25 A
2. Kraftudtag, 10 A
3. Opladning, 25 A
4. Hjælpesystem, 15 A

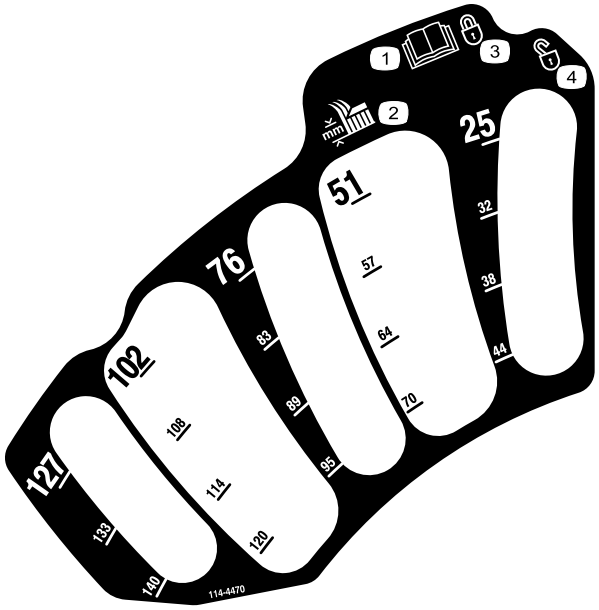

114–4470

1. Læs *betjeningsvejledningen*.
2. Klippehøjde
3. Låst
4. Ulåst

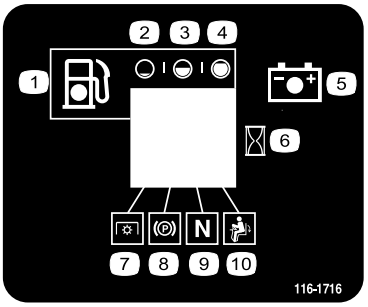

116-1716

1. Brændstof
2. Tom
3. Halv
4. Fuld
5. Batteri
6. Timetæller
7. Kraftudtag
8. Parkeringsbremse
9. Neutral
10. Dødemandskontakt

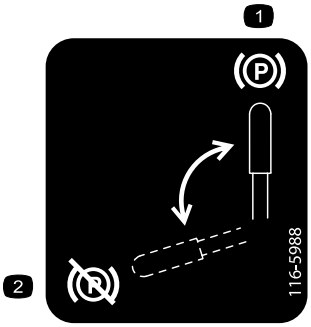

116-5988

1. Parkeringsbremse – aktiveret
2. Parkeringsbremse – deaktiveret

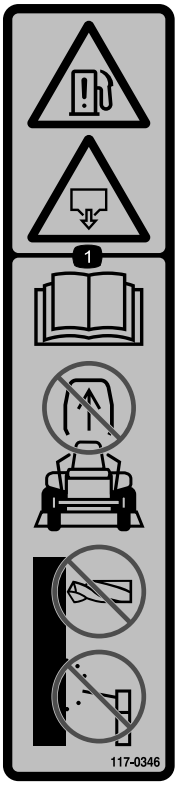

117-0346

1. Fare for brændstoflækage – læs *betjeningsvejledningen*. Forsøg ikke at fjerne styrtbøjlen. Styrtbøjlen må ikke svejses, bores eller ændres på nogen måde.

117-3811

1. Læs *betjeningsvejledningen*.
2. Hydraulikolie

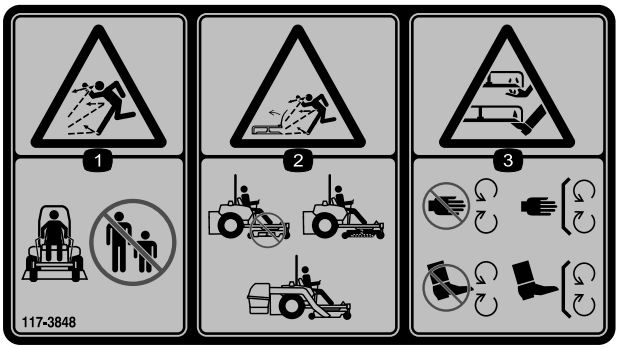

117-3848

1. Fare for udslyngede genstande – hold sikker afstand til maskinen.
2. Fare for udslyngede genstande fra plæneklipperen – plæneklipperen må ikke betjenes, uden at deflektoren eller græsopsamlersystemet er monteret.
3. Risiko for skæring/amputation af hænder og fødder – hold afstand til bevægelige dele. Hold alle afskærmninger og værn på plads.

117-3863

1. Tilspænding af hjullåsemøtrikker: 122-129 Nm
2. Hjulnavets møtrik med udskæring: 286-352 Nm
3. Læs *betjeningsvejledningen*, før du udfører vedligeholdelsesarbejde, og kontroller tilspændingsmomentet efter de første 100 timer og derefter hver 500. time

---

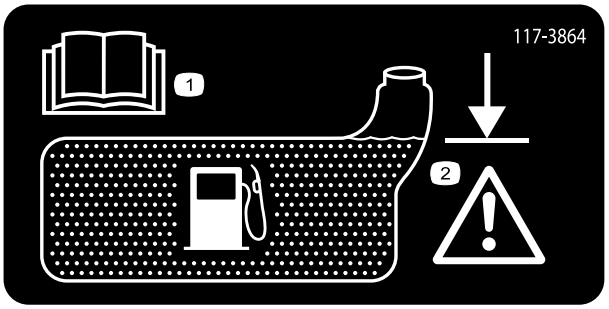

117–3864

1. Læs *betjeningsvejledningen.*
2. Fyld til bunden af påfyldningsstudsen, advarsel – undlad at overfylde tanken.

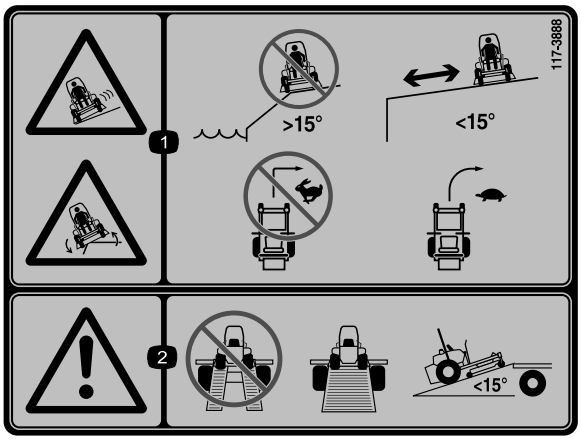

117-3888

1. Risiko for udskridning, væltning – brug ikke maskinen i nærheden af bratte afsatser med hældninger på over 15 grader. Brug maskinen på sikker afstand af bratte afsatser med hældninger på under 15 grader. Drej ikke skarpt ved høje hastigheder, kør langsomt ved drejning.
2. Advarsel – brug ikke ramper bestående af to dele, men brug ramper bestående af én del, når du transporterer maskinen. Brug ikke ramper med en hældning på over 10 grader.

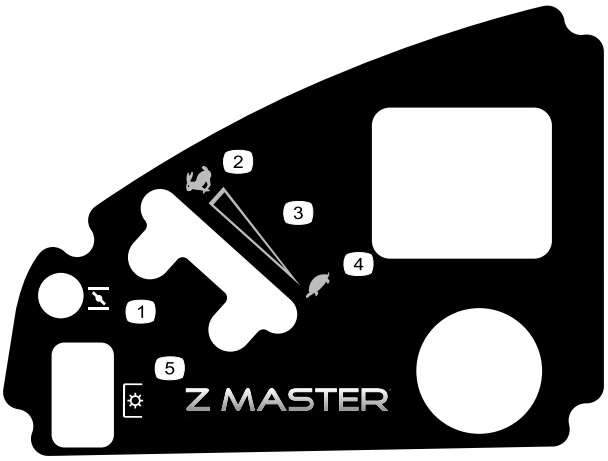

120-5897

1. Choker
2. Hurtig
3. Kontinuerlig, variabel indstilling
4. Langsom
5. Kraftudtag, kontakt til regulering af skæreknive

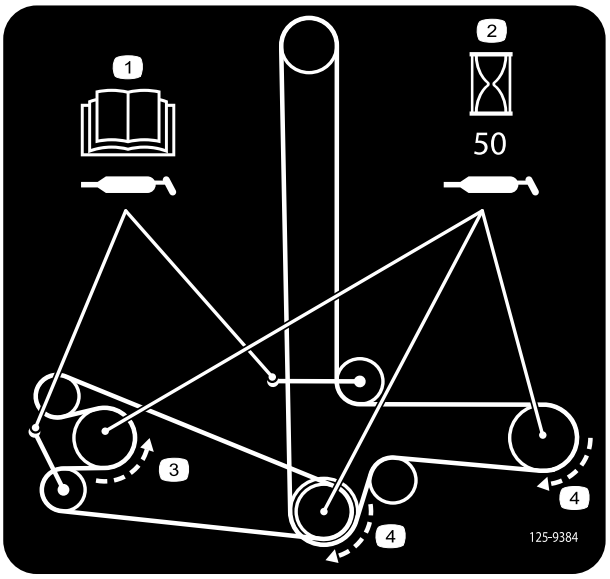

125-9384

1. Læs *betjeningsvejledningen* for at få oplysninger om smøring af styreremskivens drejeled.
2. Smør spindlerne hver 50 driftstimer.
3. Rotation mod uret
4. Rotation med uret

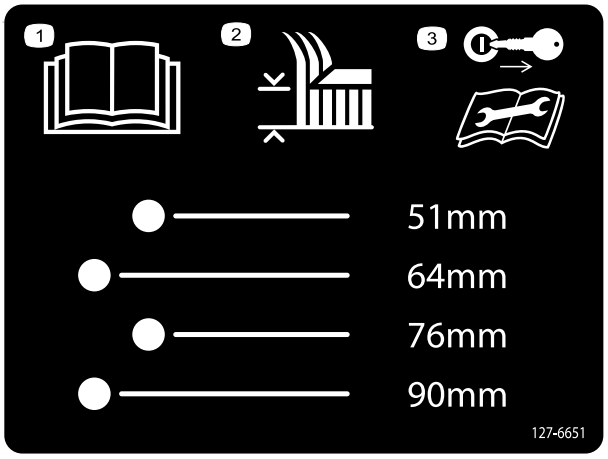

127-6651

1. Læs *betjeningsvejledningen*.
2. Klippehøjde
3. Fjern nøglen fra tændingen og læs *betjeningsvejledningen*, før der udføres vedligeholdelsesarbejde.

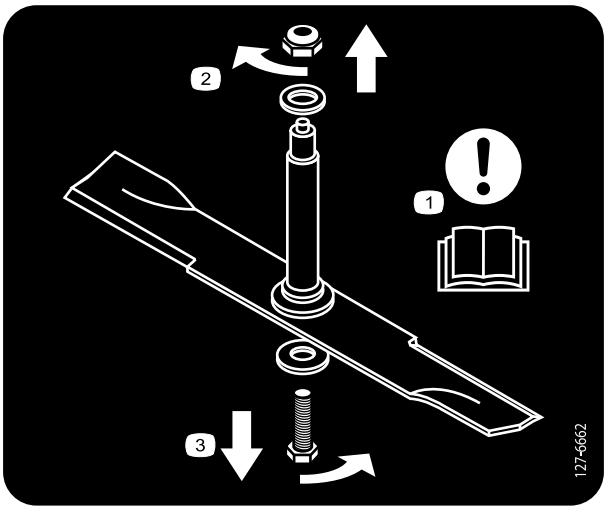

127-6662

1. Bemærk – læs *betjeningsvejledningen*.
2. Fjern møtrikken ved at dreje den med uret.
3. Fjern bolten ved at dreje den mod uret.

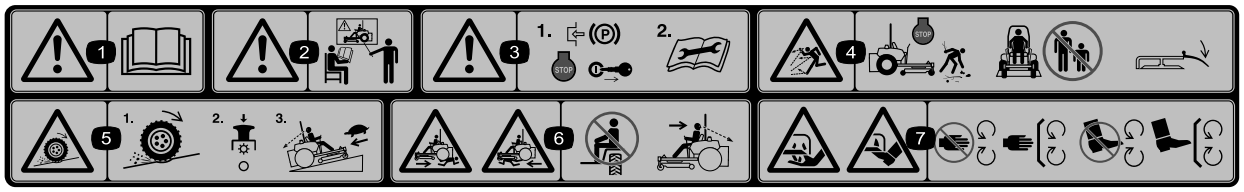

114–4468

1. Advarsel – læs *betjeningsvejledningen.*
2. Advarsel – få undervisning, før denne maskine tages i brug.
3. Advarsel – aktiver parkeringsbremsen, stands motoren, tag tændingsnøglen ud, og læs vejledningerne, før der foretages eftersyn, reparation eller vedligeholdelse.
4. Fare for udslyngede genstande – Stands motoren, og fjern affald og fremmedlegemer, før du betjener maskinen. Hold omkringstående på sikker afstand af maskinen, og hold deflektoren på plads.
5. Fare for mistet traktion/herredømme, skåninger – Mistet traktion/herredømme på en skråning, udkobl kontakt til regulering af skæreknive (kraftudtaget), fortsæt langsomt ned ad bakken.
6. Fare for knusning/amputering af lemmer for omkringstående – Undlad at transportere passagerer, kig fremad og nedad ved betjening af maskinen, kig bagud og nedad ved bakning.
7. Fare for skæring/amputation af hænder eller fødder – Hold afstand til bevægelige dele, og hold alle afskærmninger på plads.

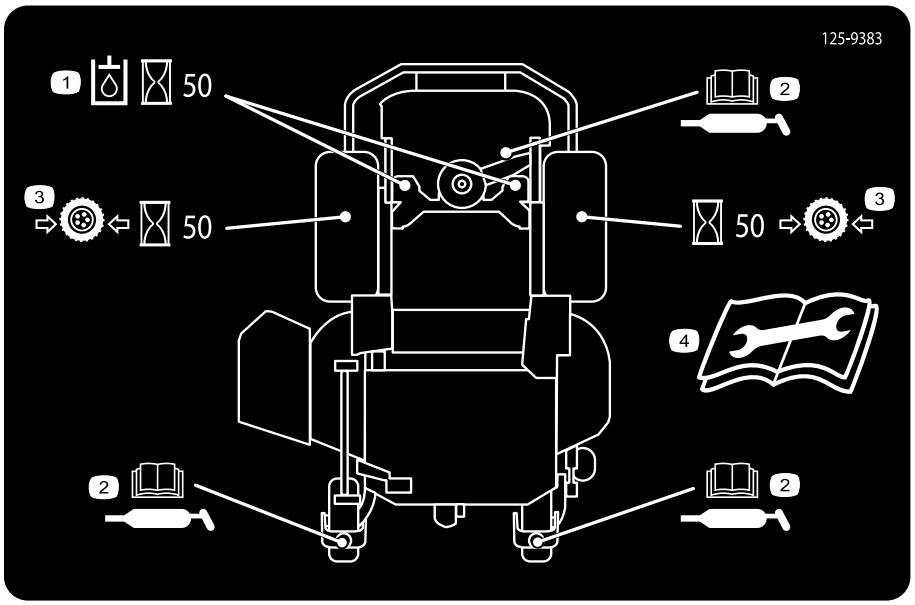

125–9383

1. Kontroller hydraulikolien for hver 50. driftstime.
2. Læs *betjeningsvejledningen* for at få oplysninger om smøring af maskinen.
3. Kontroller dæktrykket hver 50. driftstime.
4. Læs *betjeningsvejledningen*, før der foretages servicering eller vedligeholdelse.

Battery Symbols

Nogle af eller alle disse symboler findes på batteriet.

1. Eksplosionsfare
2. Ingen ild, flammer eller rygning
3. Kaustisk væske/fare for kemisk forbrænding
4. Bær beskyttelsesbriller
5. Læs betjeningsvejledningen.
6. Hold omkringstående på sikker afstand af batteriet.
7. Bær beskyttelsesbriller; eksplosive gasser kan forårsage blindhed og andre personskader.
8. Batterisyre kan forårsage blindhed og alvorlige forbrændinger.
9. Skyl omgående øjnene med vand, og søg hurtigt læge.
10. Indeholder bly; må ikke kasseres.

Produktoversigt

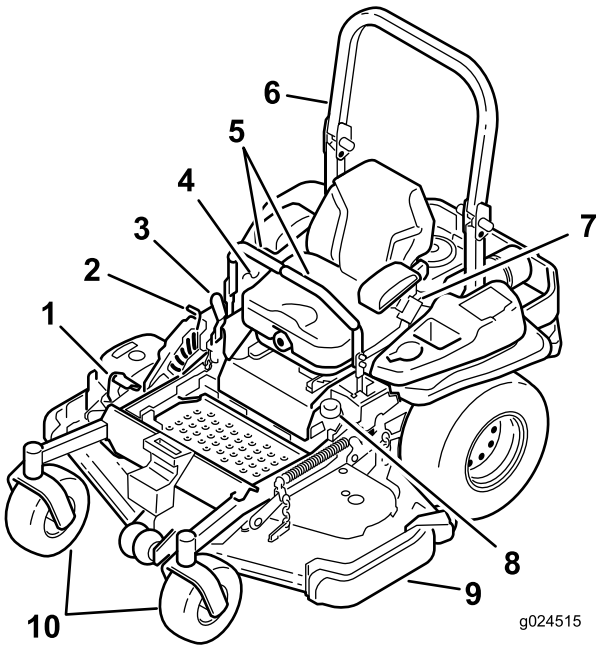

Figur 4

1. Pedal til klippehøjdeskjoldsløft
2. Transportlås
3. Parkeringsbremsehåndtag
4. Betjeningsanordninger
5. Bevægelseshåndtag
6. Styrtbøjle
7. Sikkerhedssele
8. Tankdæksel
9. Plæneklipperskjold
10. Styrehjul

Betjeningsanordninger

Før du starter motoren og anvender maskinen, er det vigtigt, at du er fortrolig med alle maskinens betjeningsanordninger (Figur 4 og Figur 5).

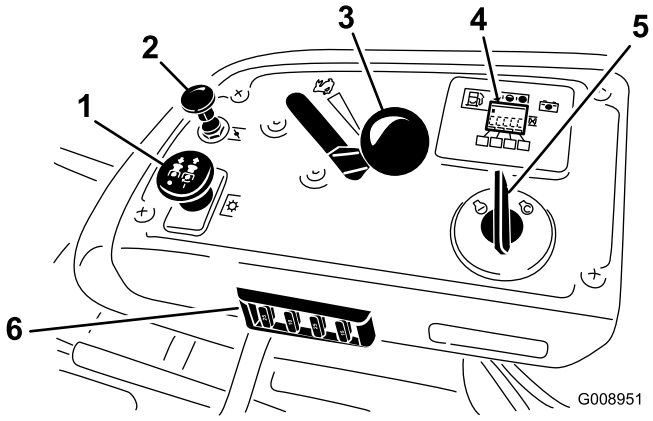

Figur 5

1. Kraftudtagskontakt
2. Choker
3. Gashåndtag
4. Timetæller/sikkerhedsdisplay/brændstofmåler
5. Tændingskontakt
6. Sikringer

Timetæller

Timetælleren registrerer, hvor mange timer motoren har kørt. Den kører, når motoren er i gang. Brug disse tal til planlægning af regelmæssig vedligeholdelse (Figur 6).

Brændstofmåler

Brændstofmåleren er placeret sammen med timetælleren, og bjælkerne lyser, når tændingskontakten er aktiveret (Figur 6).

Kontrollampen vises, når brændstofniveauet er lavt – ca. 3,8 l tilbage i brændstoftanken.

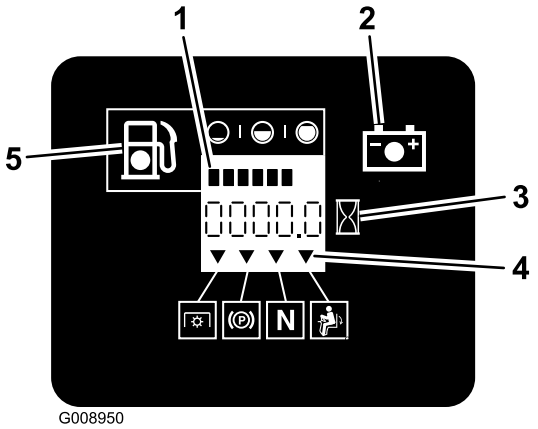

Figur 6

1. Brændstofmåler (bjælker)
2. Batterilampe
3. Timetæller
4. Sikkerhedslåssymboler
5. Lav brændstofstand – kontrollampe

Kontrollamper for sikkerhedslås

Der er symboler på timetælleren, som angiver med en sort trekant, at låsekomponenten befinder sig i den korrekte position (Figur 6).

Batterikontrollampe

Når tændingsnøglen første gang drejes til positionen **Run** (kør) i nogle få sekunder, vises batterispændingen i det område, hvor timerne normalt vises.

Batterilampen tænder, når tændingen slås til, og når ladningen er under det korrekte driftsniveau (Figur 6).

Gashåndtag

Gashåndtaget har to positioner: **Hurtig** og **Langsom**.

Choker

Brug chokeren, før du starter en kold motor. Træk op i chokerhåndtaget for at aktivere chokeren.

Kontakt til regulering af skæreknive (kraftudtag)

Kontakten til regulering af skæreknive (kraftudtag) bruges til at aktivere den elektriske kobling og drive plæneklipperens skæreknive. Træk op i kontakten for at aktivere skæreknivene, og slip den. For at udkoble skæreknivene skal du skubbe kontakten til regulering af skæreknivene (kraftudtag) ned eller flytte et bevægelseshåndtag til den neutrale låseposition.

Tændingskontakt

Denne kontakt starter motoren og har tre positioner: **Start, Run (kør)** og **Off (fra)**.

Bevægelseshåndtag

Bevægelseshåndtagene bruges til at køre maskinen frem og tilbage og dreje den fra side til side.

Neutral låseposition

Den neutrale låseposition anvendes med sikkerhedslåsesystemet og til at finde den neutrale position.

Brændstofafbryderventil

Luk brændstofafbryderventilen (under sædet), når maskinen transporteres eller stilles til opbevaring.

Redskaber/tilbehør

Der kan fås en række forskellige Toro-godkendte redskaber og tilbehør til brug sammen med maskinen, som gør den bedre og mere alsidig. Kontakt en autoriseret serviceforhandler eller gå ind på www.Toro.com for at få en liste over alt godkendt udstyr og tilbehør.

Specifikationer

Bemærk: Specifikationer og design kan ændres uden forudgående varsel.

Bredde:

	152 cm skjold
Uden plæneklipperskjold	134,6 cm
Med plæneklipperskjold	168,4 cm

Længde:

	152 cm Skjold
Styrtbøjle – oppe	221,6 cm
Styrtbøjle – nede	226,0 cm

Højde:

Styrtbøjle – oppe	Styrtbøjle – nede
179,1 cm	118,9 cm

Vægt:

Model	Vægt
152 cm plæneklipperskjolde	590 kg

Betjening

Bemærk: Maskinens venstre og højre side er som set fra den normale betjeningsposition.

Påfyldning af brændstof

- For at opnå de bedste resultater skal du kun bruge ren, frisk (højst 30 dage gammel) blyfri benzin med et oktantal på 87 eller højere ((R+M)/2-ratingmetode).
- **Ethanol**: Benzin med op til 10 % ethanol (gasohol) eller 15 % MTBE (metyl-tertiær-butylæter) pr. volumen accepteres. Ethanol og MTBE er ikke det samme. Benzin med 15 % ethanol (E15) pr. volumen godkendes ikke til brug. **Brug aldrig benzin, der indeholder mere end 10 % ethanol pr. volumen**, som f.eks. E15 (indeholder 15 % ethanol), E20 (indeholder 20 % ethanol) eller E85 (indeholder op til 85 % ethanol). Hvis der anvendes ikke-godkendt benzin, kan det medføre ydelsesproblemer og/eller beskadigelse af motoren, som muligvis ikke er dækket af garantien.
- **Anvend ikke** benzin, der indeholder metanol.
- **Opbevar ikke** brændstof i hverken brændstoftanken eller brændstofbeholdere henover vinteren, medmindre du anvender en brændstofstabilisator.
- **Fyld ikke** olie i benzin.

⚠ FARE

Under visse forhold er benzin meget brandfarlig og yderst eksplosiv. En brand eller eksplosion forårsaget af benzin kan give dig eller andre forbrændinger samt medføre tingsskade.

- **Fyld tanken udendørs i et åbent område, når motoren er kold. Tør eventuel spildt benzin op.**
- **Fyld aldrig brændstoftanken op inde i en lukket anhænger.**
- **Fyld ikke brændstoftanken helt op. Fyld benzin på brændstoftanken, indtil niveauet er 6-13 mm under bunden af påfyldningsstudsen. Denne tomme plads giver benzinen i brændstoftanken plads til at udvide sig.**
- **Ryg aldrig, når du håndterer benzin, og hold dig på afstand af åben ild eller steder, hvor benzindampe kan antændes af en gnist.**
- **Opbevar benzin i en godkendt beholder og utilgængeligt for børn. Køb aldrig benzin til mere end 30 dages forbrug.**
- **Betjen ikke maskinen medmindre hele udstødningssystemet er på plads og i god driftsmæssig stand.**

⚠ FARE

Under visse omstændigheder kan der under påfyldning af brændstof udvikle sig statisk elektricitet, der kan antænde benzindampene. En brand eller eksplosion forårsaget af benzin kan give dig eller andre forbrændinger samt medføre tingsskade.

- **Anbring altid benzindunke på jorden et stykke fra køretøjet, før påfyldning påbegyndes.**
- **Fyld ikke benzindunke inde i et køretøj eller på en lastbil eller anhænger, da indvendige tæpper eller plastikforinger i lastbiler kan isolere dunken og forsinke tabet af eventuel statisk elektricitet.**
- **Når det er praktisk muligt, skal benzindrevet udstyr fjernes fra lastbilen eller anhængeren og fyldes op igen, mens hjulene står på jorden.**
- **Hvis dette ikke er muligt, skal påfyldningen af udstyret finde sted på en lastbil eller anhænger med en løs dunk i stedet for direkte fra benzinstanderen.**
- **Hvis det er nødvendigt at benytte benzinstanderen, skal spidsen af slangen hele tiden være i kontakt med kanten af åbningen i brændstoftanken eller -dunken, indtil påfyldningen er afsluttet.**

⚠ ADVARSEL

Benzin er farligt eller dødbringende, hvis det indtages. Længere tids udsættelse for dampe kan forårsage alvorlige skader og sygdomme.

- **Undgå længere tids indånding af dampe.**
- **Hold ansigtet væk fra spidsen af slangen og brændstoftanken eller stabilisatoråbningen.**
- **Undgå kontakt med huden, og vask spildte væsker af med sæbe og vand.**

Brug af brændstofstabilisator

Brug af brændstofstabilisator i traktoren giver følgende fordele:

- Holder benzinen frisk ved opbevaring i 90 dage eller derunder. Ved længere tids opbevaring anbefales det, at brændstoftanken tømmes.
- Renser motoren, når den kører.
- Forhindrer opbygning af gummiagtige lakaflejringer i brændstofsystemet, som medfører startvanskeligheder.

Vigtigt: **Tilsæt aldrig brændstofadditiver, der indeholder metanol eller etanol.**

Tilsæt benzinen den korrekte mængde brændstofstabilisator.

Bemærk: Brændstofstabilisator er mest effektiv, når den blandes med frisk benzin. Brug altid brændstofstabilisator for at minimere risikoen for lakaflejringer i brændstofsystemet.

Opfyldning af brændstoftanken

Bemærk: Fyld ikke brændstoftanken helt op. Fyld brændstoftanken op til bunden af påfyldningsstudsen. Den tomme plads giver benzinen i brændstoftanken plads til at udvide sig.

1. Parker maskinen på en plan flade.
2. Sluk for motoren og aktiver parkeringsbremsen.
3. Rengør området rundt om brændstoftankens dæksel.
4. Fyld brændstoftanken op til bunden af påfyldningsstudsen. Sørg for, at der er tom plads i brændstoftanken, så benzinen har plads til at udvide sig (Figur 7).

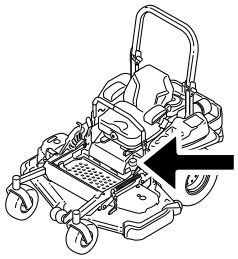

g024209

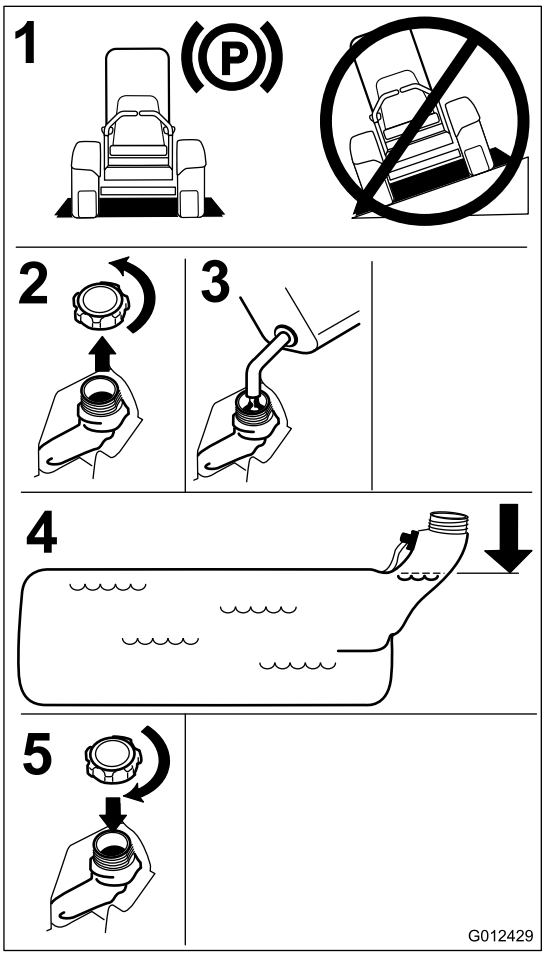

Figur 7

Kontrol af motoroliestanden

Før du starter motoren og bruger maskinen, skal du kontrollere oliestanden i motorens krumtaphus. Se afsnittet Kontrol af motoroliestanden.

Indkøring af en ny maskine

Det tager tid, før nye motorer kommer op på fuld kraft. Der er større friktion ved nye plæneklipperskjolde og drivsystemer, hvilket betyder større motorbelastning. Giv nye maskiner en indkøringstid på 40 til 50 timer for at komme op på fuld kraft for at opnå den bedste ydelse.

Anvendelse af styrtbøjlen (ROPS)

⚠ ADVARSEL

Undgå personskade eller død pga. væltning: Hold styrtbøjlen i den fuldt hævede, låste position, og brug sikkerhedsselen.

Sørg for, at sædet er fastgjort til maskinen.

⚠ ADVARSEL

Du er ikke beskyttet af styrtbøjlen, når styrtbøjlen er i sænket position.

- **Sænk kun styrtbøjlen, når det er absolut nødvendigt.**
- **Spænd ikke sikkerhedsselen, når styrtbøjlen er i sænket position.**
- **Kør langsomt og forsigtigt.**
- **Hæv styrtbøjlen, lige så snart der er plads til, at den kan hæves.**
- **Kontroller omhyggeligt, om der er fri højde over dit hoved (dvs. om der er fri for grene, døråbninger og elektriske ledninger), før du kører under genstande, og kom ikke i berøring med sådanne.**

Vigtigt: Sænk kun styrtbøjlen, når det er absolut nødvendigt.

Vigtigt: Sørg for, at sædet er fastgjort til maskinen.

1. Skub frem på den øverste del af styrtbøjlen for at sænke den.
2. Træk begge greb ud, og drej dem 90°, så de ikke sidder fast (Figur 8).
3. Sænk styrtbøjlen til sænket position (Figur 8).

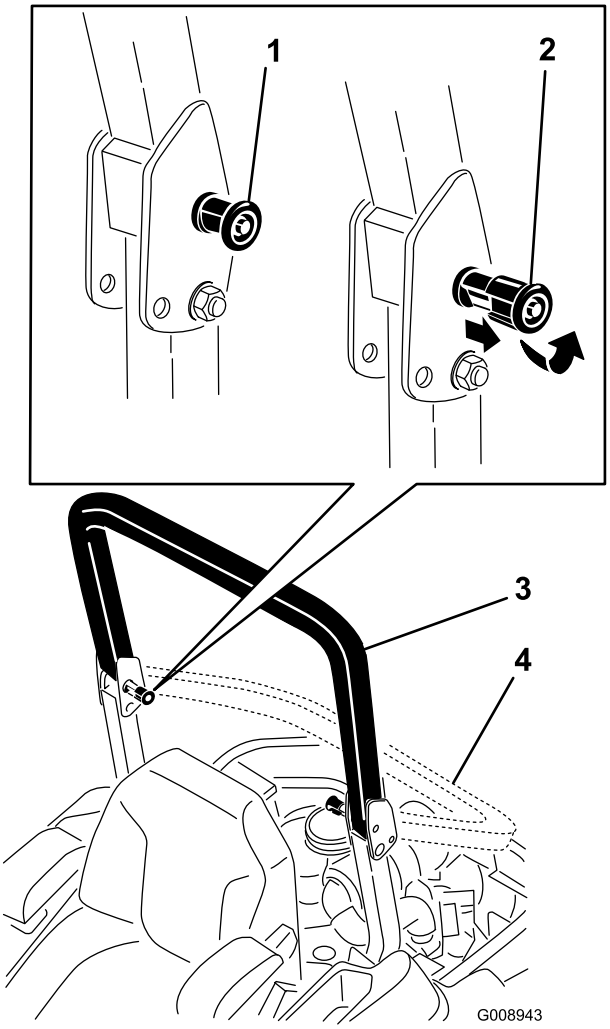

Figur 8

1. Styrtbøjlegreb
2. Træk styrtbøjlegrebet ud, og drej det 90 grader
3. Styrtbøjlen i oprejst position
4. Styrtbøjlen i foldet position

4. Hæv styrtbøjlen til betjeningsposition, og drej grebene, så de skubbes delvist ind i rillerne, for at hæve styrtbøjlen (Figur 8).
5. Løft styrtbøjlen til helt oprejst position, samtidig med at der skubbes på den øverste del af styrtbøjlen. Derefter springer stifterne på plads, når hullerne placeres ud for stifterne (Figur 8). Tryk på styrtbøjlen, og kontroller, at begge stifter sidder fast.

   Vigtigt: Brug altid sikkerhedsselen, når styrtbøjlen er i den fuldt hævede position.

Sæt sikkerheden i højsædet

Læs alle sikkerhedsforskrifterne grundigt igennem, og gør dig bekendt med de symboler, der findes i afsnittet om sikkerhed. Disse oplysninger kan hjælpe dig eller omkringstående personer med at undgå at komme til skade.

⚠ FARE

Betjening på vådt græs eller stejle skråninger kan forårsage udskridning og mistet herredømme over maskinen.

Hjul, der kører ud over kanter, kan forårsage, at maskinen vælter, hvilket kan medføre alvorlige kvæstelser, død eller drukning.

Styrtbøjlen beskytter dig ikke, når den er sænket.

Hold altid styrtbøjlen i den fuldt hævede, låste position, og brug sikkerhedsselen.

Læs og følg instruktionerne om styrtbøjlebeskyttelsen samt advarslerne.

Følg disse retningslinjer for at undgå at miste herredømmet og risikere at vælte:

- **Klip ikke i nærheden af stejle skråninger eller vand.**
- **Betjen aldrig maskinen på skråninger med en større hældning end 15 grader.**
- **Sænk hastigheden, og vær yderst forsigtig på skråninger.**
- **Undgå pludselige drejninger og hurtige ændringer af hastigheden.**

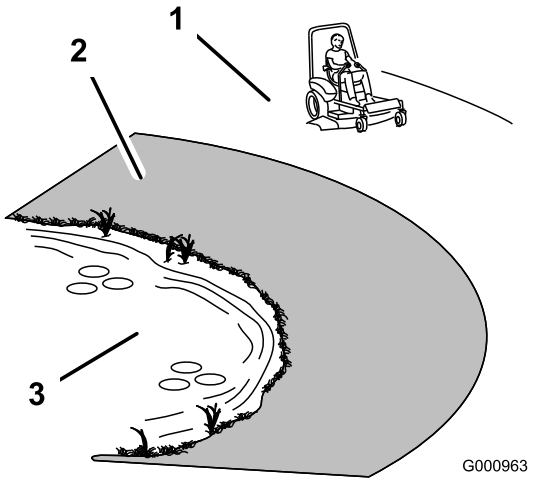

Figur 9

1. Sikkert område – brug Z Master her på skråninger med hældninger på mindre end 15 grader eller flade områder.
2. Farezone – Anvend en håndplæneklipper og/eller en græstrimmer på skråninger med en større hældning end 15 grader og i nærheden af bratte afsatser og vand.
3. Vand

⚠ FORSIGTIG

Denne maskine afgiver støj på mere end 85 dBA ved førerens ører og kan give nedsat hørelse ved længere tids anvendelse.

Brug høreværn, når du betjener denne maskine.

Det anbefales at bruge beskyttelsesudstyr til øjne, ører, fødder og hoved.

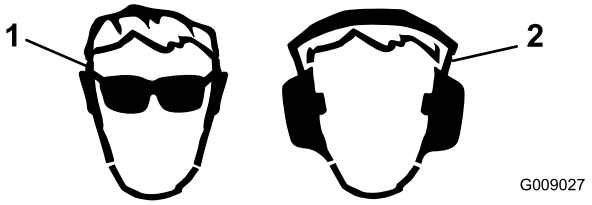

Figur 10

1. Anvend sikkerhedsbriller
2. Bær høreværn

Betjening af parkeringsbremsen

Aktiver altid parkeringsbremsen, når du standser maskinen eller efterlader den uden opsyn.

Aktivering af parkeringsbremsen

⚠ ADVARSEL

Det er ikke sikkert, at parkeringsbremsen kan holde maskinen parkeret på en skråning, og den kan derfor forårsage personskade eller beskadigelse af ejendom.

Parker aldrig på skråninger, medmindre hjulene er spærrede eller blokerede.

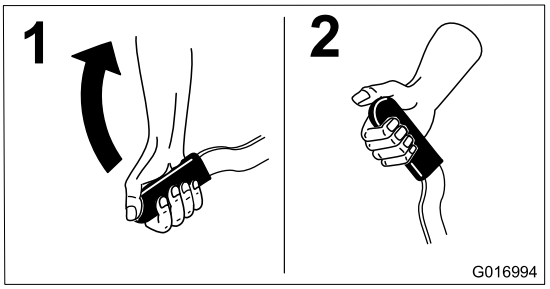

Figur 11

Deaktivering af parkeringsbremsen

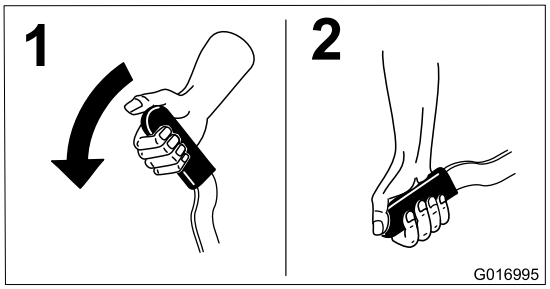

Figur 12

Betjening af kontakten til regulering af skæreknivene (kraftudtag)

Kontakten til regulering af skæreknivene (kraftudtag) starter og stopper skæreknivene og eventuelle motordrevne redskaber.

Indkobling af kontakten til regulering af skæreknive (kraftudtag)

Bemærk: Indkobling af kontakten til regulering af skæreknivene (kraftudtag) med gashåndtaget i "midtvejs" position eller mindre, forårsager overdrevent stort slid på drivremmene.

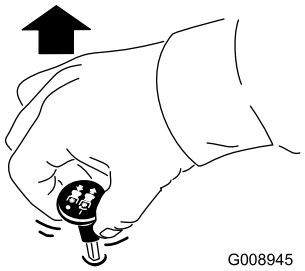

Figur 13

Udkobling af kontakten til regulering af skæreknivene (kraftudtag)

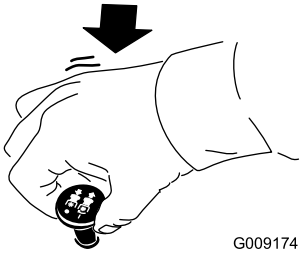

Figur 14

Betjening af gashåndtaget

Gashåndtaget kan flyttes mellem positionerne **Fast** (hurtig) og **Slow** (langsom) (Figur 15).

Brug altid hurtig-positionen når plæneklipperskjoldet tændes med kontakten til regulering af skæreknivene (kraftudtag).

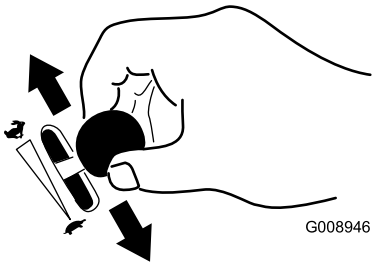

Figur 15

Betjening af chokeren

Brug chokeren, før du starter en kold motor.

1. Hvis motoren er kold, skal chokeren bruges for at starte motoren.
2. Træk op i chokerhåndtaget for at aktivere chokeren, før tændingskontakten tages i brug (Figur 16).
3. Tryk chokeren ned for at deaktivere chokeren, når motoren er startet (Figur 16).

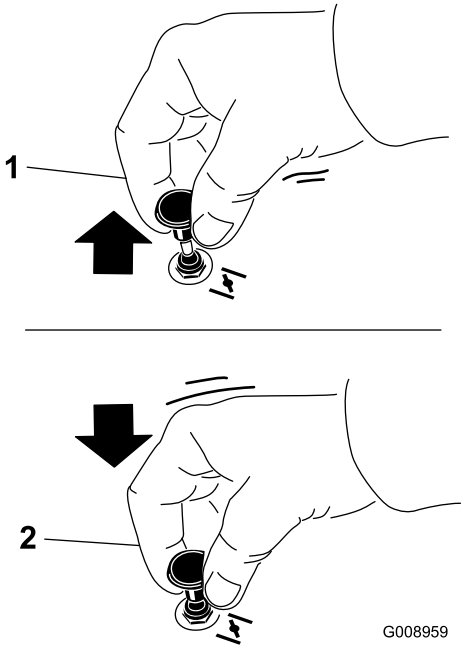

Figur 16

1. Til
2. Fra

Betjening af tændingskontakten

1. Drej tændingsnøglen til positionen Start (Figur 17). Slip nøglen, når motorerne starter.

   Vigtigt: Aktiver ikke starteren i mere end 5 sekunder ad gangen. Hvis motoren ikke starter, skal du lade den køle af i 15 sekunder mellem startforsøgene. Følges disse instruktioner ikke, kan startermotoren brænde sammen.

   Bemærk: Der kan være behov for yderligere startcyklusser ved start af motoren første gang, når brændstofsystemet har været helt tømt for brændstof.

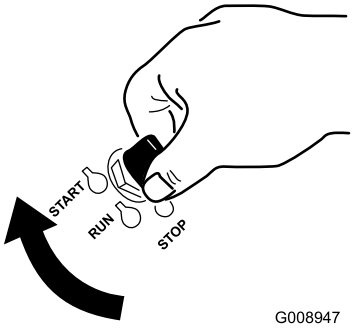

Figur 17

2. Drej tændingsnøglen til positionen Stop for at standse motoren.

Brug af brændstofafbryderventilen

Brændstofafbryderventilen er placeret under sædet. Ryk sædet frem for at få adgang til den.

Luk brændstofafbryderventilen før transport, vedligeholdelse eller opbevaring.

Kontroller, at brændstofafbryderventilen er åben når motoren startes.

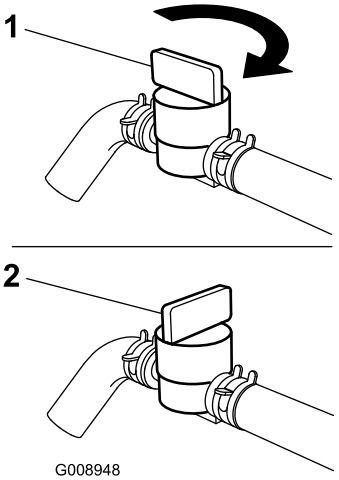

Figur 18

1. Til
2. Fra

Start og standsning af motoren

Start af motoren

1. Hæv styrtbøjlen, og lås den på plads. Tag plads i sædet, og fastgør sikkerhedsselen.
2. Flyt bevægelseshåndtagene til den neutrale låseposition.
3. Aktiver parkeringsbremsen. Se afsnittet Aktivering af parkeringsbremsen.
4. Flyt kontakten til regulering af skæreknivene (kraftudtag) til positionen Off (fra) (Figur 19).
5. Sæt gashåndtaget midtvejs mellem positionen Slow (langsom) og Fast (hurtig).

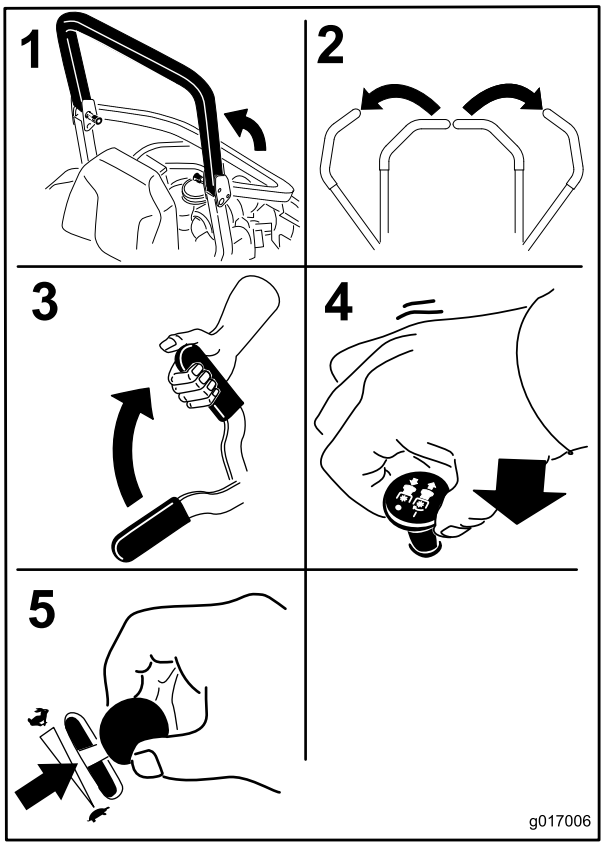

Figur 19

6. Drej tændingsnøglen til positionen Start (Figur 17). Slip nøglen, når motorerne starter.

   Vigtigt: Aktiver ikke starteren i mere end 5 sekunder ad gangen. Hvis motoren ikke starter, skal du lade den køle af i 15 sekunder mellem startforsøgene. Følges disse instruktioner ikke, kan startermotoren brænde sammen.

   Bemærk: Der kan være behov for yderligere startcyklusser ved start af motoren første gang, når brændstofsystemet har været helt tømt for brændstof.

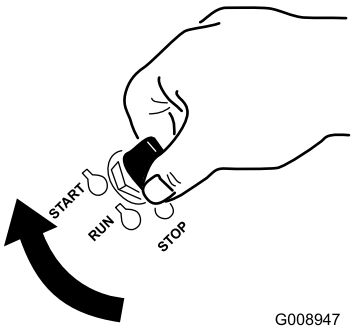

Figur 20

1. Fra
2. Kør
3. Start

Standsning af motoren

⚠ FORSIGTIG

Børn eller omkringstående personer kan komme til skade, hvis de flytter eller forsøger at betjene maskinen, når operatøren ikke er til stede.

Fjern altid tændingsnøglen, og aktiver parkeringsbremsen, når du efterlader maskinen uden opsyn, selv hvis det blot er i nogle få minutter.

Lad motoren gå i tomgang med gashåndtaget på langsom (skildpadde) i 60 sekunder, før tændingskontakten slukkes.

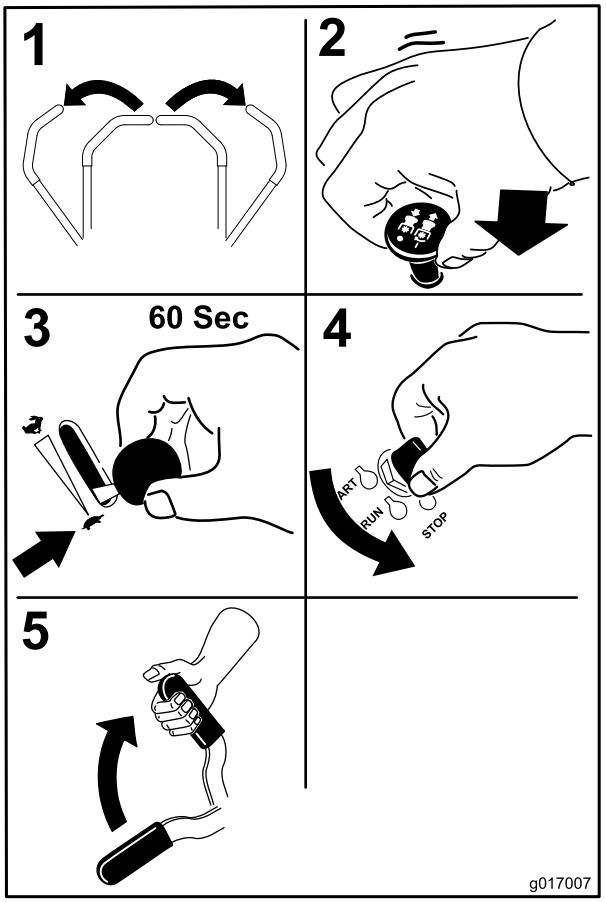

Figur 21

Vigtigt: Kontroller, at brændstofafbryderventilen er lukket før maskinen transporteres eller opbevares, da der kan ske brændstoflækage. Aktiver parkeringsbremsen før transport af maskinen. Sørg for at fjerne nøglen, da brændstofpumpen kan køre og dermed forårsage, at batteriet aflades.

Sikkerhedslåsesystem

⚠ FORSIGTIG

Hvis kontakterne til sikkerhedslåsesystemet frakobles eller beskadiges, kan maskinen reagere uventet og forårsage personskade.

- **Pil ikke ved sikkerhedskontakterne.**
- **Kontroller dagligt, at sikkerhedskontakterne fungerer, og udskift eventuelle beskadigede kontakter, før du betjener maskinen.**

Sådan fungerer sikkerhedslåsesystemet

Sikkerhedslåsesystemet er udviklet med henblik på at forhindre motoren i at starte, medmindre:

- Parkeringsbremsen er aktiveret.
- Kontakten til regulering af skæreknive (kraftudtag) er koblet fra.
- Bevægelseshåndtagene er placeret i neutral låseposition.

Sikkerhedslåsesystemet er også konstrueret til at standse motoren, når bevægelseshåndtagene flyttes fra låst position med parkeringsbremsen aktiveret, eller hvis du rejser dig fra sædet, når kraftudtaget er koblet til.

Timetælleren har symboler, som angiver over for brugeren, hvornår låsekomponenten er i den korrekte position. Når komponenten er i den korrekte position, lyser en trekant i den tilhørende firkant.

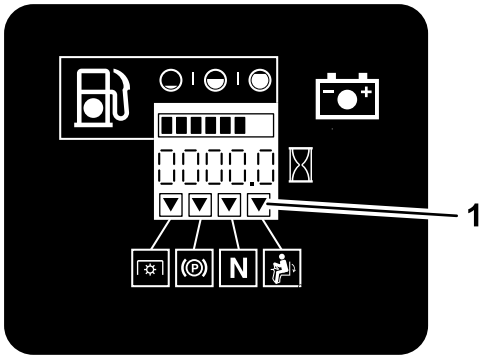

G009181

Figur 22

1. Trekanterne lyser, når låsekomponenterne er i den korrekte position.

Afprøvning af sikkerhedslåsesystemet

Eftersynsinterval: Hver anvendelse eller dagligt

Kontroller altid sikkerhedslåsesystemet, før du betjener maskinen. Hvis sikkerhedssystemet ikke fungerer som beskrevet i det følgende, skal der straks tilkaldes en autoriseret forhandler til at reparere sikkerhedssystemet.

1. Aktiver parkeringsbremsen og flyt kontakten til regulering af skæreknive (kraftudtag) til positionen On (til), mens du sidder i sædet. Prøv at starte motoren. Motoren bør ikke tørne.
2. Aktiver parkeringsbremsen, og flyt kontakten til regulering af skæreknive (kraftudtag) til positionen Off (fra), mens du sidder i sædet. Flyt et af bevægelseshåndtagene (væk fra den neutrale låseposition). Prøv at starte motoren. Motoren bør ikke tørne. Gentag fremgangsmåden for det andet håndtag.
3. Aktiver parkeringsbremsen, flyt kontakten til regulering af skæreknivene (kraftudtag) til Off (fra), og flyt bevægelseshåndtagene til neutral låseposition, mens du sidder i sædet. Start derefter motoren. Deaktiver parkeringsbremsen, indkobl kontakten til regulering af skæreknive (kraftudtag) og rejs dig derefter let fra sædet mens motoren kører. Motoren bør nu stoppe.
4. Aktiver parkeringsbremsen, flyt kontakten til regulering af skæreknivene (kraftudtag) til Off (fra), og flyt bevægelseshåndtagene til neutral låseposition, mens du sidder i sædet. Start derefter motoren. Mens motoren kører, skal et af bevægelseshåndtagene centreres og flyttes (frem eller tilbage). Motoren bør nu stoppe. Gentag dette med det andet bevægelseshåndtag.
5. Deaktiver parkeringsbremsen, flyt kontakten til regulering af skæreknivene (kraftudtag) til Off (fra) og flyt bevægelseshåndtagene til neutral låseposition, mens du sidder i sædet. Prøv at starte motoren. Motoren må ikke tørne.

Kørsel fremad og bakning

Gashåndtaget styrer motorens omdrejningstal målt i omdrejninger pr. minut. Indstil gashåndtaget til høje omdrejninger (hurtig) for at opnå den bedste ydelse. Kør altid med fuld kraft ved plæneklipning.

⚠ FORSIGTIG

Maskinen kan spinde meget hurtigt. Føreren kan miste herredømmet over maskinen og forårsage person- eller maskinskade.

- **Udvis forsigtighed, når du drejer.**
- **Sæt farten ned, før du foretager skarpe sving.**

Brug af bevægelseshåndtagene

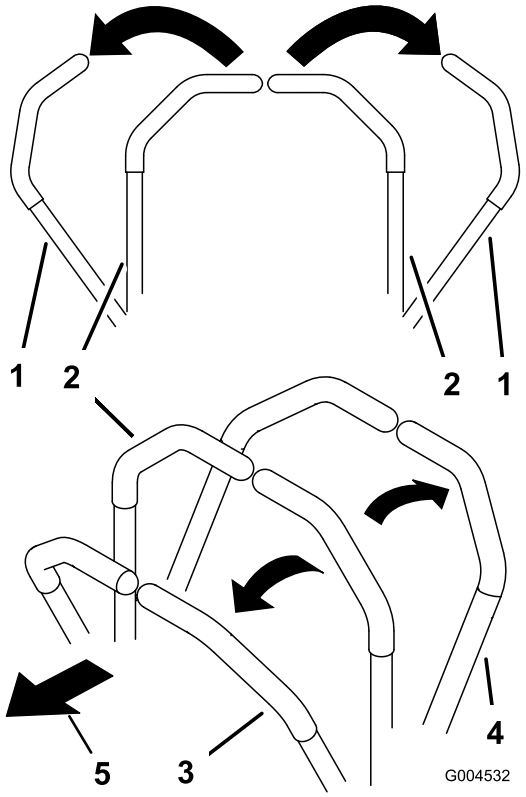

Figur 23

1. Bevægelseshåndtag – neutral låseposition
2. Midterste ulåste position
3. Fremad
4. Bagud
5. Maskinens forende

Kørsel fremad

Bemærk: Motoren standser, hvis bevægelseshåndtagene flyttes, mens parkeringsbremsen er aktiveret.

Du kan stoppe maskinen ved at flytte bevægelseshåndtagene til neutral position.

1. Deaktiver parkeringsbremsen. Se afsnittet Deaktivering af parkeringsbremsen under Betjening.
2. Flyt håndtagene til midterpositionen – ulåst position.
3. Kør fremad ved langsomt at skubbe bevægelseshåndtagene fremad (Figur 24).

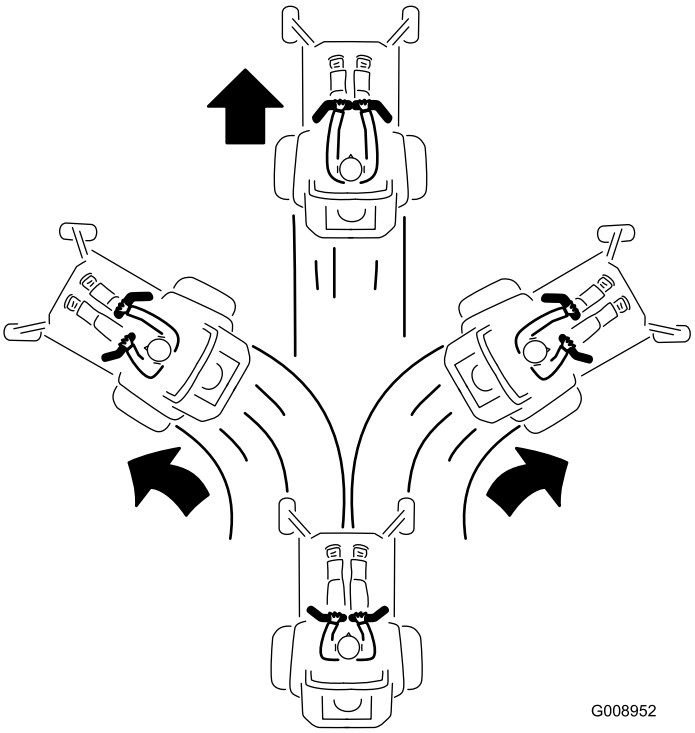

Figur 24

Bakning

1. Flyt håndtagene til midterpositionen – ulåst position.
2. Bak ved langsomt at trække bevægelseshåndtagene bagud (Figur 25).

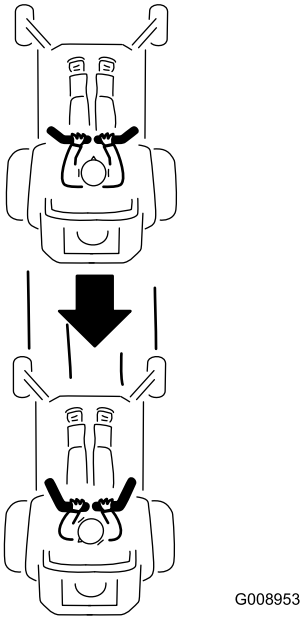

Figur 25

Standsning af maskinen

Maskinen stoppes ved at flytte bevægelseshåndtagene til neutral position og derefter til låst position, udkoble

kraftudtaget (kontakten til regulering af skæreknive) og dreje tændingsnøglen til positionen Off (fra).

Hvis du efterlader maskinen uden opsyn, skal du aktivere parkeringsbremsen. Se afsnittet Aktivering af parkeringsbremsen under Betjening. Husk at tage nøglen ud af tændingen.

⚠ FORSIGTIG

Børn eller omkringstående kan komme til skade, hvis de flytter eller forsøger at betjene maskinen, når operatøren ikke er til stede.

Fjern altid tændingsnøglen, og aktiver parkeringsbremsen, når du efterlader maskinen uden opsyn, selv hvis det blot er i nogle få minutter.

Justering af klippehøjden

Brug af transportlåsen

Transportlåsen har to positioner og betjenes med pedalen til skjoldløft. Transportpositionen har en låst position og en ulåst position. Transportlåsen betjenes med pedalen til skjoldløft. Se Figur 26

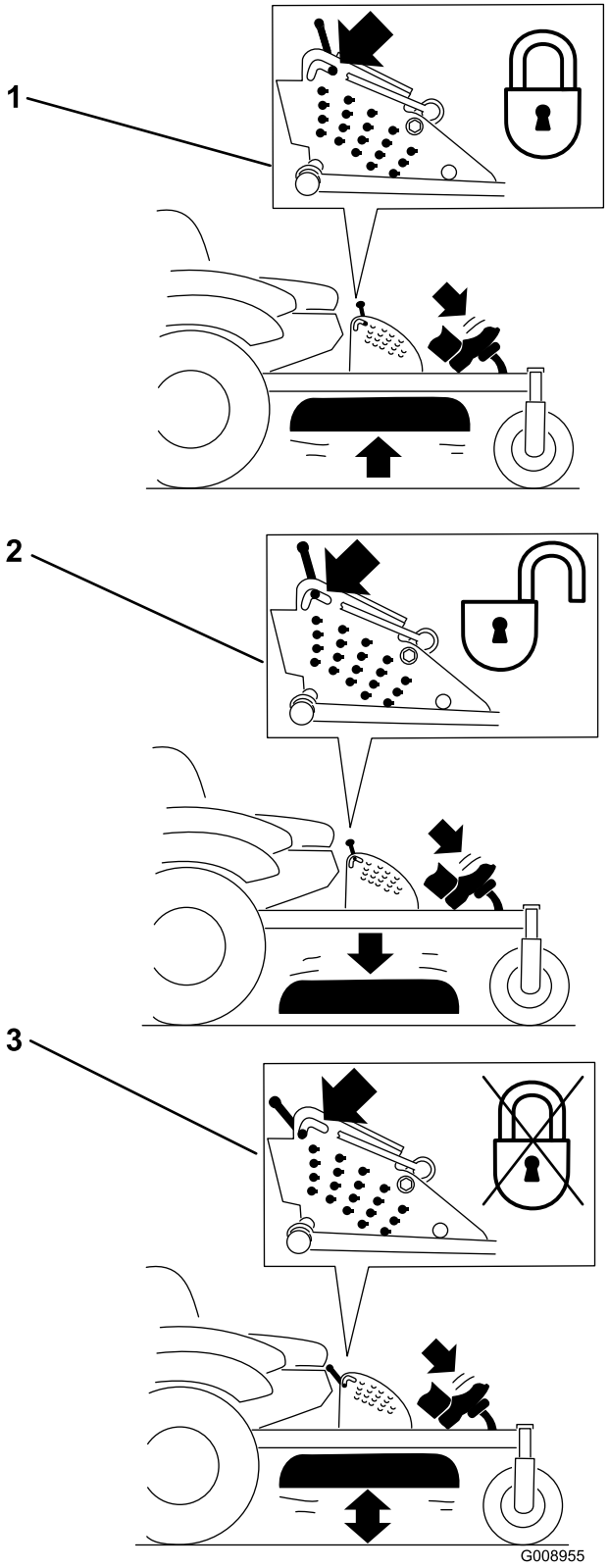

Figur 26
Transportlåspositioner

1. Transportlås
2. Låst position – Plæneklipperskjoldet låses i transportposition
3. Ulåst position – Låser ikke plæneklipperskjoldet i transportposition

Justering af klippehøjdesplitten

Klippehøjden justeres fra 25 til 140 mm i trin à 6 mm ved at flytte gaffelbolten til forskellige hulplaceringer.

1. Flyt transportlåsen til låst position.
2. Træd på pedalen til skjoldløft og hæv plæneklipperskjoldet til transportpositionen (også klippehøjdepositionen 140 mm; se Figur 27.
3. Du kan justere højden ved rotere splitten 90 grader og fjerne splitten fra klippehøjdebeslaget (Figur 27).
4. Vælg det hul i klippehøjdebeslaget, som svarer til den ønskede klippehøjde, og sæt pinden i (Figur 27).
5. Skub til skjoldløftet, træk transportlåsen tilbage, og sænk plæneklipperskjoldet langsomt.

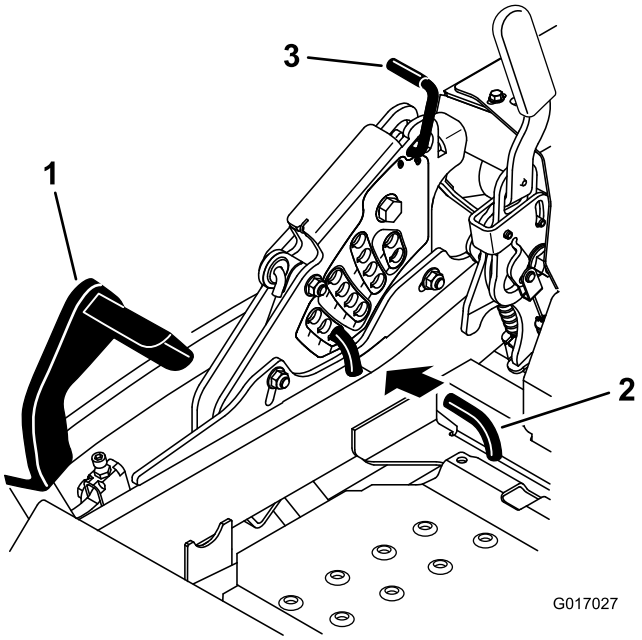

Figur 27

1. Pedal til skjoldløft
2. Klippehøjdepind
3. Transportlås

Justering af antiskalperings-rullerne

Hver gang klippehøjden ændres, anbefales det at justere antiskalperingsrullernes højde.

1. Udkobl kontakten til regulering af skæreknivene (kraftudtag), flyt bevægelseshåndtagene til den neutrale låseposition og aktiver parkeringsbremsen.
2. Stop motoren, fjern nøglen og vent, til alle bevægelige dele er standset, før du forlader betjeningspositionen.
3. Juster antiskalperingsrullerne som vist i Figur 28 og Figur 29 for at matche den tætteste klippehøjdeposition.

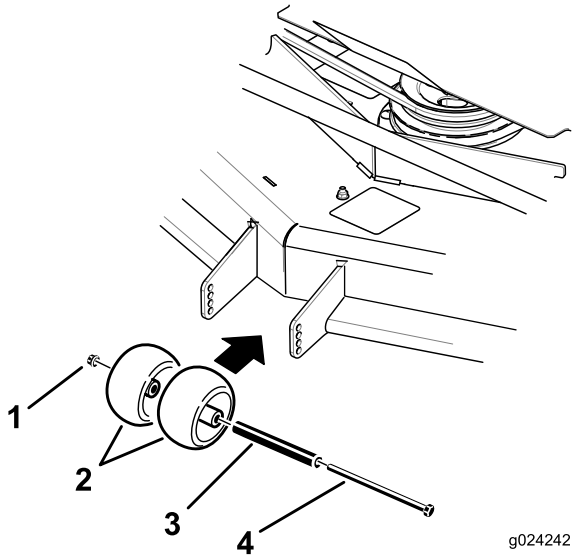

Figur 28

1. Flangemøtrik
2. Antiskalperingsrulle
3. Bøsning
4. Bolt

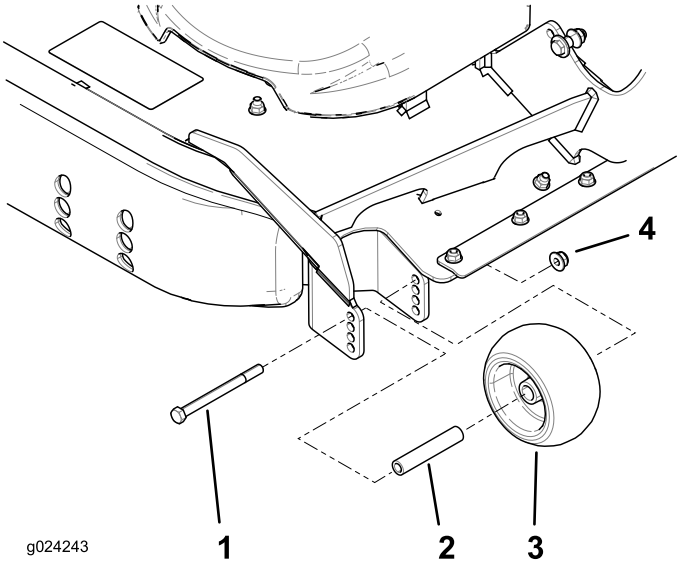

Figur 29

1. Bolt
2. Bøsning
3. Antiskalperingsrulle
4. Flangemøtrik

Justering af gliderne

Monter gliderne i den nederste position, når du anvender klippehøjder på over 64 mm, og i den øverste position, når du anvender klippehøjder på under 64 mm.

Bemærk: Når gliderne bliver slidt, kan du flytte dem over på den modsatte side af plæneklipperen ved at dreje dem rundt. Herved kan du bruge gliderne længere, før du er nødt til at udskifte dem.

1. Udkobl kraftudtaget, og aktiver parkeringsbremsen.

2. Sæt gashåndtaget i positionen Langsom, stop motoren, tag nøglen ud, og vent, indtil alle bevægelige dele er stoppet, før du stiger af.
3. Afmonter bræddeboltene og møtrikkerne på hver glider (Figur 30).

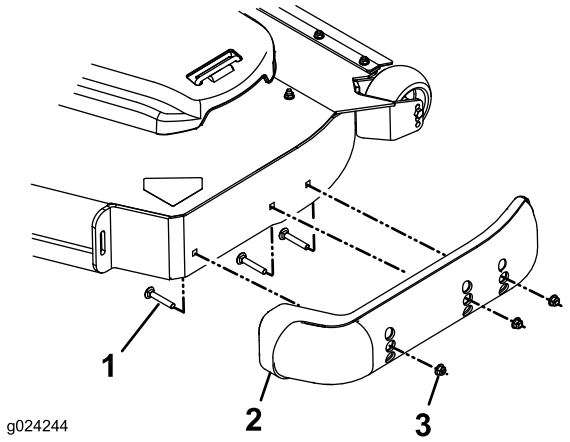

Figur 30

1. Bræddebolt
2. Glider
3. Møtrik

4. Flyt hver glider til den ønskede position, og spænd dem fast med bræddeboltene og møtrikkerne.

   Bemærk: Brug kun den øverste eller midterste række huller til justering af gliderne. Den nederste række huller bruges, når glideren flyttes over på den anden side af plæneklipperskjoldet, og når dette sker, bliver denne række huller den øverste række på den anden side af plæneklipperen.
5. For at undgå at gliderne beskadiges, skal bræddeboltene og møtrikkerne spændes med et moment på 12,4-14,7 Nm.

Indstilling af sædet

Sædet kan flyttes frem og tilbage. Anbring sædet i den stilling, hvor du har den bedste kontrol over maskinen og sidder mest behageligt.

Sædet kan justeres ved at flytte håndtaget til siden for at låse sædet op (Figur 31).

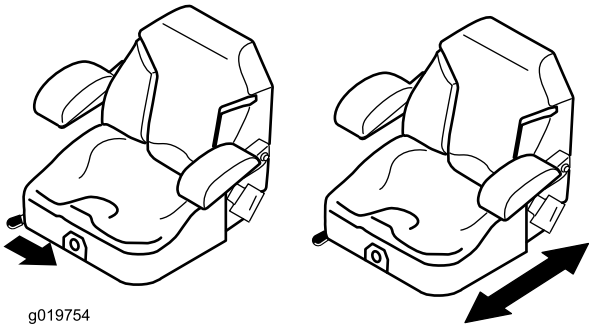

Figur 31

Ændring af sædeaffjedringen

Sædet kan justeres for at give en jævn og behagelig kørsel. Indstil sædet til den position, hvor du sidder mest behageligt.

Drej på knappen foran på sædet for at opnå den mest behagelige position (Figur 32).

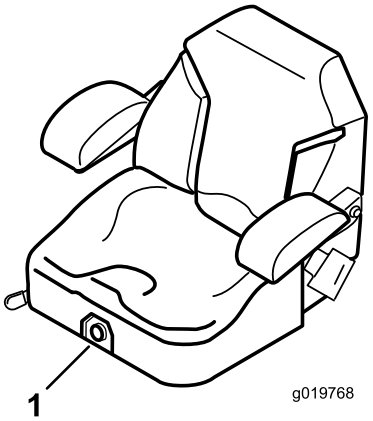

Figur 32

1. Knap til indstilling af sædeaffjedring

Brug af drivhjulets udløsningsventiler

⚠ ADVARSEL

Hænderne kan blive viklet ind i de roterende drivkomponenter under motorskjoldet, hvilket kan medføre alvorlig personskade.

Stands motoren, fjern nøglen og afvent, at alle bevægelige dele standser, før drivhjulets udløsningsventiler tilses.

⚠ ADVARSEL

Motoren og de hydrauliske drivenheder kan blive meget varme. Berøring af en varm motor eller hydrauliske drivenheder kan medføre alvorlige forbrændinger.

Afvent, at motoren og de hydrauliske drivenheder er kølet helt ned, før drivhjulets udløsningsventiler berøres.

Drivhjulets udløsningsventiler er placeret bag hver hydrauliske drivenhed, under sædet.

Bemærk: Sørg for, at udløsningsventilerne er helt i vandret i position, når maskinen er i brug, da det hydrauliske system ellers kan tage alvorligt skade.

1. Udkobl kraftudtaget (kontakten til regulering af skæreknivene) og drej tændingsnøglen til slukket

position. Flyt håndtagene til neutral låseposition og aktiver parkeringsbremsen. Fjern nøglen.

2. Drej udløsningsventilernes greb lodret for at skubbe maskinen. Derved får hydraulikolien mulighed for at løbe uden om pumpen, hvilket gør hjulene i stand til at dreje (Figur 33).
3. Deaktiver parkeringsbremsen, inden maskinen skubbes.

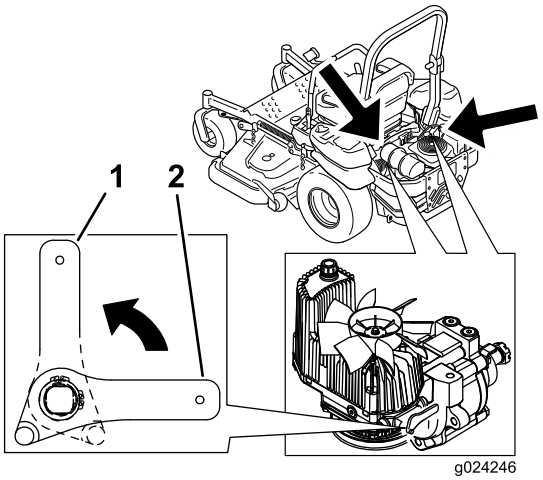

Figur 33

1. Lodret for at skubbe maskinen
2. Vandret for at køre maskinen

4. Drej udløsningsventilernes greb vandret for at køre maskinen (Figur 33).

Transport af maskinen

Brug en robust anhænger eller lastbil til at transportere maskinen. Kontroller, at anhængeren eller lastbilen er udstyret med alle nødvendige bremser, lys og skilte som foreskrevet af loven. Læs alle sikkerhedsoplysninger omhyggeligt. Disse oplysninger kan hjælpe dig, din familie, husdyr eller personer, der befinder sig i nærheden, med at undgå at komme til skade.

⚠ ADVARSEL

Kørsel på gader og veje uden blinklys, lygter, refleksmarkeringer eller et skilt om langsomtgående køretøj kan føre til ulykker og forårsage personskade.

Kør ikke maskinen på offentlige gader og veje.

Sådan transporteres maskinen:

1. Hvis du bruger en anhænger, skal du fastgøre den til trækkøretøjet og sætte sikkerhedskæderne på.
2. Tilslut om nødvendigt anhængerens bremser.
3. Sæt maskinen op på anhængeren eller lastvognen.
4. Stop motoren, fjern tændingsnøglen, aktiver bremsen, og luk brændstofventilen.
5. Brug metalstropperne på maskinen til at fastgøre maskinen til anhængeren eller lastbilen med stropper, kæder, kabler eller reb (Figur 34).

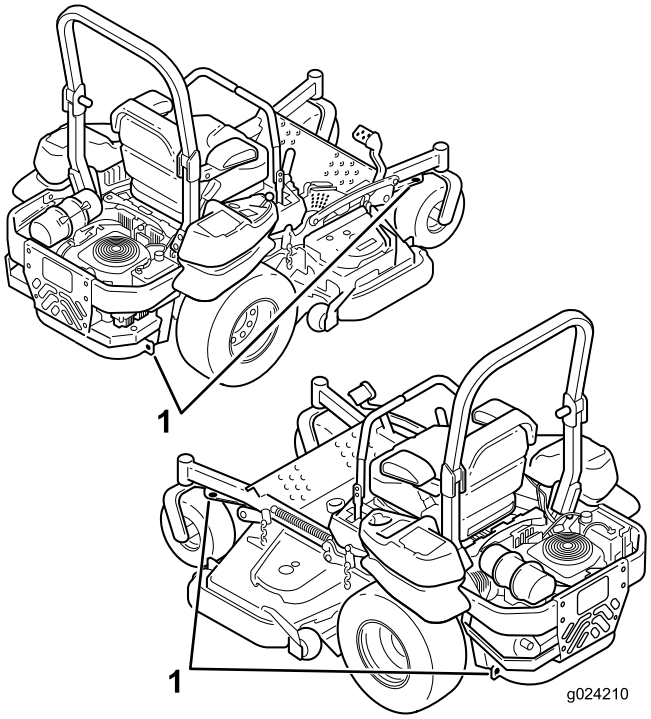

Figur 34

1. Traktionsenhedens fastgøringsstropper

Læsning af maskinen

Vær yderst forsigtig, når du læsser maskinen på en anhænger eller lastbil. Det anbefales at bruge en rampe med fuld bredde, som er bred nok til at gå ud over bagdækkene, i stedet for individuelle ramper til hver side af maskinen (Figur 35). Den bageste, nederste del af maskinstellet går bagud mellem baghjulene og tjener som et stop, så maskinen ikke vælter bagover. En rampe med fuld bredde giver en overflade, som stellets kant kan berøre, hvis maskinen begynder at vippe bagover. Hvis det ikke er muligt at bruge én rampe med fuld bredde, skal der bruges tilstrækkeligt mange individuelle ramper til at danne en stor rampe.

Rampen skal være så lang, at vinklerne ikke overskrider 15 grader (Figur 35). En stejlere vinkel kan medføre, at plæneklipperskjoldets dele sidder fast, når enheden flyttes fra rampen til anhænger eller lastbil. Stejlere vinkler kan også få maskinen til at vippe bagover. Hvis pålæsning foregår på eller i nærheden af en skråning, skal anhænger eller lastbil placeres på en sådan måde, at den vender ned ad skråningen og rampen vender opad. Derved minimeres rampens vinkel. Anhængeren eller lastbilen skal stå så plant som muligt.

Vigtigt: Forsøg ikke at dreje maskinen, mens den er på rampen. Du kan miste herredømmet og køre ud over kanten.

Undgå pludselig acceleration ved kørsel op ad en rampe og pludselig deceleration ved bakning ned ad en rampe. Begge manøvrer kan få maskinen til at tippe bagover.

⚠ ADVARSEL

Pålæsning af en maskine på anhænger eller lastbil øger risikoen for at vippe bagover og kan forårsage alvorlig personskade eller død.

- **Vær ekstra forsigtig, når maskinen køres på en rampe.**
- **Sørg for, at styrtbøjlen er oppe, og brug sikkerhedsselen, mens maskinen læsses. Kontroller, at styrtbøjlen ikke støder på toppen af en lukket anhænger.**
- **Brug kun en enkelt rampe med fuld bredde. Brug ikke individuelle ramper til hver side af maskinen.**
- **Hvis der skal bruges individuelle ramper, skal der bruges tilstrækkeligt mange ramper til at lave en ubrudt rampeflade, som er bredere end maskinen.**
- **Overskrid ikke en vinkel på 15 grader mellem rampen og jorden eller mellem rampen og anhænger eller lastbil.**
- **Undgå pludselig acceleration, mens maskinen køres op ad en rampe, for at undgå at vippe bagover.**
- **Undgå pludselig deceleration, mens maskinen bakkes ned ad en rampe, for at undgå at vippe bagover.**

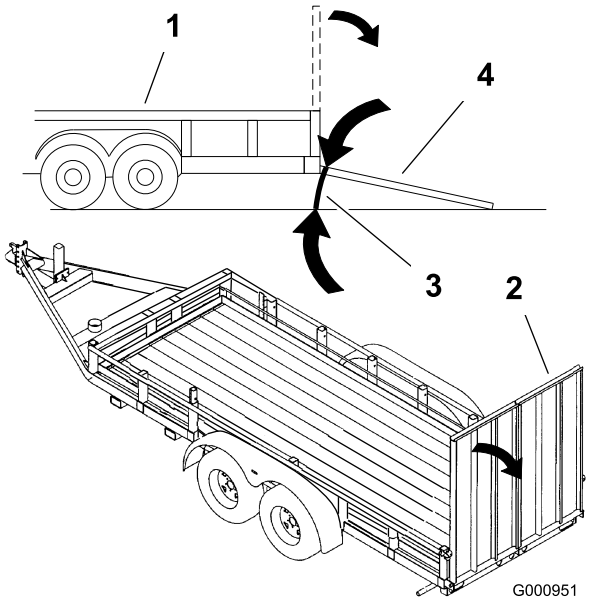

Figur 35

1. Anhænger
2. Rampe med fuld bredde
3. Maks. 15 grader
4. Rampe med fuld bredde – set fra siden

Tip vedrørende betjening

Maksimering af klippeeffektiviteten

For at opnå den bedste plæneklipning og maksimal luftcirkulation skal motoren betjenes med gashåndtaget i hurtig position. Luft er nødvendigt for at kunne klippe græsset ordentligt, indstil derfor ikke klippehøjden for lavt og lad ikke plæneklipperen være helt omgivet af uklippet græs. Forsøg altid at holde den ene side af plæneklipperen fri for uklippet græs, så plæneklipperen kan få den nødvendige luft.

Klipning af en græsplæne for første gang

Klip ikke græsset helt så kort som normalt, så du kan sikre dig, at plæneklipperens klippehøjde ikke fjerner græsset helt i ujævnt terræn. Den tidligere anvendte klippehøjde er dog tit den bedste. Når du klipper græs, der er længere end 15 cm, kan det være en fordel at klippe græsset to gange for at sikre en acceptabel klippekvalitet.

Klipning af en tredjedel af græsstråets længde

Du opnår det bedste resultat ved kun at klippe en tredjedel af græsstråets længde. Det anbefales ikke at klippe mere end dette, medmindre græsbevoksningen er spredt, eller det er sent på efteråret, hvor græsset ikke længere vokser så hurtigt.

Skifte klipperetning

Skift mellem klipperetninger for at sikre, at græsset fortsætter med at vokse lodret. Dette medvirker også til at sprede det afklippede græs, hvilket øger nedbrydningen og gødningseffekten.

Slå græs med de korrekte intervaller

Normalt skal græsset slås hver fjerde dag. Græs vokser dog med forskellig hastighed på forskellige tidspunkter. Hvis du vil bibeholde den samme klippehøjde, hvilket anbefales, skal græsset slås oftere i det tidlige forår. Når græssets væksthastighed falder midt på sommeren, skal græsset ikke slås så tit. Hvis du ikke har mulighed for at slå græs over en længere periode, skal du først slå det med en høj klippehøjde og derefter igen to dage senere med en lavere højdeindstilling.

Vælg den optimale hastighed

Klipningskvaliteten kan forbedres ved at køre langsommere under visse forhold.

Undgå at klippe græsset for kort

Hvis plæneklipperens klippebredde er bredere end klippebredden for den plæneklipper, du tidligere brugte, skal du hæve klippehøjden en tak for at sikre, at græsset på en ujævn plæne ikke klippes for kort.

Klipning af langt græs

Hvis græsset får lov til at vokse lidt længere end normalt, eller hvis græsset er meget vådt, skal klippehøjden forøges i forhold til den normale højde, hvorefter græsset skal slås ved denne indstilling. Slå derefter græsset igen ved den lavere, normale indstilling.

Standsning

Hvis fremdriften af maskinen standses, mens græsslåningen er i gang, kan du risikere at der falder en klump afklippet græs ned på plænen. Dette kan undgås ved at flytte maskinen til et tidligere klippet område og sørge for, at skæreknivene er indkoblede.

Hold undersiden af plæneklipperen ren

Fjern afklippet græs og snavs fra undersiden af plæneklipperen efter hver anvendelse. Hvis græs og snavs ophober sig i plæneklipperen, bliver kvaliteten af græsslåningen utilfredsstillende med tiden.

Vedligeholdelse af skærekniven

Hold skærekniven(e) skarp(e) gennem hele græsslåningssæsonen, da en skarp skærekniv skærer græsset rent af uden at rive det over eller få det til at flosse. Hvis græsset rives over eller flosser, bliver spidserne brune, hvilket hæmmer væksten og øger risikoen for sygdom. Kontroller skæreknivenes skarphed dagligt, og kontroller, om de er slidte eller beskadigede. Fil eventuelle hakker ned, og slib skæreknivene, hvis det er nødvendigt. Hvis en skærekniv er beskadiget eller slidt, skal den udskiftes med det samme med en original Toro-kniv.

Vedligeholdelse

Skema over anbefalet vedligeholdelse

Vedligeholdelsesintervaller	Vedligeholdelsesprocedure
Efter de første 8 timer	• Skift motorolien.
Efter de første 100 timer	• Kontroller hjullåsemøtrikkernes tilspændingsmoment. • Kontroller tilspændingen af hjulnavets møtrik med udskæring. • Kontroller justeringen af parkeringsbremsen.
Efter de første 250 timer	• Udskift hydraulikfiltrene og hydraulikolien, uanset hvilken olietype der anvendes.
Hver anvendelse eller dagligt	• Kontroller sikkerhedslåsesystemet. • Kontroller motoroliestanden. • Kontroller sikkerhedsselen. • Kontroller styrtbøjlegrebene. • Rengør motorskærmen. • Rengør oliekøleren. • Kontroller og rengør hydraulikenhedens afskærmninger. • Kontroller skæreknivene. • Rengør plæneklipperens skjold.
For hver 50 timer	• Smør plæneklipperskjoldets spindler. • Kontroller gnistskærmen (hvis der er en monteret) • Kontroller dæktrykket. • Kontroller remmene for revner og slitage. • Kontroller hydraulikoliestanden.
For hver 100 timer	• Smør drejeleddene på plæneklipperens skjoldløft. • Skift motorolien. (oftere under støvede eller snavsede forhold) • Kontroller tændrørene og juster gabet. • Kontroller og rengør motorkøleribber og -afskærmninger.
For hver 200 timer	• Skift motoroliefilteret.
For hver 250 timer	• Udskift primærluftfilteret. • Kontroller sekundærluftfilteret. • Udskift hydraulikfiltrene og hydraulikolien, når der anvendes Mobil® 1-olie (oftere under snavsede eller støvede forhold).
For hver 500 timer	• Udskift sekundærluftfilteret. • Udskiftning af brændstoffilteret (oftere under støvede eller snavsede forhold). • Kontroller hjullåsemøtrikkernes tilspændingsmoment. • Kontroller tilspændingen af hjulnavets møtrik med udskæring. • Juster styrehjulets tapleje. • Kontroller justeringen af parkeringsbremsen. • Udskift hydraulikfiltrene og hydraulikolien, når der anvendes Toro® HYPR-OIL™ 500-hydraulikolie (oftere under snavsede eller støvede forhold).
En gang om måneden	• Kontroller batteriet.
Årlig	• Smør pumperemmens styrearm. • Smør de forreste styrehjuls drejeled (oftere under støvede eller snavsede forhold). • Fyld de forreste styrehjuls lejer med fedt (oftere under støvede eller snavsede forhold). • Smør plæneklipperskjoldets styrearme. • Smør styrehjulsnavene
Årlig eller før opbevaring	• Maling af beskadigede overflader. • Kontroller alle ovennævnte vedligeholdelsesprocedurer før opbevaring.

Vigtigt: **Se betjeningsvejledningen til motoren for at få oplysninger om yderligere vedligeholdelsesprocedurer.**

⚠ FORSIGTIG

Hvis du lader nøglen sidde i tændingen, kan andre personer utilsigtet komme til at starte motoren og forårsage alvorlig personskade på dig eller andre omkringstående.

Fjern nøglen fra tændingen, før vedligeholdelsesarbejde påbegyndes.

Smøring

Smøring

Maskinen skal smøres oftere under meget støvede eller sandede forhold.

Fedttype: Lithiumbaseret universalfedt nr. 2 eller molybdænbaseret fedt

Smøring

1. Udkobl kontakten til regulering af skæreknivene (kraftudtag), flyt bevægelseshåndtagene til den neutrale låseposition, og aktiver parkeringsbremsen.
2. Stop motoren, fjern nøglen, og vent, til alle bevægelige dele er standset, før du forlader betjeningspositionen.
3. Rengør fedtfittingerne med en klud. Sørg for at skrabe eventuel maling af forsiden på niplerne.
4. Slut en smørepistol til niplen. Pump fedt ind i delene, indtil der begynder at løbe fedt ud af lejerne.
5. Tør overskydende smørefedt op.

Steder, hvor der skal anvendes let olie eller smøringsspray

Eftersynsinterval: For hver 100 timer

Smør skjoldløftets drejeled.

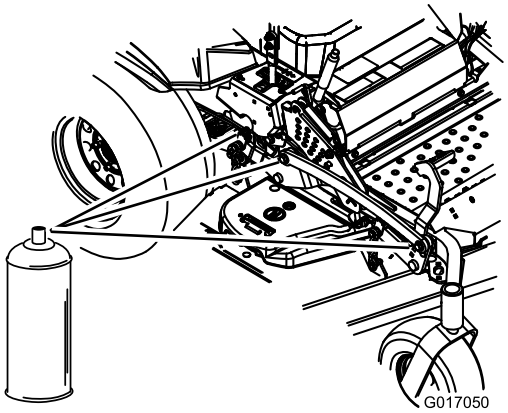

Figur 36

Smørepunkter på plæneklipperen

Eftersynsinterval: For hver 50 timer—Smør plæneklipperskjoldets spindler.

Årlig—Smør pumperemmens styrearm.

Årlig—Smør de forreste styrehjuls drejeled (oftere under støvede eller snavsede forhold).

Årlig—Fyld de forreste styrehjuls lejer med fedt (oftere under støvede eller snavsede forhold).

Årlig—Smør plæneklipperskjoldets styrearme.

Vigtigt: Sørg for, at klippeenhedens spindler er fulde af fedt hver uge.

1. Udkobl kontakten til regulering af skæreknivene (kraftudtag), flyt bevægelseshåndtagene til den neutrale låseposition, og aktiver parkeringsbremsen.
2. Stop motoren, fjern nøglen, og vent, til alle bevægelige dele er standset, før du forlader betjeningspositionen.
3. Smør de tre spindellejer, indtil der kommer fedt ud af de nederste tætninger (Figur 37).

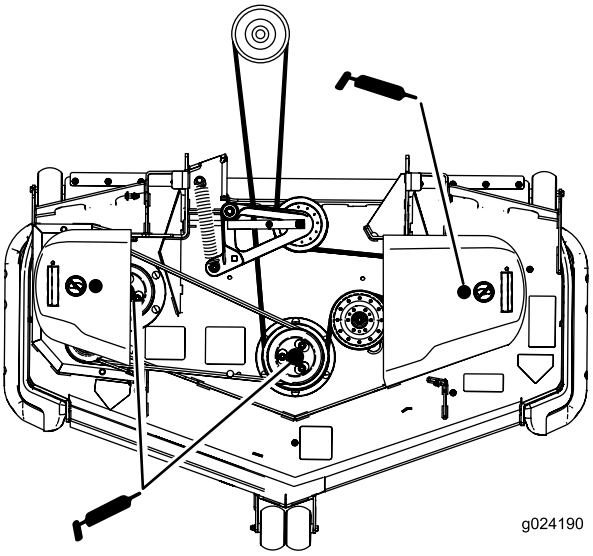

Figur 37

4. Smør skjoldremmens styrearme (Figur 38).

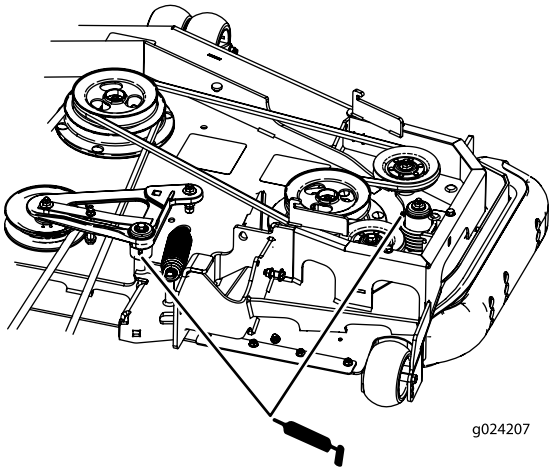

Figur 38

5. Smør drivremmens styrearm (Figur 37).

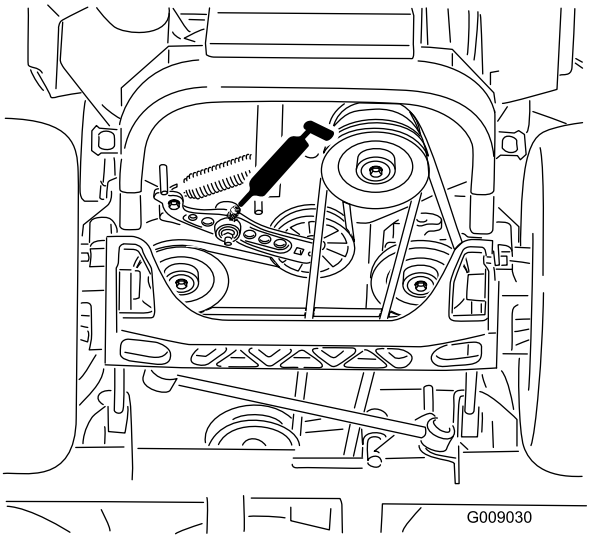

Figur 39

6. Fjern støvhætten, og juster styrehjulenes drejeled. Lad støvhætten være taget af, indtil smøringen er fuldført. Se afsnittet Justering af styrehjulets tapleje under Vedligeholdelse.
7. Fjern den sekskantede prop. Skru en smørenippel ind i hullet.
8. Pump fedt ind i fedtfittingen, indtil det begynder at løbe ud omkring det øverste leje.
9. Fjern fedtfittingen fra hullet. Monter den sekskantede prop og støvhætte (Figur 40).

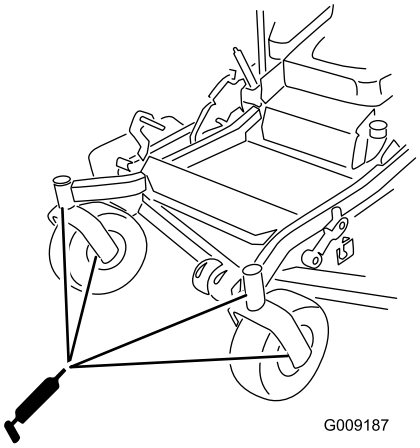

Figur 40

Smøring af styrehjulnavene

Eftersynsinterval: Årlig

1. Stop motoren, vent på, at alle bevægelige dele standser, og fjern nøglen. Aktiver parkeringsbremsen.

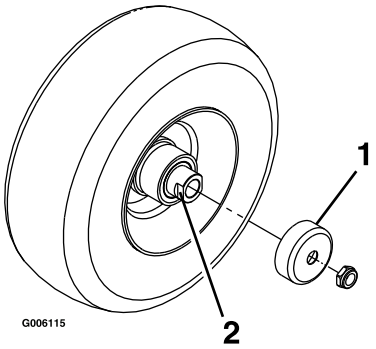

Figur 41

1. Pakningsafskærmning
2. Afstandsmøtrik med nøgleflader

2. Hæv forenden af maskinen og støt den på donkrafte (eller lignende støtte), så den er højt nok oppe til at forhjulene kan dreje frit.
3. Afmonter styrehjulet fra styrehjulsgaflerne
4. Fjern pakningsafskærmningerne fra hjulnavet.
5. Fjern afstandsmøtrikkerne fra akslen i styrehjulet. Bemærk, at der er påført gevindlåseklæbemiddel for at låse afstandsmøtrikkerne til akslen. Fjern akslen (mens den anden afstandsmøtrik stadig er monteret på den) fra hjulsamlingen.
6. Lirk pakningerne ud, efterse lejerne for slid eller beskadigelse, og udskift dem efter behov.
7. Pak lejerne med universalfedt.
8. Sæt et leje og en ny pakning i hjulet.

   Bemærk: Pakningerne skal udskiftes.
9. Hvis begge afstandsmøtrikker er fjernet fra akslen (eller slået løse), skal der påføres gevindlåseklæbemiddel

på en af afstandsmøtrikkerne, som skrues på akslen med nøglefladerne vendende udad. Skru ikke afstandsmøtrikken hele vejen ned på akslen. Efterlad et mellemrum på cirka 3 mm fra afstandsmøtrikkens udvendige overflade til enden af akslen inde i møtrikken.

10. Sæt den samlede møtrik og aksel i hjulet på siden af hjulet med den ny pakning og lejet.
11. Med den åbne side af hjulet opad fyldes det indvendige område af hjulet rundt om akslen med universalfedt.
12. Sæt det andet leje og en ny pakning i hjulet.
13. Påfør gevindlåseklæbemiddel på den anden afstandsmøtrik og skru den på akslen med nøglefladerne vendende udad.
14. Tilspænd møtrikken med et moment på 8-9 Nm, løsn den og tilspænd den derefter til 2-3 Nm. Sørg for, at akslen ikke rager ud over møtrikkerne.
15. Sæt pakningsafskærmningerne over hjulnavet, og sæt hjulet i styrehjulsgaflen. Sæt styrehjulsbolten på, og spænd møtrikken helt.
16. Fjern støttebukkene.

Vigtigt: Efterse lejejusteringen ofte for at forhindre skader på pakninger og lejer. Drej styrehjulet rundt. Hjulet må ikke dreje frit (i mere end 1-2 omgange) eller have sidelæns spil. Hvis hjulet drejer frit, skal afstandsmøtrikkens tilspænding justeres indtil der opstår en anelse modstand. Påfør gevindlåseklæbemiddel.

Motorvedligeholdelse

⚠ ADVARSEL

Kontakt med varme overflader kan forårsage personskade.

Hold hænder, fødder, ansigt, tøj og andre kropsdele væk fra lydpotten og andre varme overflader.

Serviceeftersyn af luftfilteret

Eftersynsinterval: For hver 250 timer—Udskift primærluftfilteret.

For hver 250 timer—Kontroller sekundærluftfilteret.

For hver 500 timer—Udskift sekundærluftfilteret.

Bemærk: Udfør service på luftfilteret hyppigere, hvis maskinen anvendes under meget støvede eller sandede forhold.

Afmontering af filtrene

1. Udkobl kraftudtaget, flyt bevægelseshåndtagene til den neutrale låseposition og aktiver parkeringsbremsen.
2. Stop motoren, fjern nøglen, og vent, til alle bevægelige dele er standset, før du forlader betjeningspositionen.
3. Skub ned for at åbne holdeklemmerne på luftfilteret, og træk luftfilterdækslet af luftfilterhuset (Figur 42).
4. Rens luftfilterdækslet indvendigt med trykluft.
5. Skub forsigtigt primærfilteret ud af luftfilterhuset (Figur 42). Undgå at ramme husets side med filteret.
6. Fjern kun sekundærfilteret, hvis du har til hensigt at udskifte det.

   Vigtigt: Forsøg aldrig at rense sekundærfilteret. Hvis sekundærfilteret er snavset, er primærfilteret beskadiget, og du skal udskifte begge filtre.

7. Efterse primærfilteret for skader ved at kigge ind i filteret, mens du lyser med skarpt lys på filterets udvendige side. Huller i filteret kan ses som lyse pletter. Hvis filteret er beskadiget, skal det kasseres.

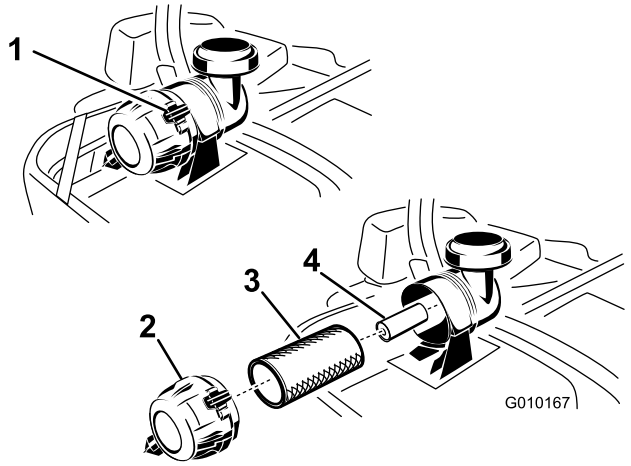

Figur 42

1. Luftfilterklemmer
2. Luftfilterdæksel
3. Primærluftfilter
4. Sekundærluftfilter

Serviceeftersyn af primærfilteret

1. Rengør ikke papirfilteret. Det skal udskiftes (Figur 42).
2. Undersøg indsatsen for revner, oliefilm eller beskadigelse af gummipakningen.
3. Udskift papirindsatsen, hvis den er beskadiget.

Serviceeftersyn af sekundærfilteret

Rengør ikke sekundærfilteret. Det skal udskiftes.

Vigtigt: Forsøg aldrig at rense sekundærfilteret. Hvis sekundærfilteret er snavset, er primærfilteret beskadiget, og du skal udskifte begge filtre.

Montering af filtrene

Vigtigt: For at undgå motorskade skal begge luftfiltre og dækslet altid være monteret, når motoren betjenes.

1. Hvis der installeres nye filtre, skal hvert filter kontrolleres for beskadigelse opstået under forsendelsen. Benyt ikke et beskadiget filter.
2. Hvis sekundærfilteret skal udskiftes, skal det forsigtigt skubbes ind i filterhuset (Figur 42).
3. Skub forsigtigt primærfilteret over sekundærfilteret (Figur 42). Sørg for, at det er helt på plads ved at skubbe på filterets yderste kant, mens det installeres.

   Vigtigt: Tryk ikke på den bløde del i midten af filteret.
4. Monter luftfilterdækslet med ånderørshætten nedad, og drej det, så holdeklemmerne låser dækslet på plads (Figur 42).

Serviceeftersyn af motorolien

Olietype: Selvrensende olie (API-service SG, SH, SJ eller SL)

Oliekapacitet:

Med filterskift, 2,3 l; uden filterskift, 2,1 l

Viskositet: Se nedenstående tabel.

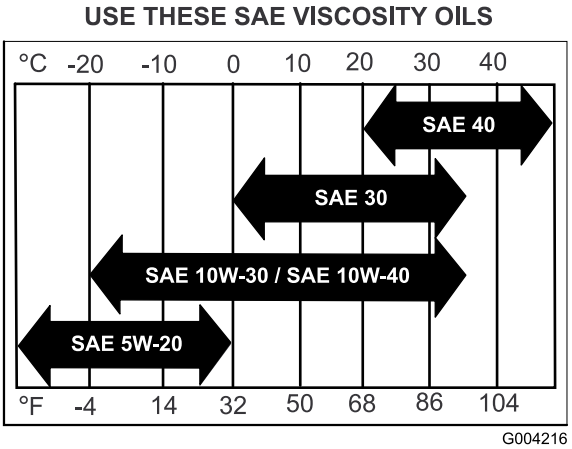

Figur 43

Bemærk: Brug af multigrade-olier (5W-20, 10W-30 eller 10W-40) øger olieforbruget. Kontroller oliestanden hyppigere, når der benyttes multigrade-olier.

Kontrol af motoroliestanden

Eftersynsinterval: Hver anvendelse eller dagligt

Bemærk: Kontroller olien, mens motoren er kold.

⚠ ADVARSEL

Kontakt med varme overflader kan forårsage personskade.

Hold hænder, fødder, ansigt, tøj og andre kropsdele væk fra lydpotten og andre varme overflader.

Vigtigt: Undgå at fylde for meget olie på krumtaphuset, da dette kan medføre beskadigelse af motoren. Lad ikke motoren køre med olien under Low-mærket, da dette kan beskadige motoren.

1. Udkobl kraftudtaget, flyt bevægelseshåndtagene til den neutrale låseposition og aktiver parkeringsbremsen.
2. Stop motoren, fjern nøglen, og vent, til alle bevægelige dele er standset, før du forlader betjeningspositionen (Figur 44).

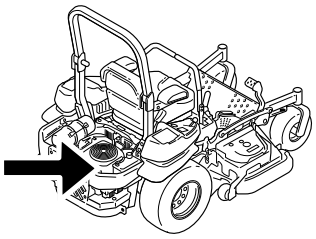

g024213

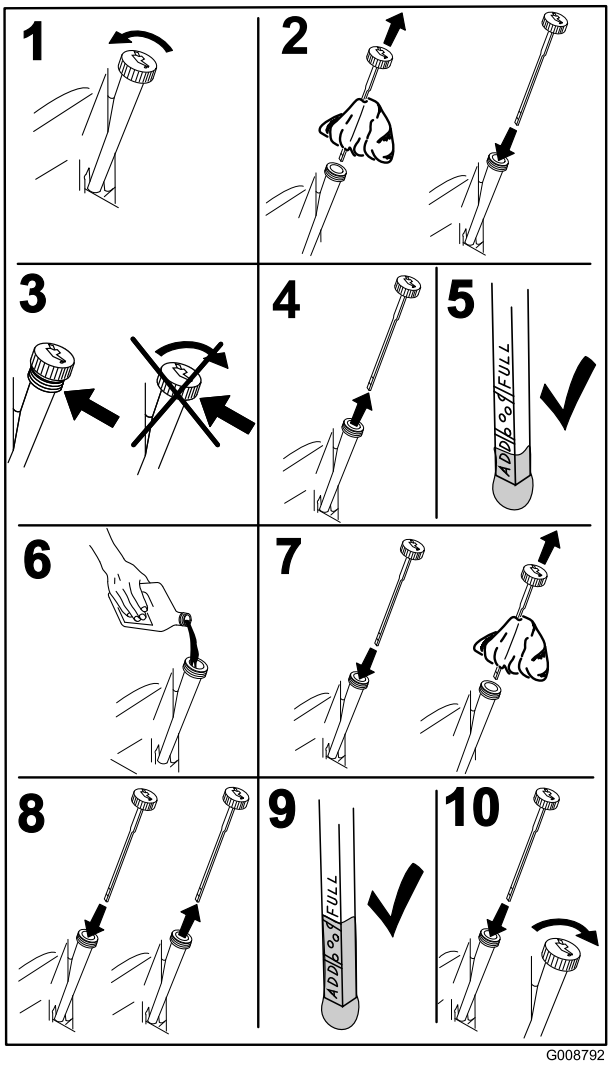

G008792

Figur 44

Skift af motorolien

Eftersynsinterval: Efter de første 8 timer

For hver 100 timer (oftere under støvede eller snavsede forhold)

Bemærk: Bortskaf den brugte olie på et genbrugsanlæg.

1. Start motoren, og lad den køre i fem minutter. På denne måde opvarmes olien, så den bliver lettere at aftappe.
2. Parker maskinen så bagenden er placeret lidt lavere end forenden, så al olien drænes.
3. Udkobl kraftudtaget, flyt bevægelseshåndtagene til den neutrale låseposition og aktiver parkeringsbremsen.
4. Stop motoren, fjern nøglen, og vent, til alle bevægelige dele er standset, før du forlader betjeningspositionen (Figur 45).

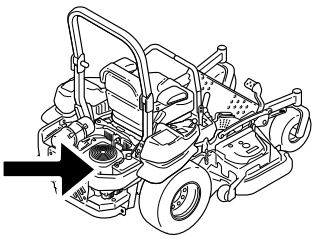

g024213

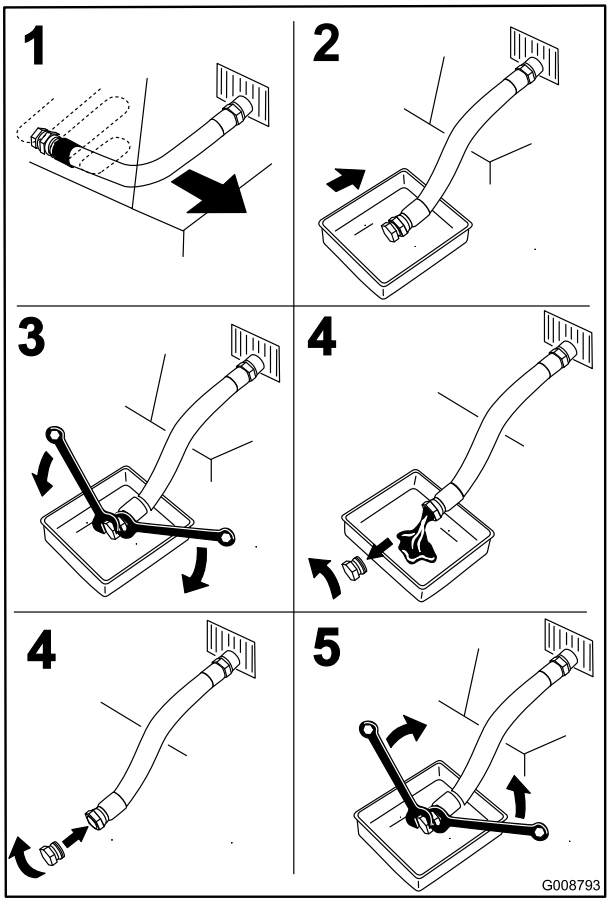

G008793

Figur 45

5. Hæld langsomt ca. 80 % af den angivne olie i påfyldningsrøret, og tilsæt langsomt ekstra olie, så oliestanden når op til mærket **Full** (fuld) (Figur 46).

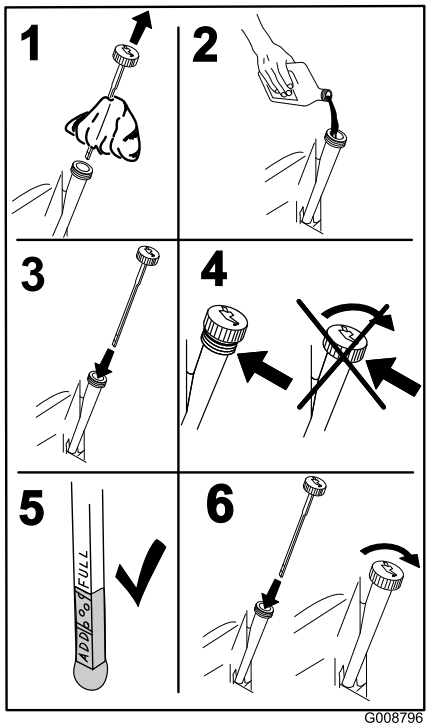

Figur 46

6. Start motoren, og kør til et plant område. Kontroller oliestanden igen.

Skift af motoroliefilteret

Eftersynsinterval: For hver 200 timer

Bemærk: Skift motoroliefilteret hyppigere ved anvendelse under meget støvede eller sandede forhold.

1. Dræn olien fra motoren. Se afsnittet Skift af motorolien.
2. Skift motoroliefilteret (Figur 47).

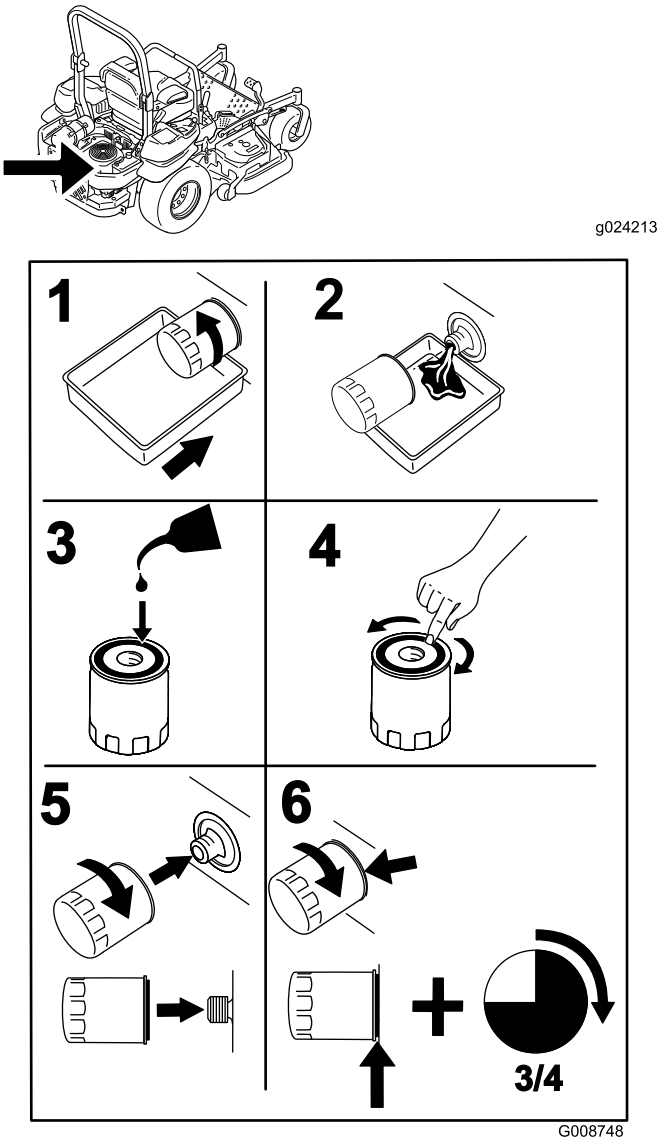

Figur 47

Bemærk: Sørg for, at oliefilterpakningen berører motoren, og drej derefter en ekstra 3/4 omgang.

3. Fyld krumtaphuset med den korrekte type ny olie. Se afsnittet Olieskift.

Serviceeftersyn af tændrørene

Eftersynsinterval: For hver 100 timer

Sørg for, at gnistgabet mellem midter- og sideelektroden er korrekt, før tændrøret monteres. Brug en tændrørsnøgle til at afmontere og montere tændrørene og en søgelære til at kontrollere og justere gnistgabet. Monter om nødvendigt nye tændrør.

Type: NGK® BPR4ES eller tilsvarende

Gnistgab: 0,76 mm

Afmontering af tændrørene

Vigtigt: Fastgørelsesanordningerne på dækslerne til denne maskine er designet til at blive på dækslet, når det fjernes. Løsn alle fastgørelsesanordningerne på hvert dæksel et par omgange, så dækslet sidder løst, men ikke falder af, og start derefter forfra, og løsn dem, indtil dækslet kan komme af. På denne måde kommer du ikke til at trække boltene fri af holderne.

1. Stop motoren, fjern nøglen, og vent, til alle bevægelige dele er standset, før du forlader betjeningspositionen.
2. Udkobl kraftudtaget, flyt bevægelseshåndtagene til den neutrale låseposition og aktiver parkeringsbremsen.
3. Fjern hydraulikenhedens afskærmning og de to bolte, der sidder på den (Figur 48). Dette giver dig adgang til det forreste tændrør.

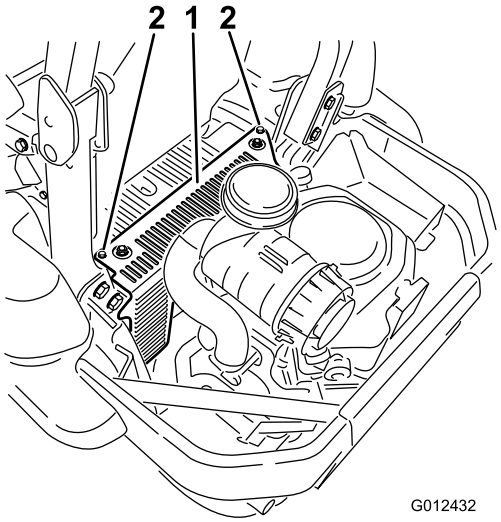

Figur 48

1. Hydraulikenhedens afskærmning
2. Løsn disse to bolte

4. Afmonter tændrørene.

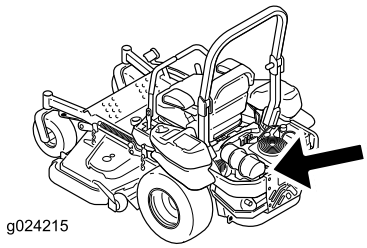

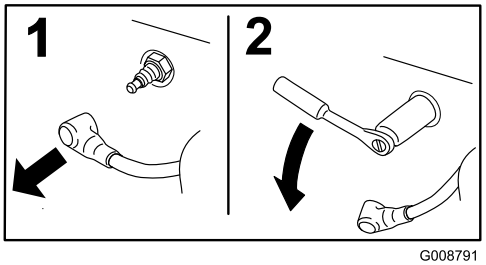

Figur 49

5. Monter hydraulikenhedens afskærmning i venstre side (Figur 48).

Kontrol af tændrørene

Vigtigt: Rens aldrig tændrøret/tændrørene. Udskift altid tændrøret/tændrørene, når det/de har: en sort belægning, slidte elektroder, oliefilm eller revner.

Hvis der kan ses en lys brun eller grå farve på isolatoren, fungerer motoren korrekt. En sort belægning på isolatoren betyder normalt, at luftfilteret er snavset.

Indstil gnistgabet til 0,76 mm.

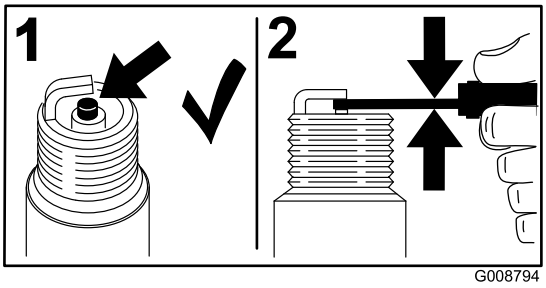

Figur 50

Montering af tændrørene

Tilspænd tændrørene til 24,4-29,8 Nm.

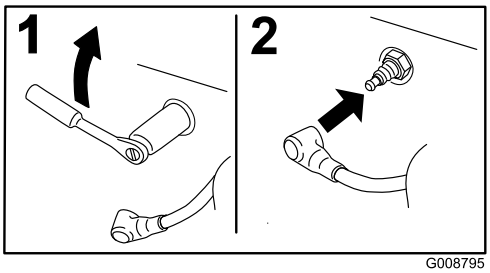

Figur 51

Kontrol af gnistskærmen (hvis der er en monteret)

Eftersynsinterval: For hver 50 timer

⚠ ADVARSEL

Varme komponenter i udstødningssystemet kan antænde benzindampe, også efter at motoren er standset. Varme partikler, der udstødes under motordriften, kan antænde brandfarlige materialer. Ildebrand kan medføre personskade eller skader på ejendom.

Påfyld ikke motoren og kør ej maskinen, medmindre gnistskærmen er monteret.

1. Stop motoren, vent på, at alle bevægelige dele standser, og fjern nøglen. Aktiver parkeringsbremsen.
2. Vent på, at lydpotten er kølet ned.
3. Hvis der opdages skader på gitteret eller svejsningerne, skal gnistskærmen udskiftes.
4. Hvis gitteret er tilstoppet, skal gnistskærmen fjernes og løse partikler skal rystes ud af gnistskærmen. Rengør derefter gitteret med en stålbørste (læg det om nødvendigt i blød i et opløsningsmiddel). Monter gnistskærmen på udstødningsåbningen.

Vedligeholdelse af brændstofsystem

Udskiftning af brændstoffiltrene

Eftersynsinterval: For hver 500 timer/Årlig (alt efter hvad der indtræffer først) (oftere under støvede eller snavsede forhold).

Brændstoffilteret er placeret i nærheden af motoren foran eller bag på motoren.

1. Udkobl kraftudtaget, flyt bevægelseshåndtagene til den neutrale låseposition og aktiver parkeringsbremsen.
2. Stop motoren, fjern nøglen, og vent, til alle bevægelige dele er standset, før du forlader betjeningspositionen.
3. Lad maskinen køle af.
4. Stop motoren, fjern nøglen, og vent, til alle bevægelige dele er standset, før du forlader betjeningspositionen.
5. Luk brændstofafbryderventilen under sædet (Figur 18).
6. Klem slangeklemmernes ender sammen, og skub dem væk fra filteret (Figur 52).

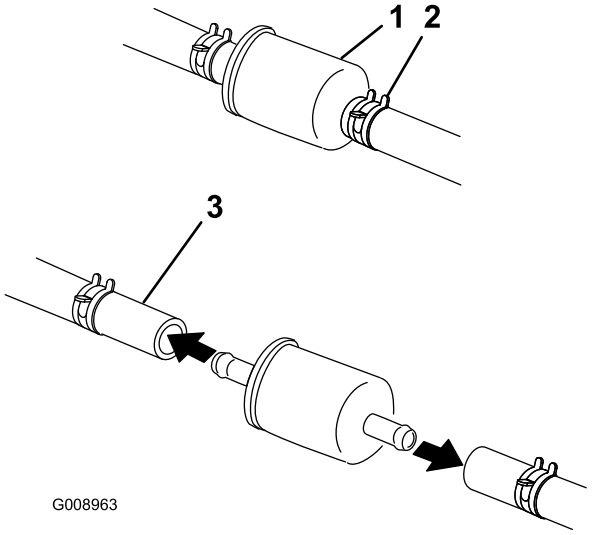

Figur 52

1. Brændstoffilter
2. Slangeklemme
3. Brændstofrør

7. Fjern filteret fra brændstofrørene.
8. Monter et nyt filter, og flyt slangeklemmerne hen til filteret (Figur 52).
9. Åbn brændstofafbryderventilen.

Bemærk: Det er vigtigt, at brændstofslangerne monteres og fastgøres med plastikbånd på samme måde, som de oprindeligt var monteret fra fabrikken, så brændstofslangen holdes væk fra komponenter, der kan forårsage brændstofslangeskader.

Serviceeftersyn af brændstoftanken

Forsøg ikke at tømme brændstoftanken. Sørg for, at en autoriseret serviceforhandler tømmer brændstoftanken og efterser komponenterne i brændstofsystemet.

Vedligeholdelse af elektrisk system

Serviceeftersyn af batteriet

Eftersynsinterval: En gang om måneden

ADVARSEL

CALIFORNIEN
Advarsel i henhold til erklæring nr. 65

Batteripoler, -klemmer og tilbehør indeholder bly og blysammensætninger: kemikalier, som ifølge staten Californien er kræftfremkaldende og forårsager forplantningsskader. *Vask hænder efter håndtering.*

⚠ FARE

Batterielektrolyt indeholder svovlsyre, som er en dødelig gift, der forårsager alvorlige forbrændinger.

Drik ikke elektrolyt, og undgå kontakt med hud, øjne og tøj. Brug sikkerhedsbriller for at beskytte øjnene og gummihandsker for at beskytte hænderne.

Afmontering af batteriet

⚠ ADVARSEL

Batteripoler eller metalværktøj kan kortslutte mod maskinens metaldele og forårsage gnister. Gnister kan få batterigasserne til at eksplodere og medføre personskade.

- **Når batteriet skal fjernes eller monteres, må batteriets poler ikke berøre nogen metaldele på maskinen.**
- **Metalværktøj må ikke kortslutte mellem batteripolerne og maskinens metaldele.**

⚠ ADVARSEL

Forkert batterikabelføring kan danne gnister og beskadige maskinen og kablerne. Gnister kan få batterigasserne til at eksplodere og medføre personskade.

- **Frakobl altid batteriets (sorte) minuskabel, før du frakobler det røde pluskabel.**
- **Tilslut altid batteriets røde pluskabel, før du tilslutter det sorte minuskabel.**

1. Udkobl kontakten til regulering af skæreknivene (kraftudtag), flyt bevægelseshåndtagene til den neutrale låseposition og aktiver parkeringsbremsen.
2. Stop motoren, fjern nøglen, og vent, til alle bevægelige dele er standset, før du forlader betjeningspositionen.
3. Afbryd først batteriets (sorte) minuskabel fra batteriets (sorte) minuspol (–) (Figur 53).
4. Skub den røde klemme af batteriets (røde) pluspol, og fjern batteriets (røde) pluskabel (+) (Figur 53).
5. Fjern den vingemøtrik, som fastgør batteriets spændestykke (Figur 53).
6. Fjern spændestykket (Figur 53).
7. Fjern batteriet.

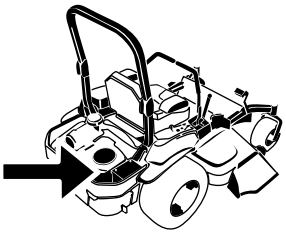

G008804

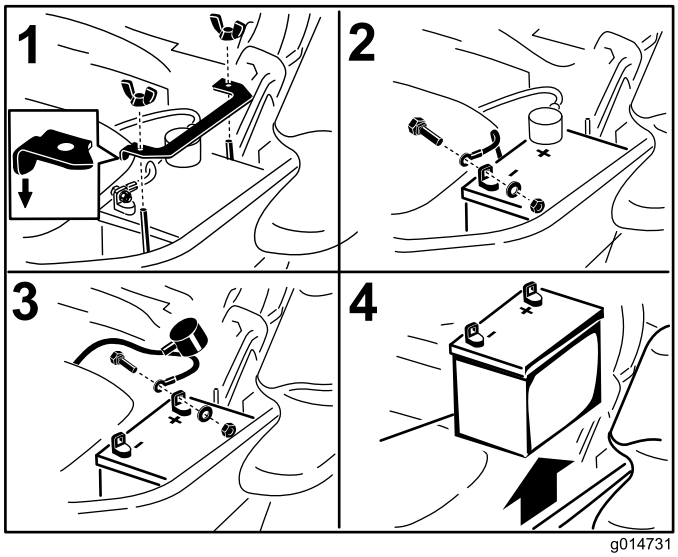

g014731

Figur 53

1. Fjern vingemøtrikken og spændestykket
2. Fjern batteriets minuskabel før pluskablet
3. Fjern batteriets pluskabel
4. Tag batteriet ud

Montering af batteriet

1. Placer batteriet i bakken, så polerne vender væk fra hydrauliktanken (Figur 53).
2. Tilslut først batteriets (røde) pluskabel til batteriets pluspol (+).
3. Tilslut derefter batteriets (sorte) minuskabel og jordledningen til batteriets minuspol (–).
4. Fastgør kablerne med 2 bolte, 2 spændeskiver og 2 låsemøtrikker (Figur 53).
5. Før den røde klemme over på batteriets (røde) pluspol.
6. Monter spændestykket, og fastgør det med vingemøtrikken (Figur 53).

Opladning af batteriet

⚠ ADVARSEL

Opladning af batteriet producerer gasser, der kan eksplodere.

Der må aldrig ryges i nærheden af batteriet, og gnister og åben ild skal holdes væk fra batteriet.

Vigtigt: Batteriet skal altid være fuldt opladet (en vægtfylde på 1,265). Dette er særlig vigtigt for at forhindre, at batteriet bliver beskadiget, når temperaturen er under 0 °C.

1. Lad batteriet op i 10 til 15 minutter ved 25 til 30 A eller 30 minutter ved 10 A.
2. Når batteriet er fuldt opladet, skal du tage opladeren ud af stikkontakten og dernæst frakoble opladningskablerne fra batteriets poler (Figur 54).
3. Monter batteriet i maskinen, og tilslut batterikablerne. Se afsnittet Montering af batteriet.

   Bemærk: Kør ikke maskinen med batteriet frakoblet – der kan opstå elektriske skader.

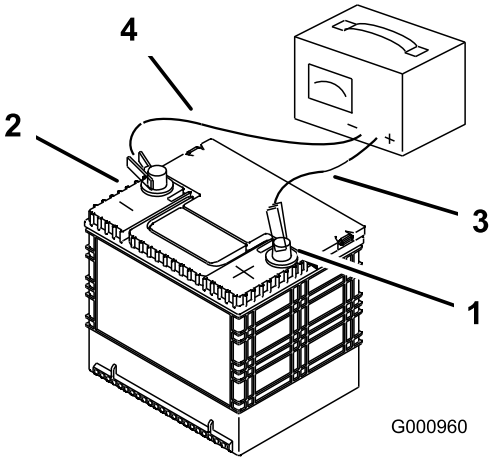

G000960

Figur 54

1. Batteriets pluspol
2. Batteriets minuspol
3. Rødt (+) opladningskabel
4. Sort (-) opladningskabel

Serviceeftersyn af sikringerne

Det elektriske system er beskyttet af sikringer. Det kræver ingen vedligeholdelse, men hvis en sikring springer, skal du dog kontrollere komponenten og kredsløbet for fejl eller kortslutning.

1. Sikringerne er placeret på højre konsol ved siden af sædet (Figur 55).
2. En sikring udskiftes ved at trække den ud og fjerne den.
3. Isæt en ny sikring (Figur 55).

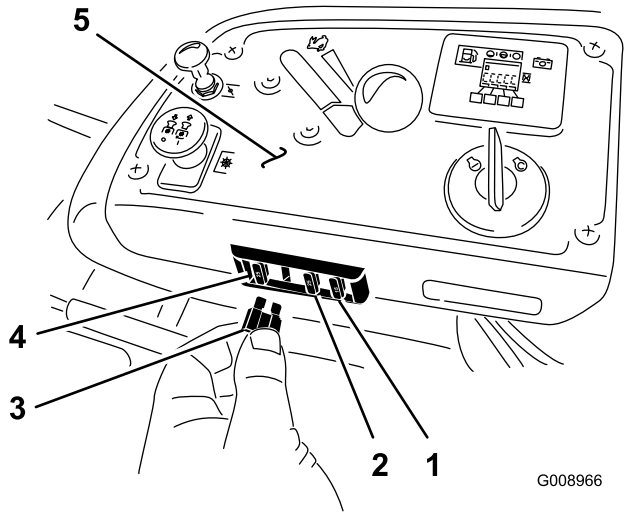

Figur 55

1. Valgfrit ekstraudstyr – 15 A
2. Opladning – 25 A
3. Kraftudtag – 10 A
4. Primær – 25 A
5. Konsol

Start af maskinen med startkabler

1. Kontrollér batteripolerne for rust og fjern rust efter behov før start med startkabler. Sørg for, at tilslutningerne er stramme.

⚠ FORSIGTIG

Rust eller løse forbindelser kan medføre uønskede elektriske spændingsspidser når som helst under start med startkabler.

Forsøg ikke at starte med startkabler, hvis batteripolerne er løse eller rustne. Dette kan føre til maskin- eller EFI-skade.

⚠ FARE

Forsøg på start med startkabler på et svagt batteri, der er revnet eller frosset, har en lav elektrolytstand eller en åben/afkortet battericelle, kan medføre en eksplosion med alvorlige personskader til følge.

Start ikke med startkabler, hvis disse forhold er til stede.

2. Sørg for, at startbatteriet er et fuldt opladet syrebatteri af god kvalitet på mindst 12,6 volt. Brug korrekt dimensionerede startkabler med korte længder for at reducere spændingsfaldet mellem systemerne. Sørg for, at kablerne er farvekodet eller mærket med den korrekte polaritet.

⚠ FORSIGTIG

Forkert tilslutning af startkablerne (forkert polaritet) kan påføre umiddelbar skade på EFI-systemet.

Kontroller batteripolerne og startkablets polaritet, når batterierne tilsluttes.

⚠ ADVARSEL

Batterier indeholder syre og genererer eksplosive gasser.

- **Beskyt altid øjnene og ansigtet mod batterierne.**
- **Læn dig ikke over batterierne.**

Bemærk: Sørg for, at ventilationshætterne er stramme og plane. Placer en fugtig klud, hvis en er tilgængelig, over evt. ventilationshætter på begge batterier. Kontroller, at maskinerne ikke rører hinanden, og at begge elektriske systemer er slukket og har samme nominelle systemspænding. Disse anvisninger gælder kun negativt jordede systemer.

3. Tilslut pluskablet (+) til pluspolen (+) på det afladede batteri, der er forbundet med startmotoren eller magnetventilen som vist i Figur 56.

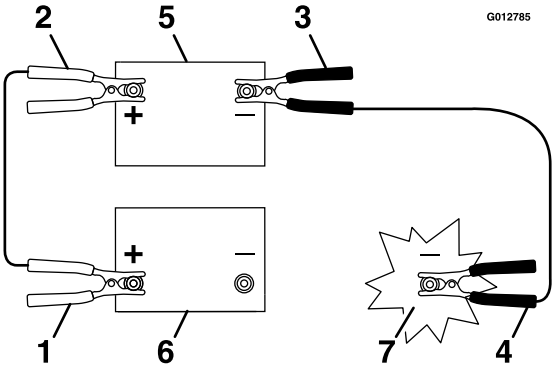

Figur 56

1. Pluskablet (+) på afladet batteri
2. Pluskablet (+) på startbatteri
3. Minuskablet (–) på startbatteri
4. Minuskabel (–) på motorblokken
5. Startbatteri
6. Afladet batteri
7. Motorblok

4. Slut den anden ende af pluskablet til pluspolen på startbatteriet.
5. Slut det sorte minuskabel (–) til den anden pol (minus) på startbatteriet.
6. **Foretag den sidste tilslutning på motorblokken på den afbrudte maskine (IKKE på batteriets minuspol) væk fra batteriet, og træd tilbage (Figur 58).**

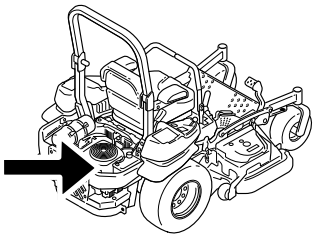

Figur 57

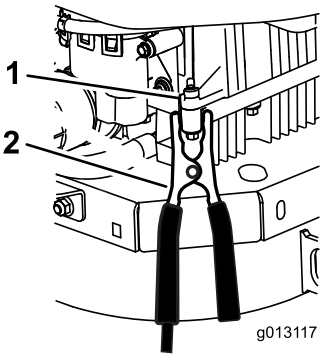

Figur 58

1. Motorblok
2. Minuskabel (–)

7. Start maskinen og fjern kablerne i omvendt rækkefølge i forhold til ved tilslutningen (tilslutningen til motorblokken (sort) fjernes først.

Vedligeholdelse af drivsystem

Kontrol af sikkerhedsselen

Eftersynsinterval: Hver anvendelse eller dagligt

Efterse sikkerhedsselen visuelt for slid og flænger, og kontroller, at oprulleren og spændet fungerer korrekt. Udskift, før maskinen tages i brug, hvis den er beskadiget.

Kontrol af styrtbøjlegrebene

Eftersynsinterval: Hver anvendelse eller dagligt

Kontroller, at både monteringsboltene/-møtrikkerne og grebene er i god driftsmæssig stand. Sørg for, at grebene er fuldt tilkoblet styrtbøjlen i den fuldt hævede position. Den øvre bøjle på styrtbøjlen skal muligvis skubbes fremad eller trækkes bagud for at få begge greb helt i.

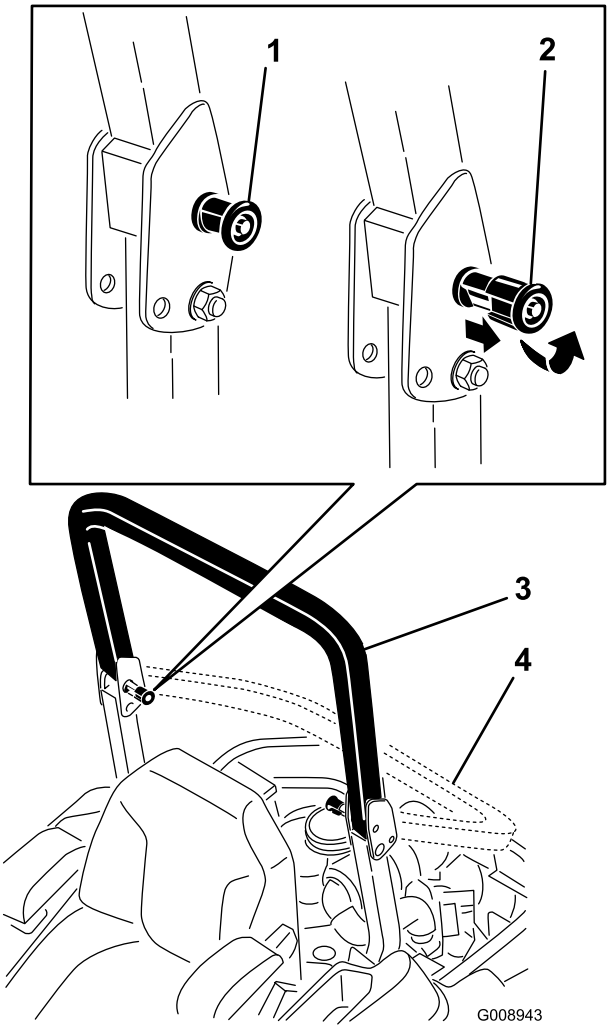

Figur 59

1. Styrtbøjlegreb (låst position)
2. Træk styrtbøjlegrebet ud, og drej det 90 grader for at ændre styrtbøjlepositionen
3. Styrtbøjlen i oprejst position
4. Styrtbøjlen i foldet position

Justering af sporingen

1. Udkobl kontakten til regulering af skæreknivene (kraftudtag).
2. Kør til et åbent plant område og flyt bevægelseshåndtagene til den neutrale låseposition.
3. Placer gashåndtaget midtvejs mellem hurtig og langsom position.
4. Flyt begge bevægelseshåndtag hele vejen frem, indtil de begge rammer stoppene i T-rillen.
5. Kontroller, hvilken vej maskinen sporer.
6. Hvis den sporer mod højre, skal boltene løsnes, og den venstre stopplade på venstre T-rille skal justeres, indtil maskinen sporer lige.

7. Hvis den sporer mod venstre, skal boltene løsnes, og den højre stopplade på højre T-rille skal justeres, indtil maskinen sporer lige.
8. Stram stoppladen.

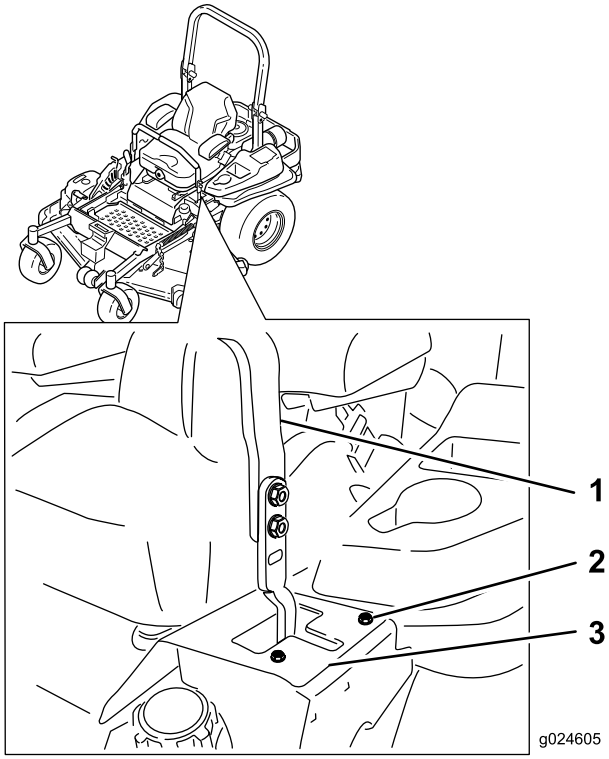

Figur 60

Venstre bevægelseshåndtag vist

1. Håndtag
2. Bolt
3. Stopplade

Kontrol af dæktrykket

Eftersynsinterval: For hver 50 timer/En gang om måneden (alt efter hvad der indtræffer først)

Oprethold et lufttryk i bagdækkene på 0,9 bar. Ujævnt dæktryk kan forårsage ujævn klipning. Dæktrykket skal kontrolleres, når dækkene er kolde. På denne måde fås den mest præcise trykmåling.

Bemærk: Fordækkene er halvpneumatiske dæk, som ikke kræver vedligeholdelse af dæktrykket.

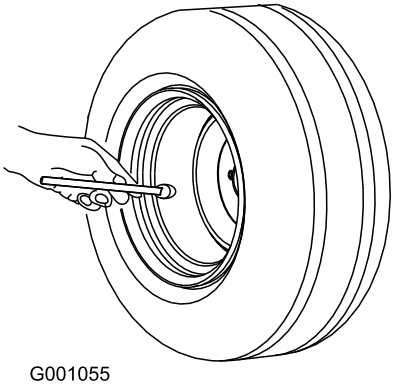

Figur 61

Kontrol af hjullåsemøtrikkerne

Eftersynsinterval: Efter de første 100 timer

For hver 500 timer

Kontroller og tilspænd hjullåsemøtrikkerne med et moment på 122-129 Nm.

Kontrol af hjulnavets møtrik med udskæring

Eftersynsinterval: Efter de første 100 timer

For hver 500 timer

Kontroller og sørg for, at møtrikken med udskæring er spændt til 286 til 352 Nm.

Bemærk: Brug ikke anti-seize på hjulnavet.

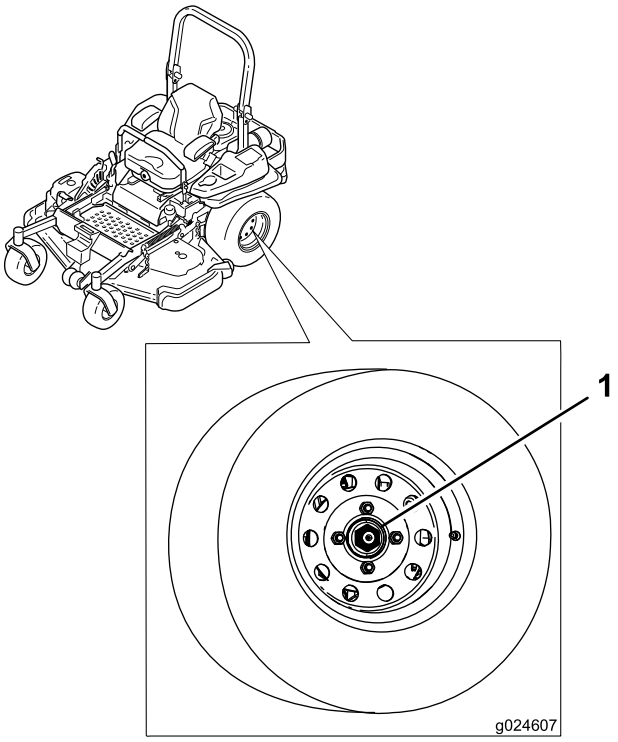

Figur 62

1. Møtrik med udskæring

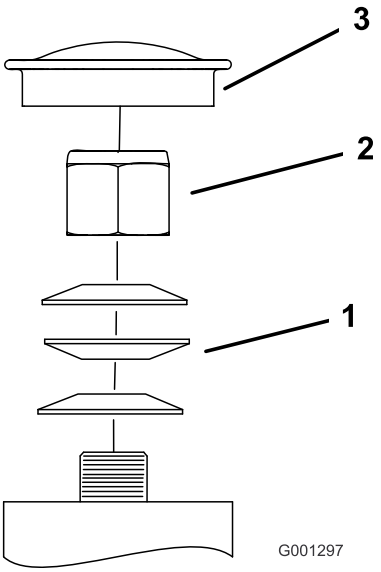

Figur 63

1. Fjederskiver
2. Låsemøtrik
3. Støvhætte

Justering af styrehjulets tapleje

Eftersynsinterval: For hver 500 timer/Årlig (alt efter hvad der indtræffer først)

1. Udkobl kontakten til regulering af skæreknivene (kraftudtag), flyt bevægelseshåndtagene til den neutrale låseposition og aktiver parkeringsbremsen.
2. Stop motoren, fjern nøglen, og vent, til alle bevægelige dele er standset, før du forlader betjeningspositionen.
3. Fjern støvhætten fra styrehjulet, og spænd låsemøtrikken (Figur 63).
4. Spænd låsemøtrikken, indtil fjederskiverne er flade, og skru derefter 1/4 omgang ud for at indstille forspændingen på lejerne korrekt (Figur 63).

   Vigtigt: Sørg for, at fjederskiverne monteres korrekt som vist i Figur 63.

5. Monter støvdækslet (Figur 63).

Vedligeholdelse af kølesystem

Rengøring af motorskærm og motoroliekøler

Eftersynsinterval: Hver anvendelse eller dagligt—Rengør motorskærmen.

Hver anvendelse eller dagligt—Rengør oliekøleren.

Før hver idriftsættelse skal eventuelt ophobet græs, snavs eller andet affald fjernes fra motorgitteret. Dette sikrer tilstrækkelig køling og korrekt motoromdrejningstal, hvilket mindsker risikoen for overophedning og mekanisk beskadigelse af motoren (Figur 65).

Fjern eventuel ophobning af græs, snavs eller andet affald fra oliekøleren; se Figur 64.

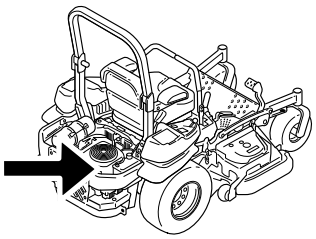

g024213

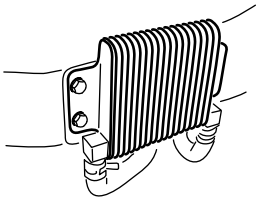

G009191

Figur 64

Rengøring af motorkøleribber og -afskærmninger

Eftersynsinterval: For hver 100 timer/Årlig (alt efter hvad der indtræffer først)

1. Udkobl kraftudtaget, og aktiver parkeringsbremsen.
2. Stop motoren, fjern nøglen, og vent, til alle bevægelige dele er standset, før du forlader betjeningspositionen.
3. Fjern luftindtagsskærmen og dernæst tilbageslagsstarteren og ventilatorhuset (Figur 65).
4. Fjern snavs og græs fra motordelene.
5. Installer luftindtagsskærmen og dernæst tilbageslagsstarteren og ventilatorhus (Figur 65).

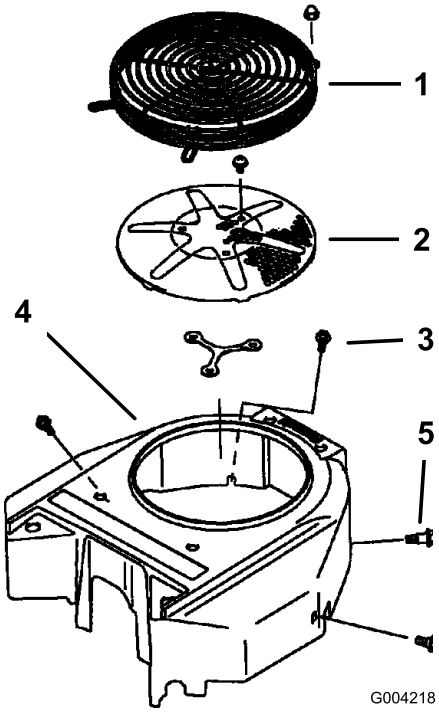

Figur 65

1. Motorafskærmning
2. Motorens luftindtagsskærm
3. Bolt
4. Ventilatorhus
5. Skrue

Kontrol og rengøring af hydraulikenhedens afskærmninger

Eftersynsinterval: Hver anvendelse eller dagligt

Vigtigt: Fastgørelsesanordningerne på dækslerne til denne maskine er designet til at blive på dækslet, når det fjernes. Løsn alle fastgørelsesanordningerne på hvert dæksel et par omgange, så dækslet sidder løst, men ikke falder af, og start derefter forfra, og løsn dem, indtil dækslet kan komme af. På denne måde kommer du ikke til at trække boltene fri af holderne.

1. Udkobl kraftudtaget, og aktiver parkeringsbremsen.
2. Stop motoren, fjern nøglen, og vent, til alle bevægelige dele er standset, før du forlader betjeningspositionen.
3. Flyt sædet hele vejen frem.
4. Lad motoren og hydrauliksystemet afkøle.
5. Fjern snavs og græs fra hydraulikenhedens afskærmninger (Figur 66).

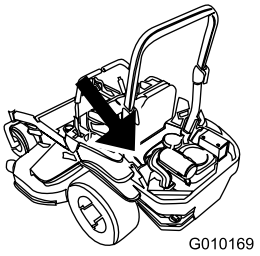

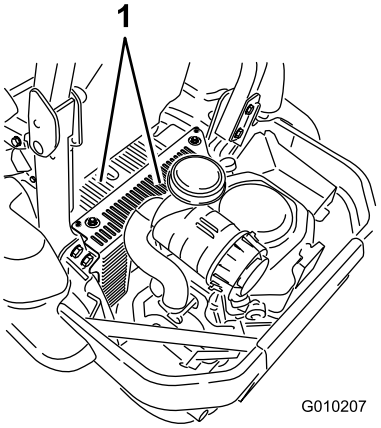

Figur 66

1. Hydraulikenhedens afskærmninger

6. Fjern dækslet og bolten på dækslet over hver målepind. Rengør omkring hver målepind og hydraulikenhed (Figur 67).
7. Monter dækslet på hver målepind.
8. Indstil sædet.

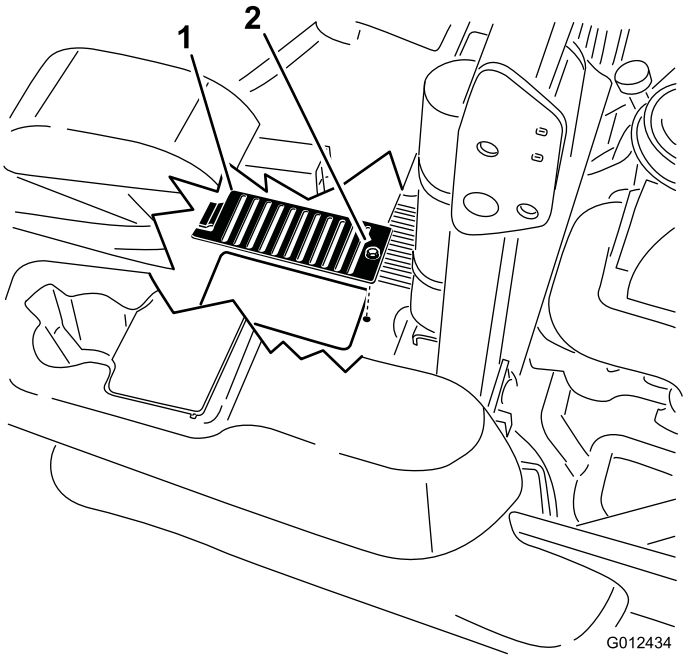

Figur 67

1. Dæksel
2. Bolt

Vedligeholdelse af bremser

Justering af parkeringsbremsen

Eftersynsinterval: Efter de første 100 timer

For hver 500 timer derefter

Kontroller, at bremsen er justeret korrekt. Følg denne procedure efter de første 100 timers drift, eller når du fjerner eller udskifter en bremsekomponent.

1. Kør maskinen hen på en plan flade.
2. Udkobl kontakten til regulering af skæreknivene (kraftudtag), flyt bevægelseshåndtagene til den neutrale låseposition og aktiver parkeringsbremsen.
3. Stop motoren, vent på, at alle bevægelige dele standser, og fjern nøglen.
4. Løft maskinens bagende, og understøt maskinen med donkrafte.

⚠ FARE

Mekaniske eller hydrauliske donkrafte kan svigte og forårsage alvorlige skader.

- **Brug en støttebuk til understøttelse af maskinen.**
- **Brug ikke hydrauliske donkrafte.**

5. Tag baghjulene af maskinen.
6. Fjern eventuelt snavs fra bremseområdet.
7. Drej drivhjulets udløsningshåndtag hen til positionen **udløst**. Se afsnittet **Brug af drivhjulets udløsningsventiler** under Betjening.
8. Mål trykfjederens samlede længde. Den korrekte længde skal være mellem 3,8 og 4,0 cm. Hvis fjederlængden er inden for denne længde, kræves der ingen justering. Hvis den ikke er det, skal du gå videre til trin 9.
9. Hold den gevindskårne stangende med et stykke værktøj og juster låsemøtrikken, indtil fjederlængden er mellem 3,8 og 4,0 cm; se Figur 68. Kablet må ikke dreje, mens møtrikkerne løsnes.

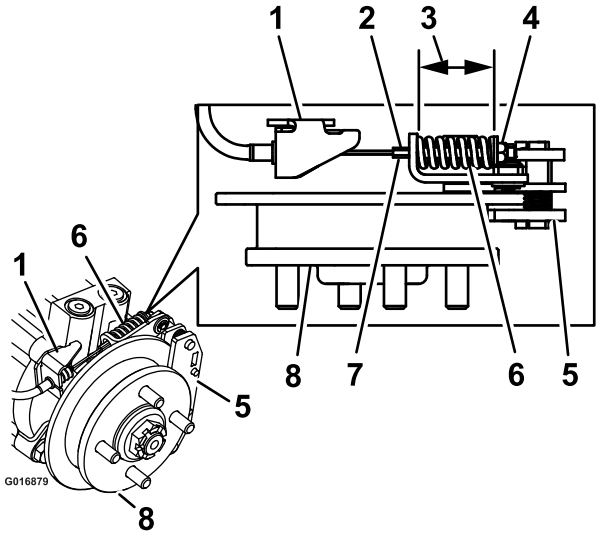

Figur 68
Venstre håndbremse er vist

1.	Kabelforankring	5.	Kaliber
2.	Hold den gevindskårne stang her	6.	Trykfjeder
3.	Mål	7.	Gevindskåren stang
4.	Låsemøtrik	8.	Nav

10. Deaktiver parkeringsbremsen. Drej hjulnavet med hånden i begge retninger i forhold til kaliberen. Modstand i kaliberbelægningen på hjulnavet er ikke ønskværdigt.
11. Hvis der ikke er bevægelse mellem navet og kaliberen, skal justeringen gentages (drivhjulets udløsningsventiler skal være i **udløst** position på hydraulikenhederne).
12. Når bremserne er justeret på begge sider af plæneklipperen, roter bremsehåndtaget mindst seks gange, så kablet får lov til at sætte sig i kappen og monteringstapperne.
13. Kontroller fjederlængden igen. Aktiver parkeringsbremsen, og gentag trin 8 til 11, hvis længden ikke er inden for den korrekte længde.
14. Drej drivhjulets udløsningshåndtag til **betjeningspositionen**. Se afsnittet **Brug af drivhjulets udløsningsventiler** under Betjening.
15. Monter baghjulene og tilspænd hjullåsemøtrikkerne til mellem 122 og 129 Nm.
16. Fjern donkraftene.

Vedligeholdelse af remme

Eftersyn af remmene

Eftersynsinterval: For hver 50 timer

Kontroller, om remmene hviner, når remmen drejer, om knivene glider, når der klippes græs, og om der er flossede remkanter, brændemærker og revner, da dette er tegn på, at en drivrem er slidt. Udskift remmen, hvis nogen af disse forhold opstår.

Udskiftning af den modsat roterende rem

Hvinende lyde når remmen kører rundt, knive der glider, når der klippes græs, flossede remkanter, brændemærker og revner er tegn på, at en drivrem er slidt. Udskift remmen, hvis nogen af disse forhold opstår.

Vigtigt: Fastgørelsesanordningerne på dækslerne til denne maskine er designet til at blive på dækslet, når det fjernes. Løsn alle fastgørelsesanordningerne på hvert dæksel et par omgange, så dækslet sidder løst, men ikke falder af, og start derefter forfra, og løsn dem, indtil dækslet kan komme af. På denne måde kommer du ikke til at trække boltene fri af holderne.

1. Udkobl kraftudtaget, flyt bevægelseshåndtagene til den neutrale låseposition, og aktiver parkeringsbremsen.
2. Stop motoren, fjern nøglen, og vent, til alle bevægelige dele er standset, før du forlader betjeningspositionen.
3. Sænk plæneklipperen til en klippehøjde på 76 mm.
4. Den midterste remskive tilgås ved at fjerne de bolte, der holder vognbunden nede, og hæve vognbunden.
5. Fjern remskærmen af plastik (Figur 70).
6. Fjern de tre bolte, der holder remskærmen af metal på plads, og fjern remskærmen af metal.

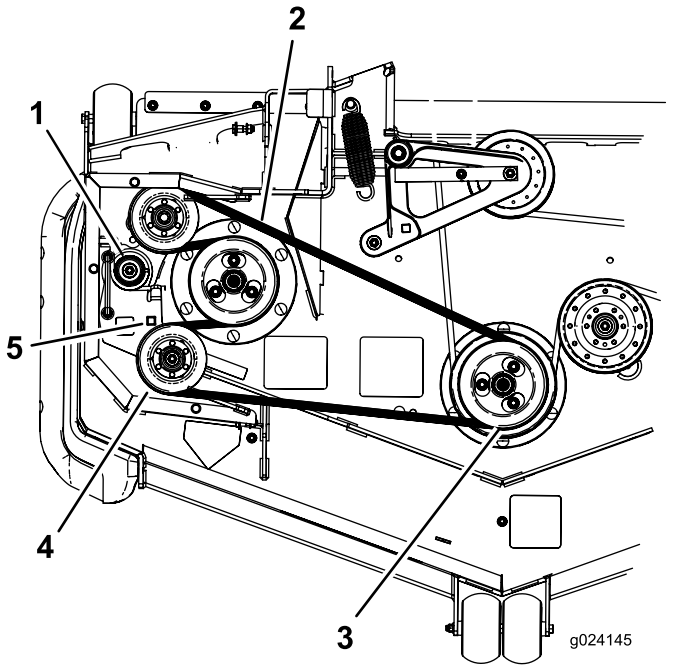

Figur 69

1. Styrefjeder
2. Modsat roterende rem
3. Dobbelt remskive
4. Styreremskive
5. Firkantet hul til skralde

7. Brug en skralde i det firkantede hul i styrearmen for at fjerne spændingen på styrefjederen (Figur 69).
8. Fjern remmen fra plæneklipperskjoldets remskive.
9. Fjern remmen fra de øvrige remskiver.
10. Brug skralden i det firkantede hul til at montere den nye rem omkring plæneklipperremskiverne og styreremskiverne (Figur 71).
11. Sænk vognbunden og installer bolten for at holde vognbunden nede.

Udskiftning af plæneklipper-skjoldets rem

Hvinende lyde når remmen kører rundt, knive der glider, når der klippes græs, flossede remkanter, brændemærker og revner er tegn på, at en drivrem er slidt. Udskift remmen, hvis nogen af disse forhold opstår.

Vigtigt: Fastgørelsesanordningerne på dækslerne til denne maskine er designet til at blive på dækslet, når det fjernes. Løsn alle fastgørelsesanordningerne på hvert dæksel et par omgange, så dækslet sidder løst, men ikke falder af, og start derefter forfra, og løsn dem, indtil dækslet kan komme af. På denne måde kommer du ikke til at trække boltene fri af holderne.

1. Udkobl kraftudtaget, flyt bevægelseshåndtagene til den neutrale låseposition, og aktiver parkeringsbremsen.
2. Stop motoren, fjern nøglen, og vent, til alle bevægelige dele er standset, før du forlader betjeningspositionen.
3. Sænk plæneklipperen til en klippehøjde på 76 mm.
4. Fjern remskærmene (Figur 70).

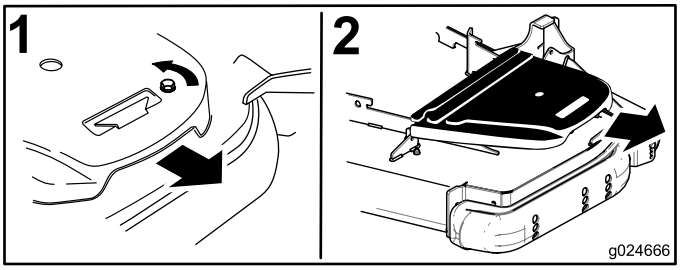

Figur 70
Set fra venstre side

1. Skub tappen ned
2. Fjern remskærmen

5. Fjern den modsat roterende rem; se Udskiftning af den modsat roterende rem (side 50).
6. Brug en skralde i det firkantede hul i styrearmen for at fjerne spændingen på styrefjederen (Figur 71).
7. Fjern remmen fra plæneklipperskjoldets remskive.
8. Løft op i tappen på remstyret, og fjern den eksisterende rem (Figur 71).
9. Før den nye rem rundt om plæneklipperens remskiver og koblingsremskiven under motoren (Figur 71).

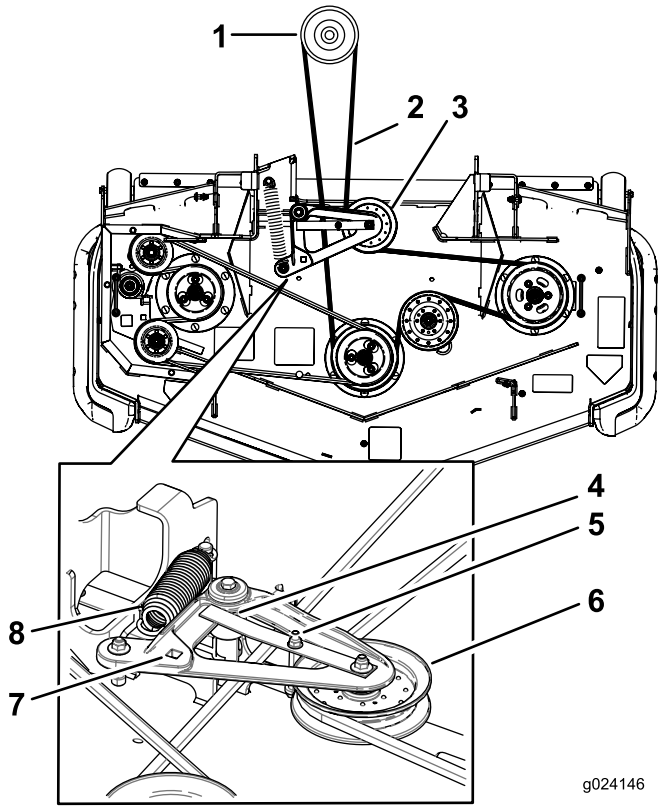

Figur 71

1. Koblingsremskive
2. Plæneklipperrem
3. Fjederbelastet styreremskive
4. Sørg for, at tappen på remstyret slår mod drejenavet
5. Remstyr
6. Fjederbelastet styreremskive
7. Firkantet hul i styrearmen til skralden
8. Fjeder

10. Rotér og sørg for, at tappen på remstyret slår mod drejenavet (Figur 71).
11. Monter styrefjederen ved at bruge skralden i det firkantede hul (Figur 71).

    Sørg for at fjederenderne er placeret i forankringsrillerne.
12. Monter remskærmene (Figur 72).

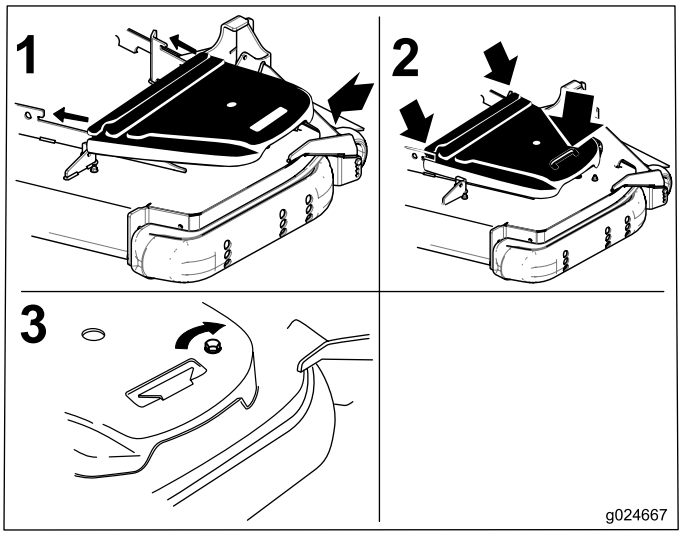

Figur 72

1. Sæt remskærmen på plads
2. Skub remskærmen ind under sideskinnerne
3. Sørg for, at tappen er under metalholderen

Udskiftning af hydraulikpumpens drivrem

1. Udkobl kraftudtaget, og aktiver parkeringsbremsen.
2. Stop motoren, fjern nøglen, og vent, til alle bevægelige dele er standset, før du forlader betjeningspositionen.
3. Fjern plæneklipperremmen. Se afsnittet Udskiftning af plæneklipperremmen under Vedligeholdelse.
4. Løft maskinen, og understøt den med donkrafte (Figur 73).

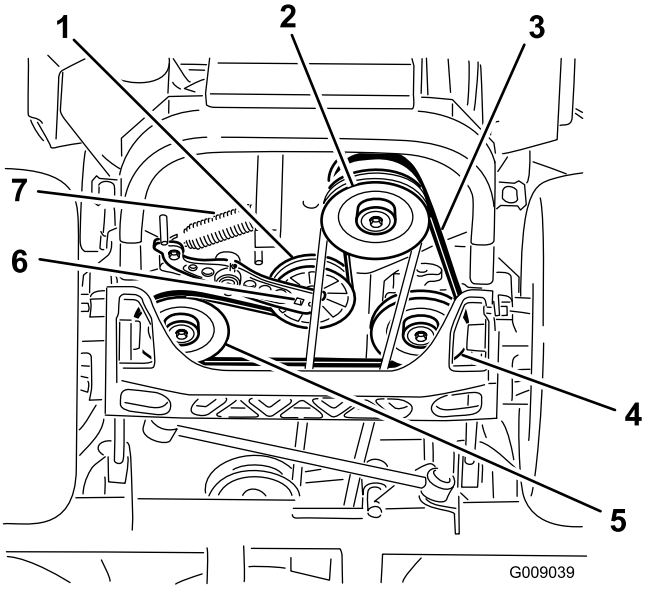

Figur 73

1. Styreremskive
2. Koblingsremskive
3. Pumpedrivrem
4. Hydraulikpumpens højre remskive
5. Hydraulikpumpens venstre remskive
6. Firkantet hul i styrearm
7. Styrefjeder

5. Brug en skralde i det firkantede hul i styrearmen for at fjerne styrefjederen (Figur 73).
6. Tag styrefjederen af stellet (Figur 73).
7. Tag remmen af hydraulikenhedens drivremskiver og motorremskiven
8. Monter den nye rem omkring motorremskiven og de to drivremskiver.
9. Brug en skralde i det firkantede hul i styrearmen for at montere styrefjederen på stellet (Figur 73).
10. Monter plæneklipperremmen. Se afsnittet Udskiftning af plæneklipperremmen.

Vedligeholdelse af betjeningsanordningssystem

Justering af bevægelseshåndtagenes position

Bevægelseshåndtagene har to højdeindstillinger, høj og lav. Tag boltene ud for at justere højden for operatøren.

1. Udkobl kraftudtaget, flyt bevægelseshåndtagene til den neutrale låseposition og aktiver parkeringsbremsen.
2. Stop motoren, fjern nøglen, og vent, til alle bevægelige dele er standset, før du forlader betjeningspositionen.
3. Løsn boltene og de flangemøtrikker, der er monteret i håndtagene (Figur 74).
4. Juster håndtagenes position på langs ved at sætte håndtagene sammen i neutral position og skubbe til dem, indtil de er placeret korrekt. Stram derefter boltene (Figur 75).

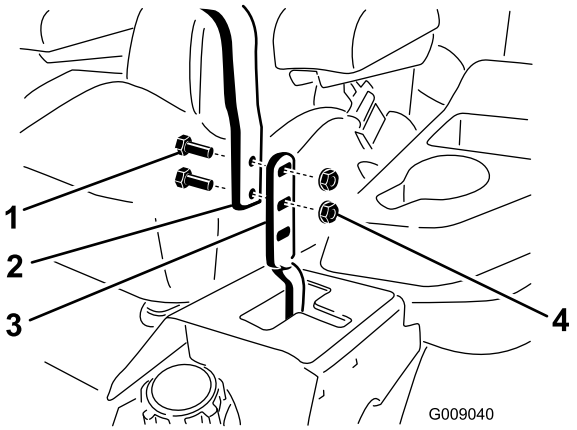

Figur 74

1. Bolt
2. Håndtag
3. Bevægelseshåndtag
4. Møtrik

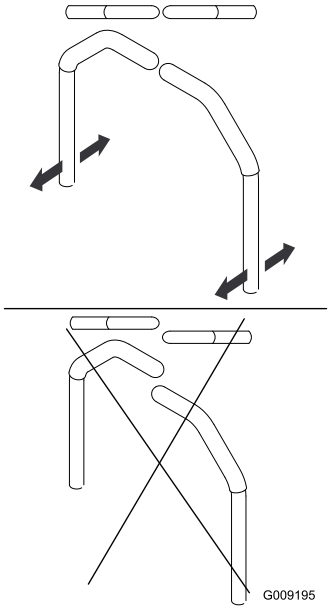

Figur 75

5. Hvis håndtagenes ender slår mod hinanden, se afsnittet Justering af bevægelseshåndtagenes drejeled til neutral låseposition. Gentag proceduren for at justere bevægelseshåndtagene.

Justering af bevægelseshåndtagenes forbindelse

Bevægelseshåndtagenes pumpeforbindelse er placeret på hver side af brændstoftanken under sædet. Der kan foretages finjusteringer ved at dreje pumpeforbindelsen med en 1/2-tommes skruenøgle, så maskinen ikke bevæger sig i neutral position. Justeringer må kun foretages for neutral position.

⚠ ADVARSEL

Motoren skal køre og drivhjulene skal dreje, før justeringen af bevægelseskontrollen kan udføres. Kontakt med bevægelige dele eller varme overflader kan forårsage personskader.

Hold fingre, hænder og tøj væk fra roterende komponenter og varme overflader.

1. Før motoren startes, skal pedalen til skjoldløft trædes ned og klippehøjdesplitten fjernes. Sænk skjoldet ned på jorden.
2. Hæv bagenden af maskinen og støt den på donkrafte (eller lignende støtte), så den er højt nok oppe til, at drivhjulene kan dreje frit.
3. Tag den elektriske forbindelse ud af sædesikkerhedskontakten, der er placeret under den nederste sædehynde.

   Bemærk: Kontakten er en del af sædeenheden.

4. Monter **midlertidigt** en kortslutningsledning mellem klemmerne i hovedledningsnetstikket.
5. Start motoren.

   Bemærk: Bremsen skal aktiveres og bevægelseshåndtagene skal være ude for at starte motoren. Operatøren behøver ikke sidde i sædet, eftersom kortslutningsledningen anvendes. Kør motoren ved fuld gas, og slip bremsen.

6. Lad maskinen køre i mindst 5 minutter med bevægelseshåndtagene placeret i positionen til fuld fart frem for at bringe hydraulikolien op på driftstemperatur.

   Bemærk: Bevægelseshåndtaget skal være i neutral position, når der foretages nødvendige justeringer.

7. Flyt bevægelseshåndtagene til neutral position.
8. Juster pumpekontrolstangens længder ved at dreje dobbeltmøtrikkerne på stangen i den relevante retning, indtil hjulene kryber en smule i bakgear (Figur 76).

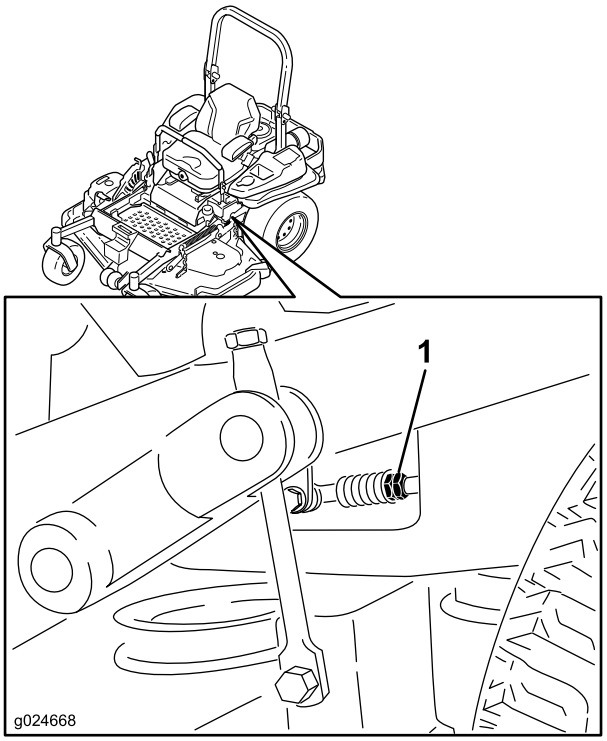

Figur 76

1. Dobbeltmøtrikker

9. Flyt bevægelseshåndtagene til bakpositionen, mens der påføres et let tryk på håndtaget, så omstyringsindikatorfjedrene kan bringe håndtagene tilbage til neutral position.

   Bemærk: Hjulene skal holde op med at dreje eller krybe en smule i bakgear.

10. Sluk maskinen. Fjern kortslutningsledningen fra ledningsnettet og sæt stikket i sædekontakten.
11. Fjern støttebukkene.

12. Hæv skjoldet og monter klippehøjdesplitten.
13. Kontroller, at maskinen ikke kryber i neutral, mens parkeringsbremserne er deaktiveret.

Justering af bevægelseskontrollens støddæmper

Den øverste monteringsbolt på støddæmperen kan justeres, så bevægelseshåndtaget får en bedre modstand. Se Figur 77 for at få oplysninger om monteringsmulighederne.

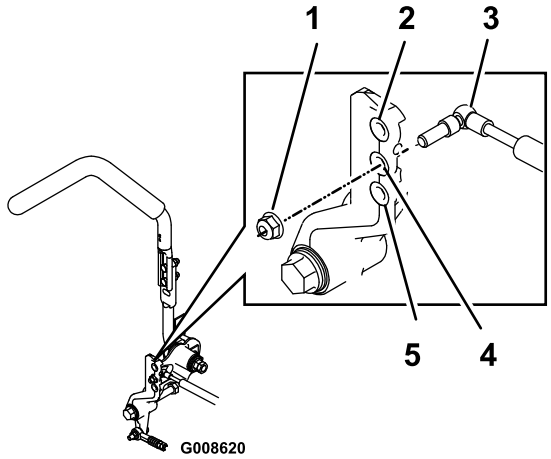

Figur 77

Højre bevægelseshåndtag er vist

1. Spænd låsemøtrikken til 23 Nm. Bolten skal stikke ud i enden af låsemøtrikken, når den er spændt.
2. Størst modstand (størst fasthed)
3. Støddæmper
4. Middelstor modstand (middelstor fasthed)
5. Mindst modstand (mindst fasthed)

Justering af bevægelseskontrollens drejeled til neutral låseposition

Flangemøtrikken kan justeres, så bevægelseshåndtaget får en bedre modstand, når det flyttes til den neutrale låseposition. Se Figur 78 for at få oplysninger om justeringsmulighederne.

1. Løsn kontramøtrikken.
2. Stram eller løsn flangemøtrikken til den ønskede fasthed.

   Stram flangemøtrikken for at få mere modstand.

   Løsn flangemøtrikken for at få mindre modstand.
3. Stram kontramøtrikken.

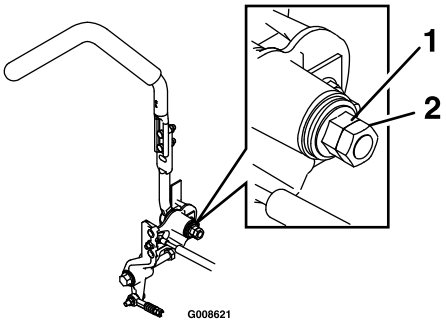

Figur 78

1. Flangemøtrik
2. Kontramøtrik

Vedligeholdelse af hydrauliksystem

Serviceeftersyn af hydrauliksystemet

Hydraulikolietype: Toro® HYPR-OIL™ 500-hydraulikolie eller Mobil® 1 15W-50.

Vigtigt: Brug den foreskrevne olie. Andre væsker kan beskadige systemet.

Oliekapacitet for hvert hydrauliksystem: 1,5 l pr. side med filterskift

Kontrol af hydraulikolien

Eftersynsinterval: For hver 50 timer—Kontroller hydraulikoliestanden.

1. Parker maskinen på en plan flade.
2. Udkobl kraftudtaget, flyt bevægelseshåndtagene til den neutrale låseposition og aktiver parkeringsbremsen.
3. Stop motoren, fjern nøglen, og vent, til alle bevægelige dele er standset, før du forlader betjeningspositionen.
4. Lad motoren og hydrauliksystemet køle af i 10 minutter.

   Bemærk: Oliestanden på målepinden vil være forkert, hvis olien kontrolleres, når maskinen er varm.
5. Ryk sædet frem.
6. Rengør området omkring målepindene i hydrauliksystembeholderne (Figur 79).
7. Tag en målepind ud af hydraulikbeholderen (Figur 79).
8. Tør målepinden af, og skru målepinden ind i beholderen.
9. Tag målepinden ud, og se på enden (Figur 79).

   Bemærk: Hvis oliestanden er ved påfyldningsmærket, skal der langsomt påfyldes nok olie ned i hydraulikbeholderen til, at oliestanden hæves til linjen for fuld eller **H**.

   Vigtigt: Fyld ikke for meget olie på hydraulikenhederne, da dette kan medføre beskadigelse. Lad ikke maskinen køre, hvis oliestanden er under påfyldningsmærket.
10. Sæt målepinden i.
11. Gentag proceduren for den modsatte målepind.

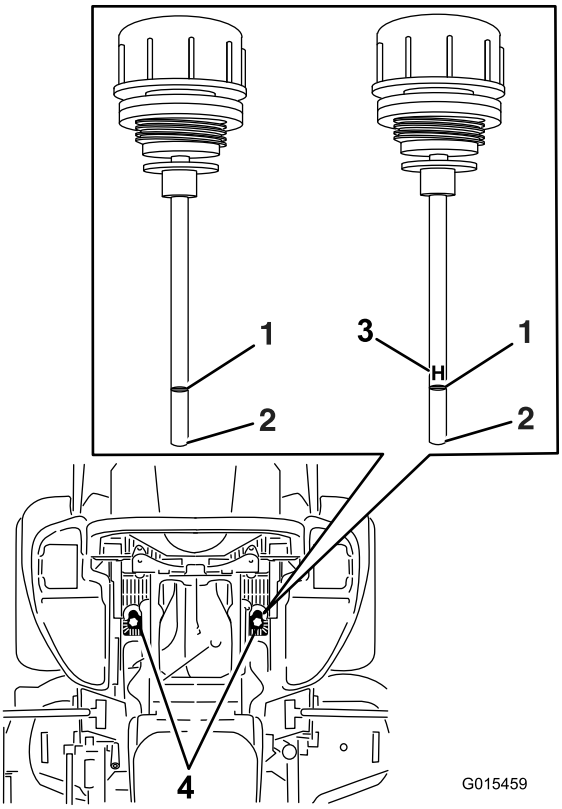

Figur 79
Begge målepinde bruges i maskinen

1. Fuld
2. Fyld på
3. **H** – betyder høj oliestand
4. Placering af målepindene under sædet

⚠ ADVARSEL

Hydraulikolie, der slipper ud under tryk, kan trænge ind i huden og forårsage personskader.

- **Hvis der sprøjtes hydraulikolie ind i huden, skal det fjernes kirurgisk inden for nogle få timer af en læge, der er bekendt med denne type skader. Hvis dette ikke gøres, kan der opstå koldbrand.**
- **Hold krop og hænder væk fra små lækagehuller eller dyser, der sprøjter hydraulikolie ud under højt tryk.**
- **Brug pap eller papir til at finde eventuelle hydrauliklækager.**
- **Tag hele trykket af det hydrauliske system, før der udføres arbejde på det.**
- **Sørg for, at alle hydraulikolieslanger og -rør er i god stand og at alle hydrauliske forbindelser og fittings slutter tæt, før der sættes tryk på hydrauliksystemet.**

Udskiftning af hydraulikfiltrene og hydraulikolien

Eftersynsinterval: Efter de første 250 timer—Udskift hydraulikfiltrene og hydraulikolien, uanset hvilken olietype der anvendes.

For hver 250 timer—Udskift hydraulikfiltrene og hydraulikolien, når der anvendes Mobil® 1-olie (oftere under snavsede eller støvede forhold).

For hver 500 timer—Udskift hydraulikfiltrene og hydraulikolien, når der anvendes Toro® HYPR-OIL™ 500-hydraulikolie (oftere under snavsede eller støvede forhold).

Filtrene skal fjernes for at udskifte hydraulikolien. Udskift begge samtidigt. Se oliespecifikationerne under afsnittet Serviceeftersyn af hydrauliksystemet for at finde den korrekte olie.

1. Udkobl kontakten til regulering af skæreknivene (kraftudtag), flyt bevægelseshåndtagene til den neutrale låseposition og aktiver parkeringsbremsen.
2. Stop motoren, fjern nøglen, og vent, til alle bevægelige dele er standset, før du forlader betjeningspositionen.
3. Løft maskinen, og understøt den med donkrafte (Figur 80).

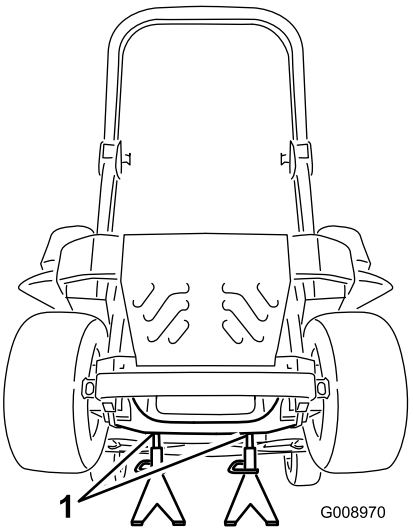

Figur 80

1. Donkrafte

4. Fjern både plæneklipperremmen og pumpens drivrem.

   Bemærk: Dette forhindrer, at der kommer olie på remmene. Se afsnittet om remme under Vedligeholdelse.

5. Stil et aftapningskar under filteret, fjern det gamle filter og tør overfladen ren (Figur 81).

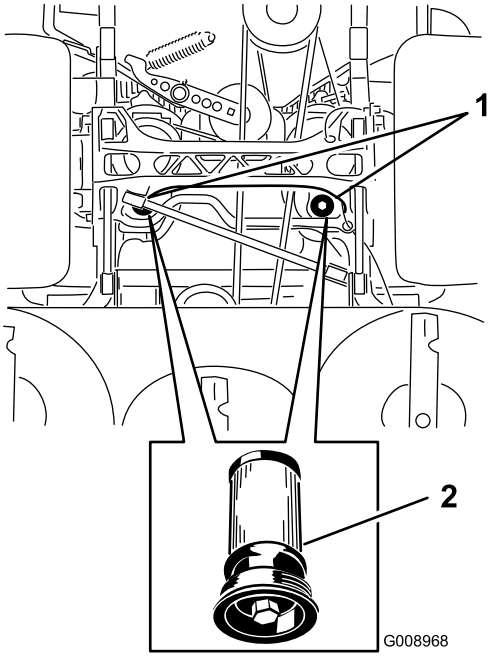

Figur 81

Maskinen set nedefra

1. Filterplaceringer
2. Hydraulikfilter

6. Påfør gummipakningen på det nye filter et tyndt lag hydraulikolie (Figur 81).
7. Monter det nye hydraulikfilter.
8. Monter pumpens drivrem og plæneklipperremmen.
9. Fjern donkraftene, og sænk maskinen (Figur 80).
10. Fyld olie på hydraulikbeholderen, og kontroller, om der er lækager.
11. Tør eventuelt spildt olie op.
12. Start motoren, og lad den køre i ca. to minutter for at lukke luft ud af systemet.
13. Stop motoren, og kontroller, om der er lækager.
14. Kontroller oliestanden, mens olien er kold.
15. Fyld om nødvendigt mere olie på hydraulikbeholderen.

    Bemærk: Fyld ikke for meget på beholderen.

Vedligeholdelse af plæneklipperskjoldet

Nivellering af plæneklipper-skjoldet

Klargøring af maskinen

Bemærk: Sørg for, at plæneklipperskjoldet er nivelleret, før klippehøjden tilpasses.

1. Placer plæneklipperen på en plan overflade.
2. Udkobl kontakten til regulering af skæreknivene (kraftudtag), flyt bevægelseshåndtagene til den neutrale låseposition, og aktiver parkeringsbremsen.
3. Stop motoren, fjern nøglen, og vent, til alle bevægelige dele er standset, før du forlader betjeningspositionen.
4. Kontroller dæktrykket på drivdækkene. Hvis det er nødvendigt, justeres trykket til 0,9 bar.
5. Placer plæneklipperen i en klippehøjdeposition på 76 mm.

Skjoldnivellering

1. Parker plæneklipperen på en plan overflade.
2. Sluk motoren, vent på, at alle bevægelige dele standser, og fjern nøglen. Aktiver parkeringsbremsen.
3. Kontroller dæktrykket på drivdækkene. Det korrekte dæktryk er 0,9 bar. Juster om nødvendigt.
4. Placer transportlåsen i låst position.
5. Skub pedalen til skjoldløft hele vejen frem, hvorefter skjoldet låses i transportpositionen på 14 cm (Figur 82).

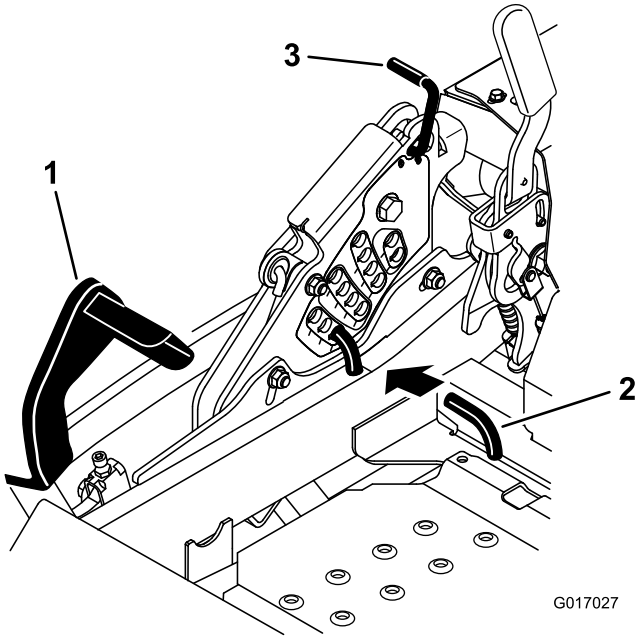

Figur 82

1. Pedal til skjoldløft
2. Klippehøjdesplit
3. Transportlås

6. Sæt højdejusteringssplitten i klippehøjdeplaceringen på 76 mm.
7. Åbn transportlåsen, og vent til skjoldet er sænket til klippehøjden.
8. Mål fra den plane overflade til skæreknivens forreste spids på begge sider af skjoldet (position A) (Figur 83).

   Bemærk: Afstanden skal være 76 mm, se Figur 83.

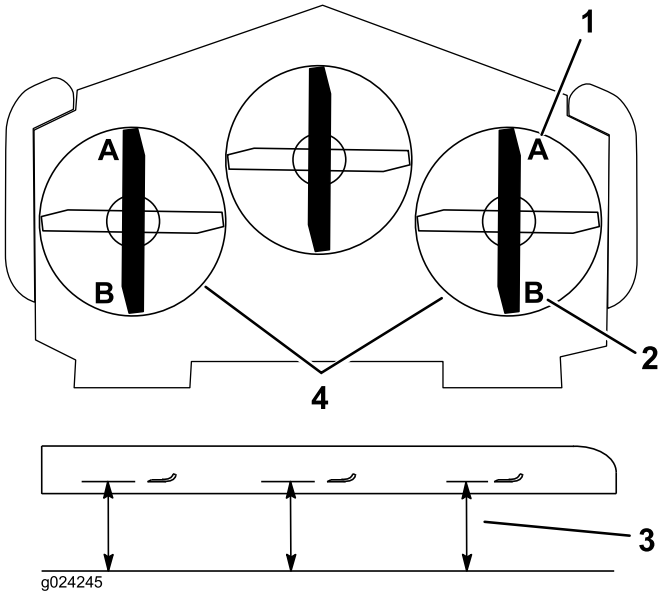

Figur 83

1. 76 mm ved A er korrekt
2. 8,3 cm ved B er korrekt
3. Mål her fra skæreknivspids til hård overflade
4. Mål ved A og B på begge sider

9. Finindstil justermøtrikken efter behov på forreste skjoldjustering ved at dreje på den (se Figur 84).

   Bemærk: Drej justermøtrikken med uret for at øge højden, og drej den mod uret for at mindske højden.

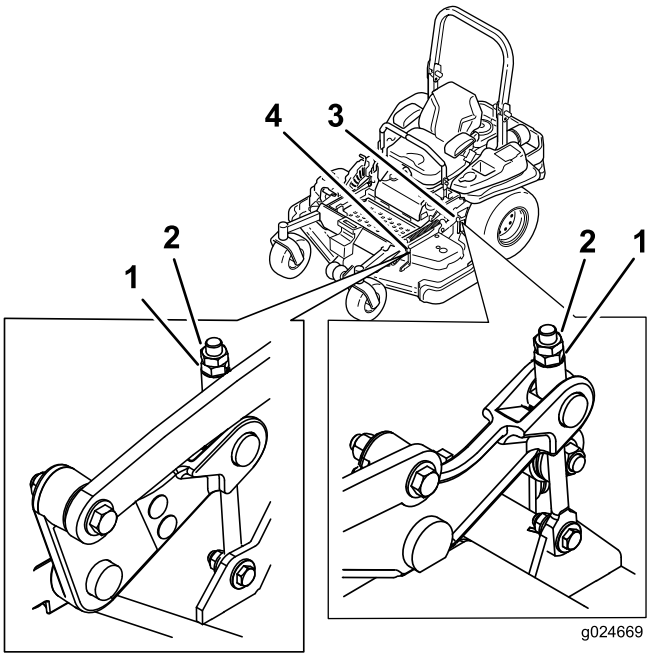

Figur 84

1. Justermøtrik
2. Kontramøtrik
3. Justering af bageste skjold
4. Justering af forreste skjold

10. Hvis de forreste skjoldforbindelser ikke har tilstrækkelig justering til at opnå korrekt klippehøjde, kan enkeltpunktsjusteringen benyttes for at opnå yderligere justering.

11. Løsn de 2 bolte nederst på klippehøjdepladen for at justere enkeltpunktssystemet. Se Figur 85.

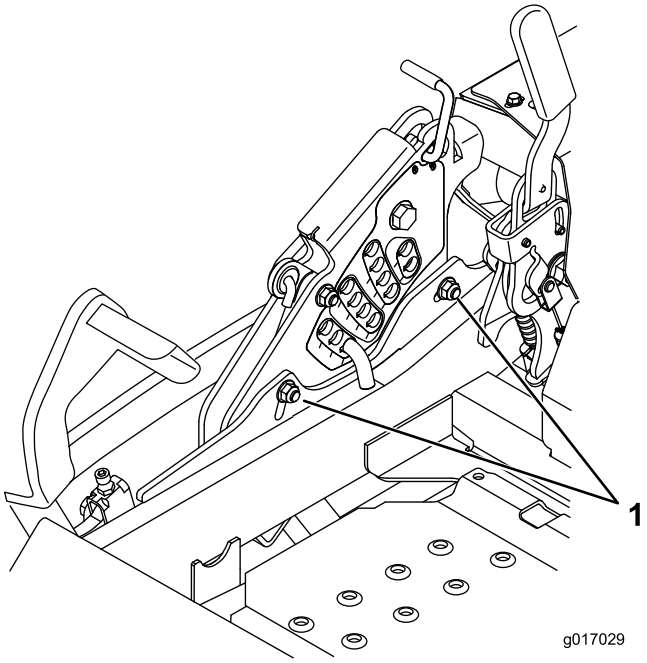

Figur 85

1. Bolte nederst på klippehøjdepladen

12. Hvis skjoldet er for lavt, skal bolten til enkeltpunktsjusteringen drejes med uret, så den strammes. Hvis skjoldet er for højt, skal bolten til enkeltpunktsjusteringen drejes mod uret, så den løsnes (Figur 86).

    Bemærk: Løsn eller stram bolten til enkeltpunktsjusteringen så meget, at klippehøjdepladens monteringsbolte kan flyttes mindst 1/3 af længden af den tilgængelige vandring i deres riller. Dette vil genetablere en del op- og nedjustering på hver af de fire skjoldforbindelser.

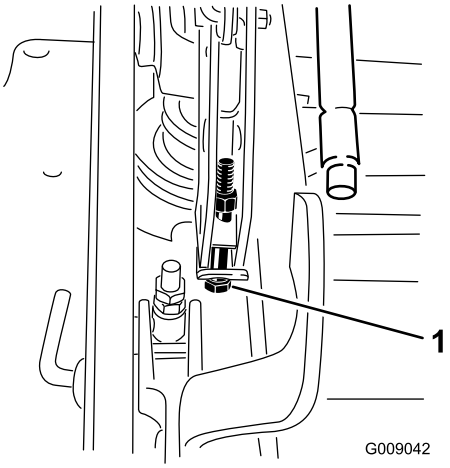

Figur 86

1. Bolt til enkeltpunktsjustering

13. Stram de to bolte nederst på klippehøjdepladen (Figur 85). Spænd til 37-45 Nm.

Bemærk: I de fleste tilfælde skal den bageste knivs pids indstilles 6,4 mm højere end den forreste.

14. Mål fra den plane overflade til skæreknivens bageste spids på begge sider af skjoldet (position B). Afstanden skal være på 8,3 cm (Figur 83).
15. Finjuster justeringsskruen ved at dreje den til en højde på 8,3 mm (Figur 84).

    Drej justermøtrikken med uret for at øge højden, og drej den mod uret for at mindske højden.
16. Mål, indtil alle fire sider har den korrekte højde. Stram alle møtrikkerne på skjoldløftearmsenhederne.

Serviceeftersyn af skæreknivene

Vigtigt: Den højre skærekniv på dette plæneklipperskjold er modsat roterende og bruger en knivbolt med venstregevind. Brug Figur 90 for at se den korrekte placering af skæreknivene.

Hold skæreknivene skarpe gennem hele græsslåningssæsonen, da skarpe knive skærer græsset rent af uden at rive det over eller få det til at flosse. Hvis græsset rives over eller flosser, bliver spidserne brune, hvilket hæmmer væksten og øger risikoen for sygdom.

Kontroller knivenes skarphed dagligt, og kontroller, om de er slidte eller beskadigede. Fil eventuelle hakker ned, og slib knivene, hvis det er nødvendigt. Hvis en kniv er beskadiget eller slidt, skal den udskiftes med det samme med en original Toro-kniv. Det kan være praktisk at have en eller flere ekstra knive ved hånden i forbindelse med slibning og udskiftning.

⚠ FARE

En slidt eller beskadiget kniv kan gå itu, og et stykke af kniven kan blive kastet ind i det område, hvor operatøren eller omkringstående befinder sig, og medføre alvorlig personskade eller død.

- **Efterse jævnligt kniven for slid og skader.**
- **Udskift en slidt eller beskadiget kniv.**

Før besigtigelse eller eftersyn af skæreknivene

Parker maskinen på en plan overflade, udkobl kontakten til regulering af skæreknivene (kraftudtag), og aktiver parkeringsbremsen. Drej tændingsnøglen til slukket position. Fjern herefter nøglen.

Besigtigelse af knivene

Eftersynsinterval: Hver anvendelse eller dagligt

1. Efterse skærekanterne (Figur 87). Hvis kanterne ikke er skarpe, eller hvis de har hakker, skal skæreknivene afmonteres og slibes. Se afsnittet Slibning af skæreknivene.
2. Efterse knivene, især det buede område (Figur 87). Hvis kniven er beskadiget eller slidt, eller hvis der er antydning af en revne i dette område (Figur 87), skal du straks montere en ny kniv.

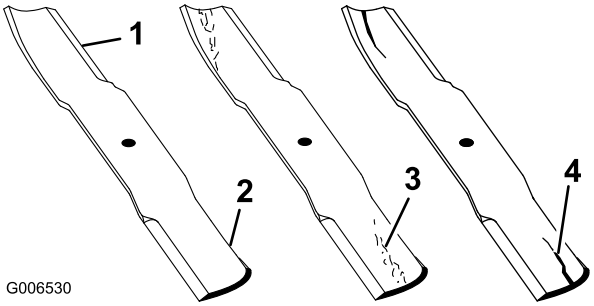

Figur 87

1. Skærekant
2. Buet område
3. Dannelse af slitage/revne
4. Revne

Kontrol for bøjede skæreknive

1. Udkobl kontakten til regulering af skæreknivene (kraftudtag), flyt bevægelseshåndtagene til den neutrale låseposition, og aktiver parkeringsbremsen.
2. Stop motoren, fjern nøglen, og vent, til alle bevægelige dele er standset, før du forlader betjeningspositionen.
3. Drej knivene, indtil enderne vender fremad og bagud (Figur 88). Mål fra en plan overflade til skærekanten, position **A**, på knivene(Figur 88). Noter dette mål.

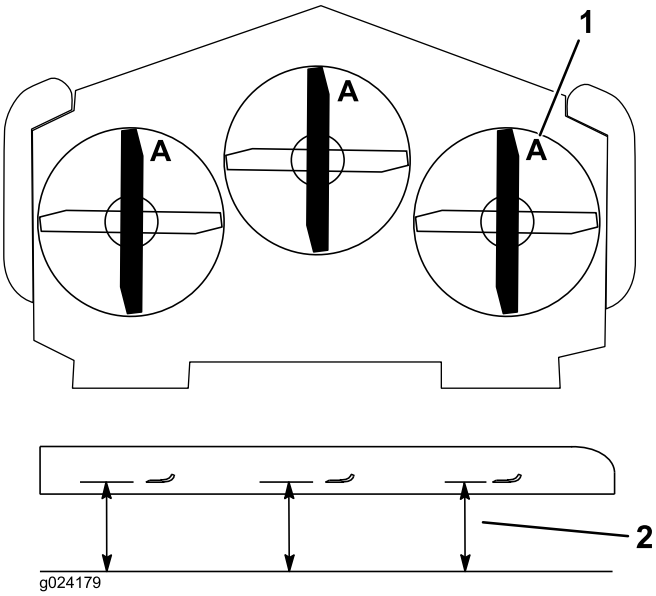

Figur 88

1. Mål her fra kniv til hård overflade
2. Position A

4. Drej de modsatte ender af knivene fremad.
5. Mål fra en plan overflade til knivenes skærekant ved samme punkt som i trin 3 ovenfor. Forskellen mellem målene fra trin 3 og 4 må ikke overskride 3 mm. Hvis

dette mål overskrider 3 mm, er kniven bøjet og skal udskiftes. Se afsnittet Afmontering af skæreknivene og Montering af skæreknivene.

⚠ ADVARSEL

En bøjet eller beskadiget kniv kan gå i stykker og skade dig eller omkringstående alvorligt eller endda medføre døden.

- **Udskift altid en bøjet eller beskadiget kniv med en ny kniv.**
- **Fil eller lav ikke skarpe hakker i knivenes kanter eller flader.**

Afmontering af skæreknivene

Vigtigt: Den højre skærekniv på dette plæneklipperskjold er modsat roterende og bruger en knivbolt med venstregevind. Brug Figur 90 for at se den korrekte placering af skæreknivene.

Knivene skal udskiftes, hvis de rammer en fast genstand, eller hvis de er ude af balance eller bøjede. Brug kun originale Toro-knive for at sikre optimal ydelse og sikker overensstemmelse med maskinen. Brug af knive fremstillet af andre producenter kan medføre, at maskinen ikke er i overensstemmelse med sikkerhedsstandarderne.

1. Hold på skæreknivenden med en klud eller en tyk handske.
2. Fjern den venstre og midterste skæreknivsbolt, den buede skive og skærekniven fra spindelakslen (Figur 89).
3. Fjern den højre skæreknivsbolt (bolt med venstregevind), den buede skive og skærekniven fra spindelakslen (Figur 90).

   Bemærk: Bid mærke i skæreknivens type, og hvor hver skærekniv monteres. Se Figur 90 for at få vist den korrekte placering.

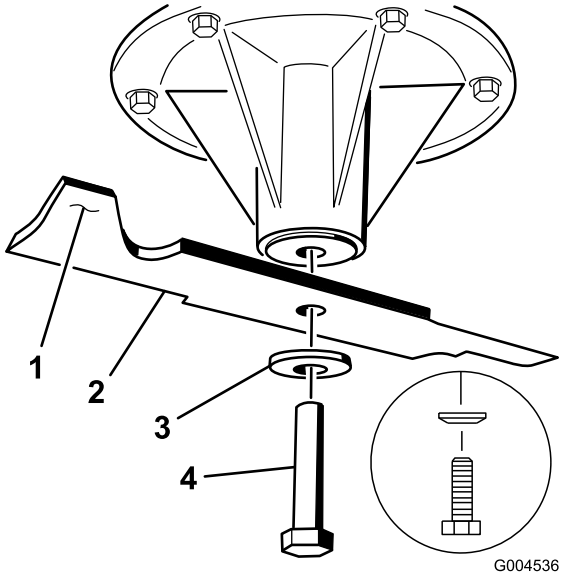

Figur 89

Venstre og midterste spindel er vist

1. Skæreknivens sejl
2. Skærekniv
3. Buet skive
4. Skæreknivsbolt

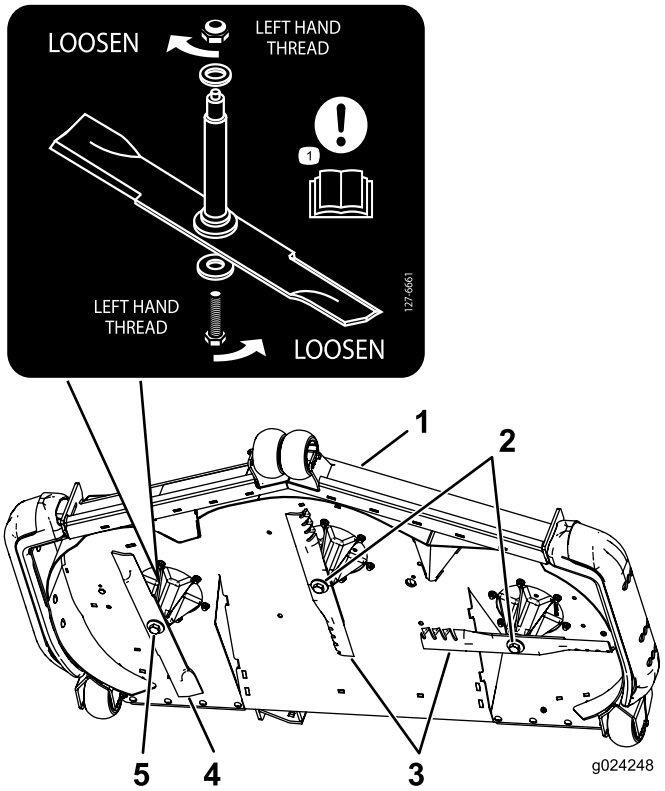

Figur 90

Skæreknivs placering

1. Plæneklipperskjoldets forende
2. Knivbolte med højregevind
3. Almindelige skæreknive
4. Modsat roterende skærekniv
5. Knivbolt med venstregevind

Slibning af skæreknivene

⚠ ADVARSEL

Ved slibning af kniven kan stykker af kniven blive slynget ud og forårsage alvorlig personskade.

Bær beskyttelsesbriller ved slibning af knive.

1. Anvend en fil til at slibe begge ender af skærekniven (Figur 91). Bevar den oprindelige vinkel. Skærekniven bevarer balancen, hvis der fjernes den samme mængde materiale på begge skærekanter.

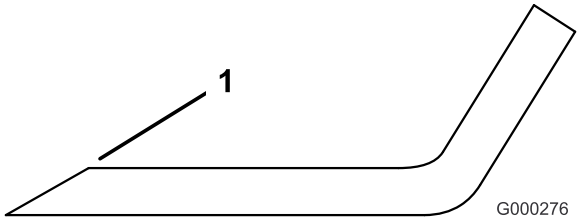

Figur 91

1. Slib i den oprindelige vinkel

2. Kontroller skæreknivens balance ved at placere den på en afbalanceringsenhed (Figur 92). Hvis skærekniven forbliver i en vandret position, er skærekniven afbalanceret og kan benyttes. Hvis skærekniven ikke er afbalanceret, skal der slibes lidt mere metal af enden af sejlområdet (Figur 93). Gentag denne procedure, indtil skærekniven er afbalanceret.

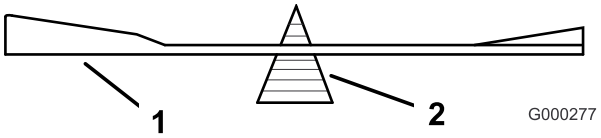

Figur 92

1. Skærekniv
2. Afbalanceringsenhed

Montering af skæreknivene

Vigtigt: Den højre skærekniv på dette plæneklipperskjold er modsat roterende og bruger en knivbolt med venstregevind. Brug Figur 94 for at se den korrekte placering af skæreknivene.

1. Monter de venstre og midterste skæreknive, de buede skiver og knivboltene på spindelakslerne (Figur 93 og Figur 94).

   Bemærk: Sørg for, at den buede del af skærekniven peger opad mod indersiden af plæneklipperskjoldet for at sikre en god klipning.

   Bemærk: Sørg for, at den buede skives konus er monteret mod boltens hoved (Figur 93).

2. Monter den højre skærekniv, den buede skive og knivbolten (bolt med venstregevind) på spindelakslen (Figur 93 og Figur 94).

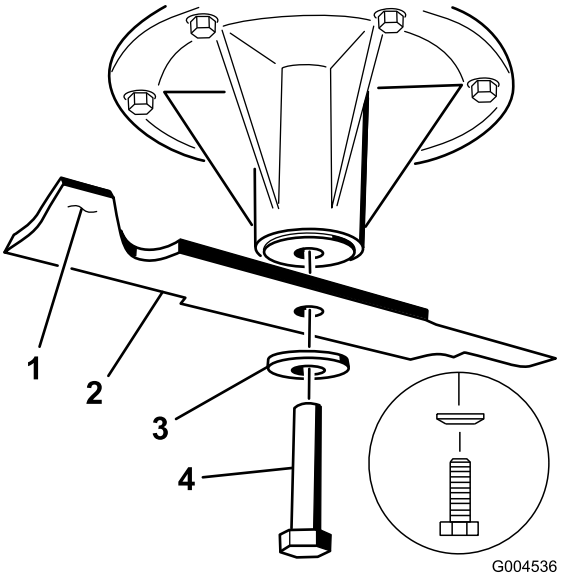

Figur 93

Venstre og midterste spindel er vist

1. Knivens sejl
2. Skærekniv
3. Buet skive
4. Knivbolt

3. Spænd knivboltene til 115-150 Nm.

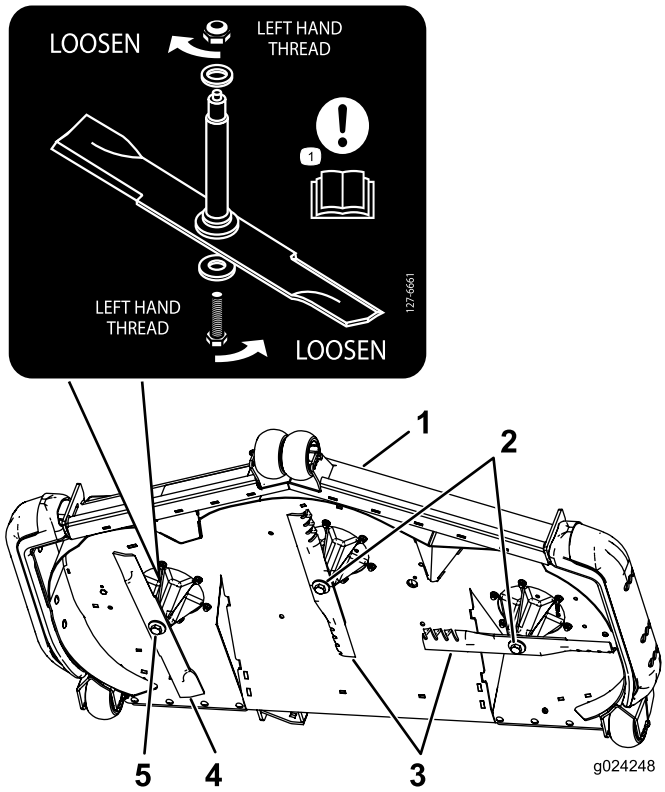

Figur 94

Skæreknivs placering

1. Plæneklipperskjoldets forende
2. Knivbolte med højregevind
3. Almindelige skæreknive
4. Modsat roterende skærekniv
5. Knivbolt med venstregevind

Afmontering af plæneklipperskjoldet

Før der foretages servicering af plæneklipperskjoldet, eller før det fjernes, skal de fjederbelastede skjoldarme låses.

⚠ ADVARSEL

Skjoldløftearmsenhederne har oplagret energi. Hvis skjoldet fjernes, uden at den oplagrede energi frigøres, kan det resultere i alvorlig personskade eller død.

Forsøg ikke at tage skjoldet af det forreste stel uden at frigøre den oplagrede energi.

1. Sluk motoren, vent på, at alle bevægelige dele standser, og fjern nøglen. Aktiver parkeringsbremsen.
2. Fjern højdejusteringssplitten, og sænk skjoldet ned på jorden.
3. Sæt højdejusteringssplitten i klippehøjdeplaceringen på 7,6 cm. Dette låser skjoldløftearmene i den laveste position, når skjoldet fjernes, så den oplagrede energi i skjoldfjederen frigøres.
4. Fjern remskærmene.
5. Løft vognbunden op, og stik en skralde i det firkantede hul i skjoldstyrearmen (Figur 95).
6. Roter plæneklipperskjoldets styreremskive med uret, løft op i tappen på remstyret, og fjern plæneklipperskjoldets rem fra koblingen (Figur 95).

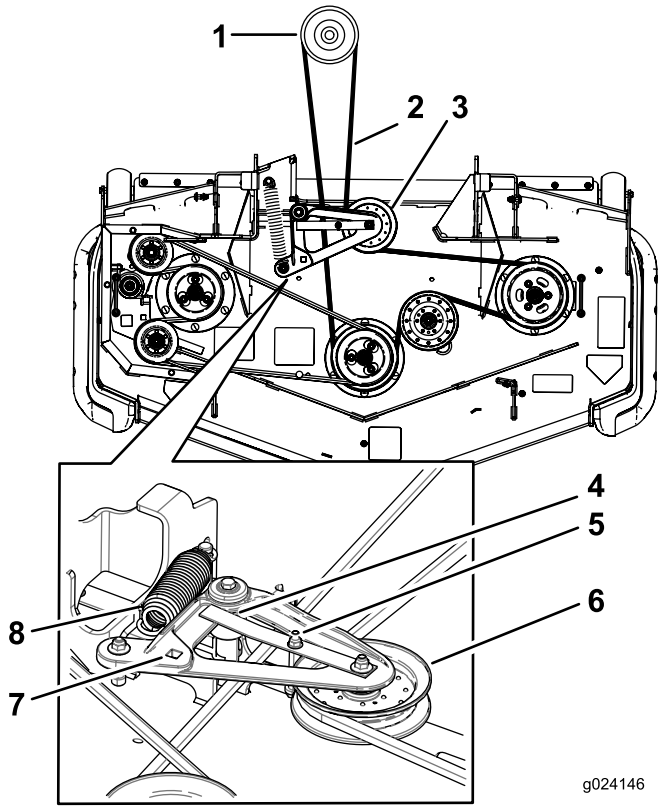

Figur 95

1. Koblingsremskive
2. Plæneklipperens skjoldrem
3. Fjederbelastet styreremskive
4. Sørg for, at tappen på remstyret slår mod drejenavet
5. Remstyr
6. Fjederbelastet styreremskive
7. Firkantet hul i styrearmen til skralden
8. Fjeder

7. Fjern monteringsboltene/-møtrikkerne på begge sider af skjoldet som vist i Figur 96, og læg dem til side.

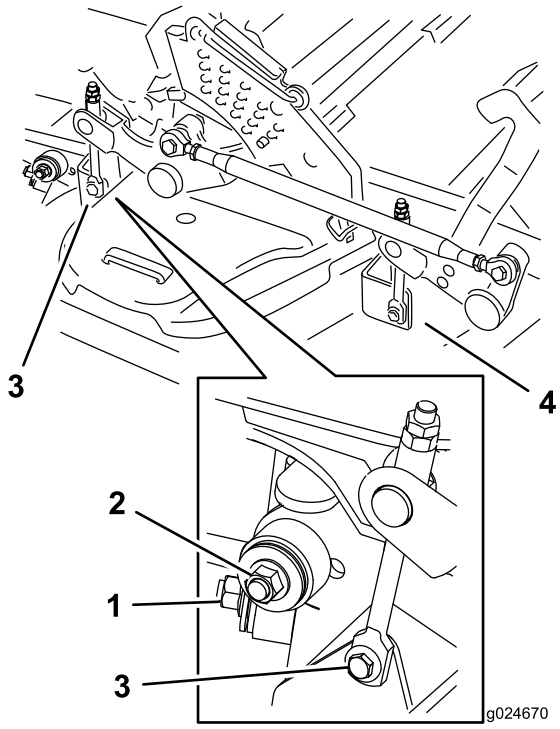

Figur 96

1. Højre stabilisator
2. Skjoldafstivning (højre side vist)
3. Fjern ansatsbolten og møtrikken på bageste skjoldløfteredskab.
4. Fjern ansatsbolten og møtrikken på forreste skjoldløfteredskab.

8. Hæv skjoldafstivningerne, og fastgør dem i øverste position. Skub skjoldet ud til højre side af maskinen.

Rengøring

Rengøring under plæneklipperen

Eftersynsinterval: Hver anvendelse eller dagligt

1. Udkobl kontakten til regulering af skæreknivene (kraftudtag), flyt bevægelseshåndtagene til den neutrale låseposition og aktiver parkeringsbremsen.
2. Stop motoren, fjern nøglen, og vent, til alle bevægelige dele er standset, før du forlader betjeningspositionen.
3. Hæv plæneklipperen til transportposition.

Bortskaffelse af affald

Motorolie, batterier, hydraulikolie og motorkølervæske forurener miljøet. Bortskaf dem i henhold til den lokale gældende lovgivning.

Opbevaring

Rengøring og opbevaring

1. Udkobl kraftudtaget (kontakten til regulering af skæreknivene), aktiver parkeringsbremsen og drej tændingsnøglen til positionen off (slået fra). Fjern herefter nøglen.
2. Fjern afklippet græs og snavs fra alle maskinens ydre dele, særligt motoren og det hydrauliske system. Fjern snavs og avner fra motorens køleribber og blæserhuset.

   Vigtigt: Du kan vaske maskinen med et mildt rengøringsmiddel og vand. Udsæt ikke maskinen for højtryksrensning. Undgå overdreven brug af vand, særligt i nærheden af kontrolpanelet, motoren og hydraulikpumperne.
3. Kontroller, om bremsen virker. Se afsnittet om serviceeftersyn af bremsen under Vedligeholdelse.
4. Efterse luftfilteret. Se afsnittet Serviceeftersyn af luftfilteret under Vedligeholdelse.
5. Smør maskinen. Se afsnittet Smøring under Vedligeholdelse.
6. Skift krumptaphusets olie. Se afsnittet Serviceeftersyn af motorolien under Vedligeholdelse.
7. Kontroller dæktrykket. Se afsnittet Kontrol af dæktrykket under Vedligeholdelse.
8. Skift hydraulikfilteret. Se afsnittet Serviceeftersyn af hydrauliksystemet under Vedligeholdelse.
9. Oplad batteriet. Se afsnittet Serviceeftersyn af batteriet under Vedligeholdelse.
10. Skrab enhver større ophobning af græs og snavs af plæneklipperens underside, og vask derefter plæneklipperen med en haveslange.

    Bemærk: Kør maskinen med kontakten til regulering af skæreknivene (kraftudtag) indkoblet og motoren ved høj tomgangshastighed i 2 til 5 minutter efter vask.
11. Kontroller skæreknivenes stand. Se afsnittet Serviceeftersyn af skæreknivene under Vedligeholdelse.
12. Hvis maskinen stilles til opbevaring i over 30 dage, skal følgende udføres:

    A. Tilsæt en petroleumsbaseret stabilisator til brændstoffet i tanken. Følg blandingsvejledningen fra stabilisatorfabrikanten. Anvend ikke alkoholbaseret stabilisator (ethanol eller metanol).

    Bemærk: Brændstofstabilisator er mest effektivt, når det blandes med frisk brændstof og altid anvendes.

    B. Lad motoren køre for at fordele brændstoffet, der er tilsat stabilisator, i brændstofsystemet (5 minutter).

C. Stop motoren, lad den køle af, og tap brændstoffet af brændstoftanken. Se afsnittet Serviceeftersyn af brændstoftanken under Vedligeholdelse.

D. Start motoren igen, og lad den køre, indtil den stopper.

E. Brændstof skal bortskaffes på forsvarlig vis. Det kan genbruges i overensstemmelse med gældende retningslinjer.

Vigtigt: Stabilisator/brændstof tilsat stabilisator må ikke opbevares i mere end 90 dage.

13. Kontroller og stram alle bolte, møtrikker og skruer. Reparer eller udskift alle beskadigede dele.

14. Mal alle ridsede eller blotlagte metaloverflader. Maling kan købes hos en autoriseret serviceforhandler.

15. Opbevar maskinen i en ren, tør garage eller på et passende sted. Tag nøglen ud af tændingen, og opbevar den utilgængeligt for børn og andre uautoriserede brugere. Tildæk maskinen for at beskytte den og holde den ren.

Fejlfinding

Problem	Mulig årsag	Afhjælpning
Starteren tørner ikke.	1. Kontakten til regulering af skæreknive (kraftudtaget) er indkoblet. 2. Parkeringsbremsen er ikke aktiveret. 3. Bevægelseshåndtagene er ikke placeret i den neutrale låseposition. 4. Føreren sidder ikke på sædet. 5. Batteriet er fladt. 6. De elektriske forbindelser er rustne eller løse. 7. Sprunget sikring. 8. Relæet eller kontakten er slidt eller defekt.	1. Flyt skæreknivenes kraftudtag til udkoblet position. 2. Aktiver parkeringsbremsen. 3. Sørg for, at bevægelseshåndtagene er placeret i den neutrale låseposition. 4. Tag plads i sædet. 5. Oplad batteriet. 6. Kontroller, om de elektriske tilslutninger har forbindelse. 7. Udskift sikringen. 8. Kontakt en autoriseret serviceforhandler.
Motoren vil ikke starte, er svær at starte eller sætter ud.	1. Brændstoftanken er tom. 2. Brændstofafbryderventilen er lukket. 3. Oliestanden i krumtaphuset er lav. 4. Gashåndtaget er ikke i den korrekte position. 5. Der er snavs i brændstoffilteret. 6. Der er snavs, vand eller gammelt brændstof i brændstofsystemet. 7. Luftfilteret er snavset. 8. Sædekontakten fungerer ikke korrekt. 9. De elektriske forbindelser er korroderede, løse eller defekte. 10. Relæet eller kontakten er slidt eller defekt. 11. Tændrøret er snavset eller har det forkerte gab. 12. Tændrørskablet er ikke tilsluttet.	1. Fyld brændstoftanken op. 2. Åbn brændstofafbryderventilen. 3. Fyld olie på krumtaphuset. 4. Sørg for, at gashåndtaget er placeret midt imellem positionerne "slow" (langsom) og "fast" (hurtig). 5. Udskift brændstoffilteret. 6. Kontakt en autoriseret serviceforhandler. 7. Rens eller udskift luftfilterindsatsen. 8. Kontroller sædekontaktlampen. Udskift sædet om nødvendigt. 9. Kontroller, om de elektriske tilslutninger har forbindelse. Rengør tilslutningsklemmerne omhyggeligt med et rengøringsmiddel til elektriske kontakter, påfør dielektrisk fedt og foretag de korrekte tilslutninger. 10. Kontakt en autoriseret serviceforhandler. 11. Juster eller udskift tændrøret. 12. Kontroller tændrørskablets tilslutning.
Motoren mister kraft.	1. Motorbelastningen er for stor. 2. Luftfilteret er snavset. 3. Oliestanden i krumtaphuset er lav. 4. Køleribberne og luftkanalerne over motoren er tilstoppede. 5. Udluftningshullet i brændstof-tankdækslet er tilstoppet. 6. Der er snavs i brændstoffilteret. 7. Der er snavs, vand eller gammelt brændstof i brændstofsystemet.	1. Sænk kørehastigheden. 2. Rens luftfilterindsatsen. 3. Fyld olie på krumtaphuset. 4. Fjern snavs og lignende fra køleribberne og luftkanalerne. 5. Rens, eller udskift brændstof-tankdækslet. 6. Udskift brændstoffilteret. 7. Kontakt en autoriseret serviceforhandler.
Motoren overopheder.	1. Motorbelastningen er for stor. 2. Oliestanden i krumtaphuset er lav. 3. Køleribberne og luftkanalerne over motoren er tilstoppede.	1. Sænk kørehastigheden. 2. Fyld olie på krumtaphuset. 3. Fjern snavs og lignende fra køleribberne og luftkanalerne.
Plæneklipperen trækker til venstre eller højre (med håndtagene helt fremad)	1. Sporingen skal justeres 2. Dæktrykket i drivdækkene er ikke korrekt.	1. Juster sporingen. 2. Juster dæktrykket på drivdækkene.

Problem	Mulig årsag	Afhjælpning
Maskinen kører ikke.	1. Omløbsventilerne lukker ikke tæt. 2. Pumperemmen er slidt, løs eller sprunget. 3. Pumperemmen er hoppet af en remskive. 4. Styrefjederen er gået itu eller mangler. 5. Hydraulikoliestanden er lav eller for varm.	1. Stram omløbsventilerne. 2. Udskift remmen. 3. Udskift remmen. 4. Sæt fjederen på igen. 5. Fyld hydraulikolie på beholderne eller lad den køle af.
Maskinen vibrerer unormalt.	1. Skærekniven(e) er bøjede eller ude af balance. 2. Skæreknivenes monteringsbolt er løs. 3. Motorens monteringsbolte er løse. 4. Der er en løs motorremskive, styreremskive, eller en af skæreknivenes remskiver er løs. 5. Motorremskiven er beskadiget. 6. Skæreknivspindlen er bøjet. 7. Motorophænget sidder løst eller er slidt.	1. Monter en eller flere nye skæreknive. 2. Tilspænd skæreknivenes monteringsbolt. 3. Tilspænd motorens monteringsbolte. 4. Tilspænd den løse remskive. 5. Kontakt en autoriseret serviceforhandler. 6. Kontakt en autoriseret forhandler. 7. Kontakt en autoriseret serviceforhandler.
Maskinens klippehøjden er ujævn.	1. Skærekniven/-knivene er ikke skarp(e). 2. Skærekniven(e) er bøjet/-ede. 3. Plæneklipperskjoldet er ikke nivelleret. 4. Undersiden af plæneklipperen er snavset. 5. Dæktrykket er ikke korrekt. 6. Skæreknivspindlen er bøjet.	1. Slib skærekniven/skæreknivene. 2. Monter en eller flere nye skæreknive. 3. Niveller plæneklipperskjoldet på tværs og på langs. 4. Rengør undersiden af plæneklipperen. 5. Tilpas dæktrykket. 6. Kontakt en autoriseret forhandler.
Knivene roterer ikke.	1. Plæneklipperskjoldets rem er slidt, løs eller sprunget. 2. Plæneklipperskjoldets rem er hoppet af remskiven. 3. Pumpens drivrem er slidt, løs eller sprunget. 4. Styrefjederen er gået itu eller mangler.	1. Monter en ny plæneklipperskjoldrem. 2. Monter plæneklipperskjoldets remskive, og kontroller, at styreremskiven, styrearmen og fjederen er placeret korrekt og fungerer. 3. Kontroller remspændingen, eller monter en ny rem. 4. Sæt fjederen på igen.
Koblingen indkobler ikke.	1. Sprunget sikring. 2. Lav spændingsforsyning ved koblingen. 3. Fjederen er beskadiget. 4. Der er utilstrækkelig strømforsyning. 5. Rotor/armatur-gnistgabet er for stort.	1. Udskift sikringen. Kontroller spolemodstanden, batteriopladningen, opladningssystemet og ledningsforbindelserne, og udskift komponenter om nødvendigt. 2. Kontroller spolemodstanden, batterio-pladningen, opladningssystemet og ledningsforbindelserne, og udskift dele om nødvendigt. 3. Udskift koblingen. 4. Reparer eller udskift koblingens ledning eller elektriske system. Rengør tilslutningskontakterne. 5. Fjern afstandsstykket, eller udskift koblingen.

Diagrammer

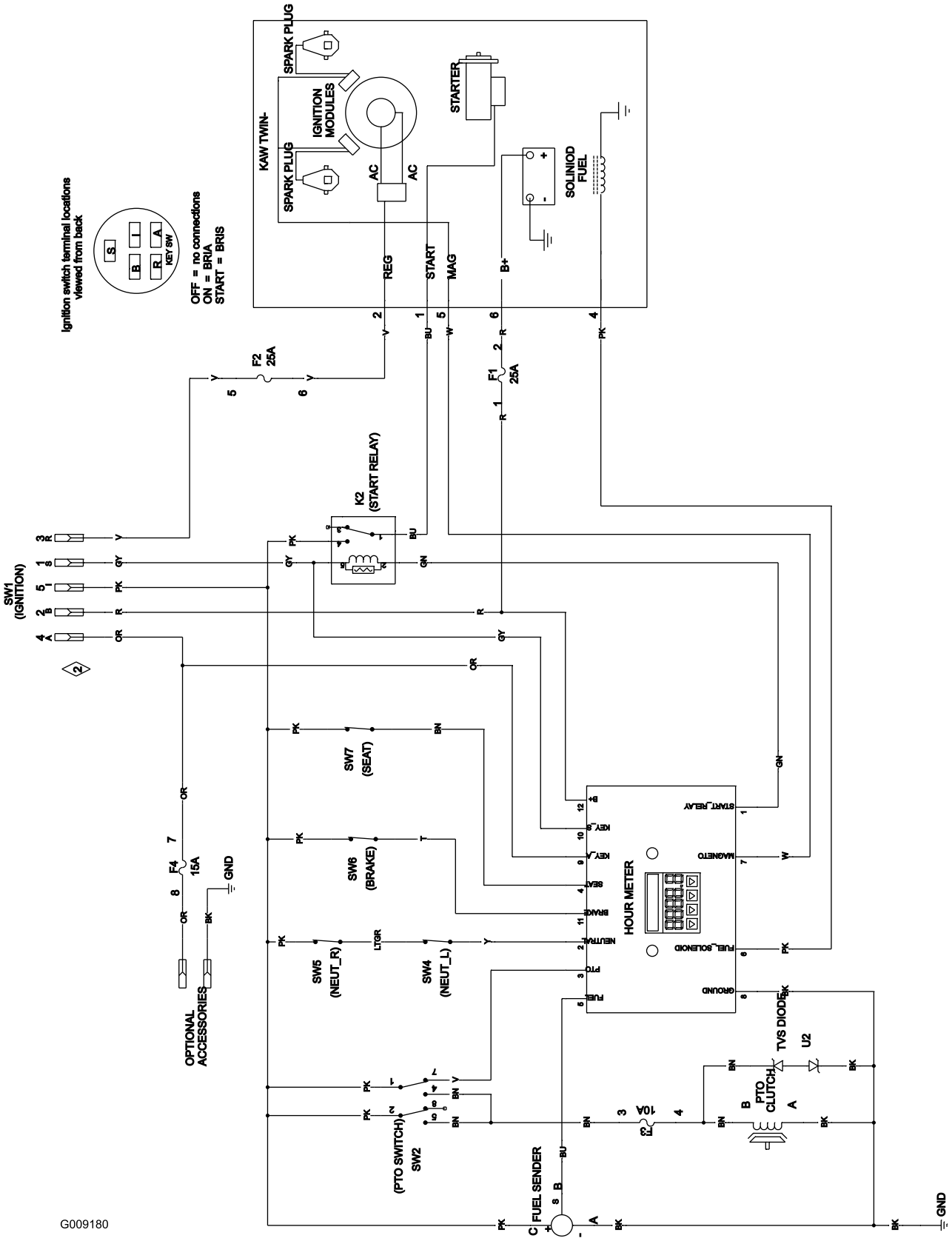

Ledningsdiagram (Rev. A)

Bemærkninger:

International forhandlerliste

Forhandler:	Land:	Tlf.:	Forhandler:	Land:	Tlf.:
Agrolanc Kft	Ungarn	36 27 539 640	Maquiver S.A.	Colombia	57 1 236 4079
Balama Prima Engineering Equip.	Hongkong	852 2155 2163	Maruyama Mfg. Co. Inc.	Japan	81 3 3252 2285
B-Ray Corporation	Korea	82 32 551 2076	Mountfield a.s.	Tjekkiet	420 255 704 220
Casco Sales Company	Puerto Rico	787 788 8383	Mountfield a.s.	Slovakiet	420 255 704 220
Ceres S.A.	Costa Rica	506 239 1138	Munditol S.A.	Argentina	54 11 4 821 9999
CSSC Turf Equipment (pvt) Ltd.	Sri Lanka	94 11 2746100	Norma Garden	Rusland	7 495 411 61 20
Cyril Johnston & Co.	Nordirland	44 2890 813 121	Oslinger Turf Equipment SA	Ecuador	593 4 239 6970
Cyril Johnston & Co.	Republikken Irland	44 2890 813 121	Oy Hako Ground and Garden Ab	Finland	358 987 00733
Equiver	Mexico	52 55 539 95444	Parkland Products Ltd.	New Zealand	64 3 34 93760
Femco S.A.	Guatemala	502 442 3277	Perfetto	Polen	48 61 8 208 416
ForGarder OU	Estland	372 384 6060	Pratoverde SRL.	Italien	39 049 9128 128
G.Y.K. Company Ltd.	Japan	81 726 325 861	Prochaska & Cie	Østrig	43 1 278 5100
Geomechaniki of Athens	Grækenland	30 10 935 0054	RT Cohen 2004 Ltd.	Israel	972 986 17979
Golf international Turizm	Tyrkiet	90 216 336 5993	Riversa	Spanien	34 9 52 83 7500
Guandong Golden Star	Kina	86 20 876 51338	Lely Turfcare	Danmark	45 66 109 200
Hako Ground and Garden	Sverige	46 35 10 0000	Solvert S.A.S	Frankrig	33 1 30 81 77 00
Hako Ground and Garden	Norge	47 22 90 7760	Spypros Stavrinides Limited	Cypern	357 22 434131
Hayter Limited (U.K.)	Storbritannien	44 1279 723 444	Surge Systems India Limited	Indien	91 1 292299901
Hydroturf Int. Co Dubai	Forenede Arabiske Emirater	97 14 347 9479	T-Markt Logistics Ltd.	Ungarn	36 26 525 500
Hydroturf Egypt LLC	Ægypten	202 519 4308	Toro Australia	Australien	61 3 9580 7355
Irrimac	Portugal	351 21 238 8260	Toro Europe NV	Belgien	32 14 562 960
Irrigation Products Int'l Pvt Ltd.	Indien	0091 44 2449 4387	Valtech	Marocco	212 5 3766 3636
Jean Heybroek b.v.	Holland	31 30 639 4611	Victus Emak	Polen	48 61 823 8369

Europæisk erklæring om beskyttelse af privatlivets fred

De oplysninger, som Toro indsamler
Toro Warranty Company (Toro) respekterer dit privatliv. For at vi kan behandle dit garantikrav og kontakte dig i tilfælde af en produkttilbagekaldelse, beder vi dig dele visse oplysninger med os, enten direkte eller gennem din lokale Toro-virksomhed eller -forhandler.

Toros garantisystem hostes på servere i USA, hvor love om beskyttelse af privatlivets fred muligvis ikke yder samme beskyttelse, som gælder i dit land.

VED AT DELE DINE PERSONLIGE OPLYSNINGER MED OS GIVER DU DIT SAMTYKKE TIL BEHANDLING AF DINE PERSONLIGE OPLYSNINGER SOM BESKREVET I DENNE ERKLÆRING OM BESKYTTELSE AF PRIVATLIVETS FRED.

Toros brug af oplysninger
Toro kan bruge dine personlige oplysninger til at behandle garantikrav og kontakte dig i tilfælde af en produkttilbagekaldelse og til ethvert andet formål, som vi informerer dig om. Toro kan dele dine oplysninger med Toros søsterselskaber, forhandlere eller andre forretningspartnere i forbindelse med enhver af disse aktiviteter. Vi sælger ikke dine personlige oplysninger til andre virksomheder. Vi forbeholder os retten til at offentliggøre personlige oplysninger for at kunne overholde gældende lovgivning og efter anmodning fra relevante myndigheder med henblik på at kunne betjene vores systemer korrekt eller af hensyn til vores egen eller brugerens beskyttelse.

Opbevaring af dine personlige oplysninger
Vi opbevarer dine personlige oplysninger, så længe vi har behov for dem, til de formål, som de oprindeligt blev indsamlet til, eller til andre legitime formål (som f.eks. overholdelse af regler) eller som påkrævet af gældende lovgivning.

Toros forpligtelse i forbindelse med sikkerheden af dine personlige oplysninger
Vi tager rimelige forholdsregler for at beskytte sikkerheden af dine personlige oplysninger. Vi tager også forholdsregler for at opretholde nøjagtigheden og aktualiteten af personlige oplysninger.

Adgang til og korrigering af dine personlige oplysninger
Hvis du gerne vil gennemse eller ændre dine personlige oplysninger, kan du kontakte os pr. e-mail på legal@toro.com.

Forbrugerlovgivning i Australien

Forbrugere i Australien kan finde nærmere oplysninger om forbrugerlovgivningen i Australien i kassen eller hos den lokale Toro-forhandler.

Toros totalgaranti

Udstyr

til landskabsentreprenø-
rer (LCE)

Fejl og produkter, der er dækket

Toro Company og deres søsterselskab, Toro Warranty Company, garanterer over for den oprindelige køber i fællesskab i henhold til en aftale mellem dem at reparere de nedenfor anførte Toro-produkter, hvis de viser sig at have materialefejl eller fejl i den håndværksmæssige udførelse.

Følgende perioder gælder fra datoen for den oprindelige ejers køb:

Produkter	Garantiperiode
Håndplæneklipper	
53 cm plæneklippere – privat brug[1]	2 år
53 cm plæneklippere – kommerciel brug	1 år
76 cm plæneklippere – privat brug[1]	2 år
76 cm plæneklippere – kommerciel brug	1 år
Mellemstore håndplæneklippere	2 år
• Motor	2 år[2]
GrandStand®-plæneklippere	5 år eller 1,200 timer[3]
• Motor	2 år
• Stel	Produktlivstid (kun den originale ejer)[4]
Plæneklippere i Z Master® 2000-serien	4 år eller 500 timer [3]
• Motor	2 år[2]
• Stel	Produktlivstid (kun den originale ejer)[4]
Plæneklippere i Z Master® 3000-serien	5 år eller 1,200 timer[3]
• Motor	2 år[2]
• Stel	Produktlivstid (kun den originale ejer)[4]
Plæneklippere i Z Master® 5000- og 6000-serien	5 år eller 1,200 timer[3]
• Motor	2 år[2]
• Stel	Produktlivstid (kun den originale ejer)[4]
Plæneklippere i Z Master® 7000-serien	5 år eller 1,200 timer[3]
• Motor	2 år[2]
• Stel	Produktlivstid (kun den originale ejer)[4]
Alle plæneklippere	
• Batteri	2 år
• Redskaber	2 år

[1]Privat brug betyder, at produktet bruges på samme grund, som dit hjem ligger på. Brug på mere end ét sted anses for at være kommerciel brug, og i dette tilfælde finder garantien for kommerciel brug anvendelse.

[2]Nogle af de motorer, der bruges på Toro LCE-udstyr til landskabsentreprenører, er omfattet af motorfabrikantens garanti.

[3]Alt efter hvad der indtræffer først.

[4]Produktlivstid på stellet – Hvis hovedstellet, som består af sammensvejsede dele, der danner traktorstrukturen, som andre komponenter, f.eks. motoren, er fastgjort på, revner eller går i stykker under normal brug, vil den blive repareret eller udskiftet i henhold til garantien, uden at kunden skal afholde omkostninger til reservedele og arbejdsløn. Svigt i stellet som følge af forkert brug eller misbrug og svigt eller påkrævet reparation som følge af rust eller korrosion er ikke omfattet af garantien.

Denne garanti omfatter reservedelsomkostninger og arbejdsløn, men du skal betale transportomkostningerne.

Sådan får du udført service, der er dækket af garantien

Hvis du mener, at dit Toro-produkt har en materialefejl eller fejl i den håndværksmæssige udførelse, skal du følge denne fremgangsmåde:

1. Kontakt sælgeren af dit produkt for at arrangere reparation af produktet. Hvis det af en eller anden årsag ikke er muligt for dig at kontakte sælgeren, kan du kontakte en hvilken som helst autoriseret Toro-forhandler for at arrangere reparation.
2. Medbring produktet og dit købsbevis (salgskvittering) til serviceforhandleren.
3. Hvis du af en eller anden årsag er utilfreds med serviceforhandlerens vurdering eller med den service, du får, kan du kontakte os på:

RLC Customer Care Department

Toro Warranty Company
8111 Lyndale Avenue South
Bloomington, MN 55420-1196, USA
001-952-948-4707

Se den vedhæftede distributørliste.

Ejerens ansvar

Du skal vedligeholde dit Toro-produkt ved at følge de vedligeholdelsesprocedurer, der er beskrevet i *betjeningsvejledningen*. Du skal selv afholde udgifterne til denne rutinevedligeholdelse, uanset om den udføres af en forhandler eller dig selv.

Genstande og fejl, der ikke er dækket

Der er ingen udtrykkelig garanti undtagen for det særlige emissionssystem og motorgarantidækning på visse produkter. Denne udtrykkelige garanti dækker ikke følgende:

- Udgifter til regelmæssig vedligeholdelsesservice eller reservedele som filtre, brændstof, smøremidler, olieskift, tændrør, luftfiltre, slibning af slidte skæreknive, kabel-/forbindelsesjusteringer eller bremse- og koblingsjusteringer
- Komponenter, der svigter som følge af almindeligt slid
- Ethvert produkt eller enhver del, der er blevet ændret, anvendt forkert eller forsømt og kræver udskiftning eller reparation som følge af ulykker eller manglende korrekt vedligeholdelse
- Afhentnings- og leveringsudgifter
- Reparationer eller forsøg på reparationer af andre end en autoriseret Toro-serviceforhandler
- Reparationer, der er nødvendige, fordi den anbefalede brændstofprocedure ikke er blevet fulgt (se *betjeningsvejledningen* for yderligere oplysninger)
  - Fjernelse af forureningsstoffer fra brændstofsystemet dækkes ikke
  - Brug af gammelt brændstof (mere end en måned gammelt) eller brændstof, der indeholder mere end 10 % ethanol eller mere end 15 % MTBE
  - Undladelse af at aftappe brændstofsystemet før en periode på over en måned, hvor maskinen ikke skal bruges

Generelle betingelser

Lovgivningen i de enkelte lande er gældende for køberen. Rettigheder, som tilfalder køberen i henhold til denne lovgivning, indskrænkes ikke af denne garanti.