Form No. 3380-963 Rev A

# 53 cm Super Recycler®-gräsklippare

**Modellnr 20797—Serienr 314000001 och högre**

**Bruksanvisning**

# Introduktion

**Denna gräsklippare av gåmodell med roterande knivar är avsedd att användas av privatkunder. Den är huvudsakligen konstruerad för att klippa gräs på väl underhållna gräsmattor runt bostäder. Den är inte konstruerad för att klippa snår eller för jordbruksändamål.**

Läs den här informationen noga så att du lär dig att använda och underhålla maskinen på rätt sätt och undviker person- och maskinskador. Du är ansvarig för att maskinen används på ett korrekt och säkert sätt.

Kontakta gärna Toro direkt på www.Toro.com för att få information om produkter och tillbehör, hjälp att hitta en återförsäljare eller för att registrera din produkt.

Kontakta en auktoriserad återförsäljare eller Toros kundservice och ha maskinens modell- och serienummer till hands om du har behov av service, Toro-originaldelar eller ytterligare information. Figur 1 visar var på produkten modell- och serienumren sitter.

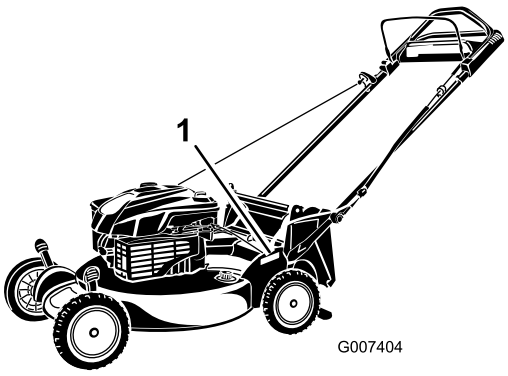


**Figur 1**

1. Plats för modell- och serienummer

Anteckna produktens modell- och serienummer här:

**Modellnr** _____

**Serienr** _____

I denna bruksanvisning anges potentiella risker och alla säkerhetsmeddelanden har markerats med en varningssymbol (Figur 2), som anger fara, som kan leda till allvarlig personskada eller dödsfall om föreskrifterna inte följs.



**Figur 2**

1. Varningssymbol

Två ord används också i den här bruksanvisningen för att markera information. **Viktigt** anger speciell teknisk information och **Observera** anger allmän information som är värd att notera.

Denna produkt uppfyller alla relevanta europeiska direktiv. Mer information finns i den separata produktspecifika överensstämmelseförklaringen.

För modeller med angivna motorhästkrafter beräknades motorns totala hästkrafter i verkstaden av motortillverkaren enligt SAE J1940. Den här motorgräsklipparklassens faktiska motorhästkrafter kommer vara avsevärt lägre då den är konfigurerad att uppfylla säkerhetskrav, utsläppsföreskrifter och funktionella krav.

Gör inga otillåtna ändringar av motorreglagen och ändra inte varvtalshållarens inställning. Om du gör det kan det leda till farliga situationer som resulterar i personskador.

# Innehåll

Introduktion ..... 1
- Allmän säkerhet ..... 2
- Ljudtryck ..... 3
- Ljudstyrka ..... 3
- Hand-/armvibration ..... 3
- Säkerhets- och instruktionsdekaler ..... 4

Montering ..... 5
- 1 Montera och fälla upp handtaget ..... 5
- 2 Montera startsnöret i styrningen ..... 6
- 3 Fylla på olja i motorn ..... 6
- 4 Ladda batteriet ..... 7

Produktöversikt ..... 7
- Specifikationer ..... 7

Körning ..... 8
- Fylla på bränsletanken ..... 8
- Kontrollera oljenivån i motorn ..... 8
- Justera klipphöjden ..... 9
- Justera handtagshöjden ..... 9
- Starta motorn ..... 9
- Använda självdrivningen ..... 10
- Stänga av motorn ..... 10
- Återanvinna klippet ..... 10

© 2013—The Toro® Company
8111 Lyndale Avenue South
Bloomington, MN 55420

Registrera din produkt på www.Toro.com.

CE

Översättning av originalet (SV)
Tryckt i USA
Med ensamrätt

*3380-963* A

Samla upp klippet....11
Använda sidoutkastaren för klippet....13
Arbetstips....13
Underhåll....14
Rekommenderat underhåll....14
Underhållsförberedelser....14
Byta luftfiltret....15
Byta ut motoroljan....15
Ladda batteriet....16
Byta ut säkringen....16
Smörja kugghjulen....17
Byta ut kniven....17
Förvaring....18
Förbereda maskinen för förvaring....18
Fälla ned handtaget....18
Ta maskinen ur förvaring....18

# Säkerhet

**Felaktigt bruk eller underhåll av denna klippare kan leda till skada. Följ nedanstående säkerhetsföreskrifter för att minska risken för skada.**

Toro har utformat och testat denna maskin för skäligt säker service. Om du inte följer nedanstående föreskrifter kan det leda till personskada.

**Det är viktigt att du och andra användare läser och förstår innehållet i bruksanvisningen innan klipparen används. Då uppnås högsta säkerhet, bästa prestanda och ni lär känna maskinen. Var särskilt uppmärksam på varningssymbolen (Figur 2) som betyder var försiktig, varning eller fara – "föreskrifter för personlig säkerhet". Läs och ta till dig anvisningarna eftersom de rör säkerheten. Om anvisningarna inte följs kan det leda till personskador.**

# Allmän säkerhet

Följande anvisningar har utarbetats i enlighet med EN 836:

Klippmaskinen kan slita av händer och fötter och kasta omkring föremål. Följ alltid alla säkerhetsanvisningar för att förhindra allvarliga skador eller dödsfall.

## Utbildning

- Läs anvisningarna noga. Bekanta dig med reglagen och hur maskinen ska användas.
- Låt aldrig barn eller personer som inte känner till anvisningarna köra klipparen. Lokala föreskrifter kan begränsa förarens ålder.
- Kom ihåg att föraren är ansvarig för olyckor och risker som andra människor och deras ägodelar utsätts för.
- Se till att du förstår alla bilder som finns på klipparen eller som används i anvisningarna.

## Bensin

**VARNING** – bensin är mycket brandfarligt. Vidta följande säkerhetsåtgärder:

- Förvara bränsle i dunkar avsedda för ändamålet.
- Fyll endast på maskinen med bensin utomhus och rök inte under påfyllning.
- Fyll på bränsle innan du startar motorn. Skruva aldrig bort tanklocket eller fyll på bränsle om motorn är igång eller om den är varm.
- Om du spiller bensin ska du inte försöka starta motorn utan flytta klipparen från spillet och undvika att skapa några gnistor tills bensinångorna har skingrats.
- Sätt tillbaka locken på tankar och dunkar ordentligt.

## Förberedelser

- Använd alltid ordentliga skor och långbyxor vid klippning. Kör inte maskinen barfota eller i sandaler.
- Undersök noga det område där maskinen ska köras och avlägsna alla stenar, pinnar, ledningar, ben och andra föremål.
- Inspektera alltid klipparen innan användning för att kontrollera att skydd och säkerhetsanordningar, som t.ex. gräsriktare och/eller -uppsamlare, sitter på plats och fungerar som de ska.
- Före körning bör du kontrollera så att inga knivar, knivskruvar eller klippaggregat är slitna eller skadade. Byt ut slitna eller skadade knivar och skruvar i satser så att balanseringen bibehålls.

## Start

- Tippa inte klipparen när du startar motorn såvida den inte måste lutas för att starta. Om så är fallet ska du inte luta klipparen mer än absolut nödvändigt, och bara lyfta upp den del som är längst ifrån dig.
- Starta motorn försiktigt i enlighet med anvisningarna och håll fötterna på behörigt avstånd från kniven eller knivarna och inte framför utkastaren.

## Körning

- Klipp aldrig om människor, särskilt barn, eller husdjur befinner sig i närheten.
- Klipp endast i dagsljus eller i bra belysning.
- Se upp för hål i terrängen och andra dolda faror.
- Håll inte händer eller fötter nära eller under roterande delar. Håll alltid avstånd till utkastaröppningen.
- Lyft aldrig upp eller bär en gräsklippare medan motorn är igång.
- Var mycket försiktig när du backar eller drar en handgräsklippare mot dig.
- Gå – spring aldrig.
- Sluttningar:
  - Klipp inte i väldigt branta sluttningar.

  - Var mycket försiktig i sluttningar.
  - Kör alltid tvärgående över sluttningar, aldrig upp och ned, och var mycket försiktig när du svänger i sluttningar.
  - Se till att du har bra fotfäste i sluttningar.
- Sänk farten i sluttningar och i skarpa svängar för att förhindra att klipparen välter eller att du förlorar kontrollen över den.
- Stanna kniven om gräsklipparen måste tippas för transport på andra underlag än gräs och när gräsklipparen ska föras till och från klippområdet.
- Kör inte motorn i ett slutet utrymme där farlig koloxid kan ansamlas.
- Stäng av motorn
  - varje gång du lämnar gräsklipparen.
  - före bränslepåfyllning.
  - innan gräsuppsamlaren tas bort.
  - innan du justerar klipphöjden om den inte kan ställas in från förarplatsen.
- Stanna motorn och koppla bort tändkabeln
  - innan utkastaren rensas.
  - före kontroll, rengöring och arbete på gräsklipparen.
  - efter att ha kört på ett okänt föremål. Kontrollera noga om gräsklipparen har skadats och reparera eventuella skador innan du startar och kör klipparen igen.
  - om gräsklipparen börjar vibrera onormalt (kontrollera omedelbart).
- Blixtnedslag kan leda till allvarliga personskador eller dödsfall. Om det blixtrar eller åskar i området ska maskinen inte användas. Sök skydd.
- Se upp för trafik när du kör nära vägar eller korsar vägar.

### Underhåll och förvaring

- Håll samtliga muttrar, bultar och skruvar åtdragna så att maskinen är i säkert bruksskick.
- Högtryckstvätta inte maskinen.
- Förvara aldrig maskinen med bensin i tanken i en byggnad där bensinångor kan antändas av en öppen låga eller gnista.
- Låt motorn svalna innan maskinen ställs undan i ett slutet utrymme.
- Håll motorn, ljuddämparen, batterifacket och förvaringsutrymmet för bränsle fria från gräs, löv och överflödigt smörjmedel för att minska brandrisken.
- Undersök gräsutkastarens komponenter ofta och byt ut dem vid behov mot delar rekommenderade av tillverkaren.
- Byt ut slitna och skadade delar av säkerhetsskäl.
- Byt ut trasiga ljuddämpare.
- Om bränsletanken måste tömmas ska detta göras utomhus.
- Ändra inte inställningarna för motorns varvtalshållare och övervarva inte motorn. Om motorn körs med för högt varvtal kan riskerna för personskador öka.
- Var försiktig när justeringar utförs på gräsklipparen för att undvika att fingrarna fastnar mellan roterande knivar och maskinens fasta delar.
- **Köp endast originalreservdelar och tillbehör från Toro, för att säkerställa bästa prestanda och högsta säkerhet. Använd inte *”piratdelar”*. De kan medföra säkerhetsrisker.**

# Ljudtryck

Enheten har en ljudtrycksnivå vid förarens öra på 90 dBA, som omfattar ett osäkerhetsvärde (K) på 1 dBA.

Ljudtrycksnivån har fastställts enligt de rutiner som beskrivs i EN 836.

# Ljudstyrka

Maskinen har en garanterad ljudstyrka på 98 dBA, som omfattar ett osäkerhetsvärde (K) på 1 dBA.

Ljudstyrkenivån har fastställts enligt de rutiner som beskrivs i ISO 11094.

# Hand-/armvibration

Uppmätt vibrationsnivå för höger hand = 4,7 m/s

Uppmätt vibrationsnivå för vänster hand = 3,6 m/s

Osäkerhetsvärde (K) = 2,4 m/s2

Uppmätta värden har fastställts enligt de förfaranden som beskrivs i EN 836.

# Säkerhets- och instruktionsdekaler

**Viktigt:** **Säkerhets- och instruktionsdekalerna sitter nära potentiella farozoner. Byt ut skadade dekaler.**

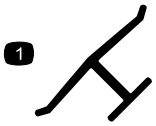


**Tillverkarens logotyp**

1. Visar att kniven är en originaldel från maskintillverkaren.

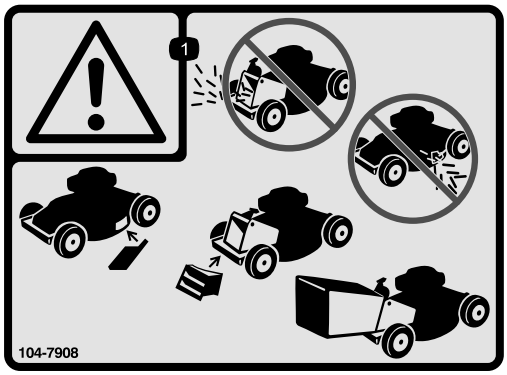


**104-7908**

1. Varning – kör inte klipparen utan den bakre utkastarpluggen eller uppsamlaren på plats. Kör inte klipparen utan sidoutkastarskyddet eller gräsriktaren på plats.

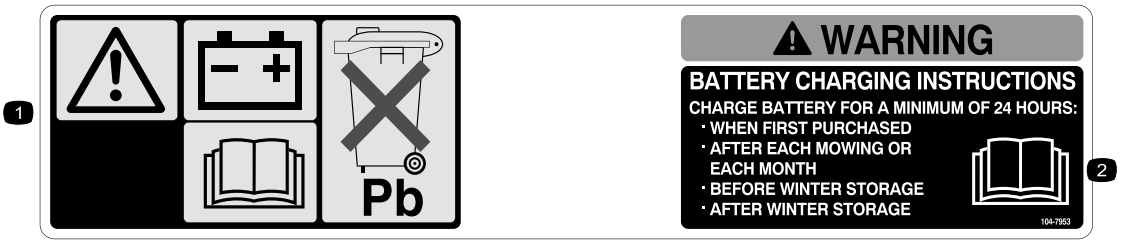


**104-7953**

1. Varning – läs *Bruksanvisningen* för information om att ladda batteriet. Det innehåller bly och får inte kastas i hushållssoporna.
2. Läs *bruksanvisningen*.

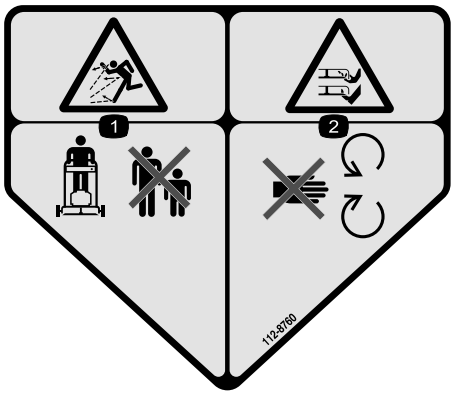


**112-8760**

1. Risk för utslungade föremål – håll kringstående personer på behörigt avstånd från maskinen.
2. Avkapnings-/avslitningsrisk för händer och fötter – håll dig på avstånd från rörliga delar.




**112-8867**

1. Låst
2. Upplåst




**114-7982**

1. Varning – läs *bruksanvisningen*.
2. Risk för utslungade föremål – håll kringstående personer på behörigt avstånd från maskinen.
3. Risk för att händer och fötter slits av, gräsklipparkniv – lossa tändkabeln och läs instruktionerna innan du utför service eller underhåll.
4. Avkapnings-/avslitningsrisk för händer och fötter, gräsklipparkniv – håll avstånd till rörliga delar.
5. Avkapnings-/avslitningsrisk för händer och fötter, gräsklipparkniv – kör inte maskinen uppför och nedför sluttningar utan från sida till sida. Stäng av motorn innan du lämnar körpositionen och titta bakom dig när du backar.




**115-8411**

1. Olåst
2. Låst

# Montering

**Viktigt:** **Ta bort och släng skyddsplasten som täcker motorn.**

# 1

# Montera och fälla upp handtaget

## Inga delar krävs

## Tillvägagångssätt

**⚠ VARNING**

**Om du monterar och fäller upp handtaget på fel sätt kan detta skada kablarna och resultera i ett farligt driftstillstånd.**

- **Skada inte kablarna när du monterar och fäller upp handtaget.**
- **Kontakta en auktoriserad återförsäljare om en kabel skadas.**

1. Höj upp maskinhusets bakre del till det högsta läget genom att flytta de två bakre klipphöjdsspakarna så långt det går framåt. Se Justera klipphöjden (sida 9).
2. Montera handtagsändarna på maskinhuset med de båda brickorna och handtagsbultarna (Figur 3), **men dra inte åt bultarna.**

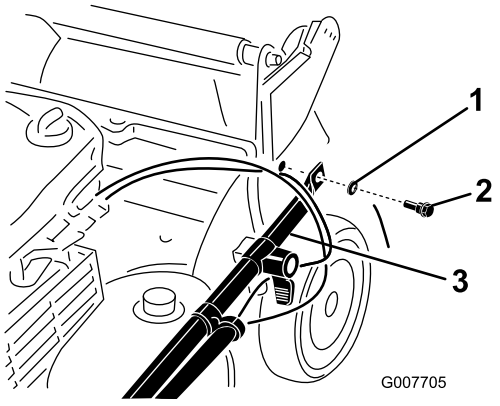


**Figur 3**

1. Bricka
2. Handtagsbult
3. Handtagsände

3. För handtaget bakåt (Figur 4).

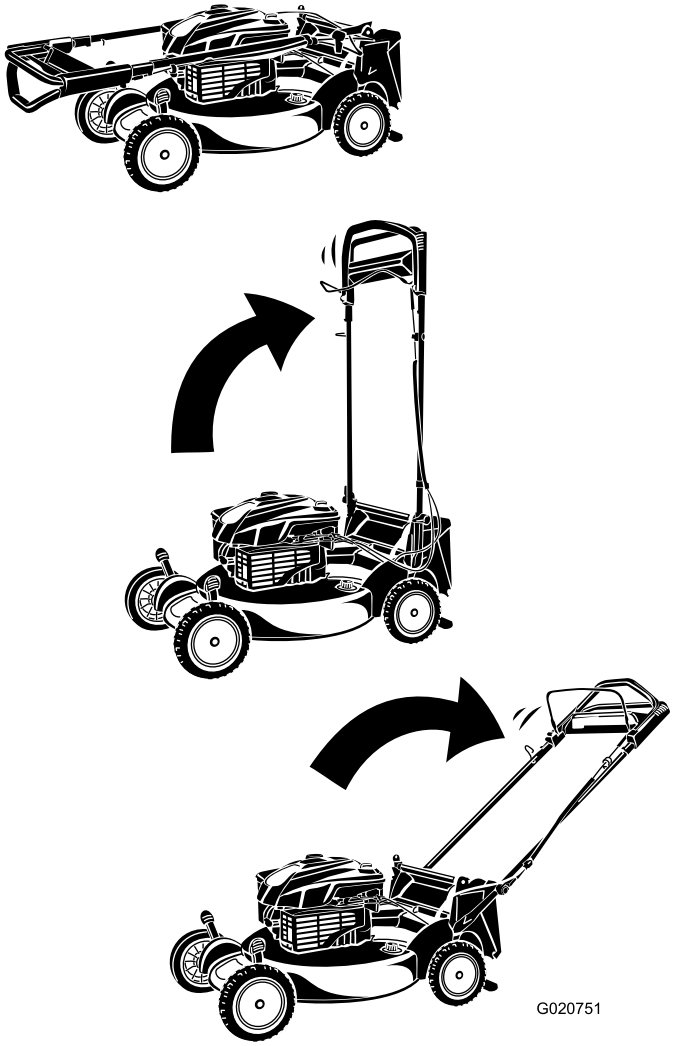


**Figur 4**

4. Lås handtaget på önskad höjd. Se Justera handtagshöjden (sida 9).
5. Dra åt handtagsbultarna till 14–17 Nm.
6. Justera klipphöjden. Se Justera klipphöjden (sida 9).

# 2

# Montera startsnöret i styrningen

## Inga delar krävs

## Tillvägagångssätt

**Viktigt: Montera startsnöret i styrningen.**

Håll knivstyrstången mot det övre handtaget och dra startsnöret genom styrningen på handtaget (Figur 5).

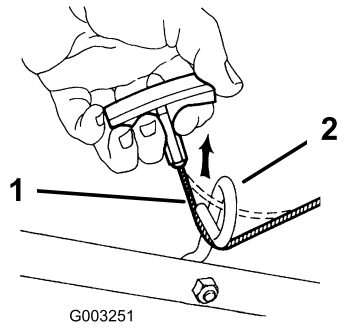


**Figur 5**

1. Startsnöre
2. Styrning

# 3

# Fylla på olja i motorn

## Inga delar krävs

## Tillvägagångssätt

**Viktigt: Maskinen levereras utan olja i motorn. Fyll på olja i motorn innan du startar den.**

**Viktigt: Byt motorolja efter de första fem arbetstimmarna och därefter årligen. Se Byta ut motoroljan (sida 15).**

1. Flytta maskinen till ett plant underlag.
2. Ta ut oljestickan (Figur 6) och häll på olja i påfyllningsröret till ungefär 3/4 av vevhusets oljekapacitet.

   **Obs:** Maximal påfyllning: 0,59 l, typ: SAE 30 renad fordonsolja med API-klassificering SF, SG, SH, SJ, SL eller högre.

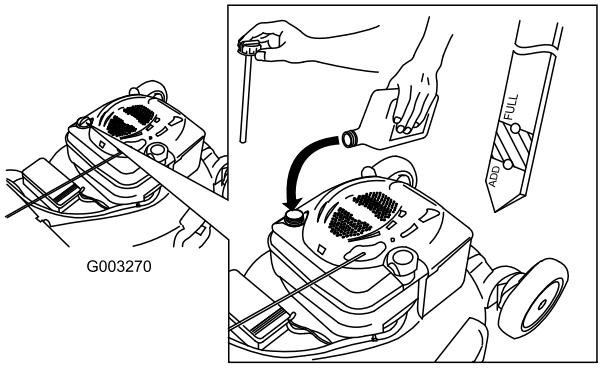


**Figur 6**

3. Torka av oljestickans ände med en torr trasa.
4. Sätt oljestickan i oljepåfyllningsröret och skruva in den tills det tar stopp.
5. Ta ut oljestickan och läs av oljenivån, se Figur 6.
   - Om oljenivån är för låg fyller du sakta på lite olja i oljepåfyllningsröret och upprepar sedan steg 3 till 5 tills korrekt oljenivå har uppnåtts enligt Figur 6.
   - Om oljenivån är för hög tappar du ut överflödig olja tills oljestickan visar korrekt nivå. Läs om hur du tömmer ut den överflödiga oljan i Byta ut motoroljan (sida 15).

   **Viktigt: Om oljenivån i vevhuset är för låg eller för hög kan motorn skadas om du kör den.**
6. Sätt i oljestickan ordentligt för hand.

# 4

# Ladda batteriet

## Inga delar krävs

## Tillvägagångssätt

Se Ladda batteriet (sida 16).

# Produktöversikt

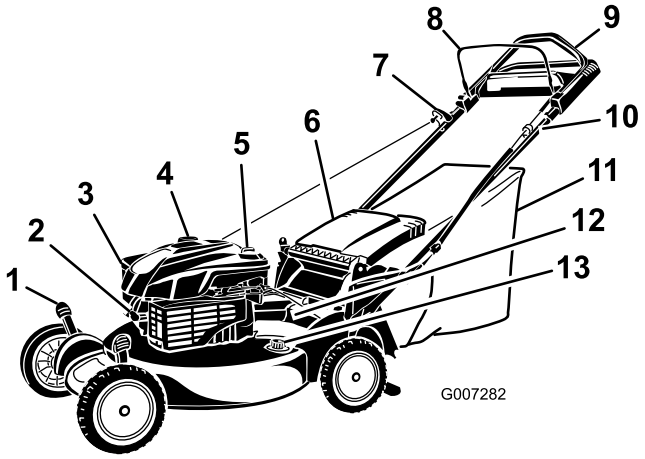


**Figur 7**

1. Klipphöjdsspak (4)
2. Tändstift
3. Luftfilter
4. Tanklock
5. Påfyllning/oljesticka
6. Bakre utkastarriktare
7. Startsnörehandtag
8. Knivstyrstång
9. Övre handtag
10. Tändningsnyckel
11. Gräsuppsamlare
12. Batteri
13. Tvättanslutning

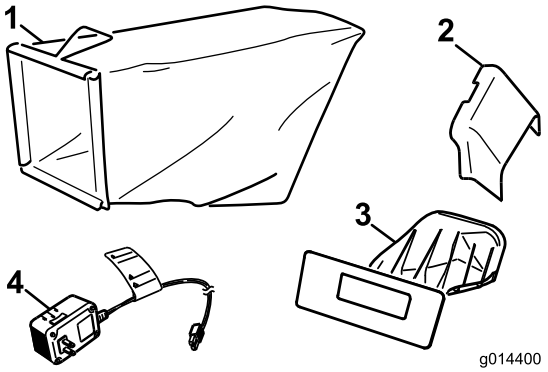


**Figur 8**

1. Gräsuppsamlare
2. Sidoutkastarriktare
3. Bakre utkastarplugg (monterad)
4. Batteriladdare

# Specifikationer

| Modell | Vikt | Längd | Bredd | Höjd |
|---|---|---|---|---|
| 20797 | 42 kg | 165 kg | 56 cm | 104 cm |

# Körning

## Fylla på bränsletanken

**Rekommenderat bränsle:**

- Använd endast ren och färsk (ej äldre än 30 dagar) blyfri bensin med oktantal 87 eller högre för bästa resultat (klassificeringsmetod (R+M)/2).
- **Etanol**: Bensin som innehåller upp till 10 % etanol (gasohol) eller 15 % MTBE (metyl-tertiär-butyleter) baserat på volym är godkänd. Etanol och MTBE är inte samma sak. Bensin med 15 % etanol (E15) baserat på volym får inte användas. **Använd aldrig bensin som innehåller mer än 10 % etanol baserat på volym**, t.ex. E15 (innehåller 15 % etanol), E20 (innehåller 20 % etanol) eller E85 (innehåller upp till 85 % etanol). Användning av ej godkänd bensin kan leda till prestandaproblem och/eller skador på motorn som eventuellt inte omfattas av garantin.
- **Använd inte** bensin som innehåller metanol.
- **Lagra inte** bränsle i bränsletanken eller i en bränslebehållare under vintern om inte en stabiliserare används.
- **Tillför inte** olja i bensinen.

**Viktigt: Du kan undvika startproblem genom att tillsätta en stabiliserare året runt som du blandar med bensin som inte är äldre än 30 dagar. Kör maskinen tills bränsletanken är tom om du inte ska använda den på mer än 30 dagar.**

**Använd inga andra bränsletillsatser än sådana som är avsedda för stabilisering av bränslet. Använd inte alkoholbaserade stabiliserare med t.ex. etanol, metanol och isopropanol.**

**⚠ FARA**

**Bensin är mycket brandfarligt och explosivt. En sådan brand eller explosion kan ge dig och andra personer brännskador.**

- **Förhindra att statisk elektricitet antänder bensinen genom att ställa bensindunken och/eller maskinen direkt på marken före påfyllning, inte i ett fordon eller ovanpå ett föremål.**
- **Fyll tanken utomhus, då motorn är kall. Torka upp utspillt bränsle.**
- **Hantera inte bensin när du röker eller är i närheten av en öppen låga eller gnistor.**
- **Förvara bensin i en godkänd bränsledunk som förvaras oåtkomligt för barn.**

1. Rengör omkring tanklocket och avlägsna locket från tanken (Figur 9).

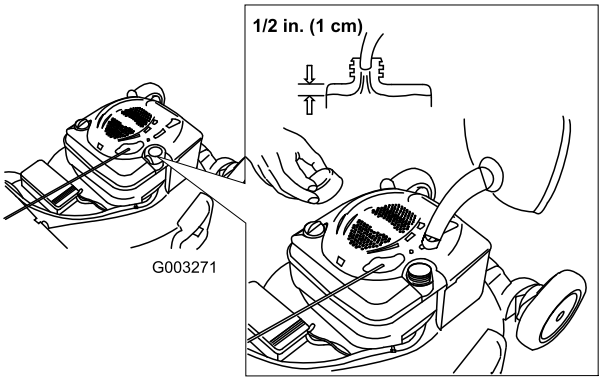


**Figur 9**

2. Fyll bränsletanken, men låt den vara tom åtminstone 1 cm från påfyllningsrörets nedre del tom så att bensinen kan expandera.
3. Sätt på tanklocket ordentligt och dra åt för hand.

## Kontrollera oljenivån i motorn

**Serviceintervall:** Varje användning eller dagligen

Maximal påfyllning: 0,59 l, typ: SAE 30 renad fordonsolja med API-klassificering SF, SG, SH, SJ, SL eller högre.

1. Flytta maskinen till ett plant underlag.
2. Ta ut oljestickan (Figur 10).

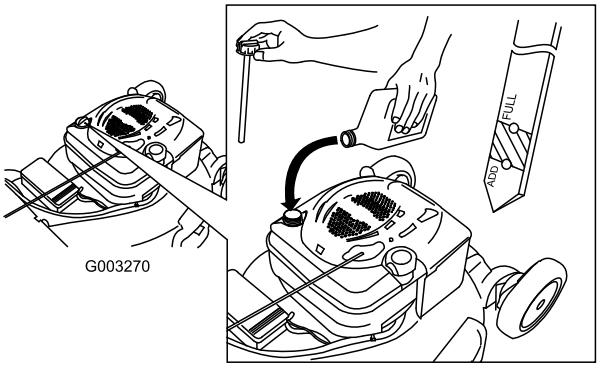


**Figur 10**

3. Torka av oljestickans ände med en torr trasa.
4. Sätt oljestickan i oljepåfyllningsröret och skruva in den tills det tar stopp.
5. Ta ut oljestickan och läs av oljenivån, se Figur 10.
   - Om oljenivån är under markeringen **Add** på oljestickan, fyller du **långsamt** på lite olja i påfyllningsröret och upprepar sedan stegen 3 till 5 tills oljenivån befinner sig vid markeringen **Full** på oljestickan.
   - Om oljenivån hamnar över markeringen **Full** på oljestickan ska du tömma ut den överflödiga oljan tills oljenivån hamnar på markeringen **Full** på oljestickan. Läs om hur du tömmer ut den överflödiga oljan i Byta ut motoroljan (sida 15).

**Viktigt:** **Om oljenivån i vevhuset är för låg eller för hög kan motorn skadas om du kör den.**

6. Sätt i oljestickan ordentligt för hand.

# Justera klipphöjden

## ⚠ VARNING

**Vid justering av klipphöjden kan du komma i kontakt med en roterande kniv, vilket kan leda till allvarliga skador.**

- **Stäng av motorn och vänta tills alla rörliga delar har stannat.**
- **Stick inte in fingrarna under kåpan vid justering av klipphöjden.**

## ⚠ VAR FÖRSIKTIG

**Om motorn har varit igång kan ljuddämparen vara het och orsaka brännskador. Håll avstånd till den heta ljuddämparen.**

Justera klipphöjden. Ställ in alla fyra hjulen till samma höjd.

**Obs:** Flytta alla fyra klipphöjdsreglagen framåt för att lyfta maskinen. Flytta dem bakåt för att sänka ned maskinen (Figur 11).

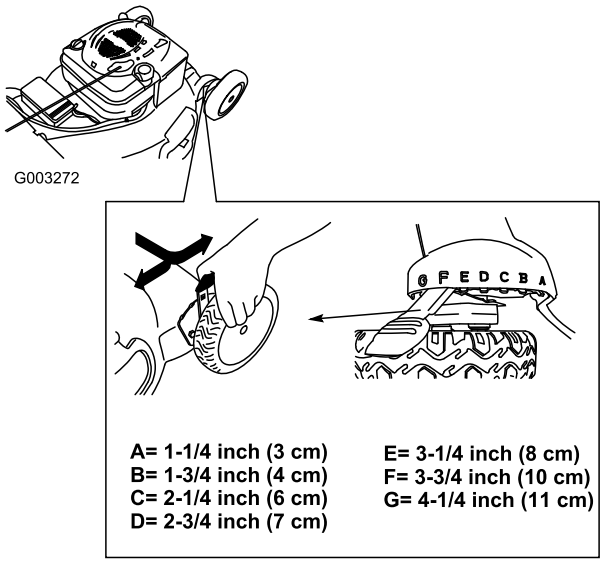


**Figur 11**

# Justera handtagshöjden

Du kan höja eller sänka handtaget till en nivå som passar dig.

Vrid på handtagslåset, flytta handtaget till något av de tre lägena och lås fast det (Figur 12).

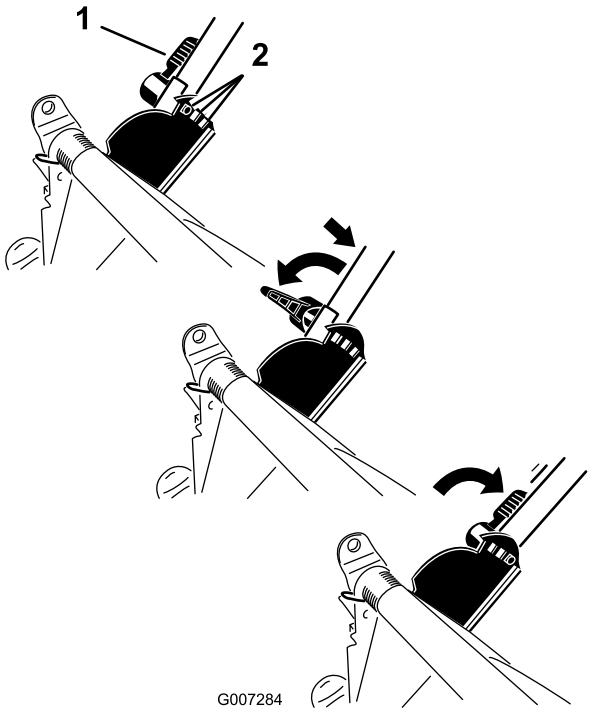


**Figur 12**

# Starta motorn

1. Dra knivstyrstången mot handtaget (Figur 13).

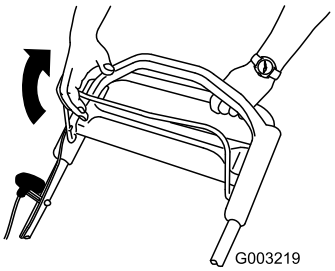


**Figur 13**

2. Vrid tändningsnyckeln (Figur 14) eller dra i startsnöret (Figur 15).

   **Obs:** Dra lätt i starthandtaget tills du känner motstånd och dra sedan kraftigt (Figur 15). Låt snöret sakta gå tillbaka till handtaget.

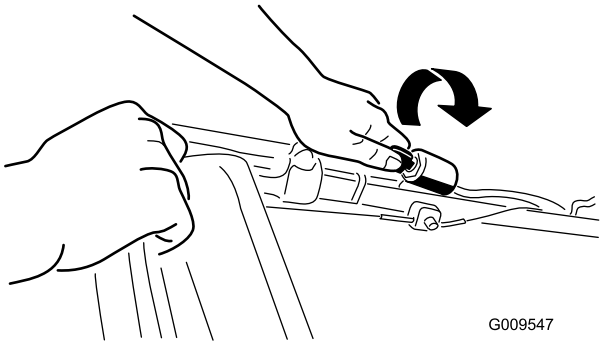


**Figur 14**

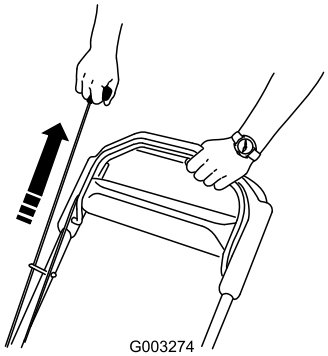


**Figur 15**

**Obs:** Kontakta en auktoriserad återförsäljare om maskinen fortfarande inte startar efter flera försök.

# Använda självdrivningen

När du ska köra med drivning går du helt enkelt rakt fram med händerna på det övre handtaget och armbågarna längs sidorna. Maskinen håller automatiskt samma tempo som du (Figur 16).

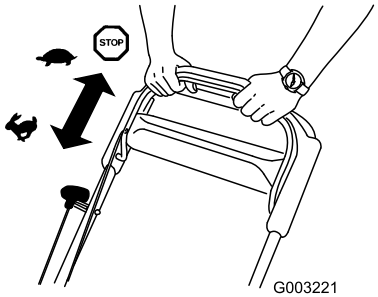


**Figur 16**

# Stänga av motorn

**Serviceintervall:** Varje användning eller dagligen—Kontrollera att motorn stannar inom tre sekunder efter det att knivstyrstången släpps.

Släpp knivstyrstången för att stänga av motorn (Figur 17).

**Viktigt: När du släpper knivstyrstången ska både motorn och kniven stanna inom tre sekunder. Om de inte stannar ordentligt slutar du genast att använda maskinen och kontaktar en auktoriserad återförsäljare.**

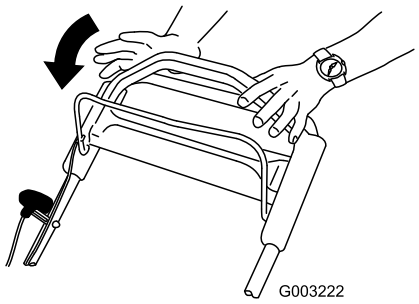


**Figur 17**

# Återanvinna klippet

Din gräsklippare levereras färdig för att kunna återvinna gräs och lövklipp tillbaka ned i gräsmattan.

Ta bort sidoutkastarriktaren om den är monterad på maskinen och lås fast sidoutkastarluckan. Se Ta bort sidoutkastaren (sida 13) innan du återvinner klippet.

**Viktigt: Se till att den bakre utkastarpluggen har spärrats ordentligt. Spärra pluggen på följande sätt: Lyft upp den bakre utkastarskärmen (Figur 18), tryck in pluggen ordentligt tills den snäpper fast bakom flikarna och vrid spaken på pluggen åt vänster (Figur 19).**

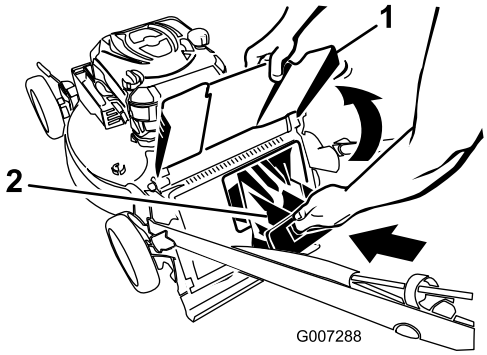


**Figur 18**

1. Bakre utkastarriktare
2. Bakre utkastarplugg

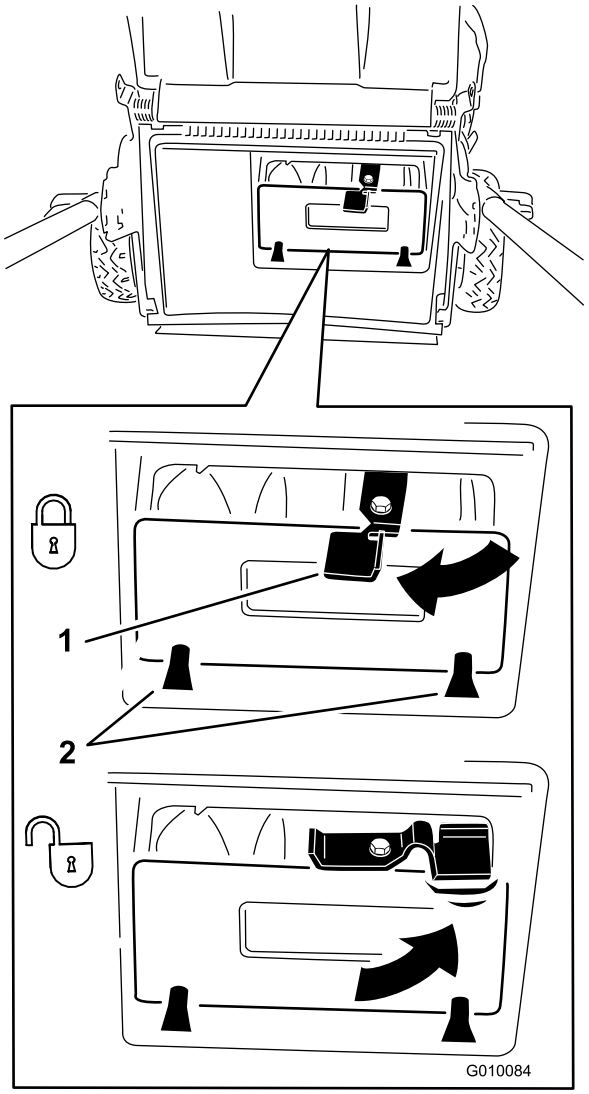


**Figur 19**

1. Spak
2. Flikar

**Obs:** Lossa på pluggen genom att vrida spaken på pluggen åt höger (Figur 19).

# Samla upp klippet

Använd gräsuppsamlaren när du vill samla upp gräs- och lövklipp från gräsmattan.

## ⚠ VARNING

**Om gräsuppsamlaren är utsliten kan skräp slungas omkring och orsaka föraren eller omkringstående allvarliga personskador eller leda till dödsfall.**

**Kontrollera gräsuppsamlaren ofta. Byt ut den mot en ny Toro-uppsamlare om den är skadad.**

Ta bort sidoutkastarriktaren om den är monterad på maskinen och lås fast sidoutkastarluckan; se Ta bort sidoutkastaren (sida 13) innan du samlar upp klippet.

## ⚠ VARNING

**Kniven är vass – kontakt med kniven kan orsaka allvarliga personskador.**

**Stanna motorn och vänta tills alla rörliga delar har stannat innan du kliver ur förarplatsen.**

## Montera gräsuppsamlaren

1. För in startsnöret längs den nedre styrningen (Figur 20).

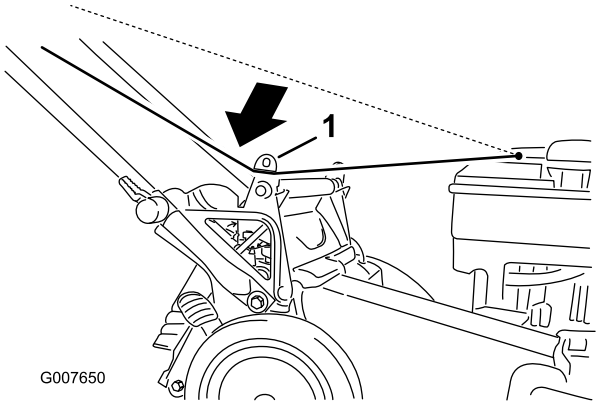


**Figur 20**

1. Nedre styrning

**Obs:** Startsnöret åker ur den nedre styrningen när du drar i handtaget.

2. Lyft upp den bakre utkastarskärmen och håll den upplyft (Figur 21).

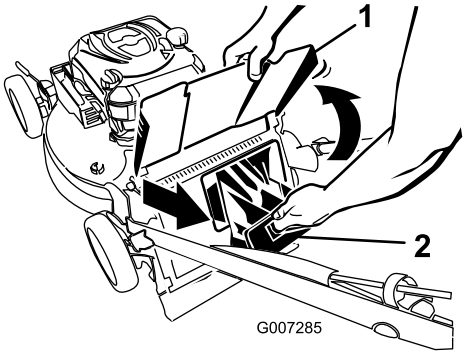


**Figur 21**

1. Bakre utkastarriktare
2. Bakre utkastarplugg

3. Dra ut den bakre utkastarpluggen (Figur 21).
4. Häng gräsuppsamlarens övre framkant i skårorna (Figur 22).

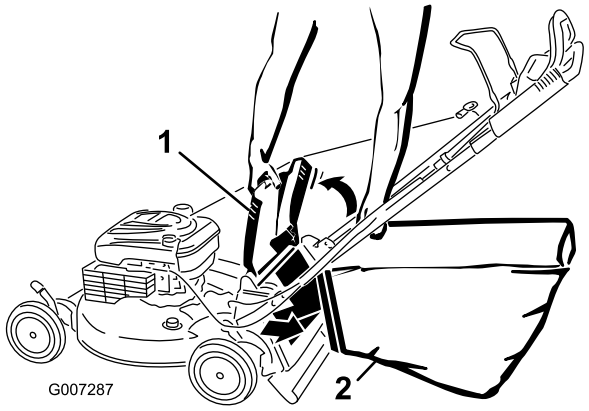


**Figur 22**

1. Bakre utkastarriktare 2. Gräsuppsamlare

5. Sänk ned den bakre utkastarskärmen igen.

## Ta bort gräsuppsamlaren

1. För in startsnöret längs den nedre styrningen (Figur 23).

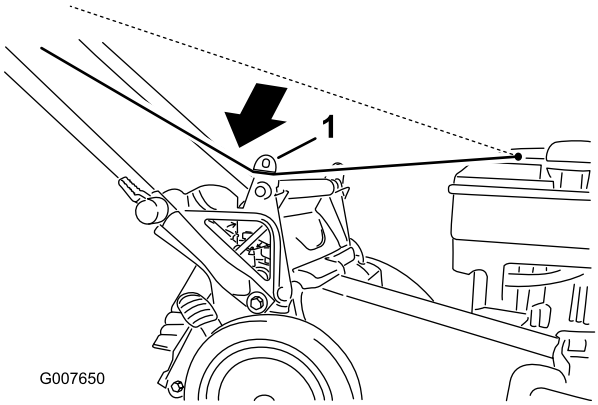


**Figur 23**

1. Nedre styrning

**Obs:** Startsnöret åker ur den nedre styrningen när du drar i handtaget.

2. Lyft upp den bakre utkastarskärmen och håll den upplyft.
3. Lyft upp gräsuppsamlaren i handtaget och lyft av den från skårorna.
4. Sätt i den bakre utkastarpluggen (Figur 23).

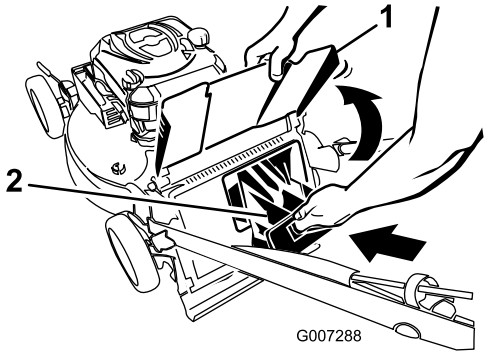


**Figur 24**

1. Bakre utkastarriktare 2. Bakre utkastarplugg

**Viktigt: Se till att den bakre utkastarpluggen har spärrats ordentligt. Spärra pluggen genom att trycka in den ordentligt tills den snäpper fast bakom flikarna och vrid spaken på pluggen åt vänster (Figur 25).**

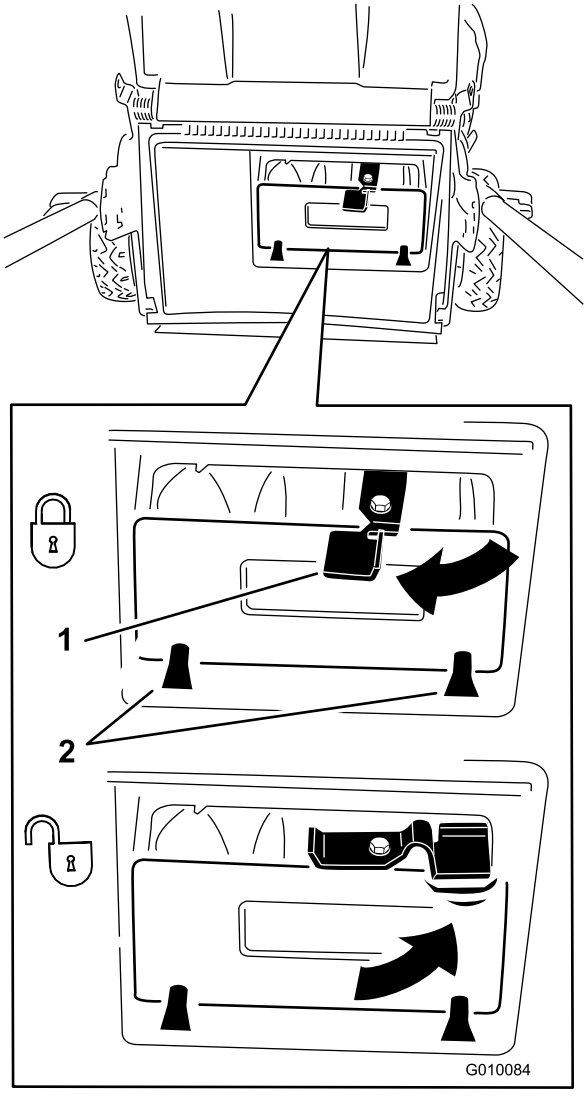


**Figur 25**

1. Spak 2. Flikar

**Obs:** Lossa på pluggen genom att vrida spaken på pluggen åt höger (Figur 25).

5. Sänk ned den bakre utkastarskärmen igen.

# Använda sidoutkastaren för klippet

Använd sidoutkastaren för att klippa mycket högt gräs.

Om gräsuppsamlaren har monterats på maskinen så tar du bort den innan du använder sidoutkastaren för klippet och för in den bakre utkastarpluggen, se Ta bort gräsuppsamlaren (sida 12).

**Viktigt: Se till att den bakre utkastarpluggen har spärrats ordentligt. Spärra pluggen på följande sätt: Lyft upp den bakre utkastarskärmen (Figur 26), tryck in pluggen ordentligt tills den snäpper fast bakom flikarna och vrid spaken på pluggen åt vänster (Figur 25).**

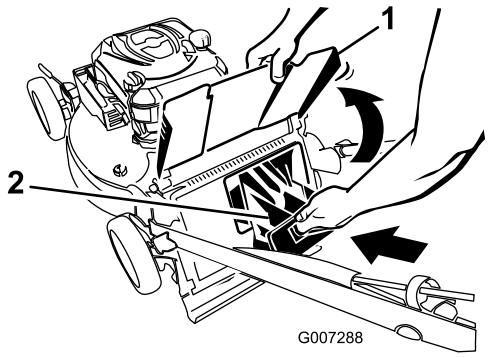


**Figur 26**

1. Utkastarskärm
2. Bakre utkastarplugg

**Obs:** Lossa på pluggen genom att vrida spaken på pluggen åt höger (Figur 25).

**⚠ VARNING**

**Kniven är vass – kontakt med kniven kan orsaka allvarliga personskador.**

**Stäng av motorn och vänta tills alla rörliga delar har stannat innan du kliver ur förarplatsen.**

## Montera sidoutkastaren

1. Lossa sidoutkastarluckan (Figur 27).

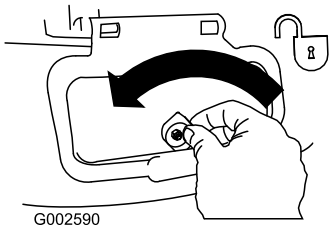


**Figur 27**

2. Lyft upp sidoutkastarluckan (Figur 28).

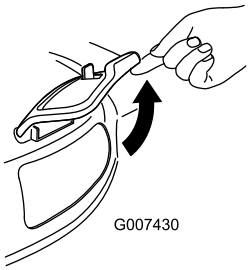


**Figur 28**

3. Montera sidoutkastarriktaren och stäng luckan till riktaren (Figur 29).

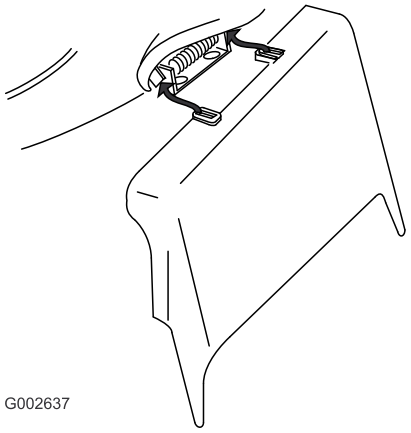


**Figur 29**

## Ta bort sidoutkastaren

Utför stegen ovan i omvänd ordning för att ta bort sidoutkastarriktaren.

**Viktigt: Lås fast sidoutkastarluckan när du har stängt den (Figur 30).**

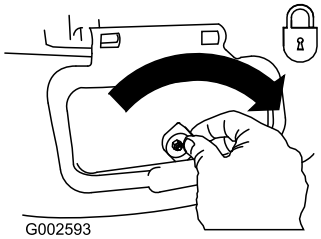


**Figur 30**

# Arbetstips

## Allmänna klipptips

- Röj området som ska klippas från pinnar, stenar, ledningar, grenar och annat skräp som kniven kan gå emot.

- Undvik att låta kniven gå emot massiva objekt. Kör aldrig avsiktligt över ett föremål.
- Stanna motorn om du kör på något föremål eller om klipparen börjar vibrera. Ta bort tändkabeln från tändstiftet och kontrollera noga om klipparen har skadats.
- Montera en ny kniv när klippsäsongen börjar för att garanterat få bästa resultat.
- Byt efter behov ut kniven mot en Toro-originalkniv.

### Klippa gräs

- Klipp endast av cirka en tredjedel av grässtrået åt gången. Klipp inte med en inställning som är lägre än 51 mm, såvida inte gräset är glest eller det är sent på hösten då gräset växer långsammare. Se Justera klipphöjden (sida 9).
- Om du klipper gräs som är mer än 15 cm högt kan det vara bra att först klippa med den högsta klipphöjdsinställningen och gå sakta, och sedan klippa en gång till med en lägre klipphöjd för att få bästa klippresultat. Om gräset är för högt kan klipparen täppas igen och det kan leda till motorstopp.
- Klipp bara torrt gräs och torra löv. Vått gräs och våta löv har en tendens att klumpas ihop på marken, vilket kan leda till motorstopp eller till att klipparen täpps igen.

**⚠ VARNING**

**Vått gräs och våta löv kan orsaka allvarliga skador om du halkar och rör vid kniven. Klipp endast vid torra förhållanden.**

- Byta klippriktning. Det underlättar fördelningen av det klippta gräset vilket ger en jämn gödning.
- Försök med en eller flera av åtgärderna nedan om du inte är nöjd med klippresultatet:
  - Byt ut kniven eller låt slipa den.
  - Gå saktare när du klipper.
  - Höj gräsklipparens klipphöjdsinställning.
  - Klipp gräset oftare.
  - Överlappa klippsvepningarna istället för att klippa en hel svepning varje gång.
  - Ställ in klipphöjden på ett lägre spår för framhjulen än för bakhjulen. Sätt t.ex. framhjulen på 51 mm och bakhjulen på 64 mm.

### Klippa löv

- Efter avslutad klippning bör halva gräsmattan synas genom täcket av sönderskurna löv. Det kan vara nödvändigt att gå över löven mer än en gång.
- Om lövtäcket på gräsmattan är högre än 13 cm ställer du in den främre klipphöjden ett eller två spår högre än den bakre klipphöjden.
- Sänk klipphastigheten om gräsklipparen inte skär löven tillräckligt fint.

# Underhåll

**Obs:** Vänster och höger sida på maskinen är lika med förarens vänstra respektive högra sida vid normal körning.

## Rekommenderat underhåll

| Underhållsintervall | Underhållsförfarande |
|---|---|
| Efter de första 5 timmarna | • Byta oljan i motorn. |
| Varje användning eller dagligen | • Kontrollera oljenivån i motorn.<br>• Kontrollera att motorn stannar inom tre sekunder efter det att knivstyrstången släpps. |
| Var 25:e timme | • Ladda batteriet.<br>• Byt ut kniven eller låt slipa den (oftare om kniven snabbt blir slö). |
| Var 50:e timme | • Byta ut motoroljan: byt oljan oftare vid dammiga förhållanden. |
| Före förvaring | • Ladda batteriet. |
| Årligen | • Byt ut luftfiltret årligen (oftare vid dammiga eller smutsiga arbetsförhållanden).<br>• Smörja kugghjulen. |

**Viktigt: Läs i bruksanvisningen till motorn för ytterligare information om underhållsförfaranden.**

## Underhållsförberedelser

1. Stäng av motorn och vänta tills alla rörliga delar har stannat.
2. Lossa tändkabeln från tändstiftet (Figur 31) innan du utför underhåll.

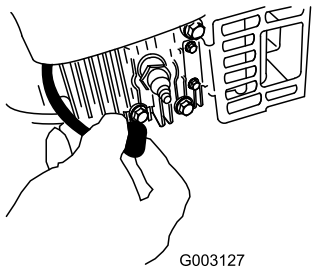


**Figur 31**

3. Anslut tändkabeln till tändstiftet efter att du utfört underhåll.

   **Viktigt: Kör motorn som vanligt tills bränsletanken är tom innan du tippar maskinen för att byta olja eller kniv. Använd en handpump för att avlägsna bränslet om du måste tippa maskinen innan bränslet har tagit slut. Tippa alltid maskinen på sidan med oljestickan nedåt.**

**⚠ VARNING**

**Bränslet kan läcka ut när man tippar maskinen. Bensin är brandfarligt, explosivt och kan orsaka personskador.**

**Kör motorn tills tanken är tom eller töm tanken på bensin med en handpump; sug aldrig ut med en hävert.**

# Byta luftfiltret

**Serviceintervall:** Årligen

1. Utför underhållsförberedelserna, se Underhållsförberedelser (sida 14).
2. Använd en skruvmejsel för att öppna luftfilterskyddetFigur 32).

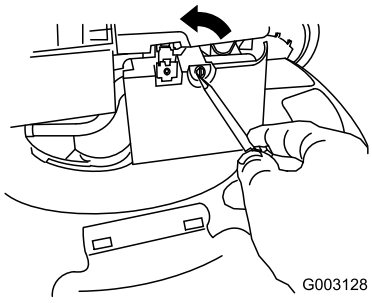


**Figur 32**

3. Byt ut luftfiltret (Figur 33).

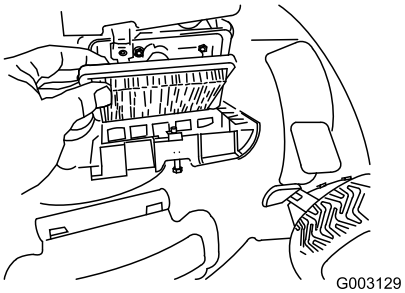


**Figur 33**

4. Montera luftfilterkåpan.

# Byta ut motoroljan

**Serviceintervall:** Efter de första 5 timmarna

Var 50:e timme

**Obs:** Maximal påfyllning: 0,59 l, typ: SAE 30 renad fordonsolja med API-klassificering SF, SG, SH, SJ, SL eller högre.

1. Flytta maskinen till ett plant underlag.
2. Kontrollera att bränsletanken bara innehåller lite eller inget bränsle alls så att det inte läcker ut när du tippar klipparen på sidan.
3. Kör motorn i några minuter före oljebytet för att värma oljan.

   **Obs:** Varm olja rinner lättare och för med sig mer föroreningar.
4. Lossa tändkabeln från tändstiftet, se Underhållsförberedelser (sida 14).
5. Placera ett kärl bredvid maskinen på oljestickssidan.
6. Ta ur oljestickan ur oljepåfyllningsröret (Figur 34).

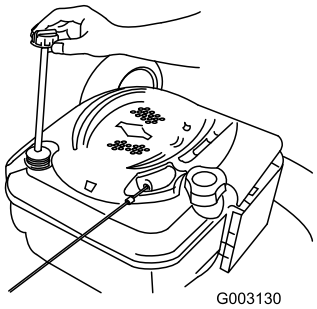


**Figur 34**

7. Lägg maskinen på sidan med påfyllningsröret nedåt för att tömma ut oljan genom påfyllningsröret i kärlet (Figur 35).

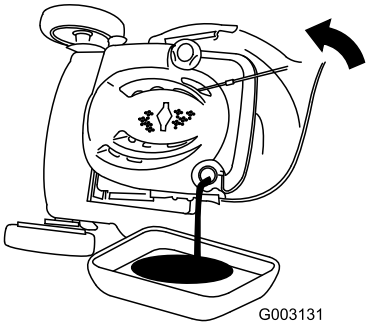


**Figur 35**

8. När du har tömt ur oljan återställer du maskinen till arbetsläget.
9. Fyll sakta ca 3/4 av oljeröret med olja.

   **Obs:** Maximal påfyllning: 0,59 l, typ: SAE 30 renad fordonsolja med API-klassificering SF, SG, SH, SJ, SL eller högre.
10. Torka av oljestickans ände med en torr trasa.
11. Sätt oljestickan i oljepåfyllningsröret och skruva in den tills det tar stopp.
12. Ta ut oljestickan och läs av oljenivån, se Figur 36.

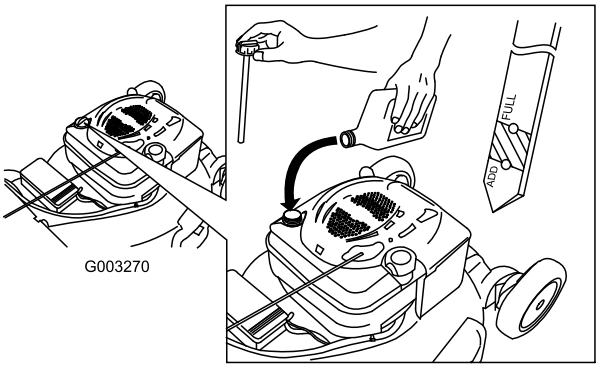


**Figur 36**

- Om oljenivån är under markeringen **Add** på oljestickan, fyller du **långsamt** på lite olja i påfyllningsröret och upprepar sedan stegen 10 till 12 tills oljenivån befinner sig vid markeringen **Full** på oljestickan.
- Om oljenivån hamnar över markeringen **Full** på oljestickan ska du tömma ut den överflödiga oljan tills oljenivån hamnar på markeringen **Full** på oljestickan.

  **Viktigt: Om oljenivån i vevhuset är för låg eller för hög kan motorn skadas om du kör den.**

13. Sätt i oljestickan ordentligt.
14. Återvinn spilloljan på en lokal återvinningsstation.

# Ladda batteriet

**Serviceintervall:** Var 25:e timme

Före förvaring

Ladda batteriet i 24 timmar den första gången och därefter en gång per månad (efter var 25:e start) eller vid behov. Använd alltid laddaren i ett skyddat utrymme och ladda batteriet i rumstemperatur (22 °C) om möjligt.

1. Anslut laddaren till maskinens ledningsnät nedanför tändningsnyckeln (Figur 37).

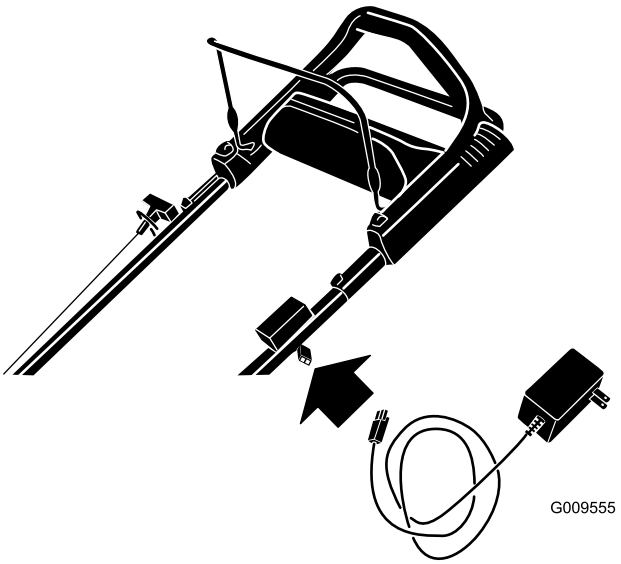


**Figur 37**

2. Sätt i laddaren i ett vägguttag.

   **Obs:** När blybatteriet inte längre går att ladda ska det återvinnas eller kasseras enligt lokala bestämmelser.

**Obs:** Batteriladdaren har eventuellt lysdioder i två färger som anger följande laddningsstatus:

- Rött visar att laddaren håller på att ladda batteriet.
- Grönt visar att laddaren är fulladdad eller att den har kopplats bort från batteriet.
- En blinkande lampa som växlar mellan rött och grönt visar att batteriet är nästan fulladdat. Det läget visas bara i några minuter tills batteriet är fulladdat.

# Byta ut säkringen

Om batteriet inte laddar eller motorn inte fungerar med den elektriska startmotorn kan säkringen ha gått. Byt ut den mot en 40 A instickssäkring.

**Viktigt: Du kan inte starta maskinen med den elektriska startmotorn eller ladda batteriet om du inte monterar säkringen.**

1. Snäpp upp batteriluckan i bägge sidor och ta bort den (Figur 38).

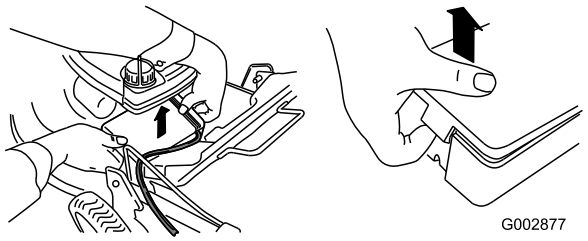


**Figur 38**

2. Byt säkringen i hållaren (Figur 39).

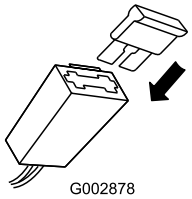


**Figur 39**

**Obs:** Maskinen levereras med en reservsäkring i batterifacket.

3. Sätt tillbaka batteriluckan.

# Smörja kugghjulen

**Serviceintervall:** Årligen

1. Torka av smörjnipplarna precis innanför bakhjulen med en ren trasa (Figur 40).

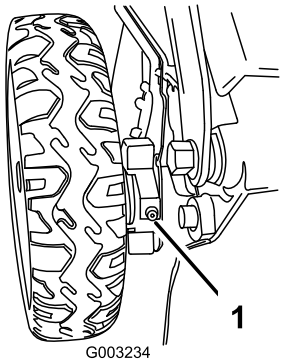


**Figur 40**

2. Sätt fast en fettspruta på varje nippel och pumpa försiktigt två eller tre gånger med fett på litiumbas för allmänt bruk nr 2.

# Byta ut kniven

**Serviceintervall:** Var 25:e timme

**Viktigt:** ***För att montera kniven korrekt behöver du en skiftnyckel.*** **Kontakta en auktoriserad återförsäljare om du inte har någon skiftnyckel eller om du känner dig osäker på hur du ska utföra denna procedur själv.**

Kontrollera kniven var gång du får slut på bensin. Byt omedelbart ut kniven om den är skadad eller sönder. Byt ut kniven eller låt slipa den om bladet är slött eller repigt.

1. Lossa tändkabeln från tändstiftet. Läs mer i Underhållsförberedelser (sida 14).
2. Tippa maskinen på sidan med oljestickan nedåt.
3. Håll kniven stilla med hjälp av en träkloss (Figur 41).

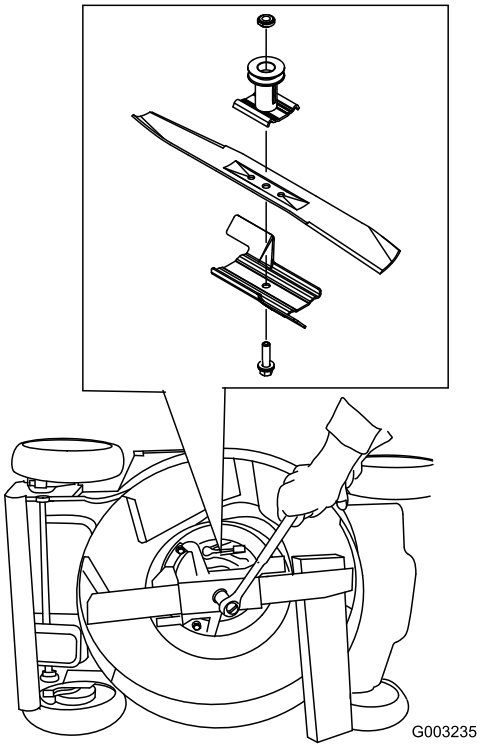


**Figur 41**

4. Ta bort kniven och spara alla monteringsdelar.
5. Sätt fast den nya kniven och alla monteringsdelar.

   **Viktigt: Låt knivens böjda del peka mot klipparkåpan.**

6. Använd en skiftnyckel för att dra åt knivskruven till 82 Nm.

   **Viktigt: En skruv åtdragen till ett moment på 82 Nm är mycket hårt åtdragen. Lägg din tyngd på spärrhaken eller skiftnyckeln och dra åt skruven ordentligt, samtidigt som du håller fast kniven med en träkloss. Det är mycket svårt att dra åt skruven för mycket.**

# Förvaring

## Förbereda maskinen för förvaring

**⚠ VARNING**

**Bensinångor kan explodera.**

- **Förvara inte bensin längre än 30 dagar.**
- **Förvara inte maskinen i ett slutet utrymme nära öppen eld.**
- **Låt motorn svalna innan den ställs i förvaring.**

1. När du ska fylla på bränsle för sista gången på året ska du tillsätta bränslestabiliserare till bränslet enligt motortillverkarens anvisningar.
2. Kör maskinen tills motorn stannar på grund av bensinstopp.
3. Låt motorn vara igång tills den stannar. När du inte kan starta motorn längre är den tillräckligt torr.
4. Lossa tändkabeln från tändstiftet.
5. Ta bort tändstiftet och tillsätt 30 ml olja genom tändstiftshålet och dra sakta i startsnöret flera gånger, för att fördela oljan i cylindern. Detta förhindrar att cylindern rostar när maskinen inte används.
6. Montera tändstiftet löst.
7. Dra åt alla muttrar, bultar och skruvar.
8. Ladda batteriet i 24 timmar, koppla sedan ur batteriladdaren och förvara maskinen i ett ouppvärmt utrymme. Om du måste förvara maskinen i ett uppvärmt utrymme måste du ladda batteriet var 90:e dag.

## Fälla ned handtaget

**⚠ VARNING**

**Om du fäller upp eller ned handtaget på fel sätt kan detta skada kablar och leda till ett farligt driftstillstånd.**

- **Skada inte kablarna när du fäller upp och ned handtaget.**
- **Kontakta en auktoriserad återförsäljare om en kabel skadas.**

1. För handtaget framåt (Figur 42).

   **Viktigt: För kablarna längs utsidan av handtagsvreden samtidigt som du fäller ned det övre handtaget.**

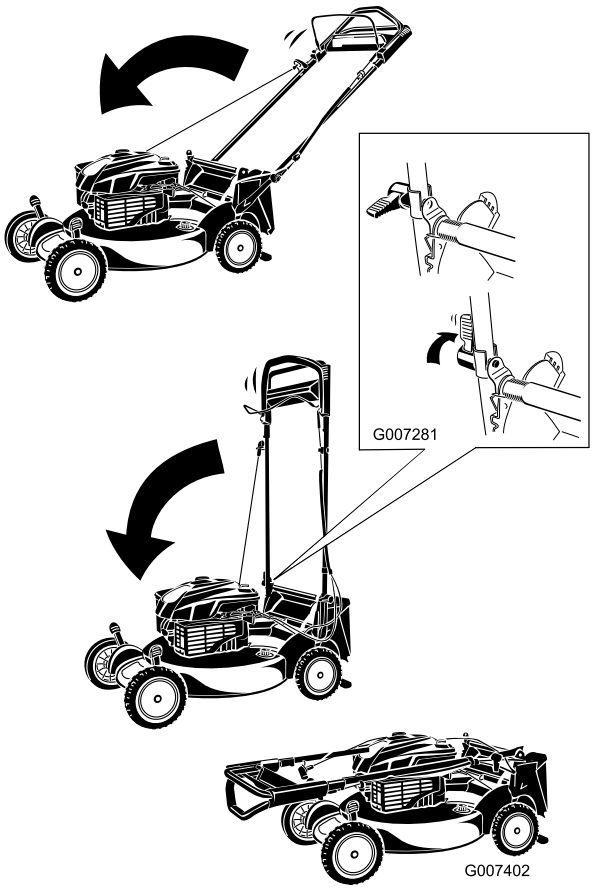


**Figur 42**

2. Läs mer om att fälla upp handtaget i 1 Montera och fälla upp handtaget (sida 5).

## Ta maskinen ur förvaring

1. Ladda batteriet. Se Ladda batteriet (sida 16).
2. Kontrollera och dra åt alla fästelement.
3. Ta bort tändstiftet och snurra motorn snabbt med startsnöret för att blåsa bort överbliven olja från cylindern.
4. Sätt tillbaka tändstiftet och dra åt det med en momentnyckel till 20 Nm.
5. Utför de underhållsprocedurer som eventuellt kan behövas, se Underhållsförberedelser (sida 14).
6. Kontrollera motoroljenivån, se Kontrollera oljenivån i motorn (sida 8).
7. Fyll på färsk bensin i bränsletanken, se Fylla på bränsletanken (sida 8).
8. Anslut kabeln till tändstiftet.

# Lista över internationella återförsäljare

| Återförsäljare: | Land: | Telefonnummer: | Återförsäljare: | Land: | Telefonnummer: |
|---|---|---|---|---|---|
| Agrolanc Kft | Ungern | 36 27 539 640 | Maquiver S.A. | Colombia | 57 1 236 4079 |
| Balama Prima Engineering Equip. | Hongkong | 852 2155 2163 | Maruyama Mfg. Co. Inc. | Japan | 81 3 3252 2285 |
| B-Ray Corporation | Korea | 82 32 551 2076 | Mountfield a.s. | Tjeckien | 420 255 704 220 |
| Casco Sales Company | Puerto Rico | 787 788 8383 | Mountfield a.s. | Slovakien | 420 255 704 220 |
| Ceres S.A. | Costa Rica | 506 239 1138 | Munditol S.A. | Argentina | 54 11 4 821 9999 |
| CSSC Turf Equipment (pvt) Ltd. | Sri Lanka | 94 11 2746100 | Norma Garden | Ryssland | 7 495 411 61 20 |
| Cyril Johnston & Co. | Nordirland | 44 2890 813 121 | Oslinger Turf Equipment SA | Ecuador | 593 4 239 6970 |
| Cyril Johnston & Co. | Irland | 44 2890 813 121 | Oy Hako Ground and Garden Ab | Finland | 358 987 00733 |
| Equiver | Mexiko | 52 55 539 95444 | Parkland Products Ltd. | Nya Zeeland | 64 3 34 93760 |
| Femco S.A. | Guatemala | 502 442 3277 | Perfetto | Polen | 48 61 8 208 416 |
| ForGarder OU | Estland | 372 384 6060 | Pratoverde SRL. | Italien | 39 049 9128 128 |
| G.Y.K. Company Ltd. | Japan | 81 726 325 861 | Prochaska & Cie | Österrike | 43 1 278 5100 |
| Geomechaniki of Athens | Grekland | 30 10 935 0054 | RT Cohen 2004 Ltd. | Israel | 972 986 17979 |
| Golf international Turizm | Turkiet | 90 216 336 5993 | Riversa | Spanien | 34 9 52 83 7500 |
| Guandong Golden Star | Kina | 86 20 876 51338 | Lely Turfcare | Danmark | 45 66 109 200 |
| Hako Ground and Garden | Sverige | 46 35 10 0000 | Solvert S.A.S. | Frankrike | 33 1 30 81 77 00 |
| Hako Ground and Garden | Norge | 47 22 90 7760 | Spypros Stavrinides Limited | Cypern | 357 22 434131 |
| Hayter Limited (U.K.) | Storbritannien | 44 1279 723 444 | Surge Systems India Limited | Indien | 91 1 292299901 |
| Hydroturf Int. Co Dubai | Förenade Arabemiraten | 97 14 347 9479 | T-Markt Logistics Ltd. | Ungern | 36 26 525 500 |
| Hydroturf Egypt LLC | Egypten | 202 519 4308 | Toro Australia | Australien | 61 3 9580 7355 |
| Irrimac | Portugal | 351 21 238 8260 | Toro Europe NV | Belgien | 32 14 562 960 |
| Irrigation Products Int'l Pvt Ltd. | Indien | 0091 44 2449 4387 | Valtech | Marocko | 212 5 3766 3636 |
| Jean Heybroek b.v. | Nederländerna | 31 30 639 4611 | Victus Emak | Polen | 48 61 823 8369 |

## Europeiskt sekretessmeddelande

Uppgifter som Toro registrerar
Toro Warranty Company (Toro) respekterar din integritet. För att kunna behandla dina garantianspråk och kontakta dig i händelse av att en produkt måste återkallas ber vi dig att uppge vissa personuppgifter, antingen direkt eller via din lokala Toro-återförsäljare.

Toros garantisystem körs på servrar som finns i USA där sekretesslagarna kanske inte ger samma skydd som i ditt land.

GENOM ATT UPPGE DINA PERSONUPPGIFTER TILL OSS SAMTYCKER DU TILL ATT DE BEHANDLAS SÅ SOM BESKRIVS I DET HÄR SEKRETESSMEDDELANDET.

Så här använder Toro informationen
Toro kan använda dina personuppgifter för att behandla garantianspråk och för att kontakta dig i händelse av att en produkt återkallas. Toro kan vidarebefordra uppgifterna till sina dotterbolag, återförsäljare eller andra affärspartners i samband med någon av dessa aktiviteter. Vi säljer inte dina personuppgifter till något annat företag. Vi förbehåller oss rätten att vidarebefordra personuppgifter i syfte att efterleva tillämpliga lagar och uppfylla förfrågningar från vederbörliga myndigheter, administrera system på rätt sätt eller för vår egen eller andra användares säkerhet.

Så här sparas dina personuppgifter
Vi sparar dina personuppgifter så länge vi behöver dem för det syfte de ursprungligen registrerades för, av andra legitima skäl (t.ex. för att följa föreskrifter) eller så länge som krävs enligt tillämplig lag.

Toros engagemang för att skydda dina personuppgifter
Vi vidtar skäliga försiktighetsåtgärder för att skydda dina personuppgifter. Vi vidtar också åtgärder för att bibehålla personuppgifternas aktuella status så att de är korrekta.

Åtkomst och korrigering av personuppgifter
Om du vill granska eller korrigera personuppgifter kan du kontakta oss via e-post på legal@toro.com.

## Konsumenträtt i Australien

Australiensiska kunder hittar information rörande australiensisk konsumenträtt inuti förpackningen eller hos den lokala Toro-återförsäljaren.

# Toros garanti och Toros GTS-startgaranti

## Fel och produkter som omfattas

Toro Company och dess dotterbolag Toro Warranty Company garanterar gemensamt, och i enlighet med ett avtal dem emellan, att åt den ursprungliga köparen [1] reparera den Toro-produkt som anges nedan om material- eller tillverkningsfel förekommer eller om Toro GTS-motorn (Guaranteed to Start) inte startar när du har dragit i snöret 1–2 gånger, förutsatt att det rutinunderhåll som krävs enligt *bruksanvisningen* har utförts.

Följande tidsperioder gäller från inköpsdatumet:

| **Produkter** | **Garantiperiod** |
|---|---|
| Manuell motordriven klippare | |
| • Gjutet däck | Fem års privat bruk[2]<br>90 dagars kommersiellt bruk |
| • Motor | Fem års GTS-garanti,<br>privat bruk[3] |
| • Batteri | Två år |
| • Ståldäck | Två års privat bruk[2]<br>30 dagars kommersiellt bruk |
| • Motor | Två års GTS-garanti,<br>privat bruk[3] |
| TimeMaster-klippare | Tre års privat bruk[2]<br>90 dagars kommersiellt bruk |
| • Motor | Tre års GTS-garanti,<br>privat bruk[3] |
| • Batteri | Två år |
| Elektriska handhållna produkter | Två års privat bruk[2]<br>Ingen garanti för kommersiellt bruk |
| Snöslungor | |
| • Enstegsmodell | Två års privat bruk[2]<br>45 dagars kommersiellt bruk |
| • Motor | Två års GTS-garanti,<br>privat bruk[3] |
| • Tvåstegsmodell | Tre års privat bruk[2]<br>45 dagars kommersiellt bruk |
| • Utkastare, utkastarriktare och impellerhusskydd | Begränsad (endast ursprunglig ägare)[5] |
| Elektriska snöslungor | Två års privat bruk[2]<br>Ingen garanti för kommersiellt bruk |
| Alla åkmaskiner nedan | |
| • Motor | Se motortillverkarens garanti[4] |
| • Batteri | Två år privat bruk[2] |
| • Redskap | Två års privat bruk[2] |
| DH-åkgräsklippare | Två års privat bruk[2]<br>30 dagars kommersiellt bruk |
| XLS-åkgräsklippare | Tre års privat bruk[2]<br>30 dagars kommersiellt bruk |
| TimeCutter | Tre års privat bruk[2]<br>30 dagars kommersiellt bruk |
| TITAN-klippare | Tre år eller 240 timmar[5] |
| • Ram | Begränsad (endast ursprunglig ägare)[6] |

[1]Med ursprunglig köpare avses den person som ursprungligen köpte Toro-produkten.

[2]Med ”privat bruk” avses bruk av produkten i hemmet. Om produkten används på fler än ett ställe räknas det som kommersiellt bruk och då gäller garantin för kommersiellt bruk.

[3]Toro GTS-startgarantin gäller inte när produkten används kommersiellt.

[4]Vissa motorer som används i Toro-produkter har en garanti från motortillverkaren.

[5]Beroende på vilket som inträffar först.

[6]Begränsad garanti för ramen. Om huvudramen, det vill säga de delar som svetsats samman för att bilda den traktorstruktur som andra komponenter, t.ex. motorn, är monterade på, spricker eller går sönder vid normalt bruk, kommer ramen att repareras eller bytas ut, enligt Toros val, i enlighet med garantin utan kostnad för reservdelar och arbete. Ramfel på grund av felaktig användning eller missbruk samt fel eller reparationer som uppstår/sker på grund av rost eller korrosion omfattas inte av garantin.

Garantin upphör att gälla om timmätaren kopplas från, ändras eller visar tecken på att någon har försökt att manipulera den.

## Ägarens ansvar

Du måste underhålla Toro-produkten enligt de underhållsrutiner som beskrivs i *bruksanvisningen*. Sådant rutinunderhåll bekostas av dig, oavsett om det utförs av en återförsäljare eller av dig själv.

## Anvisningar för garantiservice

Följ anvisningarna nedan om du tror att det finns något material- eller tillverkningsfel på din Toro-produkt:

1. Kontakta din försäljningsrepresentant för att ordna produktservice. Om du av någon anledning inte kan kontakta din representant kan du i stället kontakta en auktoriserad Toro-återförsäljare för att få service där. Se bifogad lista över återförsäljare.
2. Ta med produkten och inköpsbeviset (kvittot) till återförsäljaren. Om du av någon anledning är missnöjd med din återförsäljares analys eller med den hjälp du får är du välkommen att kontakta oss på följande adress:

   Toro Customer Care Department, RLC Division
   Toro Warranty Company
   8111 Lyndale Avenue South
   Bloomington, MN 55420-1196
   001–952–948–4707

## Produkter och fel som inte omfattas

Ingen annan uttrycklig garanti ges förutom ett särskilt emissionssystemsskydd och motorgarantiskydd för vissa produkter. Denna uttryckliga garanti omfattar inte följande:

- Kostnader för regelbundet underhåll rörande service och reservdelar, exempelvis filter, bränsle, smörjmedel, byte av olja, tändstift, luftfilter, knivslipning eller slitna blad, inställning av kabel/länkage, broms och koppling.
- Komponenter som går sönder p.g.a. normalt slitage.
- Alla produkter eller delar som har ändrats, använts felaktigt, försummats eller som måste bytas ut eller repareras på grund av olyckshändelse eller brist på underhåll.
- Hämtnings- och leveransavgifter.
- Reparationer eller försök till reparationer som inte utförs av en auktoriserad Toro-återförsäljare.
- Reparationer som blir nödvändiga till följd av underlåtenhet att följa anvisningarna för bränslehantering (se *bruksanvisningen* för mer information).
  - Borttagning av föroreningar från bränslesystemet omfattas ej.
  - Användning av gammalt bränsle (äldre än en månad) eller bränsle som innehåller mer än 10 % etanol eller mer än 15 % MTBE.
  - Underlåtenhet att tömma bränslesystemet innan klipparen står oanvänd längre än en månad
- Reparationer eller justeringar i syfte att åtgärda startproblem pga. följande:
  - Underlåtenhet att följa lämpliga underhållsrutiner eller anvisningar för bränslehantering
  - Roterande klipparkniv går emot något objekt
- Särskilda driftvillkor där du kan behöva dra fler än två gånger i snöret för att starta:
  - Första gången du ska starta maskinen efter att den har stått oanvänd under mer än tre månader eller stått i förvaring
  - Start i kylig temperatur som t.ex. vid tidig vår eller sen höst
  - Olämpliga startrutiner – om du har problem att starta enheten kontrollerar du att du använder rätt startrutiner i *bruksanvisningen*. Det kan spara in ett onödigt besök hos en auktoriserad Toro-återförsäljare.

## Allmänna villkor

Köparens rättigheter regleras av de nationella lagar som gäller i respektive land. De rättigheter köparen har i dessa lagar begränsas inte genom denna garanti.