Form No. 3381-356 Rev A

Cortacésped dirigido TurfMaster de 76 cm

Nº de modelo 22205TE—Nº de serie 314000001 y superiores

Manual del operador

Introducción

Este cortacésped dirigido de cuchilla rotativa está diseñado para ser usado por usuarios domésticos o por operadores profesionales contratados. Está diseñado principalmente para segar césped bien mantenido en zonas verdes residenciales o comerciales. No está diseñado para cortar maleza o para aplicaciones agrícolas.

Lea esta información detenidamente para aprender a utilizar y mantener correctamente su máquina, y para evitar lesiones personales y daños en el producto. Usted es el responsable de utilizar la máquina de forma correcta y segura.

Puede ponerse en contacto directamente con Toro en www.Toro.com para buscar información sobre productos y accesorios, para localizar un distribuidor o para registrar su producto.

Cuando necesite asistencia técnica, piezas genuinas Toro o información adicional, póngase en contacto con el Servicio Técnico Autorizado o con Asistencia al Cliente Toro, y tenga a mano los números de modelo y serie de su máquina. Figura 1 identifica la ubicación en el producto de los números de modelo y de serie. Escriba los números en el espacio provisto.

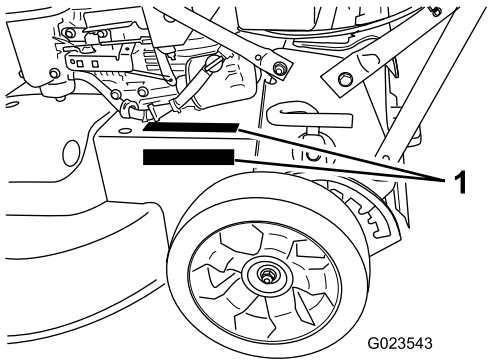

Figura 1

1. La placa del modelo y el número de serie están en uno de estos dos lugares.

Nº de modelo _____

Nº de serie _____

Este manual identifica peligros potenciales y contiene mensajes de seguridad identificados por el símbolo de alerta de seguridad (Figura 2), que señala un peligro que puede causar lesiones graves o la muerte si usted no sigue las precauciones recomendadas.

Figura 2

1. Símbolo de alerta de seguridad

Este manual utiliza 2 palabras para resaltar información. **Importante** llama la atención sobre información mecánica especial, y **Nota** resalta información general que merece una atención especial.

Par Neto

El par bruto o neto de este motor fue calculada por el fabricante del motor con arreglo a lo estipulado en el documento J1940 de la Society of Automotive Engineers (Sociedad de Ingenieros del Automóvil - SAE). Debido a que el motor está configurado para cumplir los requisitos de seguridad, emisiones y operación, su potencia real en este tipo de cortacésped será significativamente menor.

Este producto cumple toda las directivas europeas aplicables. Para más detalles, consulte la Declaración de conformidad (DOC) de cada producto.

Contenido

Introducción 1
Seguridad en general para cortacéspedes 2
Presión sonora 4
Potencia sonora 4
Vibración mano/brazo 4
Pegatinas de seguridad e instrucciones 5
Montaje 7
1 Instalación del manillar 7
2 Llenado del cárter de aceite 7
El producto 9
Controles 9
Operación 10
Verificación del nivel de aceite del motor 10
Llenado del depósito de combustible 11
Ajuste de la altura de corte 11
Cómo arrancar el motor 12
Cómo parar el motor 13
Utilización de la transmisión autopropulsada y activación de las cuchillas 13

© 2013—The Toro® Company
8111 Lyndale Avenue South
Bloomington, MN 55420

Registre su producto en www.Toro.com.

CE

Traducción del original (ES)
Impreso en EE.UU.
Reservados todos los derechos

3381-356 A

Comprobación del funcionamiento del sistema de frenado de las cuchillas 13
Reciclado de los recortes....14
Ensacado de los recortes 14
Descarga lateral de los recortes 15
Consejos de operación 16
Mantenimiento 18
Calendario recomendado de mantenimiento 18
Mantenimiento del filtro de aire 18
Cómo cambiar el aceite del motor 19
Cómo cambiar el filtro de aceite....20
Mantenimiento de la bujía....20
Comprobación de la condición de las correas 21
Vaciado del depósito de combustible y limpieza del filtro....21
Cambio del filtro de combustible 21
Mantenimiento del sistema de transmisión de las cuchillas 22
Mantenimiento de las cuchillas 22
Cambio de la correa del embrague del freno de las cuchillas (EFC)....25
Ajuste del cable de la transmisión autopropulsada....26
Ajuste del cable del freno de la cuchilla....26
Cambio de la correa de transmisión de las cuchillas 26
Limpieza de los bajos de la máquina 28
Almacenamiento 29
Información general 29
Preparación del sistema de combustible 29
Preparación del motor....29
Después del almacenamiento 29
Solución de problemas 30

Seguridad

El uso o mantenimiento incorrecto de esta máquina puede causar lesiones. Para reducir la posibilidad de lesión, cumpla estas instrucciones de seguridad.

Toro diseñó y probó esta máquina para que ofreciera una seguridad razonable durante su operación; no obstante, el incumplimiento de las siguientes instrucciones puede causar lesiones personales.

Para asegurar la máxima seguridad, el mejor rendimiento, y para adquirir conocimientos sobre el producto, es imprescindible que usted y cualquier otra persona que opere el cortacésped lea y comprenda el contenido de este manual antes de poner en marcha el motor. Preste atención especial al símbolo de alerta de seguridad (Figura 2) que significa Cuidado, Advertencia o Peligro – "instrucción de seguridad personal". Lea y comprenda la instrucción porque tiene que ver con su seguridad. El incumplimiento de estas instrucciones puede dar lugar a lesiones personales.

Seguridad en general para cortacéspedes

Las siguientes instrucciones han sido adaptadas de la norma EN 836.

Esta máquina de corte es capaz de amputar manos y pies y de lanzar objetos al aire. El no observar las siguientes instrucciones de seguridad puede dar lugar a lesiones corporales e incluso la muerte.

Formación

- Lea cuidadosamente las instrucciones. Familiarícese con los controles y con el uso correcto del equipo.
- No permita nunca que niños o personas no familiarizadas con estas instrucciones utilicen el cortacésped. Es posible que existan normativas locales que restringen la edad del operador.
- Tenga en cuenta que el operador o el usuario es responsable de cualquier accidente o peligro que afecte a otras personas o a su propiedad.
- Comprenda las explicaciones asociadas con todos los pictogramas utilizados en el cortacésped o en las instrucciones.

Gasolina

ADVERTENCIA – la gasolina es altamente inflamable. Tome las siguientes precauciones.

- Utilice recipientes especialmente diseñados para su almacenamiento.
- Rellene el depósito al aire libre únicamente, y no fume mientras rellena el depósito.
- Añada el combustible antes de arrancar el motor. No retire nunca el tapón del depósito de combustible ni añada gasolina si el motor está en funcionamiento o si el motor está caliente.
- Si se derrama gasolina, no intente arrancar el motor; retire el cortacésped de la zona del derrame y evite crear fuentes de ignición hasta que los vapores de la gasolina se hayan disipado.
- Vuelva a colocar firmemente todos los tapones de los depósitos y de los recipientes.

Preparación

- Mientras corta el césped, use pantalones largos y calzado fuerte. No haga funcionar el equipo estando descalzo, o llevando sandalias.
- Inspeccione cuidadosamente la zona en la que se va a utilizar el cortacésped, y retire cualquier piedra, palo, alambre, hueso u otro objeto extraño.
- Antes de usar el cortacésped, realice siempre una inspección visual para asegurarse de que los protectores y dispositivos de seguridad, como por ejemplo deflectores

y/o recogedor, están colocados y que funcionan correctamente.

- Antes de usar el cortacésped, realice siempre una inspección visual para asegurarse de que las cuchillas, los pernos de las cuchillas y el conjunto de corte no están desgastados o dañados. Sustituya las cuchillas o los pernos gastados o dañados en conjuntos completos para no desequilibrar la máquina.

Arranque

- Desengrane todos los embragues de las cuchillas y de la transmisión y ponga punto muerto antes de arrancar el motor.
- No incline el cortacésped al arrancar o encender el motor, a menos que sea obligatorio inclinar el cortacésped para arrancarlo. En este caso, no lo incline más de lo absolutamente necesario y levante únicamente la parte que está más alejada del operador.
- Arranque con cuidado siguiendo las instrucciones y con los pies bien alejados de la(s) cuchilla(s) y no delante del conducto de descarga.

Operación

- No siegue nunca si hay otras personas, especialmente niños, o animales cerca.
- Corte el césped solamente con luz natural o con una buena iluminación artificial.
- Manténgase alerta por si existen baches en el terreno u otros peligros ocultos.
- No coloque nunca las manos o los pies debajo de piezas que están girando. Manténgase alejado del conducto de descarga en todo momento.
- No levante ni transporte el cortacésped mientras el motor esté en marcha.
- Extreme las precauciones al ir en marcha atrás o tirar hacia usted de un cortacésped dirigido.
- Camine, nunca corra.
- Pendientes:
  - No siegue pendientes y cuestas extremadamente empinadas.
  - Extreme las precauciones en cuestas o pendientes.
  - Siegue las pendientes de través, nunca hacia arriba y hacia abajo, y extreme las precauciones al cambiar de dirección en las pendientes.
  - Asegúrese de pisar firmemente en cuestas y pendientes.
- Reduzca la velocidad en las pendientes para evitar vuelcos o pérdida de control.
- Pare la cuchilla si es necesario inclinar la máquina para su transporte al cruzar superficies que no sean de hierba y al transportar la máquina a la zona a segar o desde ella.
- No haga funcionar el motor en recintos cerrados donde se pueda acumular el monóxido de carbono.
- Pare el motor
  - siempre que deje desatendida la máquina.
  - antes de repostar combustible.
  - antes de retirar el recogedor.
  - antes de realizar los ajustes de altura, a no ser que dichos ajustes se puedan realizar desde la posición del operador.
- Pare el motor y desconecte el cable de la bujía
  - antes de limpiar atascos o despejar el conducto.
  - antes de inspeccionar, limpiar o trabajar en la máquina.
  - después de golpear un objeto extraño, inspeccione el cortacésped y repare cualquier daño antes de volver a arrancar y utilizar el cortacésped.
  - si el cortacésped comienza a vibrar de manera anormal (comprobar inmediatamente).
- Los rayos pueden causar graves lesiones o incluso la muerte. Si se ven relámpagos o rayos o se oyen truenos en la zona, no utilice la máquina; busque un lugar donde resguardarse.
- Tenga cuidado con el tráfico cuando cruce o esté en las proximidades de una carretera.

Mantenimiento y almacenamiento

- Mantenga apretados todos los tornillos, pernos y tuercas para asegurar que la máquina esté en perfectas condiciones de funcionamiento.
- No utilice equipos de lavado a presión para lavar la máquina.
- No almacene nunca la máquina con gasolina en el depósito dentro de un edificio donde los vapores puedan llegar a una llama desnuda o una chispa.
- Espere a que se enfríe el motor antes de guardar el cortacésped en un recinto cerrado.
- Para reducir el peligro de incendio, mantenga el motor, el silenciador, el compartimiento de la batería y la zona de almacenamiento de gasolina libres de hierba, hojas o acumulaciones excesivas de grasa.
- Compruebe frecuentemente los componentes del recogedor y el protector de descarga, y sustitúyalos por piezas recomendadas por el fabricante cuando sea necesario.
- Para su seguridad, sustituya las piezas desgastadas o dañadas.
- Sustituya los silenciadores defectuosos.
- Si es necesario drenar el depósito de combustible, debe hacerse al aire libre.
- No cambie los ajustes del regulador del motor ni haga funcionar el motor a una velocidad excesiva. El funcionamiento del motor a una velocidad excesiva puede aumentar el riesgo de lesiones personales.

- Tenga cuidado cuando haga ajustes en la máquina para evitar que los dedos queden atrapados entre las cuchillas en movimiento y las piezas fijas de la máquina.
- **La mejor manera de proteger su inversión y obtener un rendimiento óptimo de sus equipos Toro es contar siempre con piezas genuinas de Toro. Por lo que respecta a la fiabilidad, Toro suministra piezas de repuesto diseñadas con las mismas especificaciones de ingeniería que nuestros equipos. Para su tranquilidad, exija piezas genuinas Toro.**

Presión sonora

Esta unidad tiene un nivel de presión sonora en el oído del operador de 89 dBA, que incluye un valor de incertidumbre (K) de 1 dBA.

El nivel de presión sonora se determinó mediante los procedimientos descritos en EN 836.

Potencia sonora

Esta unidad tiene un nivel de potencia sonora garantizado de 100 dBA, que incluye un valor de incertidumbre (K) de 1 dBA.

El nivel de potencia sonora se determinó mediante los procedimientos descritos en ISO 11094.

Vibración mano/brazo

Nivel medido de vibración en la mano derecha = 2,0 m/s

Nivel medido de vibración en la mano izquierda = 4,5 m/s

Valor de incertidumbre (K) = 2,2 m/s2

Los valores medidos se determinaron mediante los procedimientos descritos en EN 836.

Pegatinas de seguridad e instrucciones

Importante: **Hay pegatinas de seguridad e instrucciones colocadas cerca de zonas de potencial peligro. Sustituya cualquier pegatina dañada.**

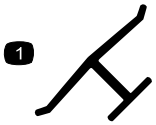

Marca del fabricante

1. Indica que la cuchilla ha sido identificada como pieza del fabricante original de la máquina.

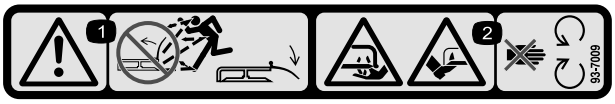

93-7009

1. Advertencia — no haga funcionar el cortacésped con el deflector elevado o retirado; mantenga colocado el deflector.
2. Peligro de corte/desmembramiento de mano o pie por la cuchilla del cortacésped – no se acerque a las piezas en movimiento.

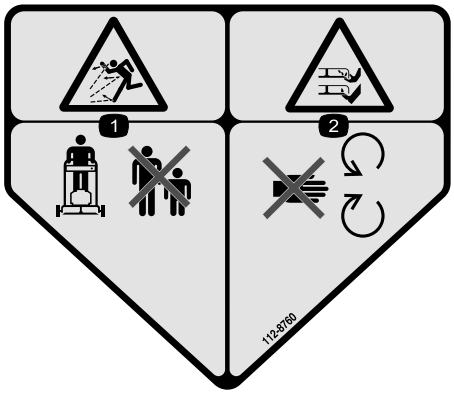

112-8760

1. Peligro de objetos arrojados – mantenga a otras personas a una distancia prudencial de la máquina.
2. Peligro de corte/desmembramiento de mano o pie – no se acerque a las piezas en movimiento.

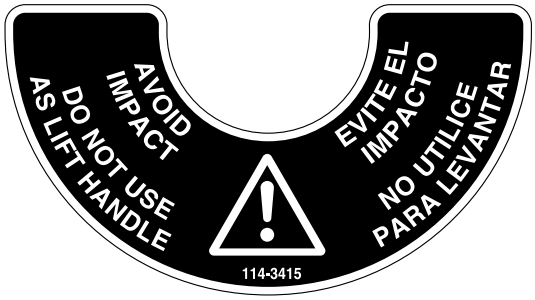

114-3415

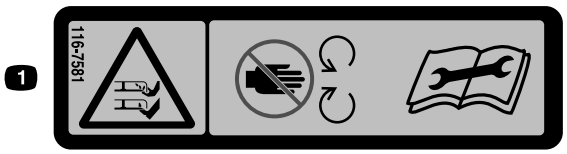

116-7581

1. Peligro de corte/desmembramiento de mano o pie por la cuchilla del cortacésped – no se acerque a las piezas en movimiento. Lea el *Manual del operador* antes de limpiar, ajustar o realizar operaciones de mantenimiento en la máquina.

116-7583

1. Advertencia – lea el Manual del operador. No utilice esta máquina si no ha recibido una formación adecuada.
2. Peligro de objetos arrojados – mantenga a otras personas a una distancia prudencial de la máquina.
3. Peligro de objetos arrojados – no utilice el cortacésped sin que esté colocado el tapón de descarga trasera o la bolsa.
4. Peligro de corte/desmembramiento de mano o pie por la cuchilla del cortacésped – no se acerque a las piezas en movimiento; mantenga colocados todos los protectores.
5. Advertencia – lleve protección auditiva.
6. Peligro de corte/desmembramiento de mano o pie, cuchilla del cortacésped – no siegue las pendientes hacia arriba/abajo; siegue las pendientes de través; pare el motor antes de abandonar el puesto del operador – recoja cualquier objeto que podría ser lanzado al aire por las cuchillas, y mire hacia atrás mientras conduce en marcha atrás.

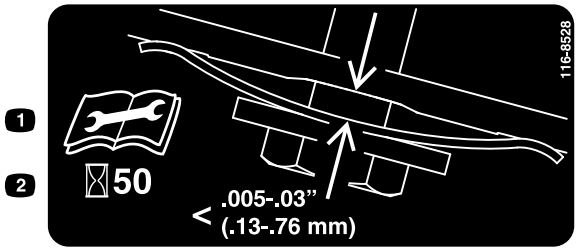

116-8528

1. Lea el *Manual del operador* antes de realizar cualquier tarea de mantenimiento.
2. Compruebe la tensión de la correa cada 50 horas.

116-9313

1. Lea el *Manual del operador*.
2. Peligro de incendio
3. Peligro de inhalación de gases tóxicos
4. Superficie caliente; peligro de quemaduras

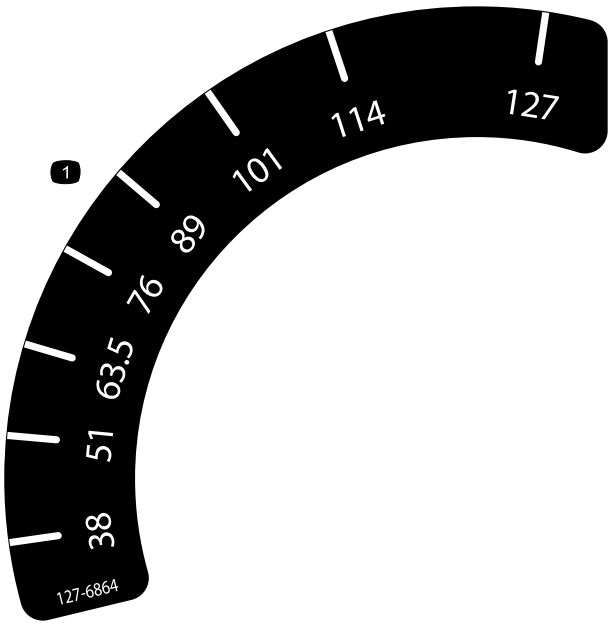

127–6864

1. Altura de corte

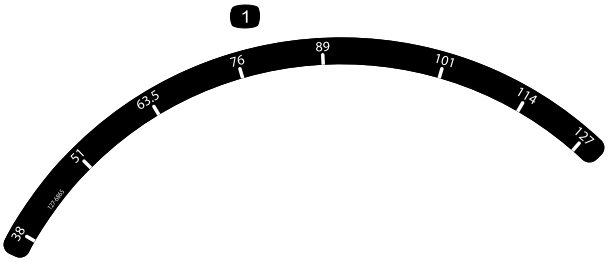

127-6865

1. Altura de corte

120-9570

1. Advertencia – no se acerque a las piezas en movimiento; mantenga colocados todos los protectores y defensas.

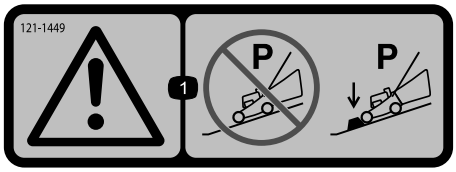

121–1449

1. Advertencia – No deje el vehículo aparcado en pendientes sin antes calzar o bloquear las ruedas.

Montaje

1

Instalación del manillar

No se necesitan piezas

Procedimiento

1. Retire los 2 pernos del bastidor de la máquina, en la posición indicada en Figura 3.

   Nota: Guarde los pernos para sujetar el manillar a la máquina en el paso 3.

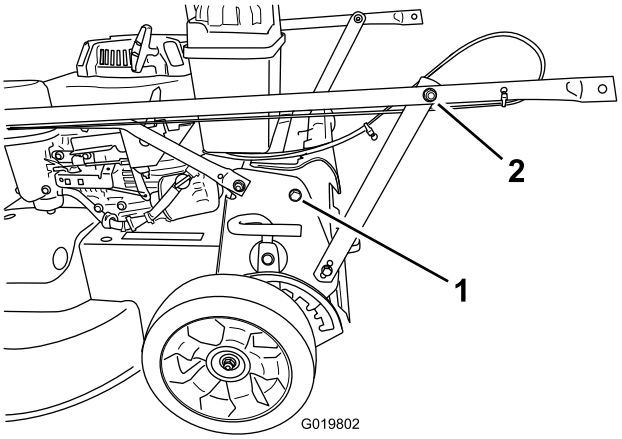

Figura 3

1. Perno (2)
2. Tuerca del soporte del manillar (2)

---

2. Gire el manillar hacia atrás a la posición de operación.
3. Sujete el manillar a la máquina con los pernos que retiró en el paso 1.
4. Apriete la tuerca de cada uno de los soportes del manillar hasta que quede firme.

2

Llenado del cárter de aceite

No se necesitan piezas

Procedimiento

Importante: Esta máquina se suministra sin aceite en el motor. Antes de arrancar el motor, llene el motor de aceite.

1. Lleve la máquina a una superficie nivelada.
2. Retire la varilla girando el tapón en el sentido contrario a las agujas del reloj y tirando del mismo.
3. Si el cárter está vacío, agregue aproximadamente tres cuartas partes de la capacidad total del cárter por el tubo de llenado de aceite (Figura 4).

   Nota: Capacidad máxima: 0,85 l con filtro de aceite; 0,65 l sin filtro de aceite; Tipo: aceite detergente SAE 30 o SAE 10W30 con clasificación de servicio API de SF, SG, SH, SJ, SL o superior.

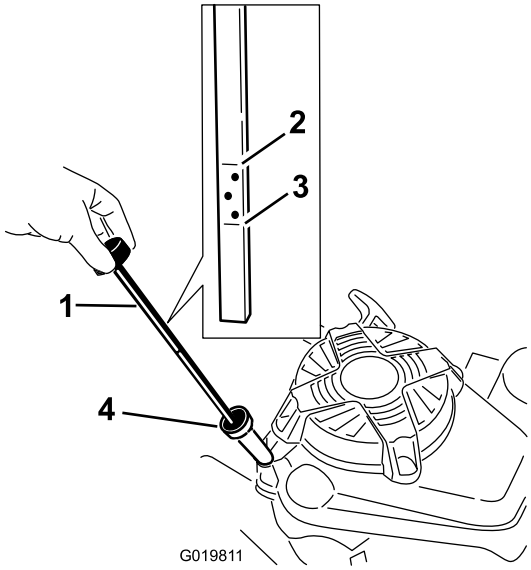

Figura 4

1. Varilla
2. Marca Lleno
3. Marca Añadir
4. Tubo de llenado de aceite

4. Limpie la varilla con un paño limpio.
5. Introduzca la varilla en el cuello de llenado, luego retírela.

   Nota: Para asegurar una lectura correcta del nivel de aceite, inserte la varilla hasta el fondo.
6. Observe en la varilla el nivel de aceite (Figura 4).
   - Si el nivel de aceite está por debajo de la marca **Añadir**, agregue **lentamente** una pequeña cantidad de aceite por el tubo de llenado, luego repita los pasos 4 a 6 hasta que el nivel de aceite llegue a la marca **Lleno** de la varilla.
   - Si el nivel de aceite está por encima de la marca **Lleno**, drene el exceso de aceite hasta que el nivel llegue a la marca **Lleno** de la varilla; consulte Cómo cambiar el aceite del motor (página 19).

     Importante: Si el nivel de aceite del motor es demasiado bajo o demasiado alto y usted arranca el motor, puede dañar el motor.
7. Inserte la varilla en el cuello de llenado y enrosque el tapón en el sentido de las agujas del reloj hasta que quede apretado.

El producto

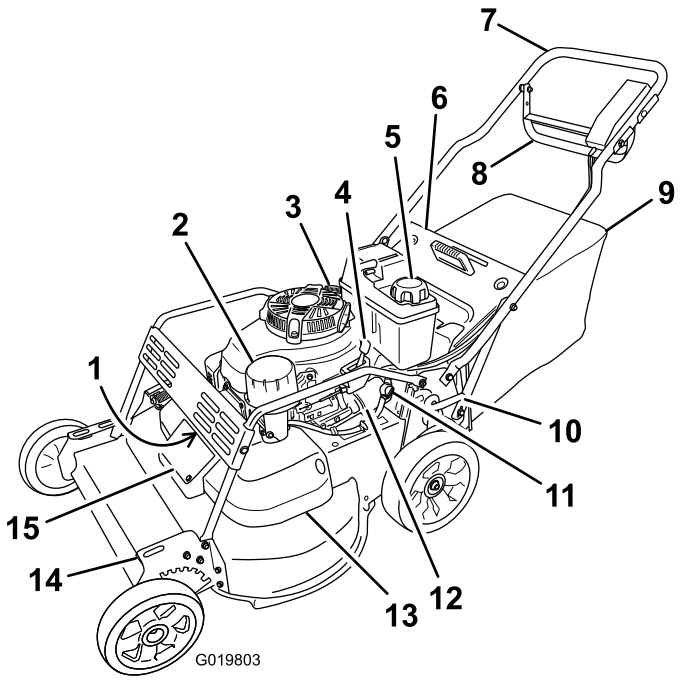

Figura 5

1. Bujía (debajo de la defensa delantera)
2. Filtro de aire
3. Varilla/tapón de llenado de aceite
4. Palanca del acelerador
5. Tapón del depósito de combustible
6. Deflector trasero
7. Manillar
8. Barra de control
9. Bolsa de recogida
10. Palanca de altura de corte trasera
11. Válvula de cierre del combustible
12. Filtro de aceite
13. Cubierta de la correa
14. Palanca de altura de corte delantera
15. Panel de acceso a la cubierta de la correa

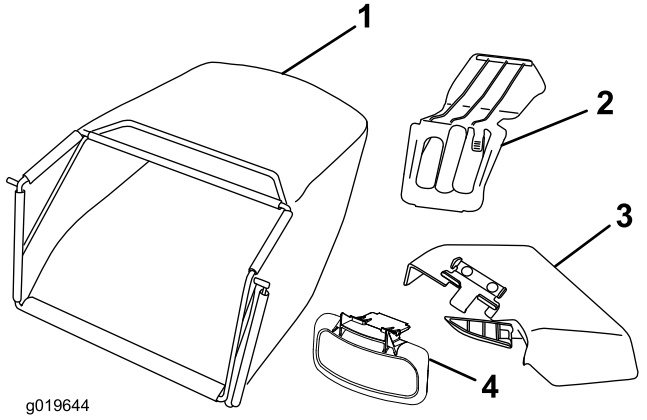

Figura 6

1. Bolsa de recogida
2. Tapón de mulching
3. Conducto de descarga lateral
4. Deflector de descarga lateral

Controles

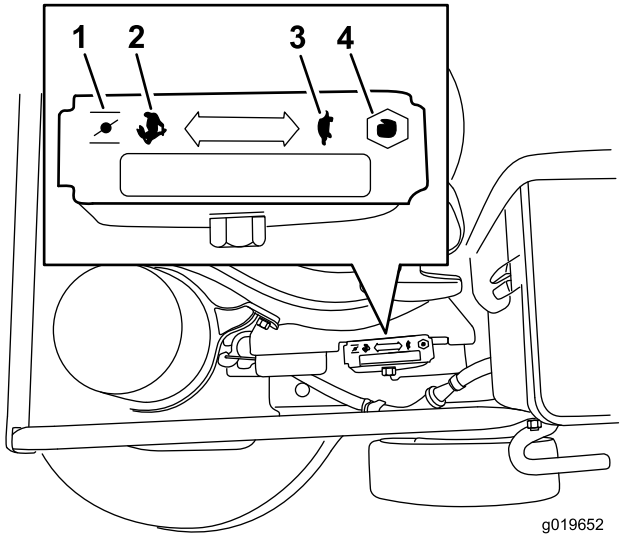

Figura 7

Acelerador (palanca del acelerador no mostrada para mayor claridad)

1. Estárter
2. Rápido
3. Lento
4. Parada

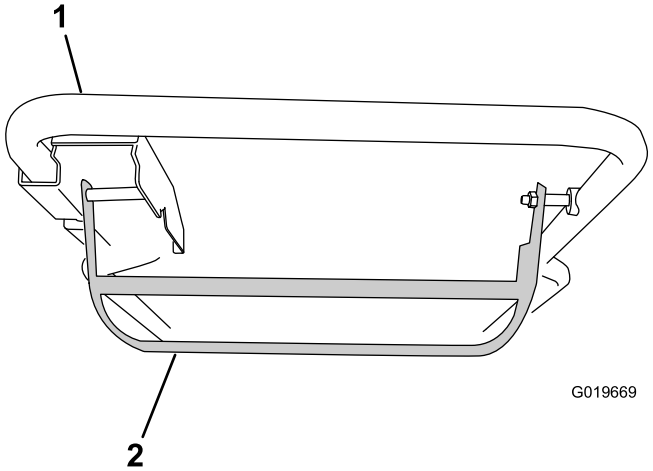

Figura 8

Barra de control

1. Manillar
2. Barra de control

Operación

Nota: Los lados derecho e izquierdo de la máquina se determinan desde la posición normal del operador.

Cada vez que vaya a segar, asegúrese de que la transmisión autopropulsada y la barra de control funcionan correctamente. Al soltar la barra de control, las cuchillas y la transmisión autopropulsada deben detenerse. Si no, póngase en contacto con el Servicio Técnico Autorizado.

⚠ CUIDADO

Esta máquina produce niveles sonoros que superan los 85 dBA en el oído del operador, y que pueden causar pérdidas auditivas en caso de periodos extendidos de exposición.

Lleve protección auditiva mientras opera esta máquina.

Figura 9

1. Advertencia – lleve protección auditiva.

Verificación del nivel de aceite del motor

Intervalo de mantenimiento: Cada vez que se utilice o diariamente

Antes de cada uso, compruebe que el nivel de aceite está entre las marcas **Añadir** y **Lleno** de la varilla (Figura 10).

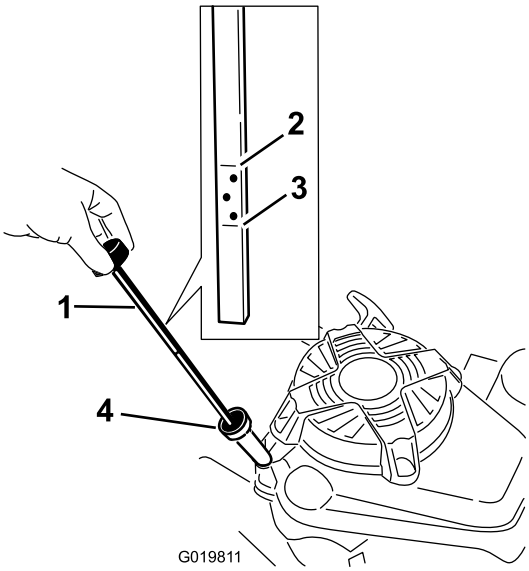

Figura 10

1. Varilla
2. Marca Lleno
3. Marca Añadir
4. Tubo de llenado de aceite

1. Lleve la máquina a una superficie nivelada.
2. Limpie alrededor de la varilla (Figura 10).
3. Retire la varilla girando el tapón en el sentido contrario a las agujas del reloj y tirando del mismo.
4. Limpie la varilla con un paño limpio.
5. Introduzca la varilla en el cuello de llenado, luego retírela.

   Nota: Para asegurar una lectura correcta del nivel de aceite, inserte la varilla hasta el fondo.
6. Observe en la varilla el nivel de aceite (Figura 10).
   - Si el nivel de aceite está por debajo de la marca **Añadir**, agregue **lentamente** una pequeña cantidad de aceite por el tubo de llenado, luego repita los pasos 4 a 6 hasta que el nivel de aceite llegue a la marca **Lleno** de la varilla.
   - Si el nivel de aceite está por encima de la marca **Lleno**, drene el exceso de aceite hasta que el nivel llegue a la marca **Lleno** de la varilla; consulte Cómo cambiar el aceite del motor (página 19).

     Importante: Si el nivel de aceite del motor es demasiado bajo o demasiado alto y usted arranca el motor, puede dañar el motor.
7. Inserte la varilla en el cuello de llenado y enrosque el tapón en el sentido de las agujas del reloj hasta que quede apretado.

Llenado del depósito de combustible

⚠ PELIGRO

La gasolina es altamente inflamable y explosiva. Un incendio o una explosión provocado(a) por la gasolina puede causarle quemaduras a usted y a otras personas.

- **Para evitar que una carga estática incendie la gasolina, coloque el recipiente y/o la máquina directamente sobre el suelo antes de repostar, no en un vehículo o sobre otro objeto.**
- **Llene el depósito en el exterior cuando el motor esté frío.**
- **Limpie cualquier derrame.**
- **No maneje gasolina si está fumando, ni cerca de una llama desnuda o chispas.**
- **Almacene la gasolina en un recipiente homologado y manténgala fuera del alcance de los niños.**

- Para obtener los mejores resultados, utilice solamente gasolina fresca (comprada hace menos de 30 días), sin plomo, de 87 o más octanos (método de cálculo (R+M)/2).
- Son aceptables los combustibles oxigenados con hasta el 10% de etanol o el 15% de MTBE por volumen.
- **Etanol**: Es aceptable el uso de gasolina con hasta el 10% de etanol (gasohol) o el 15% de MTBE (éter metil tert-butílico) por volumen. El etanol y el MTBE no son lo mismo. No está autorizado el uso de gasolina con el 15% de etanol (E15) por volumen. No utilice nunca gasolina que contenga más del 10% de etanol por volumen, como por ejemplo la E15 (contiene el 15% de etanol), la E20 (contiene el 20% de etanol) o la E85 (contiene hasta el 85% de etanol). El uso de gasolina no autorizada puede causar problemas de rendimiento o daños en el motor que pueden no estar cubiertos bajo la garantía.
- **No** utilice gasolina que contenga metanol.
- **No** guarde combustible ni en el depósito de combustible ni en los recipientes de combustible durante el invierno, a menos que haya añadido un estabilizador al combustible.
- **No** añada aceite a la gasolina.

Importante: Para reducir los problemas de arranque, añada estabilizador de combustible al combustible durante toda la temporada, mezclándolo con gasolina comprada hace menos de treinta días.

1. Limpie alrededor del tapón del depósito de combustible (Figura 11).

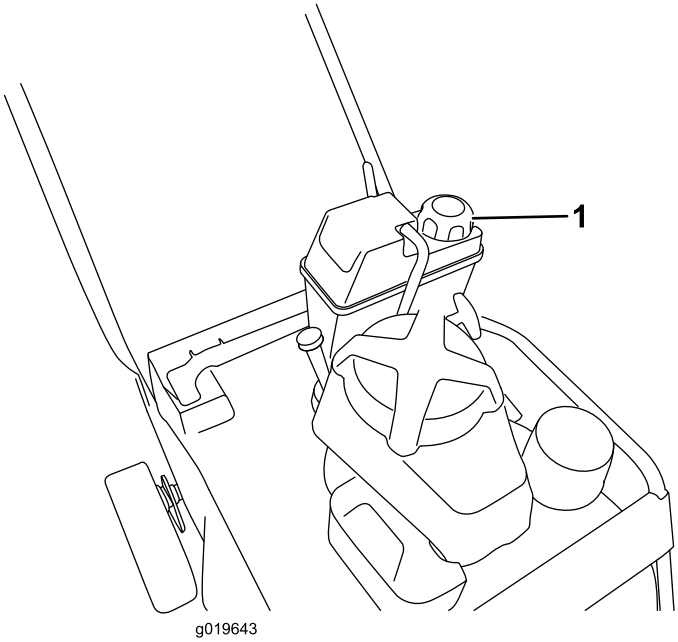

Figura 11

1. Tapón del depósito de combustible

2. Retire el tapón del depósito.
3. Llene el depósito con gasolina sin plomo hasta que el nivel esté entre 6 cm y 13 mm por debajo de la parte superior del depósito. **No deje que la gasolina llegue al cuello de llenado.**

   Importante: Deje siempre un espacio libre de 6 mm (1/4 pulgada) o más entre la gasolina y la parte superior del depósito para permitir la expansión de la gasolina.
4. Coloque el tapón del depósito de combustible y limpie cualquier gasolina derramada.

Ajuste de la altura de corte

⚠ PELIGRO

Al ajustar las palancas de ajuste de la altura de corte, sus manos podrían tocar una cuchilla en movimiento, lo que podría causarle graves lesiones.

- **Pare el motor y espere a que se detengan todas las piezas en movimiento antes de ajustar la altura de corte.**
- **No ponga los dedos debajo de la carcasa al ajustar la altura de corte.**

La altura de corte es ajustable de 38 a 127 mm en incrementos de 13 mm.

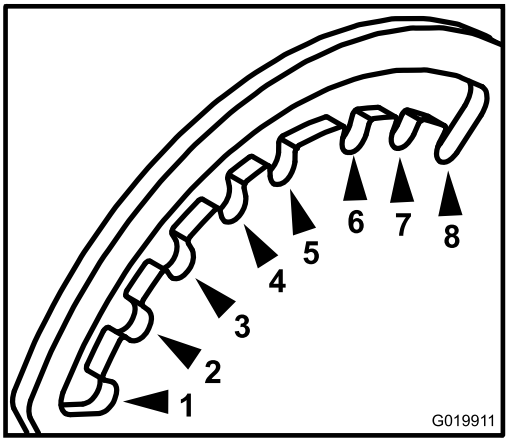

Figura 12

Visto desde el lado izquierdo delantero de la máquina.

1. 38 mm	5. 89 mm
2. 51 mm	6. 102 mm
3. 64 mm	7. 114 mm
4. 76 mm	8. 127 mm

La altura de corte se controla con una palanca delantera y una palanca trasera, ambas situadas en el lado izquierdo de la máquina (Figura 13 y Figura 14). Para elevar o bajar la máquina, accione la palanca, eleve o baje la máquina, y luego suelte la palanca.

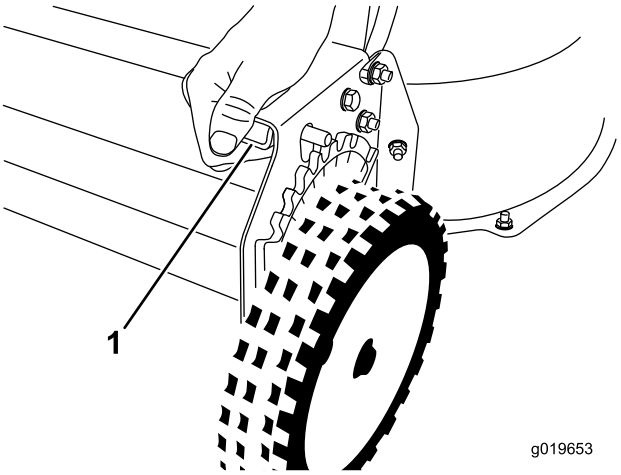

Figura 13

Palanca de altura de corte delantera

1. Accione la palanca para desengranarla.

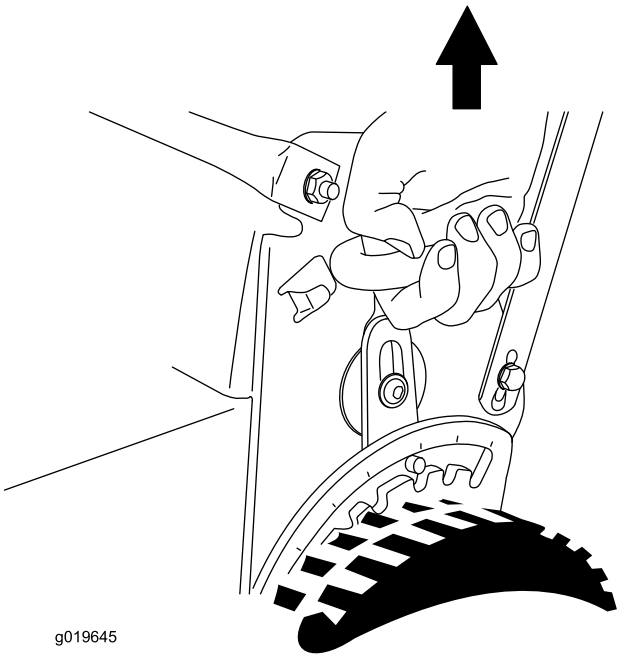

Figura 14

Palanca de altura de corte trasera

Cómo arrancar el motor

1. Conecte el cable de la bujía (Figura 5).
2. Abra la válvula de combustible (Figura 15).

   Nota: Cuando la válvula de cierre del combustible está abierta, la palanca está paralela al tubo de combustible.

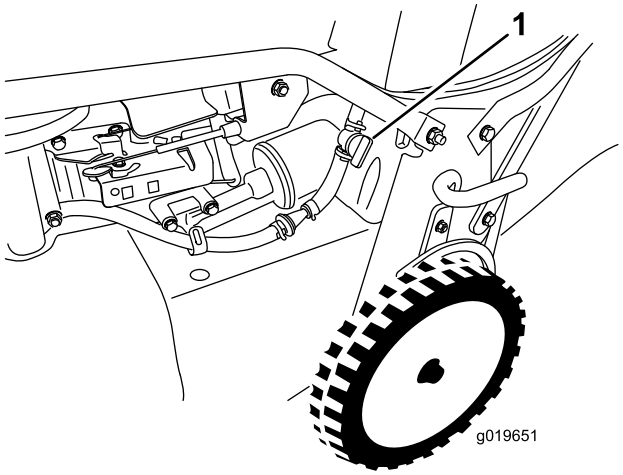

Figura 15

1. Válvula de cierre del combustible

3. Mueva el control del acelerador a la posición de **Estárter** (Figura 7).
4. Tire suavemente del arrancador hasta que note resistencia, luego tire con fuerza.
5. Cuando el motor arranque, mueva la palanca de control del acelerador a la posición de **Rápido** (Figura 6).

Nota: Si el motor no arranca después de tres intentos, repita los pasos 3 a 5.

Cómo parar el motor

1. Mueva el control del acelerador a la posición de **Parada** y espere a que se detengan todas las piezas en movimiento.
2. Cierre la válvula de cierre del combustible y desconecte el cable de la bujía si no va a utilizar la máquina o si la va a dejar sin supervisar.

Utilización de la transmisión autopropulsada y activación de las cuchillas

- Para engranar el sistema de autopropulsión sin activar las cuchillas, levante la barra de control hasta el manillar (Figura 16).

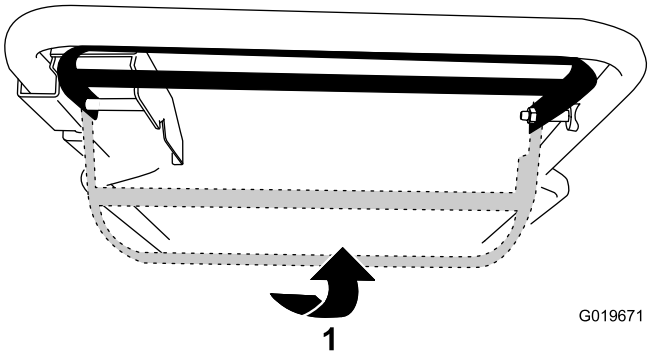

Figura 16

1. Levante la barra de control hasta el manillar.

- Para engranar la transmisión autopropulsada y activar las cuchillas, mueva la barra de control a la derecha hasta que haga tope y levántela hasta el manillar (Figura 16).

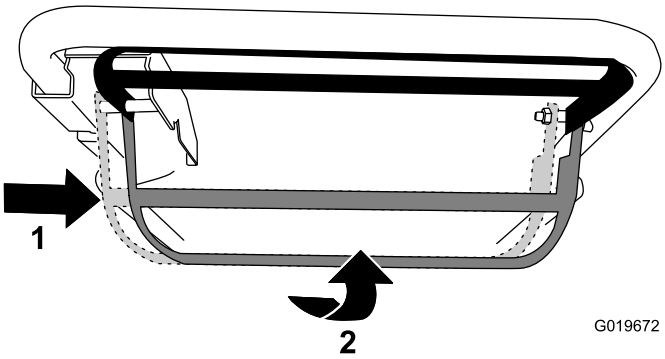

Figura 17

1. Mueva la barra de control a la derecha.
2. Levante la barra de control hasta el manillar.

- Para desengranar la transmisión autopropulsada y las cuchillas, suelte la barra de control.

Nota: Usted puede variar la velocidad de avance aumentando o reduciendo la distancia entre la barra de control y el manillar. Baje la barra de control para reducir la velocidad durante los giros o si la máquina avanza demasiado deprisa. Si baja demasiado la barra de control, la autopropulsión se desactiva. Apriete la barra de control más cerca del manillar para aumentar la velocidad de avance. Cuando usted aprieta la barra de control contra el manillar, la máquina avanza a la velocidad máxima de autopropulsión.

Comprobación del funcionamiento del sistema de frenado de las cuchillas

Antes de cada uso, compruebe que las cuchillas se paran en 3 segundos o menos después de soltar la barra de control.

Uso de la bolsa de recogida

Intervalo de mantenimiento: Cada vez que se utilice o diariamente—Compruebe el funcionamiento del sistema de frenado de las cuchillas. Las cuchillas deben pararse en 3 segundos o menos después de soltar la barra de control; si no lo hacen, póngase en contacto con un Servicio Técnico Autorizado.

Puede utilizarse la bolsa de recogida para comprobar el sistema de frenado de las cuchillas.

1. Retire el tapón de descarga trasera.
2. Instale la bolsa de recogida vacía en la máquina.
3. Arranque el motor.
4. Engrane las cuchillas.

   Nota: La bolsa debe empezar a inflarse, lo que indica que las cuchillas están girando.
5. Mientras observa la bolsa, suelte la barra de control.

   Nota: Si la bolsa no se desinfla en 3 segundos o menos después de soltar la barra de control, el sistema de frenado de las cuchillas puede estar deteriorándose, y si no se toman medidas, podría dar lugar a un estado de operación inseguro. Haga revisar y reparar la máquina por un Servicio Técnico Autorizado.
6. Pare el motor y espere a que se detengan todas las piezas en movimiento.

Sin usar la bolsa de recogida

1. Lleve la máquina a una superficie pavimentada en una zona que esté al abrigo del viento.
2. Ajuste las 4 ruedas a la altura de corte de 89 mm.
3. Tome media página de periódico y haga una bola con ella que sea lo suficientemente pequeña como para pasar por debajo de la carcasa de la máquina (unas 75 mm de diámetro).

4. Coloque la bola de papel de periódico a unos 13 cm por delante de la máquina.
5. Arranque el motor.
6. Engrane las cuchillas.
7. Suelte la barra de control y empiece a contar 3 segundos.
8. Al llegar a 3, empuje la máquina rápidamente hacia adelante, por encima de la bola de papel de periódico.
9. Pare el motor y espere a que se detengan todas las piezas en movimiento.
10. Vaya a la parte delantera de la máquina y compruebe la bola de papel de periódico.

    Nota: Si la bola de papel de periódico no pasó por debajo de la máquina, repita los pasos 4 a 10.

    Importante: Si la bola de papel de periódico está deshecha o deshilachada, las cuchillas no se detuvieron correctamente, lo cual implica un estado de operación inseguro. Póngase en contacto con el Servicio Técnico Autorizado.

Reciclado de los recortes

Esta máquina viene preparada de fábrica para reciclar los recortes de hierba y hojas y devolverlos al césped. Para preparar la máquina para el reciclado:

- Si el conducto de descarga lateral está instalado en la máquina, retírelo e instale el deflector de descarga lateral; consulte Retirada del conducto de descarga lateral (página 16).
- Si la bolsa de recogida está instalada en la máquina, retírela; consulte Cómo retirar la bolsa de recogida (página 15).
- Si el tapón de descarga trasera no está instalado, sujételo por el asa, eleve el deflector trasero e introdúzcalo en el conducto de descarga trasera hasta que el enganche encaje en su sitio; consulte Figura 18.

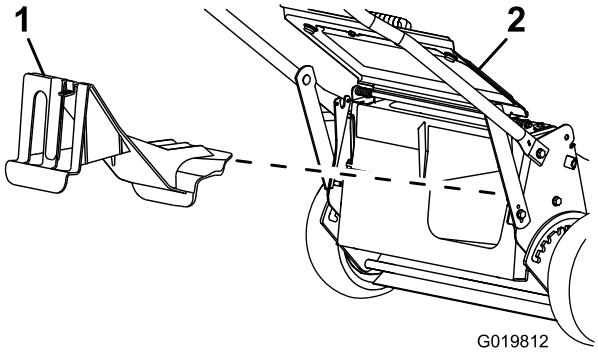

Figura 18

1. Tapón de descarga trasera 2. Deflector trasero

⚠ ADVERTENCIA

Asegúrese de que el tapón de descarga trasera está colocado antes de reciclar los recortes. No engrane nunca las cuchillas sin tener instalado el tapón de descarga trasera o la bolsa de recogida.

Ensacado de los recortes

Utilice la bolsa de recogida si usted desea recoger los recortes de hierba y las hojas del césped.

⚠ ADVERTENCIA

Si la bolsa de recogida está desgastada, pueden arrojarse pequeñas piedras y otros residuos similares hacia el operador u otras personas, provocando lesiones personales graves o la muerte.

Compruebe frecuentemente la bolsa de recogida. Si está dañada, instale una bolsa de recambio Toro nueva.

Si el conducto de descarga lateral está instalado en la máquina, retírelo e instale el deflector de descarga lateral antes de ensacar los recortes; consulte Retirada del conducto de descarga lateral (página 16).

⚠ ADVERTENCIA

Las cuchillas están muy afiladas; cualquier contacto con las cuchillas puede causar lesiones personales graves.

Pare el motor y espere a que se detengan todas las piezas en movimiento antes de abandonar el puesto del operador.

Instalación de la bolsa de recogida

1. Levante y sujete el deflector trasero (Figura 19).

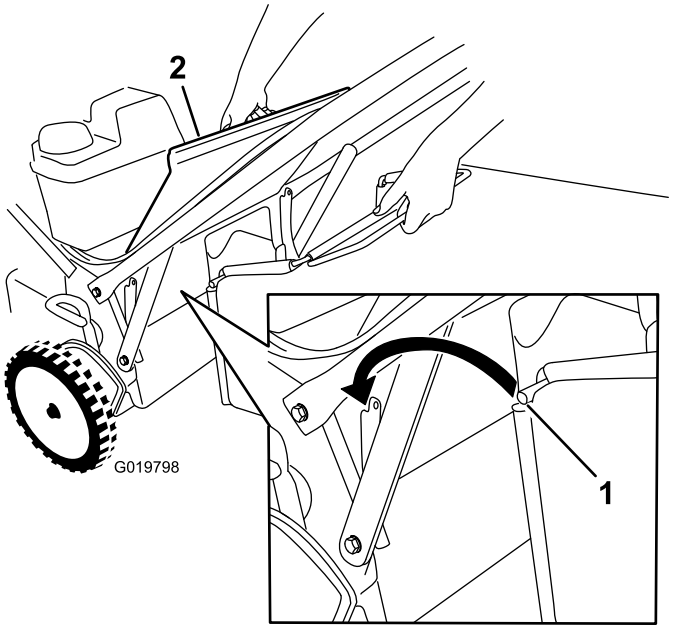

Figura 19

1. Varilla de la bolsa
2. Deflector trasero

2. Retire el tapón de descarga trasera presionando hacia abajo sobre el enganche con el dedo pulgar y extrayendo del tapón de la máquina (Figura 18).
3. Instale la varilla de la bolsa en las muescas de la base del manillar, y mueva la bolsa hacia adelante y hacía atrás para verificar que la varilla está asentada en el fondo de cada muesca; consulte Figura 19.
4. Baje el deflector trasero hasta que descanse sobre la bolsa de recogida.

Segar con la bolsa de recogida

⚠ ADVERTENCIA

Si la bolsa de recogida está desgastada, pueden arrojarse pequeñas piedras y otros residuos similares hacia el operador o hacia otras personas, provocando lesiones personales graves o la muerte al operador o a otras personas.

Compruebe frecuentemente la bolsa de recogida. Si está dañada, instale una bolsa de recambio Toro nueva.

Cómo retirar la bolsa de recogida

Para retirar la bolsa, siga en sentido inverso los pasos indicados anteriormente en Instalación de la bolsa de recogida.

⚠ PELIGRO

La máquina puede arrojar recortes de hierba y otros objetos por el conducto de descarga si éste está abierto. Los objetos arrojados con suficiente fuerza podrían causar lesiones personales graves o la muerte al operador o a otras personas.

No abra nunca la puerta del conducto de descarga con el motor en marcha.

Descarga lateral de los recortes

Utilice la descarga lateral al cortar hierba muy alta.

⚠ ADVERTENCIA

Las cuchillas están muy afiladas; cualquier contacto con las cuchillas puede causar lesiones personales graves.

Pare el motor y espere a que se detengan todas las piezas en movimiento antes de abandonar el puesto del operador.

⚠ PELIGRO

Si se deja abierto el orificio de descarga, podrían salir despedidos objetos hacia el operador u otra persona. También podría producirse un contacto con las cuchillas. Los objetos lanzados o cualquier contacto con la cuchilla pueden causar lesiones graves o la muerte.

No utilice la máquina nunca si no está colocado y en buenas condiciones de funcionamiento el deflector de descarga lateral o el conducto de descarga lateral.

Instalación del conducto de descarga lateral

Importante: Asegúrese de que el tapón de descarga trasera está colocado antes de reciclar los recortes.

1. Pare el motor y espere a que se detengan todas las piezas en movimiento.
2. Retire la bolsa de recogida si está instalada en la máquina; consulte Cómo retirar la bolsa de recogida (página 15).
3. Introduzca el tapón de descarga trasero; consulte Reciclado de los recortes (página 14).
4. Retire el deflector de descarga lateral tirando hacia arriba del muelle que sujeta el deflector en su sitio y retirando el deflector (Figura 20).

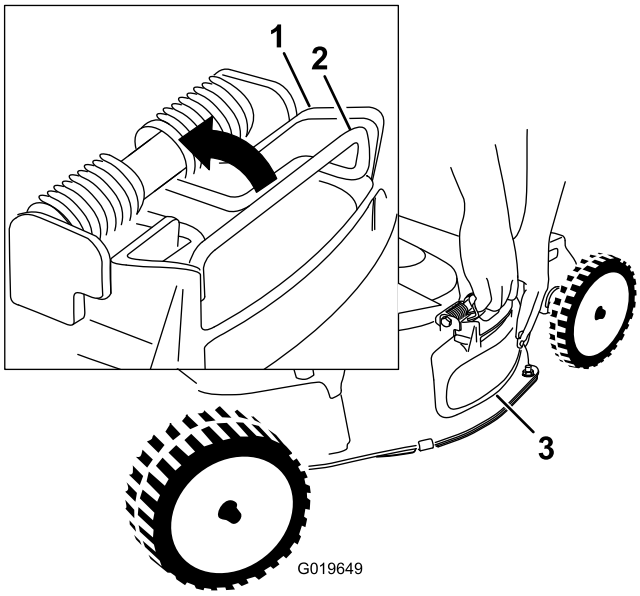

Figura 20

1. Parte superior del deflector de descarga lateral
2. Muelle
3. Deflector de descarga lateral

5. Para instalar el conducto de descarga lateral (Figura 21), tire hacia arriba del muelle, coloque el conducto sobre la abertura, y baje el muelle sobre las pestañas de la parte superior del conducto de descarga.

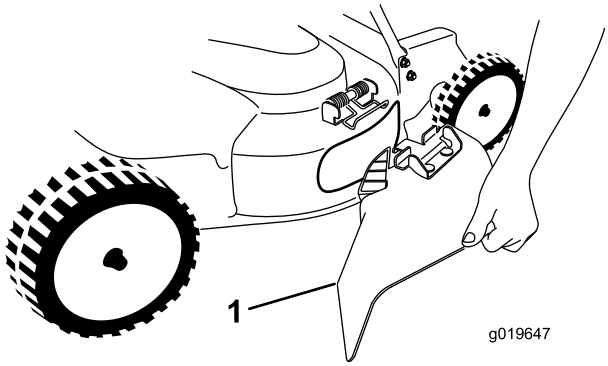

Figura 21

1. Conducto de descarga lateral

Retirada del conducto de descarga lateral

Para retirar el conducto de descarga lateral, invierta los pasos descritos en Instalación del conducto de descarga lateral.

Consejos de operación

Consejos generales

- Revise las instrucciones de seguridad y lea detenidamente este manual antes de utilizar la máquina.
- Despeje la zona de palos, piedras, alambres, ramas y otros residuos que podrían ser golpeados y arrojados por las cuchillas.
- Mantenga a todo el mundo, especialmente a niños y animales, alejados de las zonas de trabajo.
- Evite golpear árboles, muros, bordillos u otros objetos sólidos. No siegue nunca por encima de objeto alguno.
- Si la máquina golpea un objeto o empieza a vibrar, pare inmediatamente el motor, desconecte el cable de la bujía e inspeccione la máquina en busca de daños.
- Mantenga las cuchillas afiladas durante toda la temporada de siega. De vez en cuando, elimine las muescas de las cuchillas con una lima.
- Sustituya las cuchillas cuando sea preciso por cuchillas de repuesto originales de Toro.
- Siegue solamente hierba u hojas secas. La hierba mojada y las hojas mojadas tienden a pegarse al suelo, y pueden atascar la máquina o hacer que se cale el motor.

⚠ ADVERTENCIA

La hierba mojada o las hojas mojadas pueden causar graves lesiones si usted resbala y toca las cuchillas.

Siegue solamente en condiciones secas.

- Limpie los bajos de la carcasa de la máquina después de cada uso. Consulte Limpieza de los bajos de la máquina (página 28).
- Mantenga el motor en buenas condiciones de funcionamiento.
- Ajuste la velocidad del motor a la posición más rápida para conseguir resultados óptimos de corte.

⚠ ADVERTENCIA

Si se hace funcionar el motor de la máquina a una velocidad mayor que el ajuste de fábrica, la máquina puede arrojar parte de la cuchilla o del motor a la zona donde está el operador u otra persona, causando graves lesiones personales o la muerte.

- **No cambie el ajuste de velocidad del motor.**
- **Si usted sospecha que la velocidad del motor es superior a la normal, póngase en contacto con un Servicio Técnico Autorizado.**

- Limpie el filtro de aire con frecuencia. El picado de la hierba hace que se formen nubes de recortes y polvo, que atascan el filtro de aire y reducen el rendimiento del motor.

Cómo cortar la hierba

- La hierba crece a velocidades distintas según la estación del año. En el calor del verano, es mejor cortar la hierba

usando los ajustes de altura de corte de 51 mm, 64 mm o 83 mm. Corte solamente un tercio de la hoja de hierba cada vez. No corte con un ajuste inferior a 51 mm (2 pulg.) a menos que la hierba sea escasa, o a finales del otoño cuando el ritmo de crecimiento de la hierba empieza a decaer.

- Cuando corte hierba de más de 15 cm de alto, siegue primero usando la altura de corte más alta y camine despacio, luego siegue de nuevo a una altura menor para obtener el mejor aspecto del césped. Si la hierba es demasiado alta y las hojas se amontonan en el césped, pueden atascar la máquina y hacer que se cale el motor.
- Alterne la dirección de corte. Esto ayuda a dispersar los recortes en todo el césped, dando una fertilización más homogénea.

Si el aspecto final del césped no es satisfactorio, pruebe una de las técnicas siguientes:

- Afile las cuchillas.
- Camine más despacio mientras siega.
- Elevar la altura de corte de la máquina.
- Cortar el césped con más frecuencia.
- Solapar los pasillos de corte en lugar de cortar un pasillo completo en cada pasada.
- Ajuste la altura de corte una muesca más baja en las ruedas delanteras que en las traseras. Por ejemplo, ajuste las ruedas delanteras a 51 mm y las traseras a 64 mm.

Cómo cortar hojas

- Después de segar el césped, asegúrese de que la mitad del césped se ve a través de la cobertura de hojas cortadas. Es posible que tenga que hacer más de una pasada por encima de las hojas.
- Para una cobertura de hojas escasa, ajuste todas las ruedas a la misma altura de corte.
- Si hay más de 12,7 cm de hojas en el césped, ajuste la altura de corte de las ruedas delanteras una muesca o dos más alta que la de las ruedas traseras. De esta manera las hojas se introducen más fácilmente debajo de la carcasa de la máquina.
- Siegue más despacio si la máquina no corta las hojas suficientemente finas.

Mantenimiento

Calendario recomendado de mantenimiento

Intervalo de mantenimiento y servicio	Procedimiento de mantenimiento
Después de las primeras 5 horas	• Cambie el aceite del motor sin el filtro de aceite. • Realice el mantenimiento del sistema de transmisión de las cuchillas.
Cada vez que se utilice o diariamente	• Compruebe el nivel de aceite del motor. • Compruebe el funcionamiento del sistema de frenado de las cuchillas. Las cuchillas deben pararse en 3 segundos o menos después de soltar la barra de control; si no lo hacen, póngase en contacto con un Servicio Técnico Autorizado. • Inspeccione el filtro de aire. • Compruebe las cuchillas y realice el mantenimiento necesario. • Inspeccione las cuchillas. • Limpie debajo de la carcasa de la máquina.
Cada 25 horas	• Limpie el prelimpiador de gomaespuma (con más frecuencia en condiciones de mucho polvo).
Cada 50 horas	• Cambie el aceite del motor; cámbielo con más frecuencia en condiciones de mucho polvo. • Compruebe la condición de las correas. • Compruebe el tubo de combustible y cámbielo si es necesario. • Elimine los residuos de debajo de la cubierta de la correa. • Realice el mantenimiento del sistema de transmisión de las cuchillas.
Cada 100 horas	• Cambie el filtro de aceite. • Compruebe la bujía. • Limpie el filtro del depósito de combustible. • Cambie el filtro de combustible.
Cada 250 horas	• Cambie la correa del embrague del freno de la cuchilla.
Cada 300 horas	• Cambie el filtro de aire de papel (con más frecuencia en condiciones de mucho polvo).
Cada año o antes del almacenamiento	• Vacíe el depósito de combustible antes de efectuar reparaciones, según las instrucciones, o antes del almacenamiento.

Importante: **Consulte los procedimientos adicionales de mantenimiento del Manual del operador del motor.**

⚠ CUIDADO

Si usted deja el cable conectado a la bujía, alguien podría arrancar el motor accidentalmente y causar lesiones graves a usted o a otras personas.

Desconecte el cable de la bujía antes de efectuar cualquier mantenimiento. Aparte el cable para evitar su contacto accidental con la bujía.

Mantenimiento del filtro de aire

Intervalo de mantenimiento: Cada vez que se utilice o diariamente

Cada 25 horas—Limpie el prelimpiador de gomaespuma (con más frecuencia en condiciones de mucho polvo).

Cada 300 horas—Cambie el filtro de aire de papel (con más frecuencia en condiciones de mucho polvo).

Importante: **No haga funcionar el motor sin el conjunto de filtrado de aire, porque se producirán graves daños al motor.**

1. Pare el motor y espere a que se detengan todas las piezas en movimiento.
2. Desconecte el cable de la bujía.
3. Retire la tapa y límpiela a fondo (Figura 22).

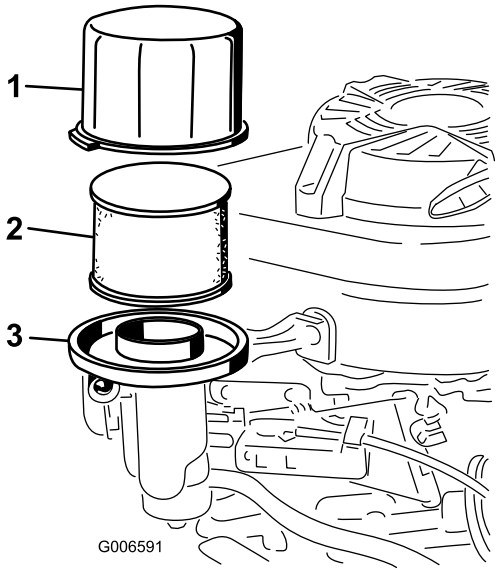

Figura 22

1. Tapa
2. Prefiltro de gomaespuma y filtro de papel
3. Base del filtro de aire

4. Retire el prefiltro de gomaespuma y el filtro de papel (Figura 22).
5. Retire el prefiltro de gomaespuma del filtro de papel (Figura 22) y sustituya el filtro de papel si está excesivamente sucio.

   Importante: **No intente limpiar el filtro de papel.**

6. Lave el prelimpiador de gomaespuma con detergente suave y agua, luego séquelo apretando con un paño.

   Nota: No añada aceite al pre-limpiador de gomaespuma.

7. Instale el pre-limpiador de gomaespuma sobre el filtro de papel.
8. Instale el conjunto del filtro de aire.
9. Coloque la tapa.

Cómo cambiar el aceite del motor

Intervalo de mantenimiento: Después de las primeras 5 horas—Cambie el aceite del motor sin el filtro de aceite.

Cada 50 horas—Cambie el aceite del motor; cámbielo con más frecuencia en condiciones de mucho polvo.

1. Haga funcionar el motor para calentar el aceite.

   Nota: El aceite caliente fluye mejor y transporta más contaminantes.

⚠ ADVERTENCIA

El aceite puede estar muy caliente cuando el motor ha estado funcionando, y el contacto con aceite caliente puede causar lesiones personales graves.

Evite tocar el aceite caliente al drenarlo.

2. Pare el motor y espere a que se detengan todas las piezas en movimiento.
3. Desconecte el cable de la bujía.
4. Coloque un recipiente adecuado debajo del lado derecho de la máquina.
5. Retire la varilla girando el tapón en el sentido contrario a las agujas del reloj y tirando del mismo.
6. Vuelque la máquina, con el filtro de aire hacia arriba, para drenar el aceite en el recipiente (Figura 22).

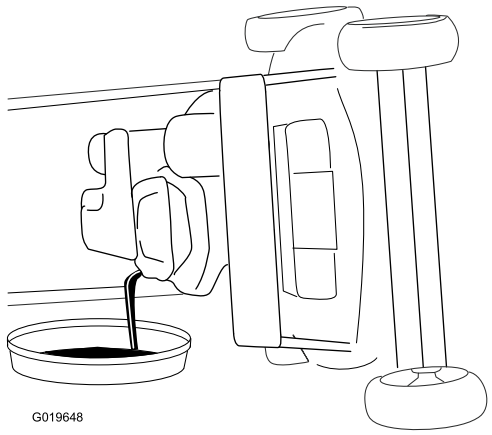

Figura 23

   Nota: También puede retirar el aceite del cárter usando un extractor de aceite.

7. Ponga la máquina en la posición normal de trabajo.
8. Inserte la varilla en el cuello de llenado y enrosque el tapón en el sentido de las agujas del reloj hasta que quede apretado.
9. Recicle el aceite usado según la normativa local.

10. Llene el cárter con aceite nuevo hasta la marca Lleno de la varilla. Consulte 2 Llenado del cárter de aceite (página 7).
11. Limpie cualquier aceite derramado.

Cómo cambiar el filtro de aceite

Intervalo de mantenimiento: Cada 100 horas

1. Haga funcionar el motor para calentar el aceite.

⚠ ADVERTENCIA

El aceite puede estar caliente cuando el motor ha estado funcionando, y el contacto con aceite caliente puede causar lesiones personales graves.

Evite tocar el aceite caliente al drenarlo.

2. Pare el motor y espere a que se detengan todas las piezas en movimiento.
3. Desconecte el cable de la bujía.
4. Drene el aceite del motor; consulte Cómo cambiar el aceite del motor (página 19).
5. Coloque un trapo debajo del filtro de aceite para recoger cualquier aceite que se salga mientras retira el filtro.
6. Retire el filtro de aceite (Figura 24).

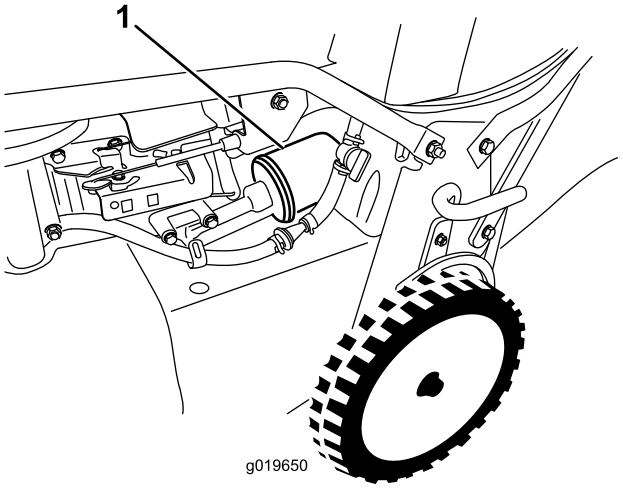

Figura 24

1. Filtro de aceite

7. Usando el dedo, unte la junta del filtro nuevo con aceite (Figura 25).

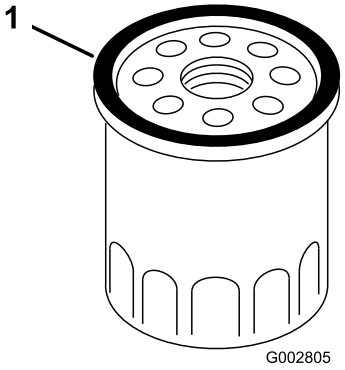

Figura 25

1. Junta

8. Instale el filtro nuevo hasta que la junta toque la base del filtro, luego apriete el filtro 2/3 vuelta más a mano.
9. Llene el cárter con aceite nuevo hasta la marca Lleno de la varilla; consulte 2 Llenado del cárter de aceite (página 7).
10. Conecte el cable de la bujía.
11. Haga funcionar el motor durante unos 3 minutos.
12. Pare el motor, espere a que se detengan todas las piezas en movimiento y compruebe que no hay fugas de aceite alrededor del filtro.
13. Añada aceite para compensar el aceite que está en el filtro de aceite; consulte Verificación del nivel de aceite del motor (página 10).
14. Recicle el filtro de aceite usado según la normativa local.

Mantenimiento de la bujía

Intervalo de mantenimiento: Cada 100 horas

Utilice una bujía **NGK BPR5ES** o equivalente.

1. Pare el motor y espere a que se detengan todas las piezas en movimiento.
2. Desconecte el cable de la bujía.
3. Limpie alrededor de la bujía.
4. Retire la bujía de la culata.

Importante: Si la bujía está agrietada o sucia, cámbiela. No limpie los electrodos, porque cualquier arenilla que entre en el cilindro puede dañar el motor.

5. Ajuste la distancia entre los electrodos a 0,76 mm; consulte Figura 26.

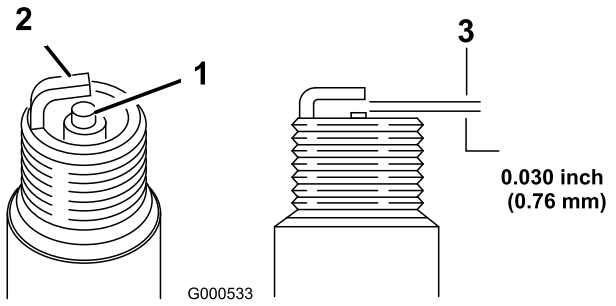

Figura 26

1. Aislante del electrodo central
2. Electrodo lateral
3. Distancia entre electrodos (no a escala)

6. Instale la bujía y la junta.
7. Apriete la bujía a 23 N-m.
8. Conecte el cable de la bujía.

Comprobación de la condición de las correas

Intervalo de mantenimiento: Cada 50 horas

1. Pare el motor y espere a que se detengan todas las piezas en movimiento.
2. Retire la cubierta de la correa (Figura 5) retirando los 4 pernos que la sujetan a la carcasa de la máquina.
3. Compruebe que las correas no tienen grietas, bordes deshilachados, marcas de quemaduras u otros daños.
4. Sustituya cualquier correa dañada.
5. Si cambia la correa de transmisión de las cuchillas, será necesario ajustarla. Consulte Cambio de la correa de transmisión de las cuchillas (página 26).
6. Instale la cubierta de la correa usando los 4 pernos que retiró en el paso 2.

Vaciado del depósito de combustible y limpieza del filtro

Intervalo de mantenimiento: Cada 50 horas—Compruebe el tubo de combustible y cámbielo si es necesario.

Cada 100 horas—Limpie el filtro del depósito de combustible.

Cada año o antes del almacenamiento—Vacíe el depósito de combustible antes de efectuar reparaciones, según las instrucciones, o antes del almacenamiento.

Nota: El elemento (la malla) del filtro del depósito de combustible se encuentra dentro del depósito de combustible, en la salida. Este filtro forma parte del depósito de combustible y no puede ser retirado.

1. Pare el motor y espere a que se enfríe.

   Importante: Drene la gasolina solamente cuando el motor está frío.

2. Desconecte el cable de la bujía.
3. Cierre la válvula de cierre de combustible.
4. Desconecte el tubo de combustible aflojando la abrazadera en el carburador.
5. Abra la válvula de cierre de combustible y drene completamente la gasolina del depósito y del tubo de combustible en un recipiente de combustible homologado.
6. Retire el depósito de combustible de la máquina.
7. Vierta una pequeña cantidad de combustible en el depósito de combustible, mueva el combustible dentro del depósito y vacíelo en un recipiente de combustible homologado.
8. Instale el depósito de combustible y el tubo de combustible.

Cambio del filtro de combustible

Intervalo de mantenimiento: Cada 100 horas

1. Pare el motor y espere a que se detengan todas las piezas en movimiento.
2. Desconecte el cable de la bujía.
3. Cierre la válvula de cierre de combustible (Figura 27).

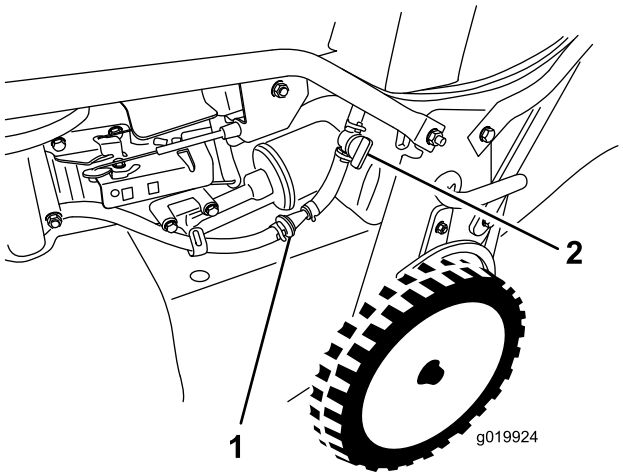

Figura 27

1. Filtro de combustible
2. Válvula de cierre del combustible

4. Retire el filtro de combustible (Figura 27) del tubo de combustible aflojando las abrazaderas de cada lado del filtro de combustible.

5. Instale un filtro de combustible nuevo en el tubo de combustible usando las abrazaderas que se retiraron en el paso 4.

Mantenimiento del sistema de transmisión de las cuchillas

Intervalo de mantenimiento: Después de las primeras 5 horas

Cada 50 horas—Elimine los residuos de debajo de la cubierta de la correa.

Cada 50 horas—Realice el mantenimiento del sistema de transmisión de las cuchillas.

1. Afloje los 2 tornillos del panel de acceso a la cubierta de la correa, y retire el panel (Figura 28).

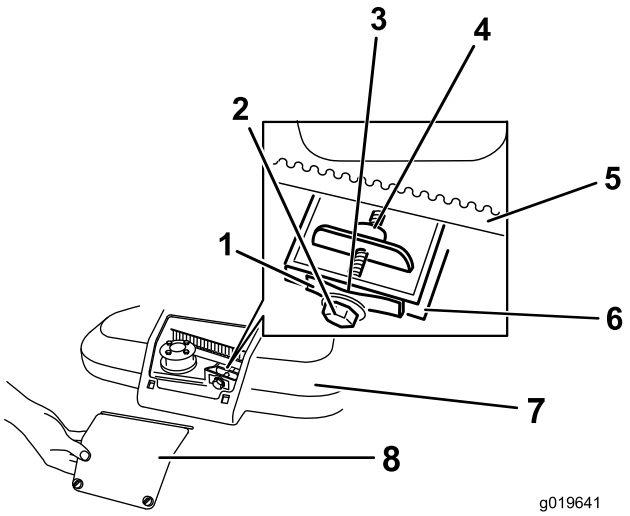

Figura 28

1.	Muelle tensor de la correa	5.	Correa de transmisión de las cuchillas
2.	Perno de ajuste	6.	Tabique
3.	Espacio	7.	Cubierta de la correa
4.	Tuerca de ajuste	8.	Panel de acceso a la cubierta de la correa

2. Limpie los residuos del interior de la cubierta de la correa y de alrededor de todas las piezas usando un cepillo o aire a presión.
3. Sujete una galga ajustada a entre 0,13 y 0,76 mm contra el tabique y deslícela hacia abajo por detrás del muelle tensor de la correa; consulte Figura 29.

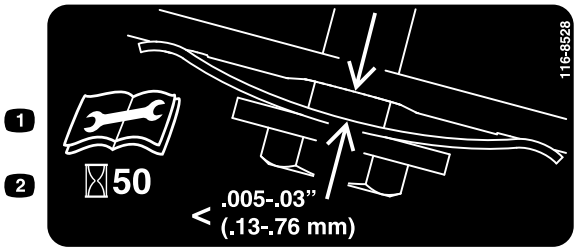

Figura 29

Nota: Si hay un espacio visible entre la galga y el muelle, apriete el perno de ajuste y la contratuerca hasta que la galga apenas pueda deslizarse libremente por el espacio (Figura 28).

Importante: No apriete demasiado el perno de ajuste. Esto podría dañar la correa de transmisión de las cuchillas.

4. Instale el panel de acceso a la cubierta de la correa.

Mantenimiento de las cuchillas

Intervalo de mantenimiento: Cada vez que se utilice o diariamente

Importante: ***Necesitará una llave dinamométrica para instalar las cuchillas correctamente.*** **Si no dispone de una llave dinamométrica o prefiere no realizar este procedimiento, póngase en contacto con el Servicio Técnico Autorizado.**

Cada vez que se acabe la gasolina, examine cuidadosamente las cuchillas para asegurarse de que están afiladas y que no están desgastadas ni dañadas; consulte Inspección de las cuchillas (página 23). Si el filo de una cuchilla está romo o tiene desperfectos, mande afilar la cuchilla o cámbiela. Si las cuchillas están desgastadas, dañadas, dobladas o agrietadas, sustitúyalas inmediatamente por cuchillas de repuesto genuinas de Toro.

⚠ PELIGRO

Una cuchilla desgastada o dañada puede romperse, y un trozo de la cuchilla podría ser arrojado hacia el operador u otra persona, provocando lesiones personales graves o la muerte.

- **Inspeccione las cuchillas antes de cada uso en busca de señales de desgaste o daños.**
- **Sustituya cualquier disco que esté desgastado o dañado.**

Nota: Mantenga las cuchillas afiladas durante toda la temporada de siega, ya que una cuchilla afilada corta limpiamente y sin rasgar o deshilachar las hojas de hierba. Si se rasgan o se deshilachan, los bordes de las hojas se secarán, lo cual retardará su crecimiento y favorecerá la aparición de enfermedades.

Preparación para el mantenimiento de las cuchillas

Coloque la máquina de lado, con el filtro de aire hacia arriba, hasta que el manillar superior descanse sobre el suelo.

⚠ ADVERTENCIA

Las cuchillas están muy afiladas; cualquier contacto con una cuchilla puede causar lesiones personales graves.

- **Desconecte el cable de la bujía.**
- **Lleve guantes para realizar el mantenimiento de las cuchillas.**

Inspección de las cuchillas

Intervalo de mantenimiento: Cada vez que se utilice o diariamente

1. Inspeccione los filos de corte (Figura 30). Si los filos de corte no están afilados o tienen muescas, retire las cuchillas y haga que las afilen o cámbielas.

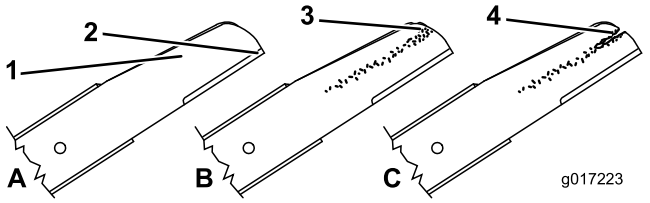

Figura 30

1. Parte curva
2. Filo de corte
3. Formación de ranura/desgaste
4. Grieta

2. Inspeccione las cuchillas, especialmente la parte curva (Figura 42). Si observa cualquier daño o desgaste, o la formación de una ranura en esta zona (Figura 30), cambie las cuchillas inmediatamente por cuchillas nuevas.

⚠ PELIGRO

Si permite que se desgaste una cuchilla, se formará una ranura entre la vela y la parte plana de la cuchilla. Con el tiempo, una parte de la cuchilla puede desprenderse y ser arrojada desde debajo de la carcasa, posiblemente causando lesiones graves a usted o a otra persona.

- **Inspeccione las cuchillas antes de cada uso en busca de señales de desgaste o daños.**
- **No intente enderezar una cuchilla doblada, y no suelde nunca una cuchilla rota o agrietada.**
- **Compruebe que las cuchillas no están dobladas; consulte Verificación de la rectilinealidad de las cuchillas (página 23).**

Verificación de la rectilinealidad de las cuchillas

1. Gire las cuchillas hasta que estén posicionadas según se muestra en Figura 31.

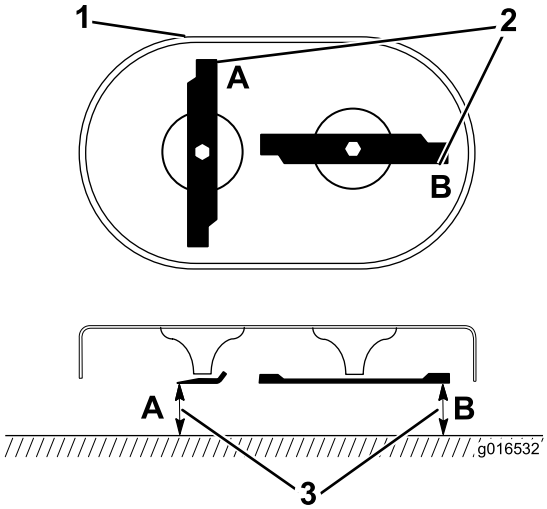

Figura 31

1. Parte delantera de la carcasa de corte
2. Mida en las posiciones A y B
3. Mida desde el filo de corte hasta una superficie lisa y nivelada

2. Mida desde una superficie nivelada hasta los filos de corte, en las posiciones **A** y **B**, (Figura 31) y anote las dimensiones.
3. Gire las cuchillas de manera que sus extremos opuestos están en las posiciones **A** y **B**.
4. Repita las mediciones del paso 2 y anótelas.

   Nota: Si la diferencia entre las dimensiones **A** y **B** obtenidas en los pasos 2 y 4 es superior a 3 mm, cambie

las cuchillas; consulte Cómo retirar las cuchillas (página 24) y Cómo instalar las cuchillas (página 24).

Cómo retirar las cuchillas

Cambie las cuchillas si golpean un objeto sólido, o si están desequilibradas, dobladas o desgastadas. Utilice solamente cuchillas de repuesto genuinas de Toro.

1. Utilice un bloque de madera para inmovilizar cada cuchilla y gire el perno de la cuchilla en el sentido contrario a las agujas del reloj, según se muestra en Figura 32.

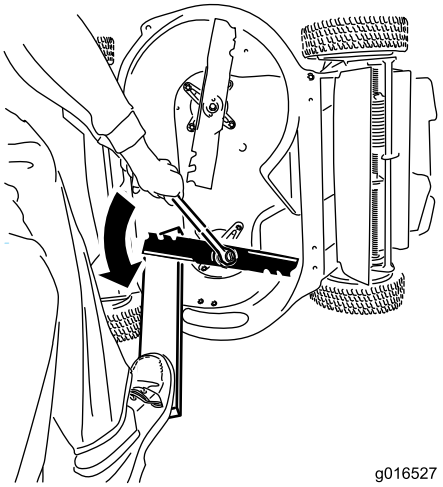

Figura 32

2. Retire cada cuchilla, según se muestra en Figura 33.

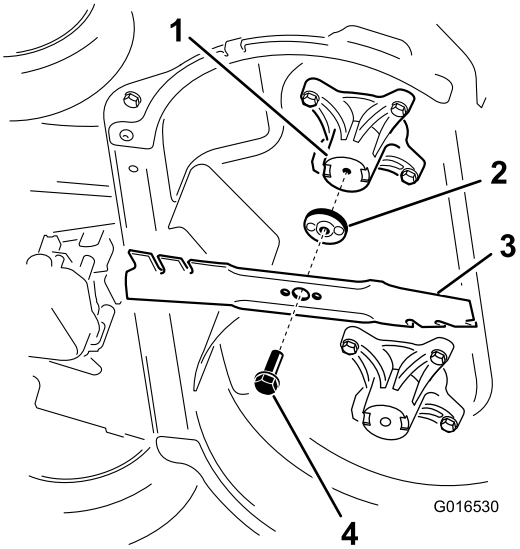

Figura 33

1. Eje (2)
2. Impulsor de la cuchilla (2)
3. Cuchilla (2)
4. Perno de la cuchilla (2)

3. Inspeccione las clavijas de los impulsores de las cuchillas en busca de desgaste o daño.

Cómo instalar las cuchillas

1. Instale la primera cuchilla en posición horizontal, junto con todos los herrajes de montaje, según se muestra en Figura 33.

   Nota: Apriete el perno con los dedos.

   Importante: Coloque las cuchillas con los extremos curvos hacia la carcasa de la máquina. Asegúrese de encajar las zonas elevadas del impulsor de la cuchilla en los huecos del eje correspondiente, y las clavijas del otro lado del impulsor en los taladros de la cuchilla correspondiente.

2. Apoye cada cuchilla en un trozo de madera, y gire el perno de la cuchilla en el sentido de las agujas del reloj con una llave dinamométrica, según se muestra en Figura 34; apriete el perno de cada cuchilla a 82 N-m.

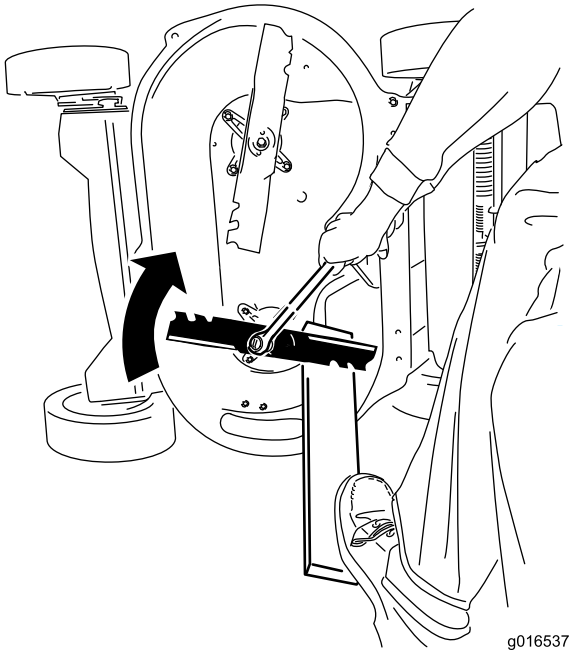

Figura 34

   Importante: Un perno apretado a 82 N-m queda muy firme. Apriete el perno firmemente con toda su fuerza. Será muy difícil apretar este perno demasiado.

3. Gire la cuchilla 1/4 de vuelta hasta que esté en posición vertical, e instale la otra cuchilla de la misma manera que la primera (consulte el paso 1).

   Nota: Las cuchillas deben estar perpendiculares entre sí, formando una "T" invertida, según se muestra en Figura 35.

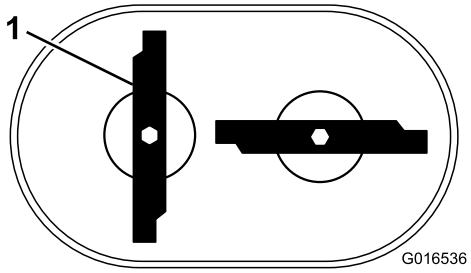

Figura 35

1. Cuchilla (2)

4. Apriete la segunda cuchilla; consulte el paso 2.
5. Gire las cuchillas a mano un círculo completo de 360° para asegurarse de que no se tocan.

   Nota: Si las cuchillas se tocan, no están montadas correctamente. Repita los pasos 1 a 3 hasta que las cuchillas no se toquen.

⚠ ADVERTENCIA

Una instalación incorrecta de las cuchillas podría dañar la máquina y causar lesiones al operador o a otras personas.

Cambio de la correa del embrague del freno de las cuchillas (EFC)

Intervalo de mantenimiento: Cada 250 horas

1. Pare el motor y espere a que se detengan todas las piezas en movimiento.
2. Desconecte el cable de la bujía.
3. Retire los 4 pernos que sujetan la cubierta de la correa a la carcasa de la máquina.

   Nota: Guarde los pernos para instalar la cubierta de la correa en la carcasa de la máquina.
4. Retire la cubierta de la correa.
5. Elimine los residuos de debajo de la cubierta de la correa.
6. Retire el protector de la correa del EFC (Figura 36).

   Nota: Guarde los herrajes de montaje para la reinstalación posterior del protector del EFC.

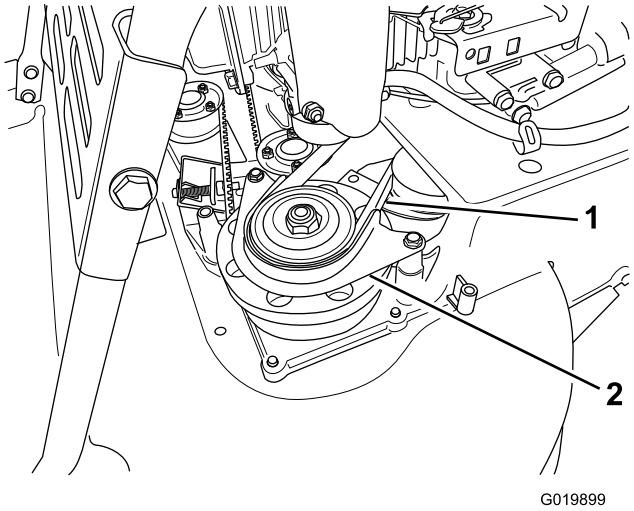

Figura 36

1. Correa del EFC
2. Protector de la correa del EFC

7. Retire la correa del EFC de la polea del tambor del freno.
8. Mueva la pestaña hacia delante (Figura 37).

   Nota: La pestaña evita que la transmisión se incline tanto demasiado y que la correa de la transmisión se salga de la polea.

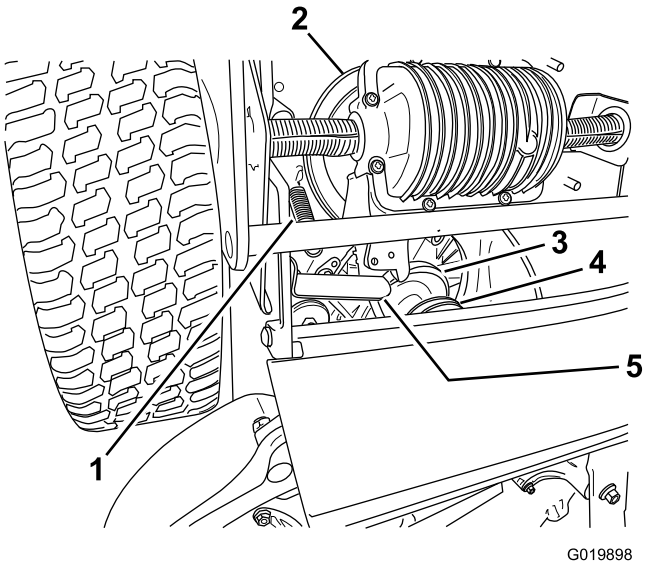

Figura 37

1. Muelle tensor de la transmisión
2. Transmisión
3. Correa del EFC
4. Correa de transmisión
5. Pestaña

9. Retire el muelle tensor de la transmisión.
10. Retire la correa de la transmisión de la polea de transmisión.
11. Retire la correa del EFC.

Nota: Sujete una de las cuchillas usando un guante o un trapo, y gire el eje de la cuchilla para facilitar la retirada de la correa del EFC.

12. Para instalar una correa de EFC nueva, siga los pasos anteriores en sentido inverso.
13. Ajuste el cable del EFC; consulte Ajuste del cable del EFC en Ajuste del cable del freno de la cuchilla (página 26).

Ajuste del cable de la transmisión autopropulsada.

Si la máquina no avanza automáticamente o si tiene tendencia a avanzar lentamente después de soltar la barra de control, ajuste el cable de la transmisión.

1. Pare la máquina y espere a que se detengan todas las piezas en movimiento.
2. Afloje la tuerca del soporte del cable (Figura 38).

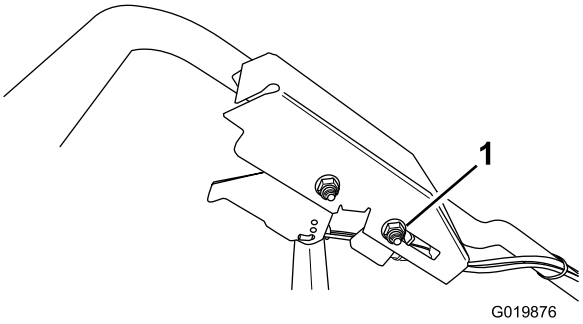

Figura 38

1. Tuerca del soporte del cable

3. Mueva la tuerca del soporte del cable **hacia** la máquina para **aumentar** el grado de autopropulsión; mueva la tuerca del soporte del cable **hacia arriba** para **reducir** el grado de autopropulsión.
4. Apriete la tuerca del soporte del cable.
5. Compruebe que el control de autopropulsión funciona correctamente, y repita los pasos anteriores si es necesario.

   Nota: Si la máquina avanza lentamente sin accionar la barra de control, o si las ruedas patinan al levantar las ruedas traseras del suelo, el cable está demasiado apretado: afloje la tuerca del soporte del cable, tire de la cubierta del cable un poco hacia arriba, y apriete la tuerca del soporte del cable.

   Nota: También puede ajustar la velocidad máxima de avance (con la barra de control en la posición de velocidad máxima) según desee.

Ajuste del cable del freno de la cuchilla

Ajuste el cable del freno de la cuchilla cada vez que instale un cable nuevo o cambie la correa del EFC.

1. Pare el motor y espere a que se detengan todas las piezas en movimiento.
2. Desconecte el cable de la bujía.
3. Retire la cubierta de la correa (Figura 5) retirando los 4 pernos que la sujetan a la carcasa de la máquina.

   Nota: Guarde los pernos para instalar la cubierta de la correa en la carcasa de la máquina.
4. Elimine los residuos de debajo de la cubierta de la correa.
5. Afloje el tornillo de la abrazadera (Figura 39).

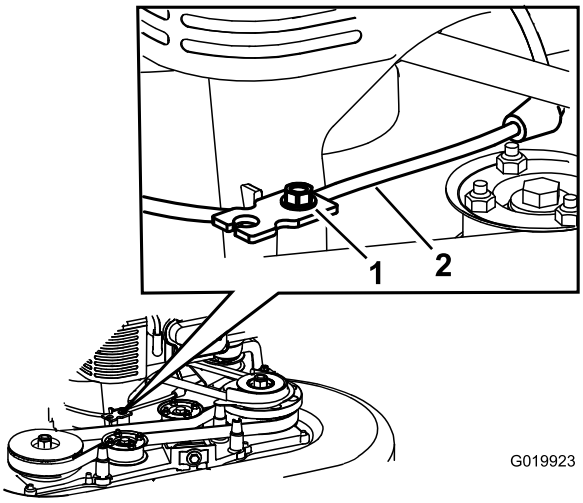

Figura 39

1. Tornillo de la abrazadera
2. Cable del freno de la cuchilla

6. Tire de la cubierta del cable hasta que quede aproximadamente 3 mm de holgura.

   Nota: No tense el muelle.
7. Apriete el tornillo de la abrazadera para fijar el ajuste.
8. Instale la cubierta de la correa usando los 4 pernos que retiró en el paso 3.
9. Conecte el cable de la bujía.
10. Compruebe la operación del embrague del freno de la cuchilla; consulte Comprobación del funcionamiento del sistema de frenado de las cuchillas (página 13).

Cambio de la correa de transmisión de las cuchillas

Cambie la correa de transmisión de las cuchillas según sea necesario.

1. Pare el motor y espere a que se detengan todas las piezas en movimiento.
2. Desconecte el cable de la bujía.
3. Retire la cubierta de la correa (Figura 5) retirando los 4 pernos que la sujetan a la carcasa de la máquina.

   Nota: Guarde los pernos para instalar la cubierta de la correa en la carcasa de la máquina.
4. Elimine los residuos de debajo de la cubierta de la correa.
5. Retire el protector del EFC y los herrajes de montaje.

   Nota: Guarde el protector de la correa del EFC y los herrajes para su instalación posterior.

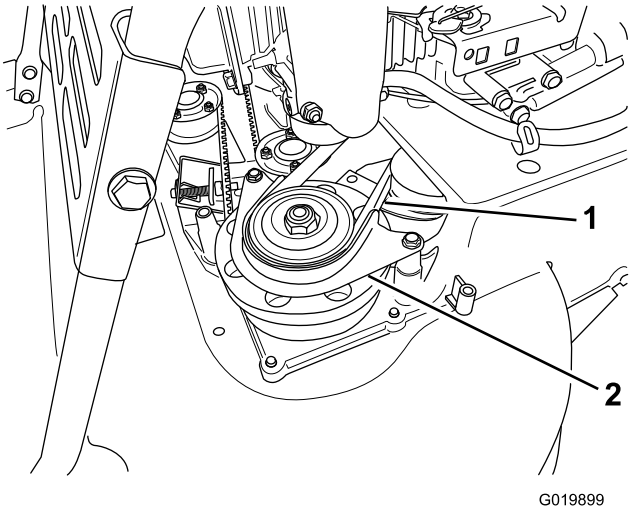

Figura 40

1. Correa del EFC
2. Protector de la correa del EFC

6. Retire la correa del EFC de la polea izquierda delantera.
7. Afloje el perno de ajuste (Figura 28).
8. Retire la polea tensora fija y los herrajes (Figura 41).

   Nota: Guarde la polea tensora y los herrajes para su instalación posterior.

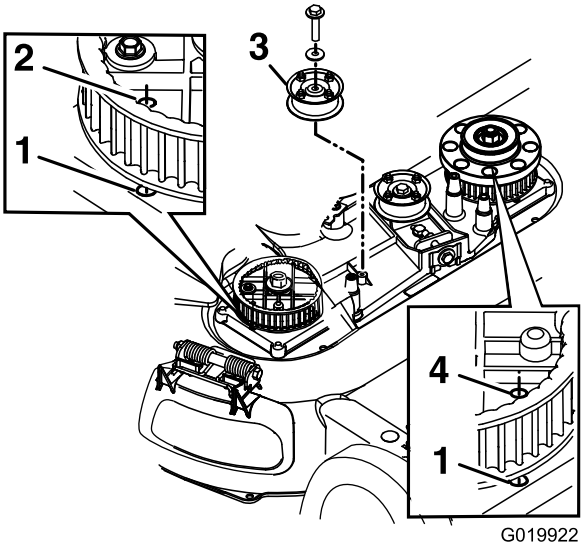

Figura 41

La polea tensora del EFC se ha retirado para mayor claridad

1. Taladro de la carcasa
2. Taladro del piñón de la derecha
3. Polea tensora fija
4. Taladro del piñón de la izquierda

9. Retire la correa de transmisión de las cuchillas.
10. Alinee los taladros de los piñones de la izquierda y de la derecha con los taladros de la carcasa, según se muestra en Figura 41.

    Nota: Sujete los piñones en su sitio con una varilla o un destornillador.
11. Cuando haya bloqueado los piñones en su sitio, instale la correa de transmisión de las cuchillas y la polea tensora fija.

    Nota: Asegúrese de que los dientes están engranados en los piñones.
12. Ajuste la tensión de la correa al apriete recomendado; consulte .
13. Retire la varilla o el destornillador de los piñones.
14. Compruebe que las cuchillas situadas debajo de la carcasa están correctamente alineadas; consulte Mantenimiento de las cuchillas (página 22).
15. Instale la correa del EFC y el protector de la correa del EFC con sus herrajes correspondientes.
16. Instale la cubierta de la correa usando los 4 pernos que retiró en el paso 3.
17. Conecte el cable de la bujía.
18. Compruebe el funcionamiento de la barra de control y del embrague del freno de la cuchilla.

Limpieza de los bajos de la máquina

Para obtener un rendimiento de corte óptimo, mantenga limpios los bajos de la carcasa de la máquina. Puede eliminar los recortes de debajo de la carcasa de la máquina con agua o rascando.

Lavado de los bajos de la carcasa de la máquina

Intervalo de mantenimiento: Cada vez que se utilice o diariamente—Limpie debajo de la carcasa de la máquina.

1. Coloque la máquina sobre una superficie plana de hormigón o asfalto cerca de una manguera de jardín.
2. Arranque el motor.
3. Sujete la manguera a la altura del manillar y dirija el agua para que fluya sobre el suelo justo por delante de la rueda trasera derecha (Figura 42).

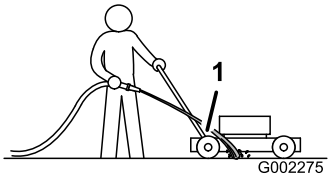

Figura 42

1. Rueda trasera derecha

Nota: Las cuchillas aspirarán agua y expulsarán los recortes. Deje correr el agua hasta que no se vean recortes saliendo de debajo de la carcasa.

4. Pare el motor y espere a que se detengan todas las piezas en movimiento.
5. Cierre el grifo.
6. Arranque la máquina y déjela funcionar durante unos minutos para eliminar la humedad de la máquina y sus componentes.

Rascado de los bajos de la carcasa de la máquina

Si el lavado no elimina todos los residuos de debajo de la máquina, rásquela hasta que esté limpia.

1. Desconecte el cable de la bujía.
2. Drene el combustible del depósito de combustible; consulte Vaciado del depósito de combustible y limpieza del filtro (página 21).

⚠ ADVERTENCIA

Si inclina la máquina, el combustible puede salir del carburador o del depósito de combustible. La gasolina es extremadamente inflamable, altamente explosiva y bajo ciertas condiciones, puede causar lesiones personales o daños materiales.

Evite los derrames dejando funcionar el motor hasta que no quede combustible, o retirando la gasolina con una bomba de mano; nunca utilice un sifón.

3. Coloque la máquina de lado, con el filtro de aire hacia arriba, hasta que el manillar superior descanse sobre el suelo.
4. Elimine la suciedad y los recortes de hierba con un rascador de madera dura; evite las rebabas y los bordes afilados.
5. Ponga la máquina de pie.
6. Llene el depósito de combustible.
7. Conecte el cable de la bujía.

Almacenamiento

Almacene la máquina en un lugar fresco, limpio y seco. Cubra la máquina para mantenerla limpia y protegida.

Información general

Almacene la máquina en un lugar fresco, limpio y seco. Cubra la máquina para mantenerla limpia y protegida.

1. Realice los procedimientos de mantenimiento anual recomendados; consulte Mantenimiento (página 18).
2. Limpie debajo de la carcasa de la máquina; consulte Limpieza de los bajos de la máquina (página 28).
3. Elimine la broza, la suciedad y la grasa de las piezas externas del motor, la cubierta y la parte superior de la carcasa de la máquina.
4. Compruebe la condición de las cuchillas; consulte Inspección de las cuchillas (página 23).
5. Realice el mantenimiento del limpiador de aire; consulte Mantenimiento del limpiador de aire (página 16).
6. Apriete todos los pernos, tuercas y tornillos.
7. Retoque todas las superficies pintadas oxidadas o descascarilladas con pintura, que puede adquirir en el Servicio Técnico Autorizado.

Preparación del sistema de combustible

⚠ ADVERTENCIA

La gasolina puede vaporizarse si la almacena por largos periodos de tiempo, y puede explosionar si entra en contacto con una llama desnuda.

- **No almacene gasolina por largos periodos de tiempo.**
- **No almacene la máquina con gasolina en el depósito de combustible o en el carburador en un lugar cerrado con llama desnuda. (Por ejemplo, la llama piloto de una caldera o de un calentador de agua).**
- **Espere a que se enfríe el motor antes de guardar el cortacésped en un recinto cerrado.**

En el último repostaje del año, añada estabilizador al combustible siguiendo las instrucciones del fabricante del motor. Vacíe el depósito de combustible durante la última operación de siega antes de almacenar la máquina.

1. Haga funcionar la máquina hasta que el motor se pare por haberse quedado sin gasolina.
2. Arranque el motor de nuevo.
3. Deje que funcione el motor hasta que se pare. Cuando ya no se puede arrancar el motor, está suficientemente seco.

Preparación del motor

1. Con el motor todavía caliente, cambie el aceite del motor y el filtro de aceite; consulte Cómo cambiar el aceite del motor (página 19) y Cómo cambiar el filtro de aceite (página 20).
2. Retire la bujía.
3. Usando una aceitera, añada aproximadamente 30 ml de aceite a través del orificio de la bujía.
4. Tire de la cuerda del arrancador lentamente varias veces para que se distribuya el aceite por el cilindro.
5. Instale la bujía pero no conecte el cable a la bujía. Amarre el cable para que no pueda entrar en contacto con la bujía.

Después del almacenamiento

1. Compruebe y apriete todos los cierres.
2. Retire la bujía y haga girar el motor rápidamente usando el arrancador para eliminar el exceso de aceite del cilindro.
3. Inspeccione la bujía y cámbiela si está sucia, desgastada o agrietada; consulte el Manual del operador del motor.
4. Instale la bujía y apriétela al par recomendado de 20 N-m.
5. Lleve a cabo cualquier procedimiento de mantenimiento necesario; consulte Mantenimiento (página 18).
6. Compruebe el nivel de aceite del motor; consulte Verificación del nivel de aceite del motor (página 10).
7. Llene el depósito de combustible con gasolina fresca; consulte Llenado del depósito de combustible (página 11).
8. Conecte el cable de la bujía.

Solución de problemas

Problema	Posible causa	Acción correctora
El motor no arranca.	1. El depósito de combustible está vacío o el sistema de combustible contiene combustible viejo.	1. Drene y/o llene el depósito de combustible con gasolina fresca. Si el problema no se soluciona, póngase en contacto con el Servicio Técnico Autorizado.
	2. La válvula de combustible está cerrada.	2. Abra la válvula de combustible.
	3. La palanca del acelerador no está en la posición correcta.	3. Mueva la palanca del acelerador a la posición Estárter.
	4. Hay suciedad, agua o combustible viejo en el sistema de combustible.	4. Póngase en contacto con el Servicio Técnico Autorizado.
	5. El cable no está conectado a la bujía.	5. Conecte el cable de la bujía.
	6. La bujía está picada, sucia o la distancia entre los electrodos es incorrecta.	6. Inspeccione la bujía y ajuste el hueco si es necesario. Sustituya la bujía si está picada, sucia o agrietada.
	7. El filtro de combustible está sucio.	7. Cambie el filtro de combustible y limpie el filtro de malla del depósito.
El motor arranca con dificultad o pierde potencia.	1. El filtro del limpiador de aire está sucio y está obstruyendo el flujo de aire.	1. Limpie el pre-limpiador del filtro de aire y/o cambie el filtro de papel.
	2. El nivel de aceite en el cárter está bajo o el aceite está sucio.	2. Compruebe el aceite del motor. Cambie el aceite si está sucio, y añada aceite si el nivel es bajo.
	3. La manguera de ventilación del depósito de combustible está obstruida.	3. Limpie o cambie la manguera de ventilación del depósito de combustible.
	4. El filtro de combustible está sucio.	4. Cambie el filtro de combustible y limpie el filtro de malla del depósito.
	5. Hay suciedad, agua o combustible viejo en el sistema de combustible.	5. Póngase en contacto con el Servicio Técnico Autorizado.
	6. La parte inferior de la carcasa de la máquina contiene recortes y residuos.	6. Limpie la parte inferior de la carcasa de la máquina.
	7. La bujía está picada, sucia o la distancia entre los electrodos es incorrecta.	7. Inspeccione la bujía y ajuste el hueco si es necesario. Sustituya la bujía si está picada, sucia o agrietada.
El motor no funciona regularmente.	1. El cable no está conectado firmemente a la bujía.	1. Conecte el cable firmemente a la bujía.
	2. La bujía está picada, sucia o la distancia entre los electrodos es incorrecta.	2. Inspeccione la bujía y ajuste el hueco si es necesario. Sustituya la bujía si está picada, sucia o agrietada.
	3. La palanca del acelerador no está en la posición Rápida.	3. Mueva la palanca del acelerador a la posición Rápida.
	4. El filtro del limpiador de aire está sucio y está obstruyendo el flujo de aire.	4. Limpie el pre-limpiador del filtro de aire y/o cambie el filtro de papel.
	5. El filtro de combustible está sucio.	5. Cambie el filtro de combustible y limpie el filtro de malla del depósito.

Problema	Posible causa	Acción correctora
La máquina o el motor vibra excesivamente.	1. Una cuchilla está doblada o desequilibrada. 2. Uno de los pernos de montaje de las cuchillas está suelto. 3. La parte inferior de la carcasa de la máquina contiene recortes y residuos. 4. Los pernos de montaje del motor están sueltos. 5. La polea del motor, la polea tensora o la polea de las cuchillas está suelta. 6. La polea del motor está dañada. 7. El eje de la cuchilla está doblado. 8. La correa está dañada.	1. Equilibre la(s) cuchilla(s). Si alguna cuchilla está doblada, cámbiela. 2. Apriete los pernos de montaje de las cuchillas. 3. Limpie la parte inferior de la carcasa de la máquina. 4. Apriete los pernos de montaje del motor. 5. Apriete la polea correspondiente. 6. Póngase en contacto con el Servicio Técnico Autorizado. 7. Póngase en contacto con el Servicio Técnico Autorizado. 8. Sustituya la correa.
El patrón de corte es desigual.	1. Las cuatro ruedas no están a la misma altura. 2. Las cuchillas están desafiladas. 3. Usted está segando repetidamente con el mismo patrón. 4. La parte inferior de la carcasa de la máquina contiene recortes y residuos. 5. El eje de la cuchilla está doblado.	1. Ajuste las cuatro ruedas a la misma altura. 2. Afile y equilibre las cuchillas. 3. Cambie el patrón de siega. 4. Limpie la parte inferior de la carcasa de la máquina. 5. Póngase en contacto con el Servicio Técnico Autorizado.
Se atasca el conducto de descarga.	1. La palanca del acelerador no está en la posición Rápida. 2. La altura de corte es demasiado baja. 3. Usted está segando demasiado de prisa. 4. La hierba está húmeda. 5. La parte inferior de la carcasa de la máquina contiene recortes y residuos.	1. Mueva la palanca del acelerador a la posición Rápida. 2. Eleve la altura de corte; si es necesario, siegue otra vez a una altura de corte más baja. 3. Vaya más despacio. 4. Deje que la hierba se seque antes de segar. 5. Limpie la parte inferior de la carcasa de la máquina.
La máquina no avanza con el sistema de autopropulsión.	1. El cable de la transmisión autopropulsada está mal ajustado o dañado. 2. Hay una acumulación de residuos en la zona de la correa. 3. La correa está dañada.	1. Ajuste el cable de la transmisión autopropulsada; cambie el cable si es necesario. 2. Limpie los residuos de la zona de la correa. 3. Sustituya la correa.
Las cuchillas no giran o patinan.	1. El embrague del EFC o la correa de sincronización está desgastada, suelta o rota. 2. La correa del EFC se ha salido de la polea. 3. El cable del EFC está desgastado, suelto o roto.	1. Ajuste el cable del EFC; ajuste de la tensión de la correa de sincronización; sustitúyalos si es necesario. 2. Inspeccione la correa en busca de daños; cámbiela si es necesario. 3. Ajuste el cable del EFC; cámbielo si es necesario.

Problema	Posible causa	Acción correctora
Hay contacto entre las cuchillas.	1. Las cuchillas están instaladas o alineadas de forma incorrecta.	1. Instale las cuchillas correctamente.
	2. Los adaptadores de las cuchillas está desgastados, sueltos o rotos.	2. Cambie los adaptadores de las cuchillas.
	3. La correa de sincronización está desgastada, suelta o rota.	3. Vuelva a sincronizar las cuchillas y ajuste la tensión de la correa de sincronización; cámbiela si es necesario.
	4. Los piñones de sincronización o la polea tensora están desgastados, sueltos o rotos.	4. Cambie los piñones o la polea tensora, si es necesario.

Notas:

Notas:

Lista de Distribuidores Internacionales

Distribuidor:	País:	Teléfono:	Distribuidor:	País:	Teléfono:
Agrolanc Kft	Hungría	36 27 539 640	Maquiver S.A.	Colombia	57 1 236 4079
Balama Prima Engineering Equip.	Hong Kong	852 2155 2163	Maruyama Mfg. Co. Inc.	Japón	81 3 3252 2285
B-Ray Corporation	Corea	82 32 551 2076	Mountfield a.s.	República Checa	420 255 704 220
Casco Sales Company	Puerto Rico	787 788 8383	Mountfield a.s.	Eslovaquia	420 255 704 220
Ceres S.A.	Costa Rica	506 239 1138	Munditol S.A.	Argentina	54 11 4 821 9999
CSSC Turf Equipment (pvt) Ltd.	Sri Lanka	94 11 2746100	Norma Garden	Rusia	7 495 411 61 20
Cyril Johnston & Co.	Irlanda del Norte	44 2890 813 121	Oslinger Turf Equipment SA	Ecuador	593 4 239 6970
Cyril Johnston & Co.	República de Irlanda	44 2890 813 121	Oy Hako Ground and Garden Ab	Finlandia	358 987 00733
Equiver	México	52 55 539 95444	Parkland Products Ltd.	Nueva Zelanda	64 3 34 93760
Femco S.A.	Guatemala	502 442 3277	Perfetto	Polonia	48 61 8 208 416
ForGarder OU	Estonia	372 384 6060	Pratoverde SRL.	Italia	39 049 9128 128
G.Y.K. Company Ltd.	Japón	81 726 325 861	Prochaska & Cie	Austria	43 1 278 5100
Geomechaniki of Athens	Grecia	30 10 935 0054	RT Cohen 2004 Ltd.	Israel	972 986 17979
Golf international Turizm	Turquía	90 216 336 5993	Riversa	España	34 9 52 83 7500
Guandong Golden Star	China	86 20 876 51338	Lely Turfcare	Dinamarca	45 66 109 200
Hako Ground and Garden	Suecia	46 35 10 0000	Solvert S.A.S.	Francia	33 1 30 81 77 00
Hako Ground and Garden	Noruega	47 22 90 7760	Spypros Stavrinides Limited	Chipre	357 22 434131
Hayter Limited (U.K.)	Reino Unido	44 1279 723 444	Surge Systems India Limited	India	91 1 292299901
Hydroturf Int. Co Dubai	Emiratos Árabes Unidos	97 14 347 9479	T-Markt Logistics Ltd.	Hungría	36 26 525 500
Hydroturf Egypt LLC	Egipto	202 519 4308	Toro Australia	Australia	61 3 9580 7355
Irrimac	Portugal	351 21 238 8260	Toro Europe NV	Bélgica	32 14 562 960
Irrigation Products Int'l Pvt Ltd.	India	0091 44 2449 4387	Valtech	Marruecos	212 5 3766 3636
Jean Heybroek b.v.	Países Bajos	31 30 639 4611	Victus Emak	Polonia	48 61 823 8369

Aviso de privacidad (Europa)

Información recopilada por Toro
Toro Warranty Company (Toro) respeta su privacidad. Para procesar las reclamaciones bajo la Garantía y para ponernos en contacto con usted en el caso de una posible retirada de productos, le pedimos que comparta con nosotros cierta información personal, bien directamente, bien a través de su concesionario o empresa Toro local.

El sistema de garantías de Toro está hospedado en servidores ubicados en los Estados Unidos, y por tanto las leyes de privacidad aplicables pueden no proporcionar la misma protección que en su país.

AL COMPARTIR SU INFORMACIÓN PERSONAL CON NOSOTROS, OTORGA SU CONSENTIMIENTO AL PROCESAMIENTO DE DICHA INFORMACIÓN PERSONAL EN LOS CASOS DESCRITOS EN ESTE AVISO DE PRIVACIDAD.

Uso que hace Toro de la información
Toro puede utilizar su información personal para procesar reclamaciones bajo la garantía y para ponerse en contacto con usted si se produce la retirada de un producto, así como para cualquier otro propósito del que le informemos. Toro puede compartir su información con filiales, concesionarios u otros socios comerciales de Toro con relación a cualquiera de las actividades antes mencionadas. No venderemos su información personal a ninguna otra empresa. Nos reservamos el derecho a divulgar información personal para cumplir la legislación aplicable y a petición de las autoridades competentes, para operar correctamente nuestros sistemas o para nuestra propia protección o la de otros usuarios.

Retención de su información personal
Retendremos su información personal durante el tiempo que sea necesario para cumplir los fines para los que se recopiló originalmente o para otros fines legítimos (tales como cumplimiento de la legislación), o según lo exija la legislación aplicable.

Compromiso de Toro respecto a la seguridad de su información Personal
Tomamos precauciones razonables para proteger la seguridad de sus datos personales. También tomamos medidas para asegurar que la información personal sea exacta y esté actualizada.

Acceso y rectificación de su información personal
Si usted desea revisar o corregir su información personal, póngase en contacto con nosotros por correo electrónico a legal@toro.com.

Ley de Consumo de Australia

Los clientes australianos encontrarán información sobre la Ley de Consumo de Australia dentro de la caja o a través de su concesionario Toro local.

La Garantía Toro y La Garantía de Arranque GTS de Toro

Condiciones y productos cubiertos

The Toro Company y su afiliado, Toro Warranty Company, bajo un acuerdo entre sí, prometen conjuntamente reparar para el comprador original [1]el producto Toro nombrado a continuación si tiene defectos de materiales o mano de obra o si el motor Toro GTS (Guaranteed to Start – Garantía de Arranque) no arranca en el primer o segundo intento, siempre que se haya realizado todo el mantenimiento rutinario indicado en el *Manual del operador*.

Los siguientes plazos son aplicables desde la fecha de la compra

Productos	Periodo de garantía
Cortacéspedes dirigidos	
• Carcasa de fundición	5 años en uso residencial[2] 90 días en uso comercial
• Motor	Garantía GTS de 5 años, Uso residencial[3]
• Batería	2 años
• Carcasa de acero	2 años en uso residencial[2] 30 días uso comercial
• Motor	Garantía GTS de 2 años, Uso residencial[3]
Cortacéspedes TimeMaster	3 años en uso residencial[2] 90 días en uso comercial
• Motor	Garantía GTS de 3 años, Uso residencial[3]
• Batería	2 años
Productos eléctricos manuales	2 años en uso residencial[2] No hay Garantía para el Uso comercial
Lanzanieves	
• 1 etapa	2 años en uso residencial[2] 45 días en uso comercial
• Motor	Garantía GTS de 2 años, Uso residencial[3]
• 2 etapas	3 años en uso residencial[2] 45 días en uso comercial
• Conducto, deflector del conducto y tapa del alojamiento del impulsor	Vida del producto (únicamente el propietario original)[5]
Lanzanieves eléctricos	2 años en uso residencial[2] No hay Garantía para el Uso comercial
Todos los equipos con conductor siguientes:	
• Motor	Consulte la garantía del fabricante del motor[4]
• Batería	2 años en uso residencial[2]
• Accesorios	2 años en uso residencial[2]
Tractores de césped y jardín DH	2 años en uso residencial[2] 30 días uso comercial
Tractores de césped y jardín XLS	3 años en uso residencial[2] 30 días uso comercial
TimeCutter	3 años en uso residencial[2] 30 días uso comercial
Cortacéspedes TITAN	3 años o 240 horas[5]
• Bastidor	Vida del producto (únicamente el propietario original)[6]

[1] "Comprador original" significa la persona que compró originalmente el Producto Toro.

[2]"Uso residencial" significa el uso del producto en la misma parcela en la que se encuentra su vivienda. El uso en más de un lugar se considera como uso comercial y será aplicable la garantía de uso comercial.

[3]La Garantía de Arranque GTS de Toro no es aplicable cuando el producto es usado con fines comerciales.

[4]Algunos motores utilizados en los productos Toro están garantizados por el fabricante del motor.

[5]Lo que ocurra primero.

[6]Garantía de por vida del bastidor – Si el bastidor principal, que consta de las piezas que están soldadas entre sí para formar la estructura de tractor a la que están conectados otros componentes tales como el motor, se agrieta o se rompe durante el uso normal, será reparado o sustituido, a discreción de Toro, bajo la garantía sin coste alguno en concepto de piezas o mano de obra. Quedan excluidos los fallos del bastidor causados por mal uso o abuso y los fallos o las reparaciones necesarias a causa de óxido o corrosión.

La garantía puede ser rechazada si el contador de horas es desconectado o modificado, o muestra señales de manipulación indebida.

Responsabilidades del Propietario

Usted debe mantener su Producto Toro siguiendo los procedimientos de mantenimiento descritos en el *Manual del operador*. Dicho mantenimiento rutinario, sea realizado por un concesionario o por usted mismo, es por cuenta de usted.

Instrucciones para obtener asistencia bajo la garantía

Si usted cree que su producto Toro tiene un defecto de materiales o de mano de obra, siga este procedimiento:

1. Póngase en contacto con el vendedor para concertar el servicio técnico del producto. Si por cualquier razón le es imposible ponerse en contacto con el vendedor, puede dirigirse a cualquier Distribuidor Autorizado Toro para concertar el servicio técnico. Consulte la lista de Distribuidores adjunta.
2. Lleve el producto y su prueba de compra (recibo o factura de venta) al punto de servicio. Si por cualquier razón usted no está satisfecho con el análisis del punto de servicio o con la asistencia recibida, póngase en contacto con nosotros en la dirección siguiente:

   Toro Customer Care Department, RLC Division
   Toro Warranty Company
   8111 Lyndale Avenue South
   Bloomington, MN 55420-1196
   001–952–948–4707

Elementos y condiciones no cubiertos

No hay otra garantía expresa salvo la cobertura especial de sistemas de emisión y la garantía sobre motores en algunos productos. Esta garantía expresa no cubre:

- El coste de mantenimiento regular, servicio o piezas, como por ejemplo filtros, combustible, lubricantes, cambios de aceite, bujías, filtros de aire, afilado de cuchillas o cuchillas desgastadas, ajustes de cables/acoplamientos o ajustes de frenos y embragues
- Componentes que fallan debido al desgaste normal
- Cualquier producto o pieza que haya sufrido modificaciones, abusos o negligencia y que necesite ser sustituido o reparado debido a accidente o falta de mantenimiento adecuado
- Costes de recogida y entrega
- Reparaciones o intentos de reparación por parte de personas no pertenecientes a un Distribuidor Autorizado Toro.
- Reparaciones necesarias por no haber seguido el procedimiento recomendado respecto al combustible (consulte el *Manual del operador* para obtener más detalles)
  - La eliminación de contaminantes del sistema de combustible no está cubierta
  - El uso de combustible viejo (de más de un mes de edad) o combustible que contenga más del 10% de etanol o el 15% de MTBE
  - No se ha drenado el sistema de combustible antes de un periodo de inactividad superior a un mes
- Reparaciones o ajustes para corregir problemas de arranque debidos a lo siguiente:
  - No haber seguido los procedimientos correctos de mantenimiento o el procedimiento recomendado respecto al combustible
  - La cuchilla del cortacésped giratorio ha golpeado un objeto
- Condiciones de operación especiales que pueden requerir más de dos intentos de arranque:
  - Primer arranque después de un periodo extendido de inactividad superior a tres meses o de almacenamiento estacional
  - Arranque a baja temperatura, por ejemplo al inicio de la primavera o al final del otoño
  - Procedimientos de arranque incorrectos - si tiene dificultad al arrancar su unidad, revise el *Manual del operador* para asegurarse de que está siguiendo los procedimientos de arranque correctos. Esto puede ahorrarle una visita innecesaria al Servicio Técnico Autorizado Toro.

Condiciones generales

El comprador está amparado por la legislación de cada país. Esta garantía no restringe los derechos del comprador bajo dicha legislación.