Form No. 3381-359 Rev A

Tosaerba con operatore al seguito TurfMaster 76cm

Nº del modello 22205TE—Nº di serie 314000001 e superiori

Manuale dell'operatore

Introduzione

Questo tosaerba a lame rotanti con operatore a piedi è pensato per l'utilizzo da parte di privati od operatori professionisti del verde. Il suo scopo è quello di tagliare l'erba di prati ben tenuti di complessi residenziali o proprietà commerciali. Non è stato progettato per tagliare aree cespugliose o per impieghi in agricoltura.

Leggete attentamente queste informazioni al fine di utilizzare e mantenere correttamente la macchina, e di evitare infortuni e danni all'attrezzatura. Voi siete responsabili del corretto utilizzo del prodotto, all'insegna della sicurezza.

Potete contattare direttamente Toro su www.Toro.com per avere informazioni su prodotti e accessori, ottenere assistenza nella ricerca di un rivenditore o registrare il vostro prodotto.

Per assistenza, ricambi originali Toro o ulteriori informazioni, rivolgetevi a un Rivenditore autorizzato o a un Centro Assistenza Toro, e tenete sempre a portata di mano il numero del modello e il numero di serie della macchina. Figura 1 illustra la posizione del numero di modello e di serie sul prodotto. Scrivete i numeri nell'apposito spazio.

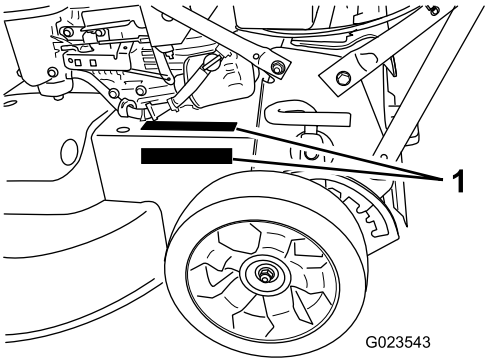

Figura 1

1. La piastra con modello e numero di serie si trova in una delle 2 posizioni.

Nº del modello _____

Nº di serie _____

Il sistema di avvertimento adottato dal presente manuale identifica i pericoli potenziali e riporta messaggi di sicurezza, identificati dal simbolo di avvertimento (Figura 2), che segnala un pericolo in grado di provocare infortuni gravi o la morte se non si osservano le precauzioni raccomandate.

Figura 2

1. Simbolo di avvertimento

Per evidenziare le informazioni vengono utilizzate due parole. **Importante** indica informazioni meccaniche di particolare importanza, e **Nota** evidenzia informazioni generali di particolare rilevanza.

Coppia netta

La coppia lorda o netta di questo motore è stata valutata in laboratorio dal produttore del motore in conformità alla norma SAE (Society of Automotive Engineers) J1940. La configurazione rispondente ai requisiti di sicurezza, emissione e funzionamento comporta una sensibile riduzione della potenza effettiva del motore di questa classe di tosaerba.

Questo prodotto è conforme a tutte le direttive europee pertinenti. Vedere i dettagli nella Dichiarazione di Conformità (DICO) specifica del prodotto fornita a parte.

Indice

Introduzione 1
Sicurezza generale del tosaerba 2
Pressione acustica 3
Potenza acustica 4
Vibrazione su mani-braccia 4
Adesivi di sicurezza e informativi 5
Preparazione 7
1 Montaggio della stegola 7
2 Rabbocco della coppa dell'olio 7
Quadro generale del prodotto 9
Comandi 9
Funzionamento 10
Controllo del livello dell'olio motore 10
Riempimento del serbatoio carburante 11
Regolazione dell'altezza di taglio 12
Avviamento del motore 13
Spegnimento del motore 13
Utilizzo della trazione automatica e inserimento delle lame di taglio 13
Controllo del funzionamento del sistema di arresto della lama 14
Riciclaggio dello sfalcio 14
Utilizzo del cesto di raccolta 15
Scarico laterale dello sfalcio 16

© 2013—The Toro® Company
8111 Lyndale Avenue South
Bloomington, MN 55420

Registrate il vostro prodotto presso www.Toro.com.

CE

Traduzione dell'originale (IT)
Stampato negli USA
Tutti i diritti sono riservati

3381-359 A

Suggerimenti 16
Manutenzione 18
Programma di manutenzione raccomandato 18
Manutenzione del filtro dell'aria.....19
Cambio dell'olio motore.....19
Cambio del filtro dell'olio 20
Manutenzione della candela 20
Controllo delle condizioni della cinghia.....21
Svuotamento del serbatoio carburante e pulizia del filtro.....21
Cambio del filtro carburante.....21
Revisione del sistema di avanzamento lama.....21
Revisione delle lame di taglio.....22
Sostituzione della cinghia frizione freno lama (BBC).....25
Regolazione del cavo della trazione automatica.....25
Regolazione del cavo del freno della lama 26
Sostituzione della cinghia di trasmissione della lama.....26
Pulizia del sottoscocca della macchina 27
Rimessaggio 28
Informazioni generali.....28
Preparazione del sistema di alimentazione 28
Preparazione del motore.....29
Rimozione della macchina dal rimessaggio 29
Localizzazione guasti 30

Sicurezza

L'errato utilizzo o l'errata manutenzione di questa macchina può causare infortuni. Limitate il rischio di infortuni attenendovi alle seguenti istruzioni di sicurezza.

Toro ha progettato e collaudato questo tosaerba per offrire un servizio ragionevolmente sicuro; tuttavia, la mancata osservanza delle seguenti istruzioni può provocare infortuni.

Per garantire la massima sicurezza, migliori prestazioni e familiarizzare con il prodotto, è essenziale che tutti gli operatori del tosaerba leggano attentamente e comprendano il contenuto di questo manuale prima ancora di avviare il motore. Fate sempre attenzione al simbolo di allarme (Figura 2), che indica Attenzione, Avvertenza o Pericolo – "norme di sicurezza." Leggete e comprendete le istruzioni, perché si tratta della vostra sicurezza. Il mancato rispetto delle istruzioni può provocare infortuni.

Sicurezza generale del tosaerba

Le seguenti istruzioni sono un adattamento della norma EN 836.

Questa falciatrice è in grado di amputare mani e piedi, e scagliare oggetti. La mancata osservanza delle seguenti norme di sicurezza può provocare gravi infortuni ed anche la morte.

Addestramento

- Leggete attentamente le istruzioni. Prendete dimestichezza con i comandi e il corretto utilizzo delle apparecchiature.
- Non consentite mai l'uso del tosaerba a bambini o a persone che non abbiano perfetta conoscenza delle presenti istruzioni. Le normative locali possono imporre limiti all'età dell'operatore.
- Ricordate sempre che l'operatore o utilizzatore è responsabile di incidenti o pericoli occorsi ad altre persone o alla loro proprietà.
- Comprendete le spiegazioni di tutti i pittogrammi riportati sul tosaerba o nelle istruzioni.

Benzina

ATTENZIONE! La benzina è altamente infiammabile. Prendete le seguenti precauzioni.

- Conservate il carburante in apposite taniche.
- Eseguite sempre i rifornimenti all'aperto e non fumate durante l'operazione.
- Aggiungete il carburante prima di avviare il motore. Non togliete mai il tappo del serbatoio, né aggiungete benzina a motore acceso o caldo;
- Se versate inavvertitamente della benzina, non avviate il motore, ma allontanate il tosaerba dall'area interessata evitando di generare una fonte di accensione, finché i vapori di benzina non si saranno dissipati.
- Montate saldamente tutti i tappi del serbatoio carburante e della tanica.

Preparazione

- Indossate pantaloni lunghi e calzature robuste quando tosate. Non usate mai l'apparecchiatura a piedi nudi o in sandali.
- Ispezionate attentamente l'area in cui deve essere utilizzata l'apparecchiatura, e togliete tutte le pietre, rametti, fili, ossi ed altri corpi estranei.
- Prima dell'uso controllate sempre a vista che le protezioni e i dispositivi di sicurezza, come deflettori e/o cesti di raccolta, siano montati e perfettamente funzionanti.
- Prima dell'uso controllate sempre a vista che le lame, i bulloni delle lame e il gruppo di taglio non siano usurati o danneggiati. Sostituite in serie lame e bulloni usurati o danneggiati, per mantenere il bilanciamento.

Avviamento

- Prima di avviare il motore disinnestate tutte le frizioni delle lame e della trazione, e mettete in folle.
- Non inclinate il tosaerba quando avviate il motore, salvo quando deve essere inclinato per l'avviamento. In tal caso

non inclinatelo più del necessario, e sollevate soltanto il lato lontano dall'operatore.

- Avviate il motore con cautela, osservando le istruzioni e tenendo i piedi lontano dalla lama (o lame), non davanti al condotto di scarico.

Funzionamento

- Non tosate in prossimità di altre persone, soprattutto bambini, o di animali da compagnia.
- Tosate solamente alla luce del giorno o con illuminazione artificiale adeguata.
- Prestate attenzione a fosse e ad altri pericoli nascosti.
- Non mettete le mani o i piedi vicino o sotto le parti rotanti. Restate sempre lontani dall'apertura di scarico.
- Non sollevate né trasportate il tosaerba se il motore è acceso.
- Prestate la massima attenzione quando fate marcia indietro o tirate verso di voi un tosaerba con operatore a piedi.
- Camminate, non correte.
- Pendenze:
  - Non tosate versanti molto scoscesi.
  - Prestate la massima attenzione sulle pendenze.
  - Tosate le pendenze con movimento laterale, mai verso l'alto e il basso, e invertite la direzione con la massima cautela sulle pendenze.
  - Procedete sempre con passo sicuro sulle pendenze.
- Rallentate sulle pendenze e sulle curve strette per evitare ribaltamenti e la perdita di controllo.
- Fermate la lama prima di inclinare il tosaerba per il trasferimento se dovete attraversare superfici non erbose, e per trasferirlo avanti e indietro dalla zona da tosare.
- Non azionate il motore in un locale chiuso in cui possano raccogliersi i fumi tossici dell'ossido di carbonio.
- Spegnete il motore
  - ogni volta che lasciate la macchina incustodita.
  - prima del rifornimento di carburante.
  - prima di togliere il cesto di raccolta.
  - prima di regolare l'altezza, a meno che la regolazione non possa essere eseguita dalla postazione di guida.
- Spegnete il motore e staccate il cappellotto dalla candela
  - prima di disintasare o rimuovere ostruzioni dal condotto di scarico.
  - prima di controllare, pulire o eseguire interventi sulla macchina.
  - dopo aver colpito un corpo estraneo; ispezionate il tosaerba per rilevare eventuali danni, ed effettuate le riparazioni necessarie prima di avviarlo e utilizzarlo;
  - se il tosaerba inizia a vibrare in modo anomalo (controllate immediatamente).
- I lampi possono causare lesioni gravi o morte. Se vedete lampi o udite tuoni vicini all'area in cui vi trovate, non utilizzate la macchina; cercate un riparo.
- Prestate attenzione al traffico quando attraversate o procedete nei pressi di una strada.

Manutenzione e rimessaggio

- Mantenete adeguatamente serrati tutti i dadi, i bulloni e le viti, per assicurarvi che l'apparecchiatura funzioni nelle migliori condizioni di sicurezza.
- Non usate lance ad alta pressione per la pulizia delle attrezzature sulla macchina.
- Non tenete le apparecchiature con benzina nel serbatoio o all'interno di edifici dove i vapori possano raggiungere fiamme libere o scintille.
- Lasciate raffreddare il motore prima del rimessaggio al chiuso.
- Per ridurre il rischio d'incendio, mantenete motore, marmitta di scarico, vano batteria e zona di conservazione della benzina esenti da erba, foglie ed eccessi di grasso.
- Controllate spesso i componenti del cesto di raccolta e la protezione di scarico, e all'occorrenza sostituiteli con parti raccomandate dal produttore.
- Sostituite le parti usurate o danneggiate, per motivi di sicurezza.
- Sostituite le marmitte di scarico difettose.
- Dovendo scaricare il serbatoio del carburante, eseguite l'operazione all'aperto.
- Non modificate la taratura del regolatore del motore e non fate superare al motore i regimi previsti. Il motore che funziona a velocità eccessiva può aumentare il rischio di infortuni.
- Durante la messa a punto della macchina fate attenzione a non intrappolare le dita tra le lame in movimento e le parti fisse della macchina.
- **Per proteggere al meglio il vostro investimento e mantenere le prestazioni ottimali dell'attrezzatura, ricorrete ai ricambi originali Toro. Per quanto riguarda l'affidabilità, Toro fornisce ricambi concepiti per le specifiche tecniche esatte delle proprie attrezzature. Per la vostra serenità, continuate a richiedere i ricambi originali Toro.**

Pressione acustica

Questa unità ha un livello di pressione acustica all'orecchio dell'operatore di 89 dBA, con un valore d'incertezza (K) di 1 dBA.

Il livello di pressione acustica è stato determinato in conformità con le procedure definite nella norma EN 836.

Potenza acustica

Questa unità ha un livello di potenza acustica garantito di 100 dBA, con un valore d'incertezza (K) di 1 dBA.

Il livello di potenza acustica è stato determinato in conformità con le procedure definite nella norma ISO 11094.

Vibrazione su mani-braccia

Livello di vibrazione misurato per la mano destra = 2,0 m/s

Livello di vibrazione misurato per la mano sinistra = 4,5 m/s

Valore d'incertezza (K) = 2,2 m/s2

I valori rilevati sono stati determinati in conformità con le procedure definite nella norma EN 836.

Adesivi di sicurezza e informativi

Importante: **Gli adesivi di sicurezza o d'istruzione sono affissi nelle adiacenze di punti potenzialmente pericolosi. Sostituite gli adesivi danneggiati.**

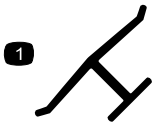

Marchio del costruttore

1. Indica che la lama è specificata come una parte realizzata dal costruttore della macchina originale.

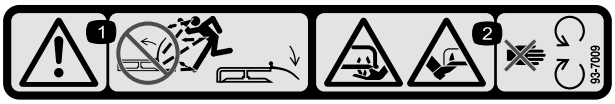

93-7009

1. Avvertenza – non usate il tosaerba con il deflettore alzato o senza; tenete montato il deflettore.
2. Pericolo di ferite o smembramento di mano o piede causati dalla lama del tosaerba – Restate lontano dalle parti in movimento.

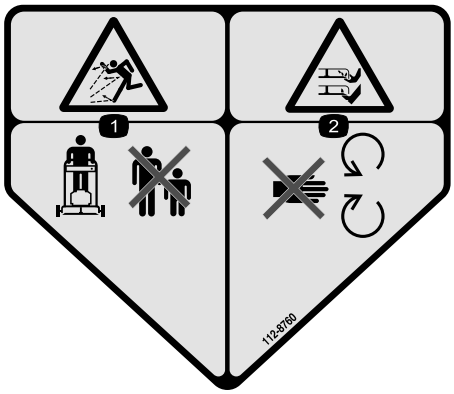

112-8760

1. Pericolo di lancio di oggetti. Tenete gli astanti a distanza di sicurezza dalla macchina.
2. Ferita o smembramento di mano o piede. Non avvicinatevi alle parti in movimento.

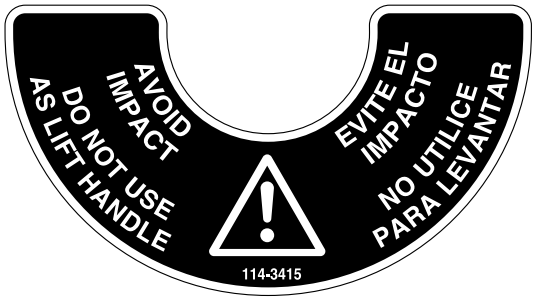

114-3415

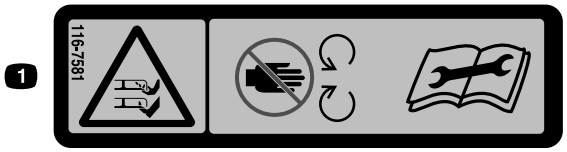

116-7581

1. Pericolo di ferite o smembramento di mano o piede causati dalla lama del tosaerba. Tenetevi a distanza dalle parti in movimento. Leggete il *Manuale dell'operatore* prima di eseguire interventi di regolazione, manutenzione o pulizia.

116-7583

1. Avvertenza – Leggete il Manuale dell'operatore. Non usate questa macchina senza addestramento.
2. Pericolo di lancio di oggetti – Tenete gli astanti a distanza di sicurezza dalla macchina.
3. Pericolo di oggetti scagliati - Non usate il tosaerba se non è montato il coperchio dello scarico posteriore o il cesto di raccolta.
4. Pericolo di ferite o smembramento di mano o piede causati dalla lama del tosaerba – Restate lontano dalle parti in movimento, tenete montate tutte le protezioni.
5. Avvertenza – Usate la protezione per l'udito.
6. Pericolo di ferite o smembramento di mani o piedi per mezzo della lama del tosaerba – Tosate trasversalmente alla pendenza, mai verso l'alto e il basso; spegnete il motore prima di lasciare la postazione di guida, rimuovete gli oggetti che potrebbero essere scagliati dalla lame e guardate dietro di voi prima di retrocedere.

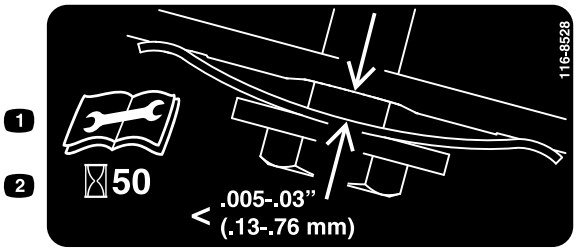

116-8528

1. Leggete il *Manuale dell’operatore* prima di eseguire qualsiasi intervento di manutenzione.
2. Controllate la tensione della cinghia ogni 50 ore.

116-9313

1. Leggete il *Manuale dell'operatore*.
2. Pericolo d'incendio
3. Pericolo di inalazione di gas tossici
4. Superficie calda/pericolo di ustione

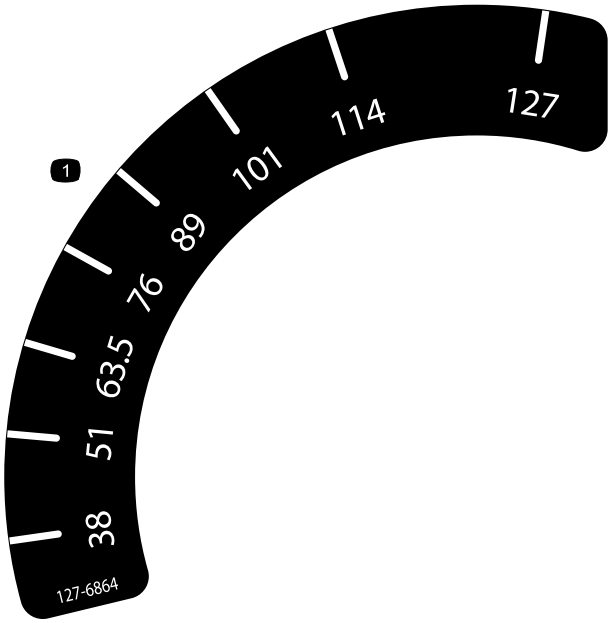

127–6864

1. Altezza di taglio

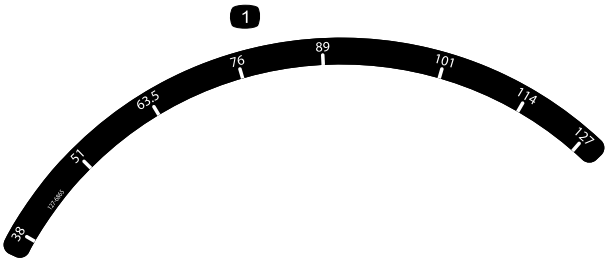

127-6865

1. Altezza di taglio

120-9570

1. Avvertenza – Tenetevi a debita distanza dalle parti in movimento, non rimuovete le protezioni e i carter.

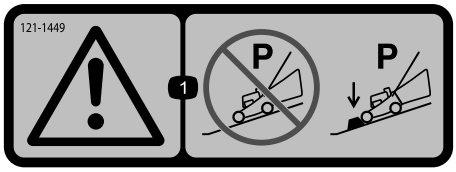

121–1449

1. Avvertenza - Non parcheggiate su pendenze, a meno che le ruote non siano bloccate da zeppe o blocchi.

Preparazione

1

Montaggio della stegola

Non occorrono parti

Procedura

1. Rimuovete i 2 bulloni dal telaio della macchina nella posizione mostrata in Figura 3.

   Nota: Conservate i dadi per fissare la stegola alla macchina nella fase 3.

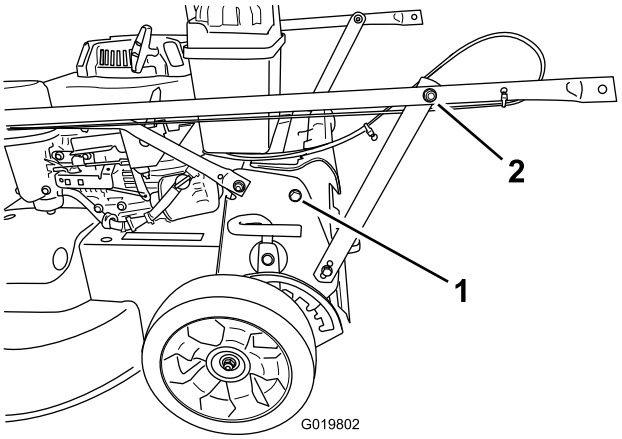

Figura 3

1. Bullone (2)
2. Dado sulla staffa di supporto della stegola (2)

2. Ruotate la stegola all'indietro in posizione di guida.
3. Fissate la stegola alla macchina con i bulloni rimossi al punto 1.
4. Serrate saldamente il dado di ciascuna staffa di supporto della stegola.

2

Rabbocco della coppa dell'olio

Non occorrono parti

Procedura

Importante: La macchina viene consegnato senza olio nel motore. Prima di avviare il motore, riempitelo con olio.

1. Portate la macchina su una superficie pianeggiante.
2. Girate il tappo in senso antiorario ed estraete l'asta di livello.
3. Se il carter è vuoto, aggiungete nel tubo di riempimento una quantità d'olio pari a circa 3/4 della capacità del carter stesso (Figura 4).

   Nota: Riempimento massimo: 0,85 litri con filtro dell'olio; 0,65 litri senza filtro dell'olio; tipo: olio detergente SAE 30 o SAE 10W30 con service classification API SF, SG, SH, SJ, SL o superiore.

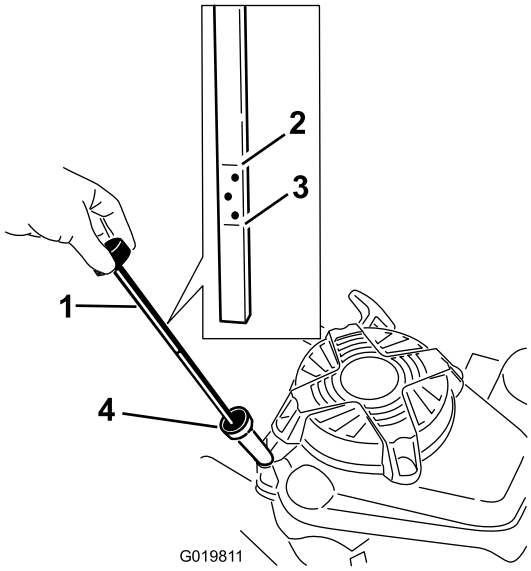

Figura 4

1. Asta di livello
2. Tacca di pieno
3. Tacca Add (aggiungere)
4. Tubo di riempimento olio

4. Tergete l'asta con un panno pulito.
5. Inserite l'asta di livello nel bocchettone, poi estraetela.

   Nota: Per garantire il controllo ottimale dell'olio inserite a fondo l'asta.

6. Controllate il livello dell'olio sull'asta (Figura 4).
   - Se il livello dell'olio è inferiore alla tacca**Add**, aggiungete **lentamente** una piccola quantità di olio nel relativo tubo di riempimento, quindi ripetete le fasi da 4 a 6 fino a raggiungere il livello **Full** sull'asta.
   - Se il livello dell'olio è superiore alla tacca **Full**, drenate l'olio in eccesso fino a raggiungere la tacca **Full** sull'asta di livello; fate riferimento a Cambio dell'olio motore (pagina 19).

     Importante: Non avviate il motore con il livello dell'olio nella coppa troppo basso o troppo alto per evitare di danneggiarlo.

7. Inserite l'asta di livello nel collo del bocchettone e girate a fondo il tappo in senso orario.

Quadro generale del prodotto

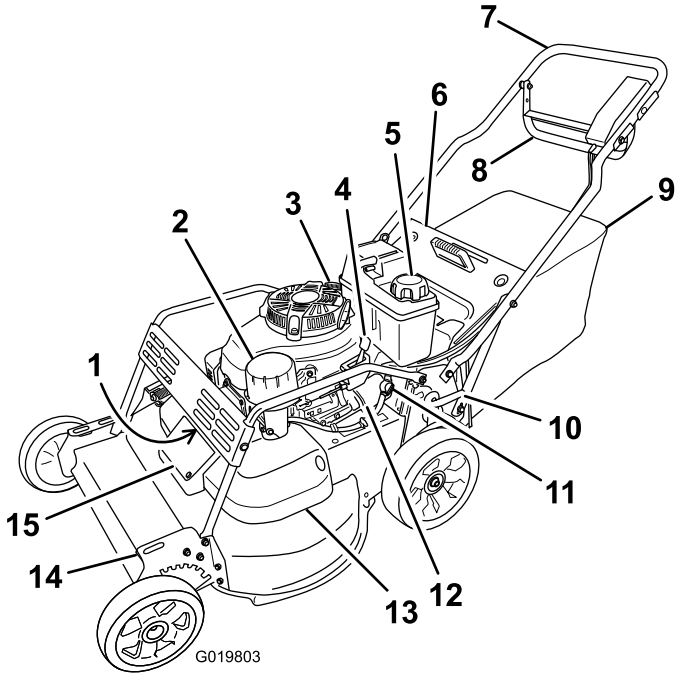

Figura 5

1. Candela (sotto la protezione spazzola)
2. Filtro dell'aria
3. Rifornimento olio/asta di livello
4. Leva dell'acceleratore
5. Tappo del serbatoio del carburante
6. Deflettore posteriore
7. Maniglia
8. Barra di comando
9. Cesto di raccolta
10. Leva dell'altezza di taglio posteriore
11. Valvola di intercettazione del carburante
12. Filtro dell'olio
13. Copricinghia
14. Leva dell'altezza di taglio anteriore
15. Pannello di accesso del copricinghia

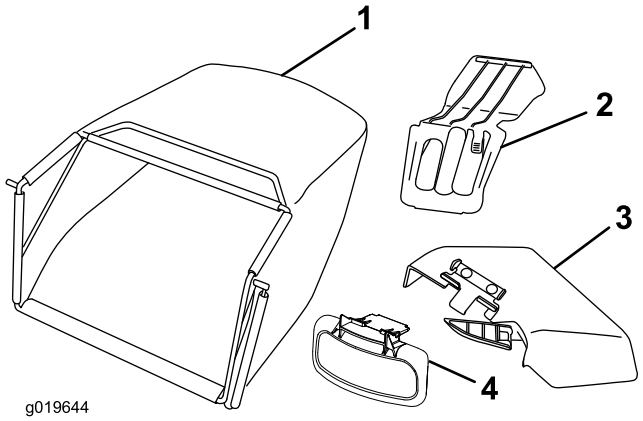

Figura 6

1. Cesto di raccolta
2. Tappo mulching
3. Condotto di scarico laterale
4. Deflettore di scarico laterale

Comandi

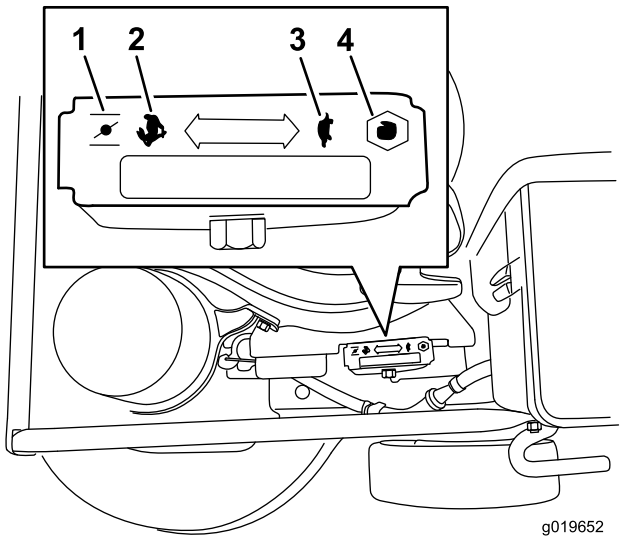

Figura 7

Acceleratore (leva dell'acceleratore non mostrata per chiarezza)

1. Starter
2. Massima
3. Minima
4. Arresto

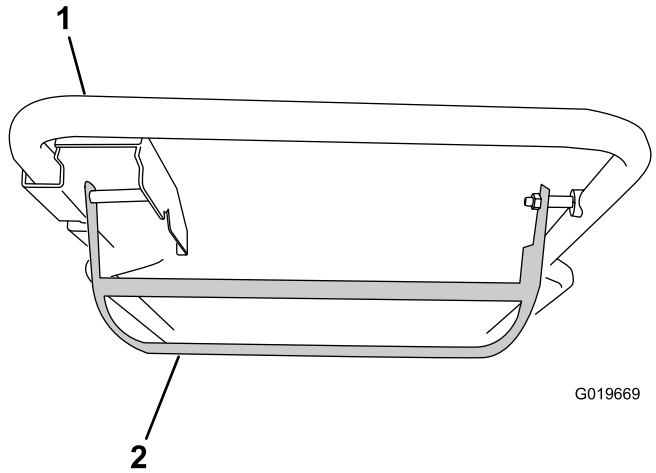

Figura 8
Barra di comando

1. Stegola
2. Barra di comando

Funzionamento

Nota: Stabilite i lati sinistro e destro della macchina dalla normale posizione di guida.

Prima di tosare verificate sempre che la trazione automatica e la barra di comando funzionino correttamente. Quando rilasciate la barra di comando, le lame e la trazione automatica devono fermarsi. in caso contrario, rivolgetevi a un Distributore autorizzato.

⚠ ATTENZIONE

Questa macchina produce livelli acustici superiori a 85 dBA alle orecchie dell'operatore e può causare la perdita dell'udito in caso di lunghi periodi di esposizione al rumore.

Quando utilizzate questa macchina usate la protezione per l'udito.

Figura 9

1. Avvertenza – Usate la protezione per l'udito.

Controllo del livello dell'olio motore

Intervallo tra gli interventi tecnici: Prima di ogni utilizzo o quotidianamente

Prima di usare il tosaerba, verificate sempre che il livello dell'olio si trovi fra le tacche **Add** (rabboccare) e **Full** (pieno) sull'asta di livello (Figura 10).

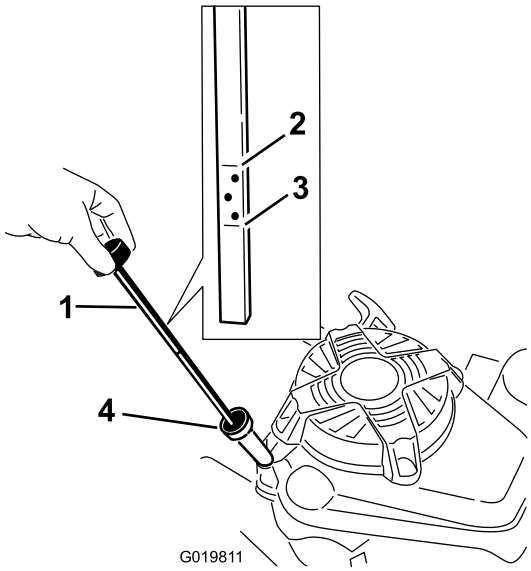

Figura 10

1. Asta di livello
2. Tacca di pieno
3. Tacca Add (aggiungere)
4. Tubo di riempimento olio

1. Portate la macchina su una superficie pianeggiante.
2. Pulite attorno all'asta di livello (Figura 10).
3. Girate il tappo in senso antiorario ed estraete l'asta di livello.
4. Tergete l'asta con un panno pulito.
5. Inserite l'asta di livello nel bocchettone, poi estraetela.

   Nota: Per garantire il controllo ottimale dell'olio inserite a fondo l'asta.
6. Controllate il livello dell'olio sull'asta (Figura 10).
   - Se il livello dell'olio è inferiore alla tacca**Add**, aggiungete **lentamente** una piccola quantità di olio nel relativo tubo di riempimento, quindi ripetete le fasi da 4 a 6 fino a raggiungere il livello **Full** sull'asta.
   - Se il livello dell'olio è superiore alla tacca **Full**, drenate l'olio in eccesso fino a raggiungere la tacca **Full** sull'asta di livello; fate riferimento a Cambio dell'olio motore (pagina 19).

     Importante: Non avviate il motore con il livello dell'olio nella coppa troppo basso o troppo alto per evitare di danneggiarlo.
7. Inserite l'asta di livello nel collo del bocchettone e girate a fondo il tappo in senso orario.

Riempimento del serbatoio carburante

⚠ PERICOLO

La benzina è estremamente infiammabile ed esplosiva. Un incendio o un'esplosione a causa della benzina possono ustionare voi ed altre persone.

- **Per impedire che una carica elettrostatica faccia incendiare la benzina, mettete la tanica e/o la macchina per terra prima del riempimento, mai in un veicolo o su un oggetto.**
- **Riempite il serbatoio all'aperto, a motore freddo,**
- **Tergete le perdite accidentali.**
- **Non maneggiate la benzina quando fumate, o nelle adiacenze di una fiamma libera o di scintille.**
- **Conservate la benzina in una tanica per carburante approvata, fuori dalla portata dei bambini.**

- Per ottenere risultati ottimali utilizzate solo benzina senza piombo fresca e pulita (con meno di 30 giorni), di 87 o più ottani (metodo di classificazione (R+M)/2).
- È accettabile il carburante ossigenato con etanolo fino al 10% o 15% di MTBE per volume.
- **Etanolo :**È accettabile la benzina con etanolo fino al 10% (nafta) o 15% di MTBE (metil-ter-butil etere) per volume. Etanolo e MTBE non sono identici. L'utilizzo di benzina con etanolo al 15% (E15) per volume non è approvato. Non utilizzate benzina con etanolo superiore al 10% per volume, come E15 (contiene etanolo al 15%), E20 (contiene etanolo al 20%) o E85 (contiene etanolo fino all'85%). L'utilizzo di benzina non consentita può causare problemi di prestazioni e/o danni al motore non coperti dalla garanzia.
- **Non** utilizzate benzina contenente metanolo.
- Nella stagione invernale, **non** conservate il carburante nel serbatoio o nei contenitori senza aggiungere un apposito stabilizzatore al carburante.
- **Non** aggiungete olio alla benzina.

Importante: Per ridurre il rischio di avviamenti difficoltosi, versate nella benzina (conservata per non più di 30 giorni) uno stabilizzatore per carburante per l'intera stagione.

1. Pulite attorno al tappo del serbatoio del carburante (Figura 11).

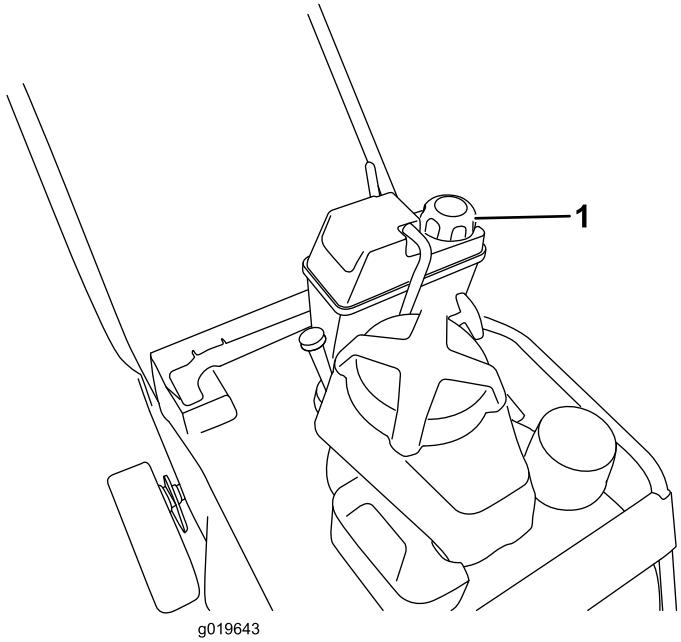

Figura 11

1. Tappo del serbatoio del carburante

2. Togliete il tappo del serbatoio.
3. Fate il pieno di benzina senza piombo, fino a 6-13 mm dall'estremità superiore del serbatoio. **Non riempite il collo del bocchettone.**

   Importante: Non riempite il serbatoio oltre 6 mm dall'alto, in quanto la benzina ha bisogno di spazio per l'espansione.
4. Montate il tappo del serbatoio del carburante e tergete la benzina versata.

Regolazione dell'altezza di taglio

⚠ PERICOLO

Regolando le leve dell'altezza di taglio potreste toccare con le mani una lama in movimento, e infortunarvi gravemente.

- **Prima di regolare l'altezza di taglio, spegnete il motore e attendete che tutte le parti mobili si siano fermate.**
- **Non inserite le dita sotto la scocca mentre regolate l'altezza di taglio.**

Le altezze di taglio variano tra i 38 mm e i 127 mm, in incrementi di 13 mm.

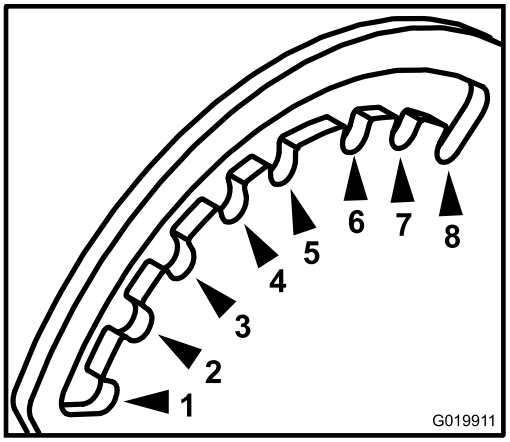

Figura 12

Vista del lato anteriore sinistro della macchina

1. 38 mm	5. 89 mm
2. 51 mm	6. 102 mm
3. 64 mm	7. 114 mm
4. 76 mm	8. 127 mm

L'altezza di taglio si controlla con la leva anteriore e quella posteriore, entrambe sul lato sinistro della macchina (Figura 13 e Figura 14). Per sollevare o abbassare la macchina, inserite la leva, sollevate o abbassate la macchina, quindi disinserite la leva.

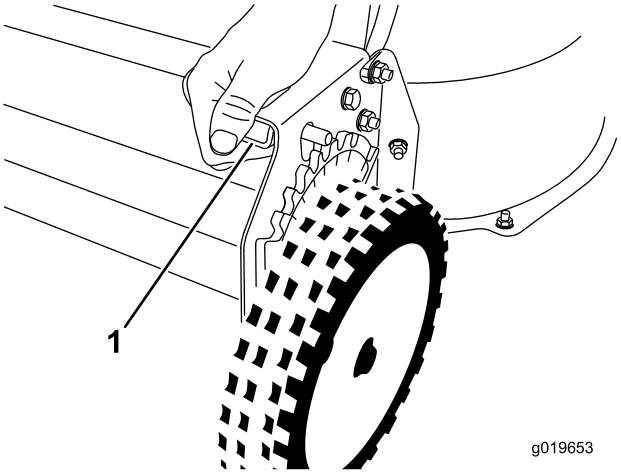

Figura 13

Leva dell'altezza di taglio anteriore

1. Premete la leva per disinserirla.

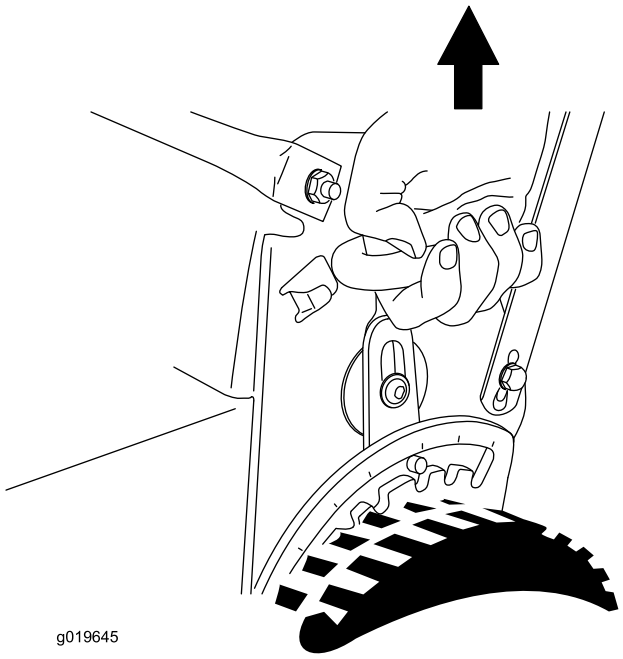

Figura 14
Leva dell'altezza di taglio posteriore

Avviamento del motore

1. Collegate il cappellotto alla candela (Figura 5).
2. Aprite la valvola d'intercettazione del carburante (Figura 15).

   Nota: Quando la valvola d'intercettazione del carburante è aperta, la leva è parallela al tubo di alimentazione.

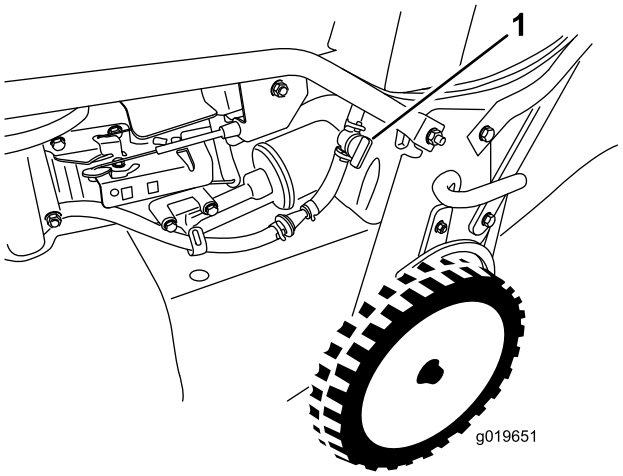

Figura 15

1. Valvola di intercettazione del carburante

3. Portate il comando dell'acceleratore in posizione **Starter** (Figura 7.
4. Tirate leggermente la maniglia di avviamento fino ad avvertire una certa resistenza, e date uno strappo.
5. Spostate la leva del comando dell'acceleratore in posizione **Fast** all'avvio del motore (Figura 6).

   Nota: Se il motore non si dovesse avviare dopo tre strappi, ripetete da 3 a 5.

Spegnimento del motore

1. Spostate il comando dell'acceleratore in posizione **Off** e attendete che tutte le parti in movimento si siano fermate.
2. Durante le pause di utilizzo del tosaerba, o se lo lasciate incustodito, chiudete la valvola d'intercettazione del carburante.

Utilizzo della trazione automatica e inserimento delle lame di taglio

- Per utilizzare la trazione automatica senza inserire le lame, sollevate la barra di comando verso la stegola (Figura 16).

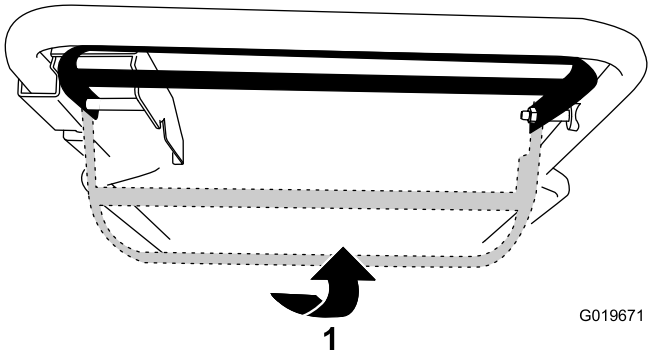

Figura 16

1. Sollevate la barra di comando verso la stegola.

- Per utilizzare la trazione automatica e inserire le lame, fate scorrere la barra di comando fino in fondo a destra e sollevatela verso la stegola (Figura 16).

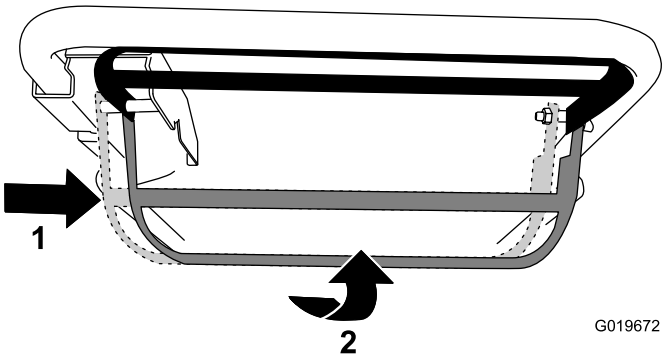

Figura 17

1. Fate scorrere la barra di comando verso destra.
2. Sollevate la barra di comando verso la stegola.

- Per disinserire la trazione automatica e le lame, rilasciate la barra di comando.

Nota: Potete modificare la velocità di trazione aumentando o riducendo la distanza tra la barra di comando e la maniglia. Abbassate la barra di comando per ridurre la velocità in curva o se la macchina è troppo veloce. Se abbassate troppo la barra di comando, la trazione automatica della macchina non funziona. Premete la barra di comando per avvicinarla di più alla maniglia ed aumentare la velocità di trazione. Quando tenete stretta la barra di comando contro la maniglia, la trazione automatica fa spostare la macchina alla massima velocità.

Controllo del funzionamento del sistema di arresto della lama

Prima di ogni utilizzo, verificate che le lame si arrestino entro 3 secondi dal rilascio della barra di comando.

Utilizzo del cesto di raccolta

Intervallo tra gli interventi tecnici: Prima di ogni utilizzo o quotidianamente—Verificate il funzionamento del sistema di arresto della lama. Le lame si arresteranno entro 3 secondi dal rilascio della barra di comando, in caso contrario rivolgetevi a un Centro Assistenza autorizzato.

Potete usare il cesto di raccolta per controllare il sistema di arresto della lama.

1. Togliete il coperchio di scarico posteriore.
2. Montate il cesto di raccolta vuoto sulla macchina.
3. Avviate il motore.
4. Innestate le lame.

   Nota: Se il cesto di raccolta inizia a gonfiarsi è segno che le lame girano.
5. Controllate il cesto e rilasciate la barra di controllo.

   Nota: Se il cesto non si sgonfia entro 3 secondi dal rilascio della barra di comando, il sistema di arresto della lama si può deteriorare, e se non viene riattato, può essere pericoloso durante l'uso. Fate controllare e revisionare la macchina da un Distributore autorizzato.
6. Spegnete il motore e attendete che tutte le parti in movimento si siano fermate.

Utilizzo senza cesto di raccolta

1. Portate la macchina su una zona lastricata e priva di vento.
2. Impostate tutte e quattro le ruote nella posizione con altezza di taglio di 89 mm.
3. Prendete mezzo foglio di carta di giornale e arrotolatelo in una pallina del diametro di 75 mm circa, così che possa inserirsi sotto la macchina.
4. Mettete la pallina di giornale davanti alla macchina, a una distanza di 13 cm.
5. Avviate il motore.
6. Innestate le lame.
7. Rilasciate la barra di comando e iniziate a contare i 3 secondi.
8. Al 3, spingete velocemente la macchina in avanti sul giornale.
9. Spegnete il motore e attendete che tutte le parti in movimento si siano fermate.
10. Andate davanti alla macchina e controllate la pallina di giornale.

    Nota: Se la pallina di giornale non è andata sotto la macchina, ripetete le voci da 4 a 10.

    Importante: Se la pallina di giornale si è aperta o è tagliuzzata, è segno che le lame non si sono fermate correttamente, e che il tosaerba non può essere utilizzato con sicurezza. Rivolgetevi a un Centro Assistenza autorizzato.

Riciclaggio dello sfalcio

La macchina viene spedita dalla fabbrica pronta per il riciclaggio dello sfalcio e delle foglie nel tappeto erboso. Per preparare la macchina al riciclaggio:

- Se sulla macchina è montato il condotto di scarico laterale, rimuovetelo e abbassate il deflettore di scarico laterale; vedere Rimozione del condotto di scarico laterale (pagina 16).
- Se il cesto di raccolta è montato sulla macchina, toglietelo; vedere Rimozione del cesto di raccolta (pagina 15).
- Se il coperchio di scarico posteriore non è installato, afferratelo dalla maniglia, sollevate il deflettore posteriore e inseritelo nel condotto di scarico posteriore fino a bloccare il fermo in posizione; vedere Figura 18.

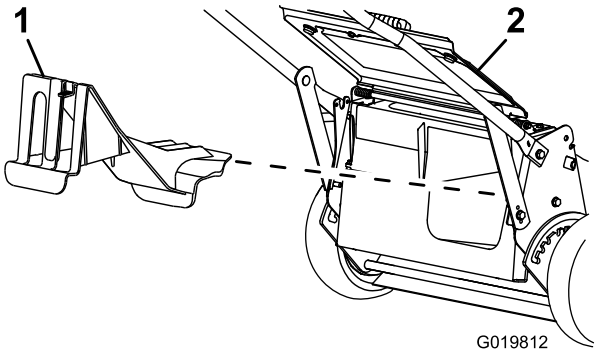

Figura 18

1. Coperchio di scarico posteriore
2. Deflettore posteriore

⚠ AVVERTENZA

Prima di riciclare lo sfalcio, verificate che il coperchio di scarico posteriore sia montato. Non innestate le lame senza installare il coperchio di scarico posteriore o il cesto di raccolta.

Utilizzo del cesto di raccolta

Utilizzate il cesto di raccolta quando desiderate raccogliere lo sfalcio e le foglie dal tappeto erboso.

⚠ AVVERTENZA

Non utilizzate il cesto di raccolta se è consumato, in quanto sassolini e simili corpi estranei possono essere scagliati verso l'operatore o gli astanti, e causare gravi ferite o anche la morte.

Controllate spesso le condizioni del cesto di raccolta. Se è danneggiato, montate un nuovo raccoglitore Toro di ricambio.

Se sulla macchina è montato il condotto di scarico laterale, rimuovetelo e abbassate il deflettore di scarico laterale, prima di utilizzare il cesto di raccolta dello sfalcio; vedere Rimozione del condotto di scarico laterale (pagina 16).

⚠ AVVERTENZA

Le lame sono affilate e possono causare gravi ferite in caso di contatto.

Prima di lasciare la postazione di guida, spegnete il motore e attendete che si siano fermate tutte le parti in movimento.

Montaggio del cesto di raccolta

1. Sollevate il deflettore posteriore e tenetelo sollevato (Figura 19).

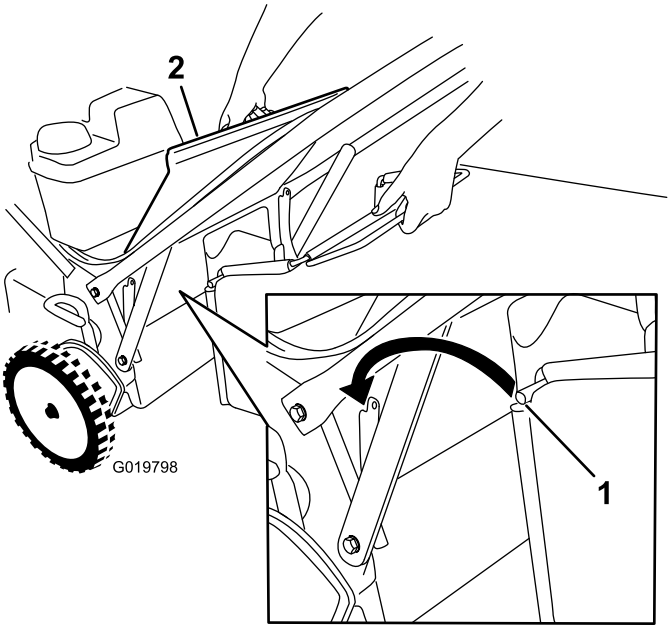

Figura 19

1. Asta del cesto
2. Deflettore posteriore

2. Rimuovete il coperchio di scarico posteriore abbassando il fermo con il pollice ed estraendo il coperchio dalla macchina (Figura 18).
3. Installate l'asta del cesto nelle tacche alla base della maniglia e spostate il cesto avanti e indietro per accertare che l'asta sia posizionata in fondo a entrambe le tacche; vedere Figura 19.
4. Abbassate il deflettore posteriore in modo che poggi sul cesto di raccolta.

Tosare con il cesto di raccolta

⚠ AVVERTENZA

Non utilizzate il cesto di raccolta se è consumato, in quanto sassolini e simili corpi estranei possono essere scagliati verso l'operatore o gli astanti, e causare gravi ferite o anche la morte.

Controllate spesso le condizioni del cesto di raccolta. Se è danneggiato, montate un nuovo raccoglitore Toro di ricambio.

Rimozione del cesto di raccolta

Per rimuovere il cesto invertite la sequenza precedente in Installazione del cesto di raccolta.

⚠ PERICOLO

Il tosaerba può scagliare sfalcio ed altri oggetti attraverso il canale di scarico aperto. Gli oggetti scagliati con forza possono ferire gravemente l'operatore o gli astanti, e causarne anche la morte.

Non aprite mai lo sportello del canale di scarico se il motore è acceso.

Scarico laterale dello sfalcio

Utilizzate lo scarico laterale per la falciatura di erba molto alta.

⚠ AVVERTENZA

Le lame sono affilate e possono causare gravi ferite in caso di contatto.

Prima di lasciare la postazione dell'operatore, spegnete il motore e attendete l'arresto di tutte le parti in movimento.

⚠ PERICOLO

Se lasciate scoperta l'apertura di scarico, è probabile che degli oggetti vengano lanciati in direzione dell'operatore e degli astanti. E' inoltre possibile venire a contatto con la lama. Il contatto con la lama o gli oggetti scagliati possono causare ferite o decesso.

Non utilizzate mai la macchina se il deflettore o il condotto di scarico laterale non è montato e correttamente funzionante.

Montaggio del condotto di scarico laterale

Importante: Prima di riciclare lo sfalcio, verificate che il coperchio di scarico posteriore sia montato.

1. Spegnete il motore e attendete che tutte le parti in movimento si siano fermate.
2. Rimuovete il cesto di raccolta se è montato sulla macchina; vedere Rimozione del cesto di raccolta (pagina 15).
3. Inserite il coperchio di scarico posteriore; fate riferimento a Riciclaggio dello sfalcio (pagina 14).
4. Togliete il deflettore di scarico laterale sollevando la molla che fissa il deflettore in posizione e rimuovendo il deflettore stesso (Figura 20).

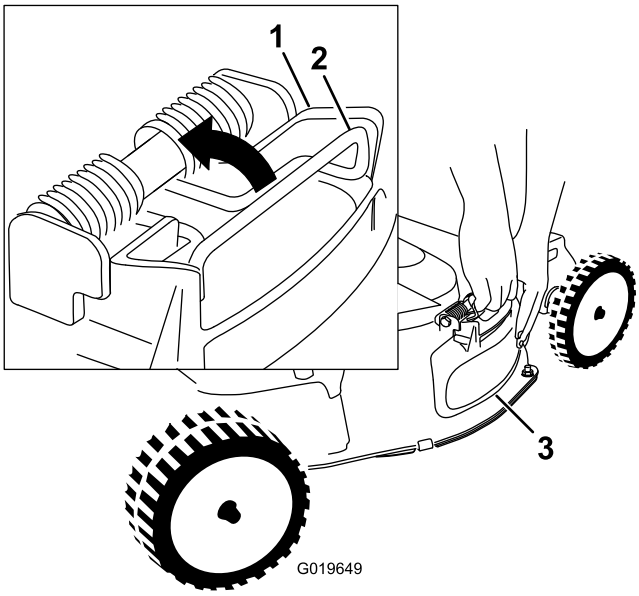

Figura 20

1. Parte superiore del deflettore di scarico laterale
2. Molla
3. Deflettore di scarico laterale

5. Installate il condotto di scarico laterale (Figura 21) sollevando la molla, posizionando il condotto sull'apertura e abbassando la molla sulle linguette sopra il condotto di scarico.

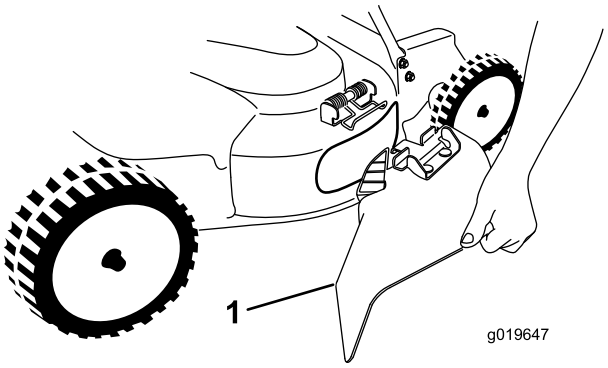

Figura 21

1. Condotto di scarico laterale

Rimozione del condotto di scarico laterale

Per rimuovere il condotto di scarico laterale, invertite le operazioni in Installazione del condotto di scarico laterale.

Suggerimenti

Suggerimenti generali

- Prima di utilizzare la macchina consultate le istruzioni per la sicurezza e leggete attentamente questo manuale.

- Sgombrate la zona da bastoni, sassi, fili, rami ed altri corpi estranei che possano essere colpiti e scagliati dalle lame.
- Tenete lontano tutti, specialmente bambini ed animali da compagnia, dall'area da tosare.
- Evitate di urtare alberi, muri, cordoni ed altri corpi solidi, Non tosate deliberatamente sopra un oggetto.
- Se il tosaerba colpisce un oggetto o vibra, spegnete immediatamente il motore, scollegate il cappellotto dalla candela e verificate se il tosaerba ha subito danni.
- Mantenete affilate le lame durante l'intera stagione di tosatura. Limate a intervalli regolari le tacche sulle lame.
- All'occorrenza sostituite le lame utilizzando ricambi Toro originali.
- Tosate soltanto erba o foglie asciutte. Erba e foglie bagnate tendono ad ammucchiarsi sul tappeto erboso, e possono intasare il tosaerba o arrestare il motore.

⚠ AVVERTENZA

Erba e foglie bagnate possono causare gravi ferite se doveste scivolare e toccare le lame.

Tosate soltanto quando è asciutto.

- Pulite il sottoscocca della macchina dopo ogni utilizzo. Vedere Pulizia del sottoscocca della macchina (pagina 27).
- Mantenete il motore in ottime condizioni di servizio.
- Per ottenere una tosatura ottimale impostate il regime del motore alla massima.

⚠ AVVERTENZA

Non fate funzionare il tosaerba con il motore ad un regime superiore a quello impostato in fabbrica. La mancata osservanza può permettere che un pezzo di lama o di motore venga scagliato nella zona dell'operatore o di astanti, causando gravi ferite od anche la morte.

- **Non modificate il regime del motore.**
- **Se sospettate che il regime del motore sia più veloce del normale, rivolgetevi a un Distributore autorizzato.**

- Pulite spesso il filtro dell'aria. Il mulching rimescola più sfalcio e polvere, che intasano il filtro dell'aria e riducono le prestazioni del motore.

Falciatura dell'erba

- L'erba cresce a ritmi diversi in stagioni diverse. Col caldo estivo è meglio tosare l'erba ad altezze di taglio di 51, 64 o 83 mm. Falciate soltanto un terzo del filo d'erba per volta. Non falciate con impostazioni inferiori a 51 mm, a meno che l'erba non sia rada o nel tardo autunno, quando l'erba inizia a rallentare la crescita.
- Per falciare erba alta più di 15 cm, tosate prima all'altezza di taglio superiore camminando lentamente, quindi tosate di nuovo ad un'altezza inferiore per ottenere un tappeto erboso più attraente. Se l'erba è troppo alta e le foglie si ammucchiano sul tappeto erboso, è probabile che il tosaerba si intasi ed il motore si fermi.
- Alternate la direzione di tosatura, per contribuire a disperdere lo sfalcio sul tappeto erboso ed ottenere una fertilizzazione uniforme.

Se l'aspetto del tappeto erboso tosato non è soddisfacente, provate uno dei seguenti:

- Affilate le lame.
- Camminate più lentamente mentre tosate.
- Alzate l'altezza di taglio del tosaerba.
- Tosate l'erba più di frequente.
- Sovrapponete le passate, anziché falciare un'intera andana ad ogni passata.
- Impostate l'altezza di taglio delle ruote anteriori su una tacca inferiore rispetto alle ruote posteriori. Per esempio, impostate le ruote anteriori a 51 mm e quelle posteriori a 64 mm.

Sminuzzare le foglie

- Dopo la tosatura del tappeto erboso, almeno metà di esso deve essere visibile attraverso le foglie. All'occorrenza, effettuate più passate sulle foglie.
- Se il tappeto erboso è coperto solamente da un leggero strato di foglie, impostate tutte le ruote alla medesima altezza di taglio.
- Se il tappeto erboso è coperto da più di 12.7 cm di foglie, alzate di una o due tacche l'altezza di taglio anteriore rispetto alla posteriore. Questa operazione agevola l'aspirazione delle foglie sotto il piatto della macchina.
- Se il tosaerba non sminuzza finemente le foglie, rallentate la velocità di tosatura.

Manutenzione

Programma di manutenzione raccomandato

Cadenza di manutenzione	Procedura di manutenzione
Dopo le prime 5 ore	• Cambiate l'olio motore senza il filtro dell'olio. • Eseguite la revisione del sistema di avanzamento lama.
Prima di ogni utilizzo o quotidianamente	• Controllate il livello dell'olio motore. • Verificate il funzionamento del sistema di arresto della lama. Le lame si arresteranno entro 3 secondi dal rilascio della barra di comando, in caso contrario rivolgetevi a un Centro Assistenza autorizzato. • Controllate il filtro dell'aria. • Controllate le lame di taglio e all'occorrenza sottoponetele a manutenzione. • Ispezionate le lame. • Pulite il sottoscocca della macchina.
Ogni 25 ore	• Pulite il prefiltro in schiuma sintetica (più spesso in ambienti polverosi).
Ogni 50 ore	• Cambiate l'olio motore (più sovente in ambienti polverosi). • Controllate le condizioni delle cinghie. • Controllate il tubo del carburante e, se necessario, sostituitelo. • Rimuovete i detriti da sotto il paracinghia. • Eseguite la revisione del sistema di avanzamento lama.
Ogni 100 ore	• Cambiate il filtro dell'olio. • Controllate la candela. • Pulite il filtro del serbatoio del carburante. • Sostituite il filtro del carburante.
Ogni 250 ore	• Sostituite la cinghia frizione freno lama.
Ogni 300 ore	• Sostituite il filtro di carta dell'aria (più sovente in ambienti polverosi).
Ogni anno o prima del rimessaggio	• Svuotate il serbatoio del carburante prima di effettuare le riparazioni, come indicato, e prima del rimessaggio.

Importante: **Per ulteriori interventi di manutenzione si rimanda al Manuale per l'uso del motore.**

⚠ ATTENZIONE

Se lasciate il cappellotto sulla candela, qualcuno potrebbe avviare accidentalmente il motore e ferire gravemente voi od altre persone.

Scollegate il cappellotto della candela prima di effettuare interventi di manutenzione, e allontanatelo in modo che non venga accidentalmente a contatto con la candela.

Manutenzione del filtro dell'aria

Intervallo tra gli interventi tecnici: Prima di ogni utilizzo o quotidianamente

Ogni 25 ore—Pulite il prefiltro in schiuma sintetica (più spesso in ambienti polverosi).

Ogni 300 ore—Sostituite il filtro di carta dell'aria (più sovente in ambienti polverosi).

Importante: Non azionate il motore senza il filtro dell'aria completo, per evitare di danneggiare seriamente il motore.

1. Spegnete il motore e attendete che tutte le parti in movimento si siano fermate.
2. Scollegate il cappellotto dalla candela.
3. Togliete il coperchio e pulitelo accuratamente (Figura 22).

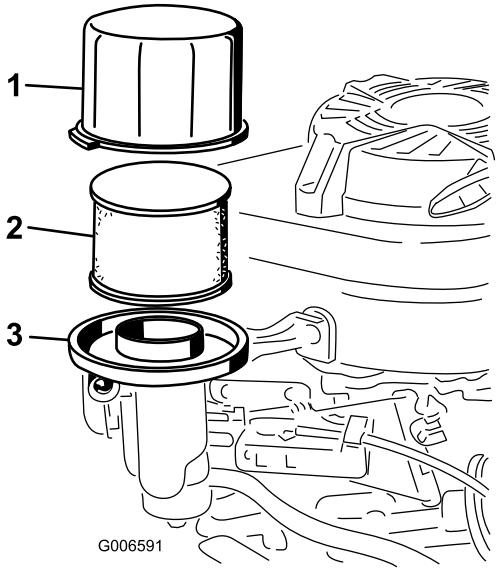

Figura 22

1. Coperchio
2. Prefiltro in schiuma sintetica e filtro di carta
3. Base del filtro dell'aria

4. Rimuovete il prefiltro in schiuma sintetica e il filtro di carta (Figura 22).
5. Rimuovete il prefiltro in schiuma sintetica dal filtro di carta (Figura 22) e sostituite quest'ultimo se è eccessivamente sporco.

   Importante: Non cercate di pulire i filtri di carta.
6. Lavate il prefiltro in schiuma sintetica con acqua e un detergente delicato, quindi asciugatelo perfettamente.

   Nota: Non versate olio nel prefiltro in schiuma sintetica.
7. Montate il prefiltro in schiuma sintetica sul filtro di carta.
8. Installate il filtro dell'aria completo.
9. Montate il coperchio.

Cambio dell'olio motore

Intervallo tra gli interventi tecnici: Dopo le prime 5 ore—Cambiate l'olio motore senza il filtro dell'olio.

Ogni 50 ore—Cambiate l'olio motore (più sovente in ambienti polverosi).

1. Avviate il motore per riscaldare l'olio motore.

   Nota: L'olio caldo fluisce meglio e trasporta una maggiore quantità di sostanze inquinanti.

⚠ AVVERTENZA

L'olio può scottare quando il motore è caldo, ed il contatto con l'olio caldo può causare gravi ustioni.

Evitate di toccare l'olio motore caldo durante lo spurgo.

2. Spegnete il motore e attendete che tutte le parti in movimento si siano fermate.
3. Scollegate il cappellotto dalla candela.
4. Collocate una bacinella di spurgo adatta sotto il lato destro della macchina.
5. Girate il tappo in senso antiorario ed estraete l'asta di livello.
6. Inclinate la macchina con il filtro dell'aria rivolto verso l'alto per fare defluire l'olio nella bacinella di spurgo (Figura 22).

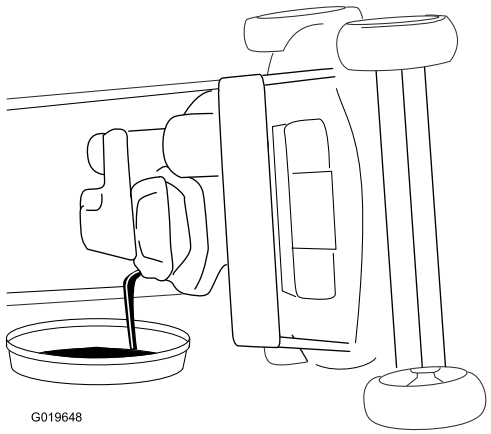

Figura 23

Nota: Potete togliere l'olio dal carter con un estrattore d'olio.

7. Raddrizzate il tosaerba in posizione di servizio.
8. Inserite l'asta di livello nel collo del bocchettone e girate a fondo il tappo in senso orario.
9. Riciclate l'olio usato, nel rispetto delle leggi locali.

10. Riempite il carter dell'olio con olio fresco fino alla linea di pieno (Full) sull'asta. Vedere 2 Rabbocco della coppa dell'olio (pagina 7).
11. Tergete l'olio versato.

Cambio del filtro dell'olio

Intervallo tra gli interventi tecnici: Ogni 100 ore

1. Avviate il motore per riscaldare l'olio.

⚠ AVVERTENZA

L'olio può scottare quando il motore è caldo, ed il contatto con l'olio caldo può causare gravi ustioni.

Evitate di toccare l'olio motore caldo durante lo spurgo.

2. Spegnete il motore e attendete che tutte le parti in movimento si siano fermate.
3. Scollegate il cappellotto dalla candela.
4. Spurgate l'olio dal motore; vedere Cambio dell'olio motore (pagina 19).
5. Mettete un cencio sotto il filtro dell'olio per raccogliere l'olio che fuoriesce mentre togliete il filtro.
6. Togliete il filtro dell'olio (Figura 24).

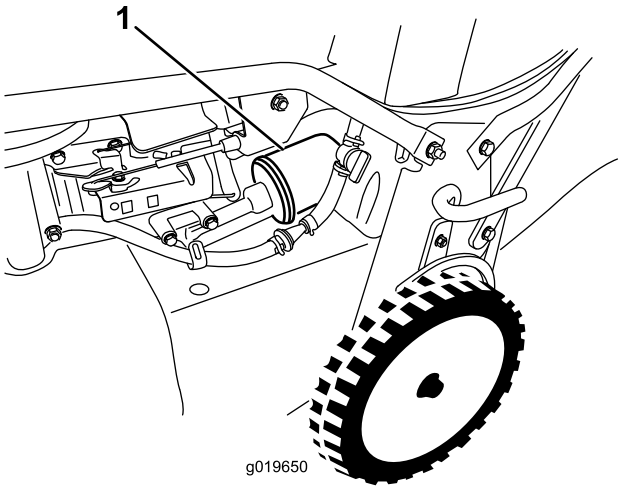

Figura 24

1. Filtro dell'olio

7. Con il dito, spalmate l'olio sulla guarnizione del nuovo filtro (Figura 25).

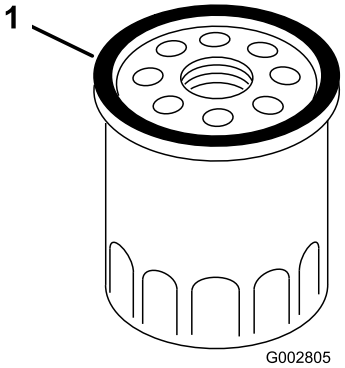

Figura 25

1. Guarnizione

8. Montate il filtro nuovo fin quando la guarnizione viene a contatto con la base del filtro, quindi serrate manualmente il filtro di altri 2/3 di giro.
9. Riempite il carter dell'olio con olio fresco fino alla linea di pieno (Full) sull'asta 2 Rabbocco della coppa dell'olio (pagina 7).
10. Collegate il cappellotto alla candela.
11. Fate girare il motore per tre minuti circa.
12. Spegnete il motore, attendete che tutte le parti mobili si siano fermate, e controllate che attorno al filtro non vi siano fuoriuscite.
13. Versate dell'altro olio per compensare l'olio nel filtro, fate riferimento a Controllo del livello dell'olio motore (pagina 10)
14. Riciclate l'olio usato, nel rispetto delle leggi locali.

Manutenzione della candela

Intervallo tra gli interventi tecnici: Ogni 100 ore

Usate una candela **NGK BPR5ES** o equivalente.

1. Spegnete il motore e attendete che tutte le parti in movimento si siano fermate.
2. Scollegate il cappellotto dalla candela.
3. Pulite attorno alla candela.
4. Togliete la candela dalla testata.

Importante: Le candele incrinate, incrostate o sporche devono essere sostituite. Non pulite gli elettrodi, perché i granelli che penetrano nel cilindro possono danneggiare il motore.

5. Impostate la luce sul tappo a 0,76 mm, fate riferimento a (Figura 26).

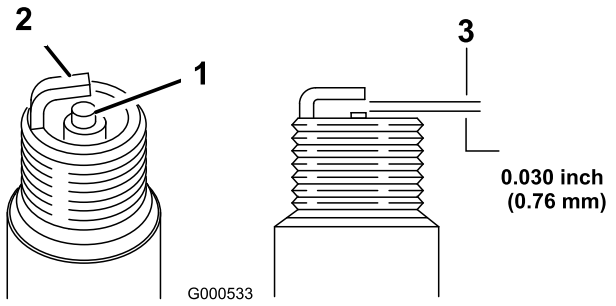

Figura 26

1. Isolante dell'elettrodo centrale
2. Elettrodo laterale
3. Distanza fra gli elettrodi (non in scala)

6. Montate la candela e la guarnizione di tenuta.
7. Serrate la candela a 23 Nm.
8. Collegate il cappellotto alla candela.

Controllo delle condizioni della cinghia

Intervallo tra gli interventi tecnici: Ogni 50 ore

1. Spegnete il motore e attendete che tutte le parti in movimento si siano fermate.
2. Togliete i copri-bulloni (Figura 5) estraendo i 4 bulloni di fissaggio alla scocca della macchina.
3. Verificate che non ci siano incrinature, bordi usurati per sfregamento, segni di bruciato o altri danni.
4. Sostituite le cinghie avariate.
5. Regolate la cinghia di trasmissione della lama in caso di sostituzione. Vedere Sostituzione della cinghia di trasmissione della lama (pagina 26).
6. Installate il copri-lama con i 4 bulloni rimossi al punto 2.

Svuotamento del serbatoio carburante e pulizia del filtro

Intervallo tra gli interventi tecnici: Ogni 50 ore—Controllate il tubo del carburante e, se necessario, sostituitelo.

Ogni 100 ore—Pulite il filtro del serbatoio del carburante.

Ogni anno o prima del rimessaggio—Svuotate il serbatoio del carburante prima di effettuare le riparazioni, come indicato, e prima del rimessaggio.

Nota: L'elemento (di protezione) del filtro del serbatoio del carburante si trova all'interno del serbatoio del carburante, sull'apertura. Il filtro fa parte del serbatoio del carburante e non è rimuovibile.

1. Spegnete il motore e lasciate che si raffreddi.

   Importante: Drenate la benzina esclusivamente a motore freddo.
2. Scollegate il cappellotto dalla candela.
3. Chiudete la valvola di intercettazione del carburante.
4. Staccate il tubo di alimentazione del carburante allentando il serratubo sul carburatore.
5. Aprite la valvola d'intercettazione del carburante e drenate completamente la benzina dal serbatoio e dal tubo in una tanica omologata.
6. Togliete il serbatoio del carburante dal tosaerba.
7. Versate una piccola quantità di carburante nel serbatoio, agitate il serbatoio, e versate il carburante in un'apposita tanica omologata.
8. Montate il serbatoio carburante e il tubo di alimentazione.

Cambio del filtro carburante

Intervallo tra gli interventi tecnici: Ogni 100 ore

1. Spegnete il motore e attendete che tutte le parti in movimento si siano fermate.
2. Scollegate il cappellotto dalla candela.
3. Chiudete la valvola di intercettazione del carburante (Figura 27).

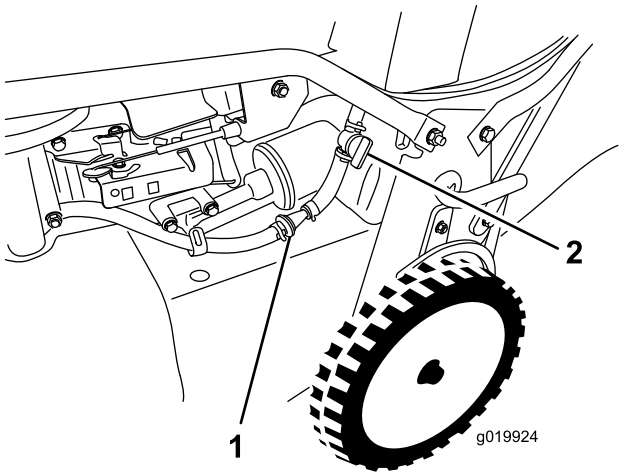

Figura 27

1. Filtro del carburante
2. Valvola di intercettazione del carburante

4. Rimuovete il filtro del carburante (Figura 27) dal relativo tubo allentando i serratubi attorno al filtro.
5. Installate un nuovo filtro del carburante nel tubo utilizzando i serratubi rimossi alla fase 4.

Revisione del sistema di avanzamento lama

Intervallo tra gli interventi tecnici: Dopo le prime 5 ore

Ogni 50 ore—Rimuovete i detriti da sotto il paracinghia.

Ogni 50 ore—Eseguite la revisione del sistema di avanzamento lama.

1. Allentate le 2 viti sul pannello di accesso del copricinghia e rimuovete il pannello (Figura 28).

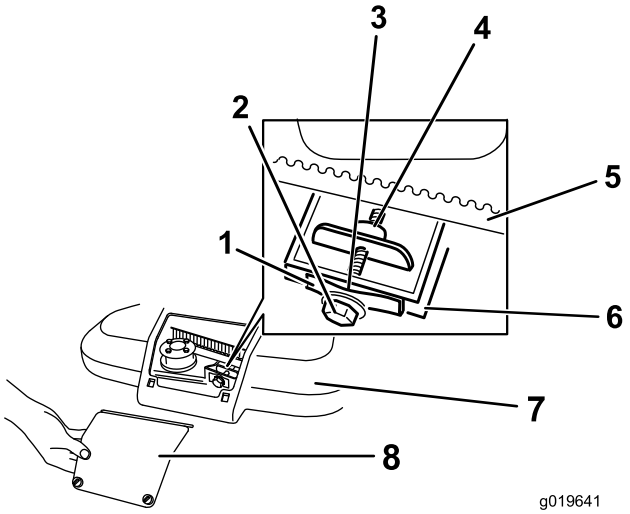

Figura 28

1.	Molla di tensione della cinghia	5.	Cinghia di trasmissione della lama
2.	Bullone di regolazione	6.	Parete
3.	Gioco	7.	Copricinghia
4.	Dado di regolazione	8.	Pannello di accesso del copricinghia

2. Spazzolate o soffiate via i detriti dall'interno del copricinghia e attorno ai componenti.
3. Tenete un calibro tra 0,13 e 0,76 mm sul muro e fatelo scorrere in basso dietro la molla di tensione della cinghia; fate riferimento a (Figura 29).

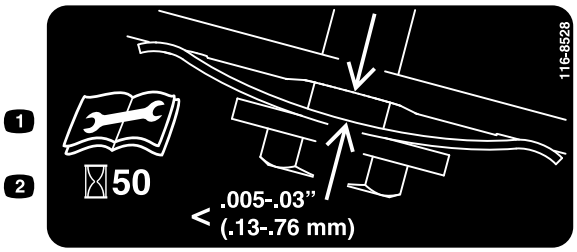

Figura 29

Nota: Se il gioco tra calibro e molla è visibile, serrate il bullone e il dado di regolazione in modo che il carico scorra con difficoltà attraverso il gioco (Figura 28).

Importante: Non serrate troppo il bullone di regolazione. Potrebbe danneggiare la cinghia di trasmissione della lama.

4. Montate il pannello di accesso del copricinghia.

Revisione delle lame di taglio

Intervallo tra gli interventi tecnici: Prima di ogni utilizzo o quotidianamente

Importante: ***Per il corretto montaggio delle lame dovete usare una chiave dinamometrica.*** **Se non disponete di una chiave dinamometrica o avete dubbi sull'esecuzione di questa operazione, contattate un Centro Assistenza autorizzato.**

Ogni volta che rimanete senza benzina, controllate le lame per verificare che siano affilate e non presentino segni di usura o danni; vedere Controllo delle lame (pagina 22). Se il tagliente è smussato o scheggiato, fatelo affilare, oppure sostituitelo. Sostituite immediatamente le lame se sono danneggiate, piegate o incrinate, utilizzando lame di ricambio originali Toro.

⚠ PERICOLO

Le lame usurate o danneggiate possono spezzarsi e scagliare frammenti in direzione dell'operatore o di astanti, causando gravi ferite o anche la morte.

- **Controllate le lame prima di ogni utilizzo per accertare che non siano consumate o danneggiate.**
- **Sostituite le lame consumate o danneggiate.**

Nota: Mantenete affilate le lame per tutta la stagione di taglio, perché le lame affilate eseguono un taglio netto senza strappare o frammentare l'erba. In caso contrario i bordi dell'erba diventano marroni, di conseguenza l'erba cresce più lentamente ed è più soggetta a malattie.

Preparazione alla revisione delle lame di taglio.

Inclinate la macchina sul fianco, con il filtro dell'aria sollevato, in modo che la maniglia superiore poggi a terra.

⚠ AVVERTENZA

Le lame sono affilate e possono causare gravi ferite in caso di contatto.

- **Scollegate il cappellotto dalla candela.**
- **Indossate i guanti per eseguire la manutenzione delle lame.**

Controllo delle lame

Intervallo tra gli interventi tecnici: Prima di ogni utilizzo o quotidianamente

1. Controllate i taglienti (Figura 30). Se i taglienti non sono affilati o presentano intaccature, togliete le lame ed affilatele o sostituitele.

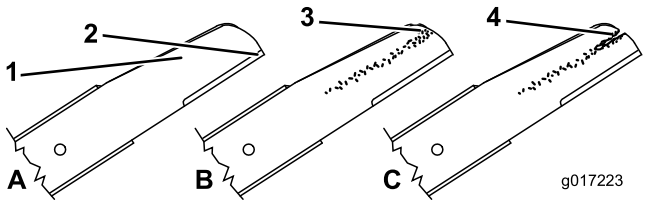

Figura 30

1. Area curva
2. Tagliente
3. Usura/scanalatura
4. Incrinatura

2. Controllate le lame stesse, in particolare l'area curva (Figura 42). In caso di danni, usura o scanalature nell'area (Figura 30), sostituite immediatamente con nuove lame.

⚠ PERICOLO

Se continuate ad usare una lama usurata, si forma una scanalatura tra la costa e la sezione piatta della lama. Alla fine, un pezzo di lama può staccarsi e venire lanciato dal sottoscocca, con il rischio di ferire gravemente voi o gli astanti.

- **Controllate le lame prima di ogni utilizzo per accertare che non siano consumate o danneggiate.**
- **Non cercate di raddrizzare le lame curve, e non saldate mai le lame spezzate o incrinate.**
- **Verificate la curvatura delle lame; vedere Verifica della curvatura delle lame (pagina 23).**

Verifica della curvatura delle lame

1. Ruotate le lame in modo che siano posizionate come mostrato in Figura 31.

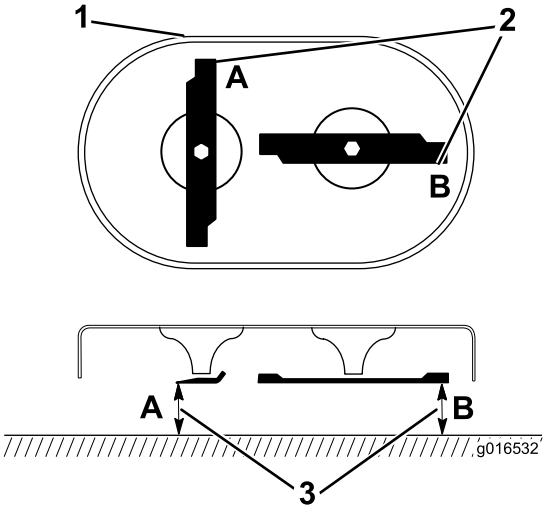

Figura 31

1. Parte anteriore del piatto di taglio
2. Misurate ai punti A e B
3. Misurate la distanza tra il tagliente e una superficie piana regolare

2. Misurate ai punti **A** e **B** da una superficie piana fino ai taglienti (Figura 31) e registrate entrambe le dimensioni.
3. Ruotate le lame in modo che le estremità opposte si trovino nei punti **A** e **B**.
4. Ripetete le misurazioni nella fase 2 e registratele.

   Nota: Se la differenza tra le dimensioni **A** e **B** ottenuta nelle fasi 2 e 4 dovesse superare i 3 mm, sostituite le lame; vedere Rimozione delle lame (pagina 23) e Montaggio delle lame (pagina 24).

Rimozione delle lame

Sostituite le lame se urtano un oggetto solido o se sono sbilanciate, usurate o piegate. Utilizzate soltanto lame di ricambio originali Toro.

1. Usate un blocco di legno per tenere ferma la lama e ruotatela in senso antiorario come mostrato in (Figura 32).

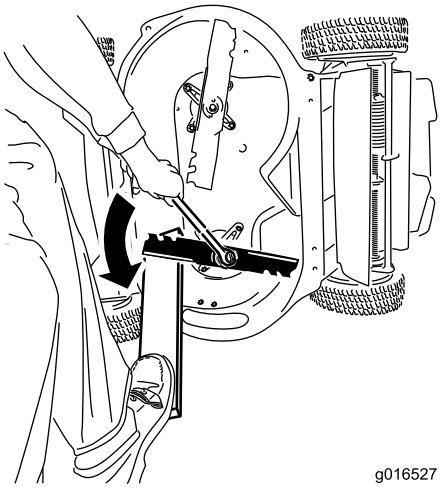

Figura 32

2. Rimuovete ogni lama come mostrato in Figura 33.

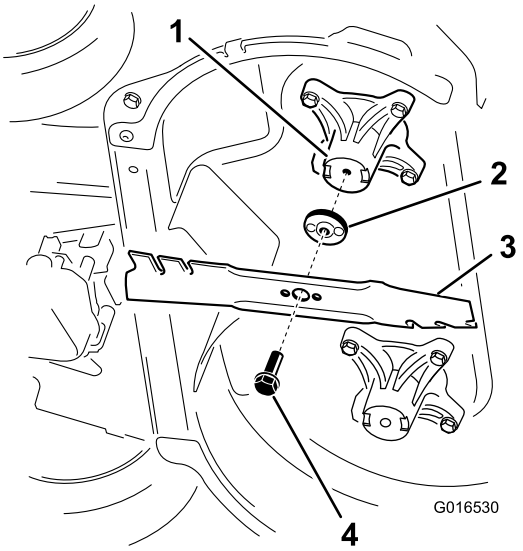

Figura 33

1. Alberino (2)
2. Giralama (2)
3. Lama (2)
4. Bullone della lama (2)

3. Controllate l'usura e i danni ai perni sui giralama.

Montaggio delle lame

1. Montate la prima lama in posizione orizzontale, usando la bulloneria di montaggio come mostrato in (Figura 33).

   Nota: Serrate il bullone a mano.

   Importante: Le estremità curve delle lame devono essere rivolte verso la scocca del tosaerba. Sistemate le aree sollevate su ogni giralama con le cavità nella testa del relativo alberino e i perni sull'altro lato di ogni giralama con i fori nella lama corrispondente.

2. Fissate ogni lama con una tavola e ruotate in senso antiorario con una chiave torsiometrica come mostrato in Figura 34; serrate ogni bullone della lama a 82 Nm.

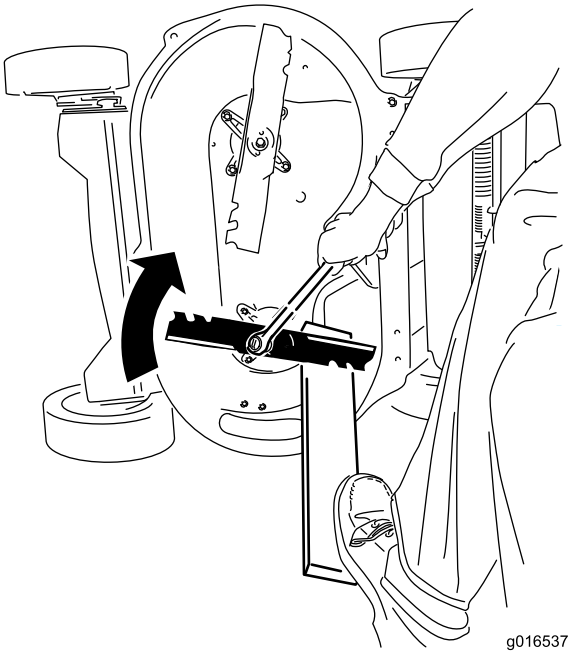

Figura 34

   Importante: Un bullone serrato a 82 Nm è molto stretto. Regolate il peso dietro la chiave e serrate saldamente il bullone. È molto difficile serrare eccessivamente questo bullone.

3. Ruotate la lama installata di 1/4 di giro in modo che sia verticale e installate l'altra lama in modo analogo alla prima (vedere la fase 1).

   Nota: Le lame dovranno essere perpendicolari e formare una "T" rovesciata, come mostrato in Figura 35.

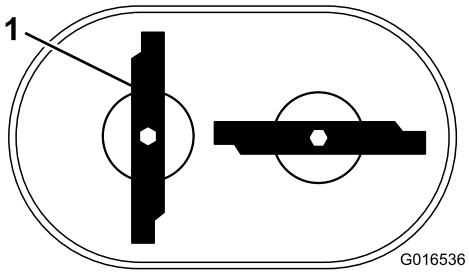

Figura 35

1. Lama (2)

4. Serrate la seconda lama; fate riferimento alla fase 2.
5. Ruotate le lame manualmente di 360° in modo che non si tocchino.

Nota: In caso di contatto, non sono montate correttamente. Ripetete le fasi da 1 a 3 in modo che lame non si tocchino.

⚠ AVVERTENZA

L'installazione errata delle lame può danneggiare la macchina o provocare lesioni all'operatore o alle astanti.

Sostituzione della cinghia frizione freno lama (BBC)

Intervallo tra gli interventi tecnici: Ogni 250 ore

1. Spegnete il motore e attendete che tutte le parti in movimento si siano fermate.
2. Scollegate il cappellotto dalla candela.
3. Togliete i 4 bulloni che fissano il copricinghia alla scocca della macchina.

   Nota: Conservate i bulloni per installare il copricinghia sulla scocca della macchina.
4. Togliete il paracinghia.
5. Rimuovete i detriti da sotto il paracinghia.
6. Togliete il paracinghia BBC (Figura 36).

   Nota: Conservate la bulloneria di montaggio per installare il paracinghia BBC successivamente.

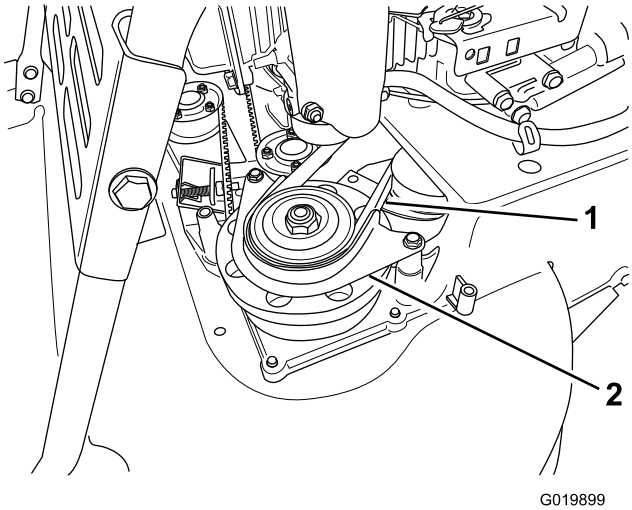

Figura 36

1. Cinghia BBC
2. Paracinghia BBC

7. Rimuovete la cinghia BBC dalla puleggia del tamburo del freno.
8. Spostate in avanti la linguetta (Figura 37).

   Nota: La linguetta impedisce alla transmissione di inclinarsi verso il punto di distacco della relativa cinghia.

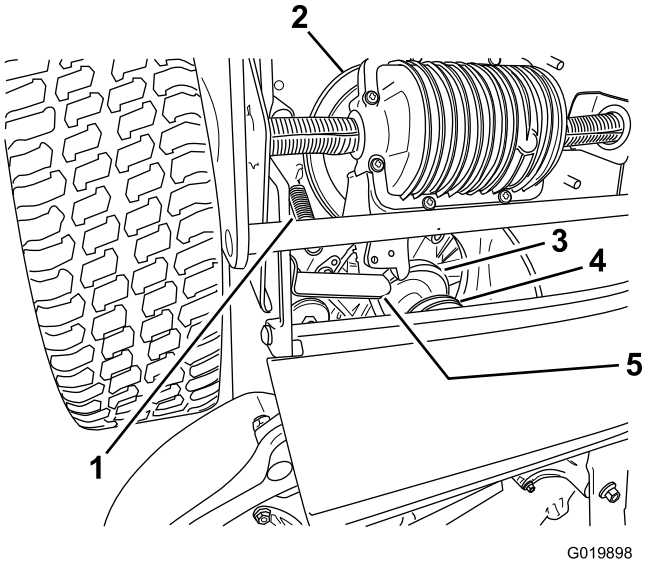

Figura 37

1. Molla della tensione di trasmissione
2. Trasmissione
3. Cinghia BBC
4. Cinghia di trasmissione
5. Linguetta

9. Rimuovete la molla della tensione di trasmissione.
10. Rimuovete la cinghia di trasmissione dalla relativa puleggia.
11. Togliete la cinghia BBC.

    Nota: Tenete una delle lame con un guanto o uno straccio e ruotate il relativo mandrino in modo da rimuovere la cinghia BBC.
12. Per installare una nuova cinghia BBC, invertite le precedenti operazioni.
13. Regolate il cavo BBC; fate riferimento a Regolazione del cavo BBC in Regolazione del cavo del freno della lama (pagina 26).

Regolazione del cavo della trazione automatica

Se la trazione automatica della macchina non funziona o se la macchina tende a spostarsi in avanti quando si rilascia la barra di comando, regolate il cavo della trazione.

1. Spegnete e attendete che tutte le parti in movimento si siano fermate.
2. Allentate il dado del supporto cavo (Figura 38).

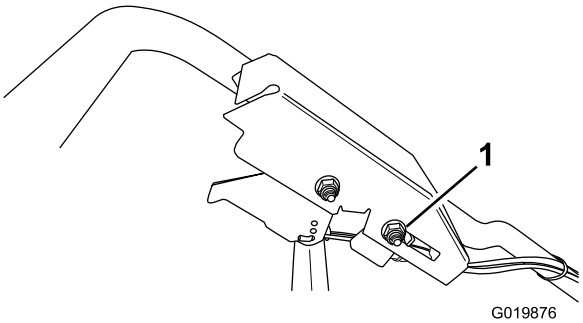

Figura 38

1. Dado del supporto del cavo

3. Fate scorrere il dado del supporto del cavo **verso** la macchina per **aumentare l'azione di trazione automatica**; fate scorrere il dado del supporto del cavo **rimuovendolo** dalla macchina per **ridurre** l'azione di trazione automatica.
4. Serrate il dado del supporto cavo.
5. Controllate il funzionamento del comando della trazione desiderato e ripetete le fasi precedenti, se necessario.

   Nota: Se la macchina si sposta in avanti senza barra di comando inserita o se le ruote girano quando si sollevano le ruote posteriori da terra, il cavo è troppo stretto; allentate il dado di supporto del cavo, tirate la guaina del cavo leggermente verso l'alto (lontano dalla macchina) e serrate il dado di supporto del cavo.

   Nota: Potete inoltre regolare la velocità massima a terra (quando la barra di comando è completamente inserita) come desiderato.

Regolazione del cavo del freno della lama

Regolate il cavo del freno della lama ogniqualvolta ne montate uno nuovo o sostituite la cinghia BBC.

1. Spegnete il motore e attendete che tutte le parti in movimento si siano fermate.
2. Scollegate il cappellotto dalla candela.
3. Togliete i copri-bulloni (Figura 5) estraendo i 4 bulloni di fissaggio alla scocca della macchina.

   Nota: Conservate i bulloni per installare il copricinghia sulla scocca della macchina.
4. Rimuovete i detriti da sotto il paracinghia.
5. Allentate la vite del serrafilo (Figura 39).

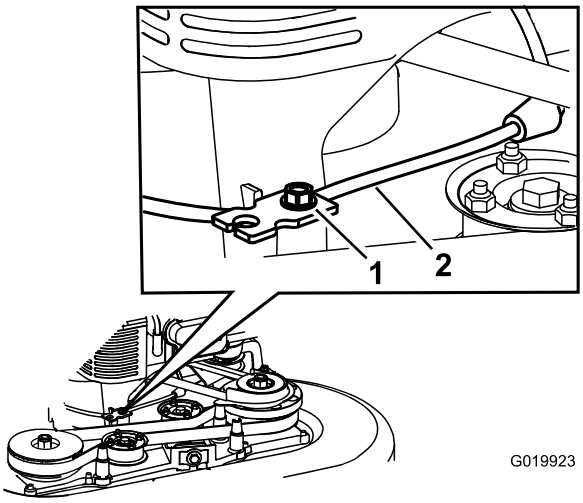

Figura 39

1. Vite serrafilo
2. Cavo del freno della lama

6. Tirate la guaina del cavo fino a ottenere circa 3 mm di imbando.

   Nota: Non praticate tensione sulla molla.
7. Serrate la vite di bloccaggio del cavo per mantenere la regolazione.
8. Installate il copri-lama con i 4 bulloni rimossi al punto 3.
9. Collegate il cappellotto alla candela.
10. Verificate il funzionamento della frizione del freno della lama, fate riferimento a Controllo del funzionamento del sistema di arresto della lama (pagina 14).

Sostituzione della cinghia di trasmissione della lama

Sostituite la cinghia di trasmissione della lama se necessario.

1. Spegnete il motore e attendete che tutte le parti in movimento si siano fermate.
2. Scollegate il cappellotto dalla candela.
3. Togliete i copri-bulloni (Figura 5) estraendo i 4 bulloni di fissaggio alla scocca della macchina.

   Nota: Conservate i bulloni per installare il copricinghia sulla scocca della macchina.
4. Rimuovete i detriti da sotto il paracinghia.
5. Togliete il paracinghia BBC e la bulloneria di montaggio.

   Nota: Conservate il paracinghia BBC e la bulloneria di montaggio per la successiva installazione.

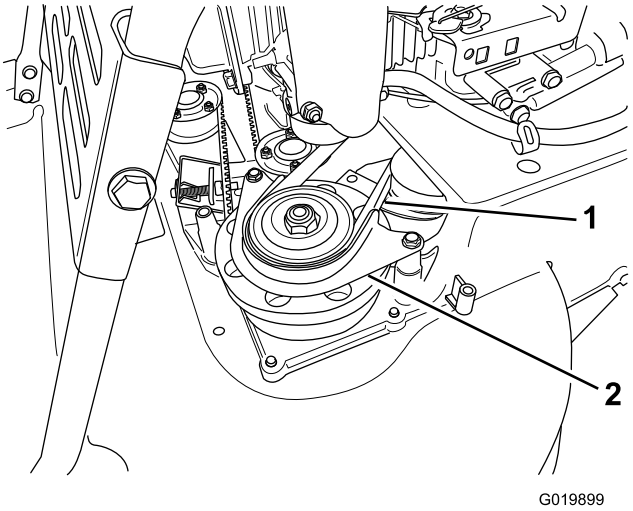

Figura 40

1. Cinghia BBC
2. Paracinghia BBC

6. Rimuovete la cinghia BBC dalla puleggia anteriore sinistra.
7. Allentate il bullone di regolazione (Figura 28).
8. Staccate la puleggia tendicinghia fissa e la bulloneria (Figura 41).

   Nota: Conservate la puleggia tendicinghia e la bulloneria di montaggio per la successiva installazione.

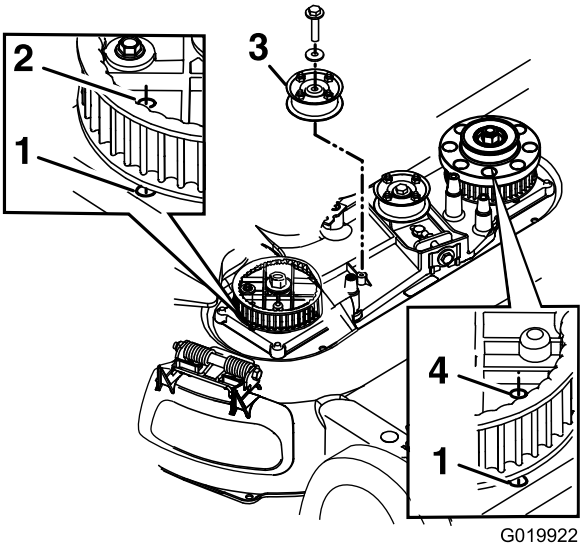

Figura 41

La puleggia tendicinghia BBC è stata rimossa per maggiore chiarezza

1. Foro in sede
2. Foro della ruota dentata destra
3. Puleggia tendicinghia fissa
4. Foro della ruota dentata sinistra

9. Togliete la cinghia di trasmissione della lama.
10. Allineate i fori nella ruota dentata destra e sinistra con quelli nel vano come mostrato in Figura 41.

    Nota: Tenete le ruote dentate in posizione con un'asta o un cacciavite.
11. Dopo avere bloccato le ruote dentate in posizione, installate la cinghia di trasmissione della lama e la puleggia tendicinghia fissa.

    Nota: Verificate che i denti si inseriscano nelle ruote dentate.
12. Serrate la cinghia alle impostazioni di tensione raccomandate; fate riferimento a .
13. Togliete l'asta o il cacciavite dalle ruote dentate.
14. Accertate che le lame sotto il vano siano allineate correttamente; fate riferimento a Revisione delle lame di taglio (pagina 22).
15. Installate la cinghia BBC, il paracinghia BBC e la bulloneria.
16. Montate il paracinghia con i 4 bulloni rimossi al passaggio 3.
17. Collegate il cappellotto alla candela.
18. Verificate il funzionamento della barra di comando e della frizione del freno della lama.

Pulizia del sottoscocca della macchina

Per ottenere prestazioni di taglio ottimali, mantenete pulito il sottoscocca della macchina. Potete lavare o rimuovere l'erba falciata dal sottoscocca della macchina.

Lavaggio del sottoscocca della macchina

Intervallo tra gli interventi tecnici: Prima di ogni utilizzo o quotidianamente—Pulite il sottoscocca della macchina.

1. Portate il tosaerba su una superficie piana in cemento o asfalto, nelle adiacenze di un flessibile da giardino.
2. Avviate il motore.
3. Tenete il flessibile da giardino all'altezza della maniglia e indirizzate il getto per terra, davanti alla ruota posteriore destra (Figura 42).

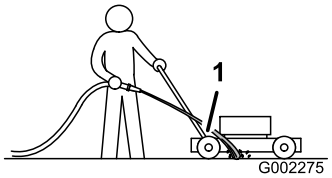

Figura 42

1. Ruota posteriore destra

Nota: Le lame adducono acqua e lavano via lo sfalcio. Lasciate scorrere l'acqua finché non uscirà più sfalcio dal sottoscocca.

4. Spegnete il motore e attendete che tutte le parti in movimento si siano fermate.
5. Chiudete l'acqua.
6. Avviate il tosaerba e fatelo funzionare per alcuni minuti, per eliminare l'umidità dal tosaerba e dai suoi componenti.

Raschiatura del sottoscocca della macchina

Se il lavaggio non elimina tutti i corpi estranei dal sottoscocca, raschiatelo finché non è pulito.

1. Scollegate il cappellotto dalla candela.
2. Spurgate il carburante dal serbatoio; fate riferimento a Svuotamento del serbatoio carburante e pulizia del filtro (pagina 21).

⚠ AVVERTENZA

Inclinando il tosaerba potreste causare la fuoriuscita di carburante dal carburatore o dal serbatoio del carburante. La benzina è molto infiammabile, esplosiva e, in alcune condizioni, può causare infortuni e danni.

Per evitare di spargere carburante fate girare il motore a secco, oppure svuotate la benzina mediante una pompa a mano, mai con un sifone.

3. Inclinate la macchina sul fianco, con il filtro dell'aria sollevato, in modo che la maniglia superiore poggi a terra.
4. Togliete morchia e sfalcio con un raschietto di legno duro; evitate bavature e bordi affilati.
5. Raddrizzate la macchina.
6. Riempite il serbatoio del carburante.
7. Collegate il cappellotto alla candela.

Rimessaggio

Riponete la macchina in un luogo fresco, pulito e asciutto. Coprite la macchina per mantenerla pulita e proteggerla.

Informazioni generali

Riponete la macchina in un luogo fresco, pulito e asciutto. Coprite la macchina per mantenerla pulita e proteggerla.

1. Eseguite le procedure di manutenzione annuale consigliata; vedere Manutenzione (pagina 18).
2. Pulite il sottoscocca della macchina; fate riferimento a Pulizia del sottoscocca della macchina (pagina 27).
3. Eliminate morchia, sporcizia e fanghiglia dalle parti esterne del motore, dalla copertura protettiva e da sopra la macchina.
4. Controllate le condizioni delle lame; vedere Controllo delle lame (pagina 22).
5. Revisionate il filtro dell'aria; vedere Revisione del filtro dell'aria (pagina 16).
6. Serrate tutti i dadi, i bulloni e le viti.
7. Ritoccate le superfici arrugginite e scheggiate con vernice reperibile da un Centro Assistenza autorizzato.

Preparazione del sistema di alimentazione

⚠ AVVERTENZA

La benzina evapora se viene conservata per molto tempo, ed esplode se viene a contatto con una fiamma libera.

- **Non conservate la benzina per lunghi periodi.**
- **Non conservate il tosaerba con benzina nel serbatoio o nel carburatore in un luogo chiuso in cui si trovi una fiamma libera. (Es. nelle vicinanze di un forno o della fiamma spia di uno scaldaacqua).**
- **Lasciate che il motore si raffreddi prima di riporlo in un luogo chiuso.**

All'ultimo rifornimento di carburante dell'anno, versate lo stabilizzatore nel carburante, come indicato nelle istruzioni del costruttore del motore. Svuotate il serbatoio del carburante dopo l'ultima tosatura, prima del rimessaggio del tosaerba.

1. Fate funzionare il tosaerba finché il motore non si ferma per mancanza di carburante.
2. Avviare nuovamente il motore.
3. Lasciate che il motore giri finché non si ferma. Quando non si accende più, il motore è asciutto abbastanza.

Preparazione del motore

1. Cambiate l'olio motore e il filtro dell'olio motore quando il motore è ancora caldo; vedere Cambio dell'olio motore (pagina 19) e Cambio del filtro dell'olio (pagina 20).
2. Togliete la candela.
3. Da una lattina versate circa 30 ml di olio nel motore, attraverso il foro della candela.
4. Tirate lentamente il cavo di avviamento più volte per distribuire l'olio nel cilindro.
5. Montate la candela, senza collegarla al cavo. Serrate il cavo in modo tale che non venga a contatto con la candela.

Rimozione della macchina dal rimessaggio

1. Controllate tutti i dispositivi di fermo e serrateli.
2. Togliete la candela e fate girare velocemente il motore utilizzando l'innesco, per eliminare l'olio superfluo dal cilindro.
3. Controllate la candela e sostituitela qualora sia sporca, usurata o incrinata; fate riferimento al Manuale per l'uso del motore.
4. Montate la candela e serratela con una chiave dinamometrica a 20 Nm.
5. Osservate le procedure di manutenzione consigliate; vedere Manutenzione (pagina 18).
6. Controllate il livello dell'olio motore; vedere Controllo del livello dell'olio motore (pagina 10).
7. Rabboccate il serbatoio del carburante con benzina fresca; vedere Riempimento del serbatoio carburante (pagina 11).
8. Collegate il cappellotto alla candela.

Localizzazione guasti

Problema	Possibile causa	Rimedio
Il motore non si avvia.	1. Il serbatoio carburante è vuoto o l'impianto di alimentazione contiene carburante stantio.	1. Spurgate e/o riempite il serbatoio del carburante con benzina fresca. Se il problema perdura, rivolgetevi a un Distributore autorizzato.
	2. La valvola d'intercettazione del carburante è chiusa.	2. Aprite la valvola d'intercettazione del carburante.
	3. La leva dell'acceleratore non è in posizione corretta.	3. Portate la leva dell'acceleratore in posizione Starter.
	4. C'è morchia, acqua o carburante stantio nel sistema di alimentazione.	4. Rivolgetevi a un Centro Assistenza autorizzato.
	5. Il cappellotto non è collegato alla candela.	5. Collegate il cappellotto alla candela.
	6. La candela è sporca, imbrattata o la distanza tra gli elettrodi è errata.	6. Controllate la candela e, all'occorrenza, regolate la distanza fra gli elettrodi. Se la candela è sporca, imbrattata o incrinata, sostituitela.
	7. Il filtro del carburante è sporco.	7. Sostituite il filtro del carburante e pulite il filtro nel serbatoio.
Il motore si avvia con difficoltà o perde potenza.	1. L'elemento del filtro dell'aria è sporco e riduce il flusso d'aria.	1. Pulite il prefiltro dell'aria e/o sostituite il filtro di carta.
	2. Il livello dell'olio motore è basso o l'olio è sporco.	2. Controllate l'olio motore. Cambiate l'olio se è sporco, o rabboccate se è scarso.
	3. Il flessibile di sfiato del serbatoio del carburante è ostruito.	3. Pulite o sostituite il flessibile di sfiato del serbatoio del carburante.
	4. Il filtro del carburante è sporco.	4. Sostituite il filtro del carburante e pulite il filtro nel serbatoio.
	5. C'è morchia, acqua o carburante stantio nel sistema di alimentazione.	5. Rivolgetevi a un Centro Assistenza autorizzato.
	6. Il sottoscocca della macchina contiene sfalcio e corpi estranei.	6. Pulite la parte sottostante della scocca della macchina.
	7. La candela è sporca, imbrattata o la distanza tra gli elettrodi è errata.	7. Controllate la candela e, all'occorrenza, regolate la distanza fra gli elettrodi. Se la candela è sporca, imbrattata o incrinata, sostituitela.
Il motore non è regolare.	1. Il cappellotto non è collegato saldamente alla candela.	1. Collegate saldamente il cappellotto alla candela.
	2. La candela è sporca, imbrattata o la distanza tra gli elettrodi è errata.	2. Controllate la candela e, all'occorrenza, regolate la distanza fra gli elettrodi. Se la candela è sporca, imbrattata o incrinata, sostituitela.
	3. La leva dell'acceleratore non si trova in posizione Fast.	3. Portate la leva dell'acceleratore in posizione Fast.
	4. L'elemento del filtro dell'aria è sporco e riduce il flusso d'aria.	4. Pulite il prefiltro dell'aria e/o sostituite il filtro di carta.
	5. Il filtro del carburante è sporco.	5. Sostituite il filtro del carburante e pulite il filtro nel serbatoio.

Problema	Possibile causa	Rimedio
Il tosaerba o il motore vibrano in modo eccessivo.	1. La lama è piegata o sbilanciata. 2. Un bullone di montaggio della lama è allentato. 3. Il sottoscocca della macchina contiene sfalcio e corpi estranei. 4. I bulloni di fissaggio del motore sono allentati. 5. La puleggia del motore, la puleggia tendicinghia o la puleggia della lama sono allentate. 6. La puleggia del motore è danneggiata. 7. Un fusello della lama è piegato. 8. La cinghia è danneggiata.	1. Bilanciate la lama (o lame). Se la lama è piegata, sostituitela. 2. Serrate i bulloni di fissaggio della lama. 3. Pulite la parte sottostante della scocca della macchina. 4. Serrate i bulloni di fissaggio del motore. 5. Serrate la puleggia allentata. 6. Rivolgetevi a un Centro Assistenza autorizzato. 7. Rivolgetevi a un Centro Assistenza autorizzato. 8. Riposizionate la cinghia.
Il taglio non è uniforme.	1. L'altezza delle quattro ruote non è uguale. 2. Le lame sono smussate. 3. Avete tosato ripetutamente nella stessa direzione. 4. Il sottoscocca della macchina contiene sfalcio e corpi estranei. 5. Un fusello della lama è piegato.	1. Regolate le quattro ruote alla stessa altezza. 2. Affilate le lame e bilanciatele. 3. Cambiate la direzione di tosatura. 4. Pulite la parte sottostante della scocca della macchina. 5. Rivolgetevi a un Centro Assistenza autorizzato.
Il camino di scarico si è ostruito.	1. La leva dell'acceleratore non si trova in posizione Fast. 2. L'altezza di taglio è troppo bassa. 3. State tosando troppo velocemente. 4. L'erba è bagnata. 5. Il sottoscocca della macchina contiene sfalcio e corpi estranei.	1. Portate la leva dell'acceleratore in posizione Fast. 2. Aumentate l'altezza di taglio; se necessario, tagliate una seconda volta a un'altezza di taglio minore. 3. Rallentate. 4. Lasciate asciugare l'erba prima di tosarla. 5. Pulite la parte sottostante della scocca della macchina.
La trazione automatica del tosaerba non funziona.	1. Il cavo della trazione automatica non è regolato o è danneggiato. 2. Vi sono detriti nell'area della cinghia. 3. La cinghia è danneggiata.	1. Regolate il cavo della trazione automatica; sostituite il cavo, se necessario. 2. Togliete i detriti dall'area della cinghia. 3. Riposizionate la cinghia.
Le lame non girano o scivolano.	1. La cinghia di trasmissione BBC o la cinghia di temporizzazione è consumata, allentata o spezzata. 2. La cinghia BBC è caduta dalla puleggia. 3. La cinghia BBC è usurata, allentata o rotta.	1. Regolate il cavo BBC; regolate la tensione della cinghia di temporizzazione; sostituite se necessario. 2. Controllate eventuali danni alla cinghia e sostituitela, se necessario. 3. Regolate il cavo BBC; sostituitelo, se necessario.

Problema	Possibile causa	Rimedio
Le lame sono a contatto.	1. Le lame sono installate o allineate in modo non corretto.	1. Montate correttamente le lame.
	2. Gli adattatori della cinghia sono usurati, allentati o rotti.	2. Sostituite gli adattatori della lama.
	3. La cinghia di temporizzazione è usurata, allentata o rotta.	3. Ripristinate la temporizzazione delle lame e regolate la tensione della cinghia di temporizzazione; ripetete se necessario.
	4. La puleggia tendicinghia o le ruote dentate di temporizzazione sono usurate, allentate o rotte.	4. Sostituite la puleggia tendicinghia o le ruote dentate, se necessario.

Note:

Note:

Lista dei distributori internazionali

Distributore:	Paese:	N. telefono:	Distributore:	Paese:	N. telefono:
Agrolanc Kft	Ungheria	36 27 539 640	Maquiver S.A.	Colombia	57 1 236 4079
Balama Prima Engineering Equip.	Hong Kong	852 2155 2163	Maruyama Mfg. Co. Inc.	Giappone	81 3 3252 2285
B-Ray Corporation	Corea	82 32 551 2076	Mountfield a.s.	Repubblica Ceca	420 255 704 220
Casco Sales Company	Portorico	787 788 8383	Mountfield a.s.	Slovakia	420 255 704 220
Ceres S.A.	Costa Rica	506 239 1138	Munditol S.A.	Argentina	54 11 4 821 9999
CSSC Turf Equipment (pvt) Ltd.	Sri Lanka	94 11 2746100	Norma Garden	Russia	7 495 411 61 20
Cyril Johnston & Co.	Irlanda del Nord	44 2890 813 121	Oslinger Turf Equipment SA	Ecuador	593 4 239 6970
Cyril Johnston & Co.	Repubblica d'Irlanda	44 2890 813 121	Oy Hako Ground and Garden Ab	Finlandia	358 987 00733
Equiver	Messico	52 55 539 95444	Parkland Products Ltd.	Nuova Zelanda	64 3 34 93760
Femco S.A.	Guatemala	502 442 3277	Perfetto	Polonia	48 61 8 208 416
ForGarder OU	Estonia	372 384 6060	Pratoverde SRL.	Italia	39 049 9128 128
G.Y.K. Company Ltd.	Giappone	81 726 325 861	Prochaska & Cie	Austria	43 1 278 5100
Geomechaniki of Athens	Grecia	30 10 935 0054	RT Cohen 2004 Ltd.	Israele	972 986 17979
Golf international Turizm	Turchia	90 216 336 5993	Riversa	Spagna	34 9 52 83 7500
Guandong Golden Star	Cina	86 20 876 51338	Lely Turfcare	Danimarca	45 66 109 200
Hako Ground and Garden	Svezia	46 35 10 0000	Solvert S.A.S.	Francia	33 1 30 81 77 00
Hako Ground and Garden	Norvegia	47 22 90 7760	Spypros Stavrinides Limited	Cipro	357 22 434131
Hayter Limited (U.K.)	Regno Unito	44 1279 723 444	Surge Systems India Limited	India	91 1 292299901
Hydroturf Int. Co Dubai	Emirati Arabi Uniti	97 14 347 9479	T-Markt Logistics Ltd.	Ungheria	36 26 525 500
Hydroturf Egypt LLC	Egitto	202 519 4308	Toro Australia	Australia	61 3 9580 7355
Irrimac	Portogallo	351 21 238 8260	Toro Europe NV	Belgio	32 14 562 960
Irrigation Products Int'l Pvt Ltd.	India	0091 44 2449 4387	Valtech	Marocco	212 5 3766 3636
Jean Heybroek b.v.	Paesi Bassi	31 30 639 4611	Victus Emak	Polonia	48 61 823 8369

Informativa europea sulla privacy

Dati raccolti da Toro
Toro Warranty Company (Toro) rispetta la privacy. Al fine di elaborare i reclami in garanzia e contattarvi in caso di richiamo di un prodotto, vi chiediamo di comunicarci determinati dati personali direttamente o tramite The Toro Company o un rivenditore Toro in loco.

Il sistema di garanzia Toro è installato su server situati negli Stati Uniti, dove la legge sulla tutela della privacy può prevedere una protezione diversa da quella del vostro paese.

COMUNICANDOCI I VOSTRI DATI PERSONALI ACCONSENTITE ALLA LORO ELABORAZIONE COME INDICATO NELL'INFORMATIVA SULLA PRIVACY.

Utilizzo delle informazioni da parte di Toro
Toro può utilizzare i vostri dati personali per elaborare i reclami in garanzia, contattarvi in caso di richiamo di un prodotto e per qualsiasi altro scopo di cui vi informiamo, nonché condividere i vostri dati con consociate, rivenditori e altri partner commerciali collegati a tali attività. Non venderemo i vostri dati personali ad altre compagnie. Ci riserviamo il diritto di divulgare i dati personali a scopo di conformità con la legislazione applicabile e su richiesta delle autorità competenti, per il corretto funzionamento del nostro sistema o per tutelare noi stessi o gli altri utenti.

Conservazione dei dati personali
Conserveremo i vostri dati personali finché saranno necessari per gli scopi previsti al momento della loro raccolta iniziale o per altri scopi legittimi (come la conformità normativa) o laddove richiesto dalla legislazione applicabile.

Impegno di Toro alla sicurezza dei dati personali
Adottiamo precauzioni ragionevoli al fine di tutelare la sicurezza dei vostri dati personali. nonché misure atte a mantenere l'accuratezza e lo status corrente dei dati personali.

Accesso e correzione dei dati personali
Per rivedere o correggere i vostri dati personali, contattateci via email all'indirizzo legal@toro.com.

Legislazione australiana relativa ai consumatori

I clienti australiani potranno reperire i dettagli concernenti la legislazione australiana relativa ai consumatori all'interno della confezione o presso il rivenditore Toro in loco.

La garanzia del marchio Toro e Garanzia sull'avviamento Toro GTS

Condizioni e prodotti coperti

The Toro Company e la sua affiliata, Toro Warranty Company, ai sensi dell'accordo tra di loro siglato, si impegnano congiuntamente a riparare per conto dell'acquirente originale [1]i prodotti Toro elencati sotto qualora presentino difetti di materiale o lavorazione o qualora il motore coperto da garanzia Toro GTS (Guaranteed to Start) non si avvii al primo o al secondo tentativo, a condizione che siano state eseguite le operazioni di manutenzione ordinaria previste nel *Manuale dell'operatore*.

I seguenti periodi di tempo vengono applicati dalla data d'acquisto:

Prodotti	**Periodo di garanzia**
Tosaerba elettrici con operatore a piedi	
• Pianale pressofuso	5 anni per uso residenziale [2] 90 giorni per uso commerciale
• Motore	5 anni di garanzia GTS, Uso residenziale[3]
• Batteria	2 anni
• Piatto di taglio in acciaio	2 anni per uso residenziale [2] 30 giorni per uso commerciale
• Motore	2 anni di garanzia GTS, Uso residenziale[3]
Tosaerba TimeMaster	3 anni per uso residenziale [2] 90 giorni per uso commerciale
• Motore	3 anni di garanzia GTS, Uso residenziale[3]
• Batteria	2 anni
Prodotti elettrici portatili	2 anni per uso residenziale [2] Nessuna garanzia per uso commerciale
Spazzaneve	
• Monostadio	2 anni per uso residenziale [2] 45 giorni per uso commerciale
• Motore	2 anni di garanzia GTS, Uso residenziale[3]
• Doppio stadio	3 anni per uso residenziale [2] 45 giorni per uso commerciale
• Condotto, deflettore del condotto e coperchio alloggiamento ventola	A vita (solo per il proprietario originario)[5]
Spazzaneve elettrici	2 anni per uso residenziale [2] Nessuna garanzia per uso commerciale
Tutte le unità con conducente seguenti	
• Motore	Fate riferimento alla garanzia del costruttore del motore [4]
• Batteria	2 anni Uso residenziale[2]
• Attrezzi	2 anni per uso residenziale [2]
Trattori DH per tappeti erbosi e giardini	2 anni per uso residenziale [2] 30 giorni per uso commerciale
Trattori XLS per tappeti erbosi e giardini	3 anni per uso residenziale [2] 30 giorni per uso commerciale
TimeCutter	3 anni per uso residenziale [2] 30 giorni per uso commerciale
Tosaerba TITAN	3 anni o 240 ore[5]
• Telaio	A vita (solo per il proprietario originario)[6]

[1]Acquirente originale indica la persona che ha originariamente acquistato il prodotto Toro.

[2]"Normale uso residenziale" significa l'uso del prodotto sul lotto della vostra abitazione. L'uso in più luoghi è considerato uso commerciale ed in tal caso viene applicata la garanzia per uso commerciale.

[3]La Garanzia sull'avviamento Toro GTS (Guaranteed to Start) non si applica quando il prodotto è utilizzato a scopo commerciale.

[4]Alcuni motori montati sui prodotti Toro sono coperti dalla garanzia del costruttore.

[5]A seconda del primo termine raggiunto.

[6]Garanzia a vita sul telaio - Se durante il normale utilizzo il telaio portante, costituito dalle parti saldate le une alle altre che formano la struttura della macchina alla quale sono assicurati altri componenti come il motore, si incrina o si rompe, sarà riparato o sostituito, a discrezione di Toro, in garanzia senza addebito al cliente di alcun costo per materiali e manodopera. I danni al telaio dovuti all'utilizzo del prodotto in modi o per scopi impropri, e i danni o le riparazioni dovuti a ruggine o corrosione non sono coperti.

La garanzia decadrebbe qualora il contaore risultasse scollegato, alterato, o con evidenti segni di manomissione.

Responsabilità del proprietario

Il proprietario deve eseguire la manutenzione del Prodotto Toro in conformità alle procedure di manutenzione riportate nel *Manuale dell'operatore*. Questa tipologia di manutenzione ordinaria, sia essa eseguita da un rivenditore o dal proprietario, è a carico del proprietario.

Istruzioni per ottenere il servizio in garanzia

Se credete che il vostro prodotto Toro riveli difetti di materiali o lavorazione, osservate la seguente procedura.

1. Per la revisione del prodotto rivolgetevi al rivenditore di zona. Se per qualsiasi motivo risultasse impossibile contattare il vostro rivenditore di zona, contattate qualsiasi altro distributore autorizzato Toro per pianificare la manutenzione. Vedere l'elenco dei Distributori accluso.
2. Portate il prodotto e la prova d'acquisto (ricevuta di vendita) al Centro Assistenza. Se per qualsiasi motivo non siete soddisfatti dell'analisi o del servizio del Centro Assistenza, contattateci al:

   Customer Care Department, RLC Division
   Toro Warranty Company
   8111 Lyndale Avenue South
   Bloomington, MN 55420-1196
   001–952–948–4707

Articoli e condizioni non coperti da garanzia

Non esiste altra garanzia espressa ad eccezione della copertura su sistemi di emissione speciali e sul motore di alcuni prodotti. Quanto segue è escluso dalla presente espressa garanzia.

- Il costo della manutenzione ordinaria e di parti, quali filtri, carburante, lubrificanti, cambi di olio, candele, filtri dell'aria, affilatura lame/lame usurate, regolazione di cavi/tiranteria, o di freni e frizioni.
- Guasto dei componenti per normale usura
- Qualsiasi prodotto o pezzo modificato, impropriamente utilizzato o trascurato, e che debba essere sostituito o riparato a causa di incidenti o mancanza di corretta manutenzione
- Spese di ritiro e consegna
- Riparazioni o tentativi di riparazione non effettuati da un Centro Assistenza Toro autorizzato
- Riparazioni resesi necessarie a causa della mancata osservanza della procedura consigliata per il carburante (per ulteriori dettagli, consultate il *Manuale dell'operatore*)
  - La rimozione di elementi contaminanti nel sistema di alimentazione non è coperta
  - Utilizzo di carburante stantio (di oltre un mese) o contenente etanolo oltre il 10% o MTBE oltre il 15%
  - Mancato svuotamento del sistema di alimentazione prima di un periodo di inutilizzo superiore a un mese
- Riparazioni o regolazioni per correggere difficoltà di avviamento dovute a:
  - Mancata osservanza delle procedure di manutenzione adeguate o della procedura consigliata per il carburante
  - Urto della lama rotante contro un oggetto
- Condizioni operative particolari per le quali l'avviamento può richiedere più di due tentativi:
  - Primi avviamenti dopo un periodo prolungato di inutilizzo di oltre tre mesi o dopo un rimessaggio stagionale
  - Avviamenti a basse temperature come quelle che si rilevano ad inizio primavera e fine autunno
  - Procedure di avviamento scorrette: in caso di difficoltà d'avviamento, consultate il *Manuale dell'operatore* per accertarvi di seguire le procedure di avviamento corrette. In questo modo potrete risparmiarvi una visita non necessaria presso un Centro Assistenza Toro autorizzato.

Condizioni generali

L'acquisto è coperto dalle leggi nazionali di ciascun paese. La presente garanzia non limita i diritti riservati all'acquirente da tali leggi.