Form No. 3381-404 Rev A

Tosaerba con piatto da 50 cm e opzione mulching/scarico laterale/raccolta posteriore

Nº del modello 29643—Nº di serie 314000001 e superiori

Manuale dell'operatore

Introduzione

Questo tosaerba a lame rotanti con operatore a piedi è pensato per l'utilizzo da parte di privati. Il suo scopo è quello di tagliare l'erba di prati ben tenuti di complessi residenziali. Non è stato progettato per tagliare aree cespugliose o per impieghi in agricoltura.

Leggete attentamente queste informazioni al fine di utilizzare e mantenere correttamente il prodotto, e di evitare infortuni e danni. Voi siete responsabili del corretto utilizzo del prodotto, all'insegna della sicurezza.

Potete contattare direttamente Toro su www.Toro.com per avere informazioni su prodotti e accessori, ottenere assistenza nella ricerca di un rivenditore o registrare il vostro prodotto.

Per assistenza, ricambi originali Toro o ulteriori informazioni, rivolgetevi a un Distributore Toro autorizzato o a un Centro Assistenza Toro, e abbiate sempre a portata di mano il numero del modello e il numero di serie del prodotto. Figura 1 illustra la posizione del numero di modello e di serie sul prodotto. Scrivete i numeri nell'apposito spazio.

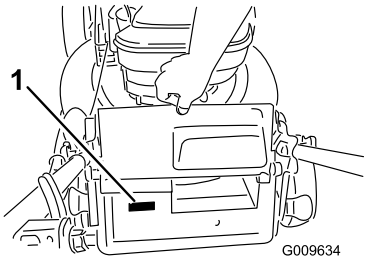

Figura 1

1. Targa del numero di modello e di serie

Nº del modello _____

Nº di serie _____

Il sistema di avvertimento adottato dal presente manuale identifica i pericoli potenziali e riporta messaggi di sicurezza, identificati dal simbolo di avvertimento (Figura 2), che segnala un pericolo in grado di provocare infortuni gravi o la morte se non si osservano le precauzioni raccomandate.



Figura 2

1. Simbolo di avvertimento

Per evidenziare le informazioni vengono utilizzate due parole. **Importante** indica informazioni meccaniche di particolare importanza, e **Nota** evidenzia informazioni generali di particolare rilevanza.

Questo prodotto è conforme a tutte le direttive europee pertinenti. Vedere i dettagli nella Dichiarazione di Conformità (DICO) specifica del prodotto, fornita a parte.

La potenza lorda del motore citata per alcuni modelli è stata determinata in laboratorio dal costruttore del motore, in conformità a SAE J1940. Al fine di ottemperare ai requisiti di sicurezza, emissioni e funzionamento, la potenza effettiva del motore di questa classe di tosaerba è significativamente inferiore.

Non alterate i comandi del motore né la velocità del regolatore; potreste creare rischi per la sicurezza con conseguenti lesioni alle persone.

Indice

Introduzione 1
- Sicurezza generale del tosaerba 2
- Pressione acustica 3
- Potenza acustica 3
- Vibrazioni mano-braccio 3
- Adesivi di sicurezza e informativi 5

Preparazione 6
- 1 Apertura della stegola 6
- 2 Montaggio del cavo dell'avviatore autoavvolgente nel guidacavo 6
- 3 Riempimento del motore con olio 6
- 4 Ricarica della batteria 7
- 5 Montaggio del fusibile 7

Quadro generale del prodotto 8
- Specifiche 8

Funzionamento 8
- Attrezzi/accessori 8
- Riempimento del serbatoio del carburante 8
- Controllo del livello dell'olio motore 9
- Regolazione dell'altezza di taglio 9
- Avviamento del motore 10

© 2013—The Toro® Company
8111 Lyndale Avenue South
Bloomington, MN 55420

Registrate il vostro prodotto presso www.Toro.com.

CE

Traduzione dell'originale (IT)
Stampato negli USA
Tutti i diritti sono riservati

3381-404 A

Utilizzo della trazione automatica 10
Spegnimento del motore 10
Mulching dello sfalcio 11
Utilizzo del cesto di raccolta.....11
Scarico dello sfalcio 11
Suggerimenti 12
Manutenzione 13
Programma di manutenzione raccomandato 13
Preparazione per la manutenzione 13
Revisione del filtro dell'aria 13
Cambio dell'olio motore.....14
Ricarica della batteria 15
Sostituzione del fusibile.....15
Sostituzione della lama 15
Regolazione del cavo della trazione automatica.....16
Pulizia del tosaerba 16
Rimessaggio 17
Preparazione del tosaerba per il rimessaggio 17
Piegatura della stegola.....17
Messa in funzione del tosaerba dopo il rimessaggio.....18
Localizzazione guasti 19

Sicurezza

L'errato utilizzo o manutenzione del tosaerba può causare infortuni. Limitate il rischio di infortuni attenendovi alle seguenti istruzioni di sicurezza.

Toro ha progettato e collaudato questo tosaerba per offrire un servizio ragionevolmente sicuro; tuttavia, la mancata osservanza delle seguenti istruzioni può provocare infortuni.

Per garantire la massima sicurezza, migliori prestazioni e familiarizzare con il prodotto, è essenziale che tutti gli operatori del tosaerba leggano attentamente e comprendano il contenuto di questo manuale prima ancora di avviare il motore. Fate sempre attenzione al simbolo di allarme (Figura 2), che indica Attenzione, Avvertenza o Pericolo – "norme di sicurezza." Leggete e comprendete le istruzioni, perché si tratta della vostra sicurezza. Il mancato rispetto delle istruzioni può provocare infortuni.

Sicurezza generale del tosaerba

Le seguenti istruzioni sono un adattamento della norma EN 836.

Questa falciatrice è in grado di amputare mani e piedi, e scagliare oggetti. La mancata osservanza delle seguenti norme di sicurezza può provocare gravi infortuni ed anche la morte.

Addestramento

- Leggete attentamente le istruzioni. Prendete dimestichezza con i comandi e il corretto utilizzo delle apparecchiature.
- Non consentite mai l'uso del tosaerba a bambini o a persone che non abbiano perfetta conoscenza delle presenti istruzioni. Le normative locali possono imporre limiti all'età dell'operatore.
- Ricordate sempre che l'operatore o utilizzatore è responsabile di incidenti o pericoli occorsi ad altre persone o alla loro proprietà.
- Comprendete le spiegazioni di tutti i pittogrammi riportati sul tosaerba o nelle istruzioni.

Benzina

⚠ AVVERTENZA

La benzina è altamente infiammabile. Prendete le seguenti precauzioni.

- **Conservate il carburante in apposite taniche.**
- **Eseguite sempre i rifornimenti all'aperto e non fumate durante l'operazione.**
- **Aggiungete il carburante prima di avviare il motore. Non togliete mai il tappo del serbatoio, né aggiungete benzina a motore acceso o caldo;**
- **Se versate inavvertitamente della benzina, non avviate il motore, ma allontanate il tosaerba dall'area interessata evitando di generare una fonte di accensione, finché i vapori di benzina non si saranno dissipati.**
- **Montate saldamente tutti i tappi del serbatoio carburante e della tanica.**

Preparazione

- Indossate pantaloni lunghi e calzature robuste quando tosate. Non usate la macchina a piedi nudi o indossando sandali.
- Ispezionate attentamente l'area in cui deve essere utilizzata l'apparecchiatura, e togliete tutte le pietre, rametti, ossi ed altri corpi estranei.
- Prima dell'uso controllate sempre a vista che le protezioni e i dispositivi di sicurezza, come deflettori e/o cesti di raccolta, siano montati e perfettamente funzionanti.
- Prima dell'uso controllate sempre a vista che le lame, i bulloni delle lame e il gruppo di taglio non siano usurati o danneggiati. Sostituite in serie lame e bulloni usurati o danneggiati, per mantenere il bilanciamento.

Avviamento

Avviate il motore con cautela, osservando le istruzioni e tenendo i piedi lontano dalla lama (o lame), non davanti alla guida di scarico.

Funzionamento

- Non tosate in prossimità di altre persone, soprattutto bambini, o di animali da compagnia.

- Tosate solamente alla luce del giorno o con illuminazione artificiale adeguata.
- Prestate attenzione a fosse e ad altri pericoli nascosti.
- Non mettete le mani o i piedi vicino o sotto le parti rotanti. Restate sempre lontani dall'apertura di scarico.
- Non sollevate né trasportate la macchina se il motore è acceso.
- Prestate la massima attenzione quando fate marcia indietro o tirate il tosaerba verso di voi.
- Camminate, non correte.
- Pendenze:
  - Non tosate pendenze eccessivamente ripide.
  - Prestate la massima attenzione sulle pendenze.
  - Tosate le pendenze con movimento laterale, mai verso l'alto e il basso, e invertite la direzione con la massima cautela sulle pendenze.
  - Procedete sempre con passo sicuro sulle pendenze.
- Rallentate sulle pendenze e sulle curve strette per evitare ribaltamenti e la perdita di controllo.
- Fermate la lama se la macchina deve essere inclinata per il trasporto, quando attraversate superfici non erbose e quando trasferite la macchina.
- Non azionate il motore in un locale chiuso in cui possano raccogliersi i fumi tossici dell'ossido di carbonio.
- Spegnete il motore
  - ogni volta che lasciate la macchina incustodita.
  - prima del rifornimento di carburante.
  - prima di togliere il cesto di raccolta.
  - prima di regolare l'altezza, a meno che la regolazione non possa essere eseguita dalla postazione di guida.
- Spegnete il motore e staccate il cappellotto dalla candela
  - prima di disintasare o rimuovere ostruzioni dal condotto di scarico.
  - prima di controllare, pulire o eseguire interventi di revisione sulla macchina.
  - dopo aver colpito un corpo estraneo; ispezionate il tosaerba per rilevare eventuali danni, ed effettuate le riparazioni necessarie prima di riavviarlo e utilizzarlo;
  - se la macchina inizia a vibrare in modo anomalo (controllatela immediatamente).
- I lampi possono causare lesioni gravi o morte. Se vedete lampi o udite tuoni vicini all'area in cui vi trovate, non utilizzate la macchina; cercate un riparo.
- Prestate attenzione al traffico quando attraversate o procedete nei pressi di una strada.

Manutenzione e rimessaggio

- Mantenete adeguatamente serrati tutti i dadi, i bulloni e le viti, per assicurarvi che la macchina funzioni nelle migliori condizioni di sicurezza.
- Non usate lance ad alta pressione per la pulizia delle attrezzature sulla macchina.
- Non tenete le apparecchiature con benzina nel serbatoio o all'interno di edifici dove i vapori possano raggiungere fiamme libere o scintille.
- Lasciate raffreddare il motore prima del rimessaggio al chiuso.
- Per ridurre il rischio d'incendio, mantenete motore, marmitta di scarico, vano batteria e zona di conservazione della benzina esenti da erba, foglie ed eccessi di grasso.
- Controllate spesso i componenti del cesto di raccolta e la protezione di scarico, e all'occorrenza sostituiteli con parti raccomandate dal produttore.
- Sostituite le parti usurate o danneggiate, per motivi di sicurezza.
- Sostituite le marmitte di scarico difettose.
- Dovendo scaricare il serbatoio del carburante, eseguite l'operazione all'aperto.
- Non modificate la taratura del regolatore del motore e non fate superare al motore i regimi previsti. Il motore che funziona a velocità eccessiva può aumentare il rischio di infortuni.
- Abbiate cautela con le macchine multilama, in quanto facendo ruotare una lama potreste far girare anche altre lame.
- Durante la messa a punto del tosaerba fate attenzione a non intrappolare le dita tra le lame in movimento e le parti fisse del tosaerba.
- **Per garantire le massime prestazioni e sicurezza, utilizzate esclusivamente ricambi e accessori originali Toro. Non utilizzate ricambi o accessori *compatibili*, in quanto potrebbero compromettere la sicurezza.**

Pressione acustica

Questa macchina ha un livello di pressione acustica all'orecchio dell'operatore di 88 dBA, con un valore di incertezza (K) di 1 dBA. Il livello di pressione acustica è stato determinato in conformità con le procedure definite nella norma EN 836.

Potenza acustica

Questa unità ha un livello di potenza acustica garantito di 98 dBA, con un valore d'incertezza (K) di 1 dBA. Il livello di potenza acustica è stato determinato in conformità con le procedure definite nella norma ISO 11094.

Vibrazioni mano-braccio

Livello di vibrazione misurato per la mano sinistra = 3,9 m/s^2.

Livello di vibrazione misurato per la mano destra = 4,4 m/s^2

Valore d'incertezza (K) = 2,2 m/s^2.

I valori rilevati sono stati determinati in conformità con le procedure definite nella norma EN 836.

Adesivi di sicurezza e informativi

Importante: **Gli adesivi di sicurezza o d'istruzione sono affissi nelle adiacenze di punti potenzialmente pericolosi. Sostituite gli adesivi danneggiati.**

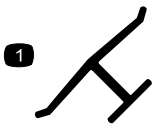

Marchio del costruttore

1. Indica che la lama è specificata come una parte realizzata dal costruttore della macchina originale.

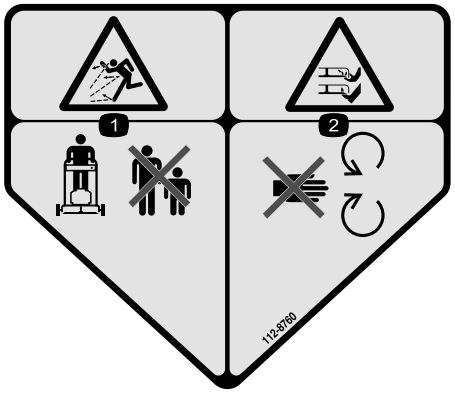

112-8760

1. Pericolo di lancio di oggetti. Tenete gli astanti a distanza di sicurezza dalla macchina.
2. Ferita o smembramento di mano o piede. Non avvicinatevi alle parti in movimento.

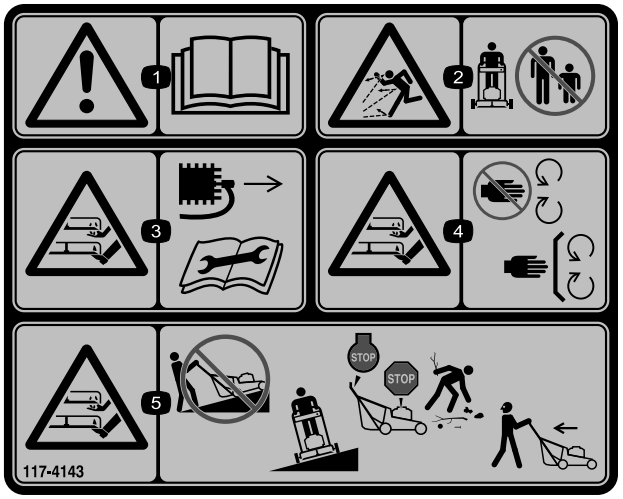

117-4143

1. Avvertenza – Leggete il *Manuale dell'operatore*.
2. Pericolo di lancio di oggetti – Tenete gli astanti a distanza di sicurezza dalla macchina.
3. Pericolo di ferite o smembramento di mani o piedi a causa della lama del tosaerba – Scollegate il cappellotto dalla candela e leggete le istruzioni prima di eseguire interventi di revisione o manutenzione.
4. Pericolo di ferite o smembramento di mani o piedi a causa dalla lama del tosaerba – Restate lontano dalle parti in movimento e mantenete tutte le protezioni e i carter in sede.
5. Pericolo di ferite o smembramento di mani o piedi a causa dalla lama del tosaerba – Sulle pendenze non falciate con il tosaerba rivolto a valle o a monte, ma soltanto perpendicolarmente rispetto alla pendenza; arrestate il tosaerba e il motore e raccogliete i detriti prima di falciare; quando vi muovete in retromarcia guardate indietro e in basso.

Preparazione

Importante: Togliete il foglio di protezione di plastica che ricopre il motore, e gettatelo.

1

Apertura della stegola

Non occorrono parti

Procedura

⚠ AVVERTENZA

L'incorretta apertura o chiusura della stegola può danneggiare i cavi e creare condizioni di utilizzo pericolose.

- **Fate attenzione a non danneggiare i cavi quando aprite o piegate la stegola.**
- **Se un cavo è danneggiato, rivolgetevi ad un Centro Assistenza autorizzato.**

1. Staccate le manopole della stegola dalla scocca del tosaerba (Figura 3).

   Importante: Mentre montate la stegola fate passare i cavi al suo esterno.

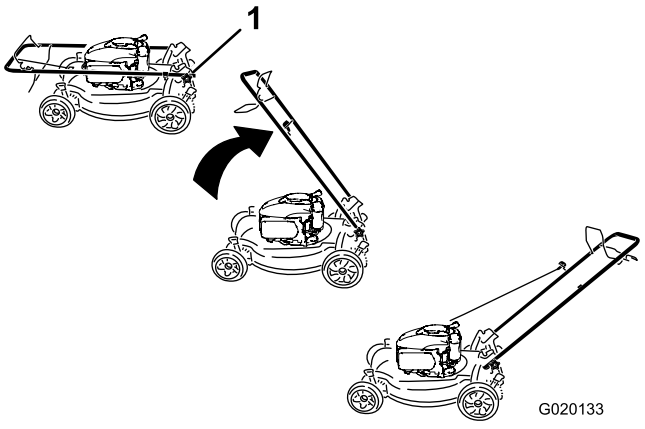

Figura 3

1. Manopola della stegola (2)

2. Spostate la stegola in posizione di guida.
3. Montate e serrate le manopole della stegola staccate al punto 1 (Figura 3).

2

Montaggio del cavo dell'avviatore autoavvolgente nel guidacavo

Non occorrono parti

Procedura

Importante: Per avviare il motore in modo sicuro e facile ogniqualvolta usate la macchina, montate il cavo dell'avviatore autoavvolgente nel guidacavo.

Mantenete la barra di comando della lama contro la parte superiore della stegola e tirate il cavo dell'avviatore autoavvolgente facendolo passare attraverso il guidacavo sulla stegola (Figura 4).

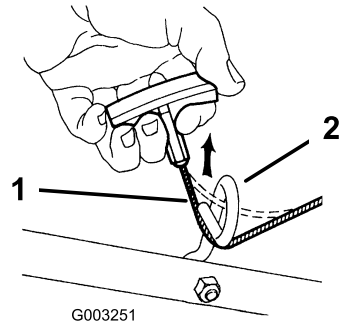

Figura 4

1. Cavo dell'avviatore autoavvolgente
2. Guidacavo

3

Riempimento del motore con olio

Non occorrono parti

Procedura

Importante: La macchina viene consegnata senza olio nel motore.

1. Togliete l'asta di livello (Figura 5).

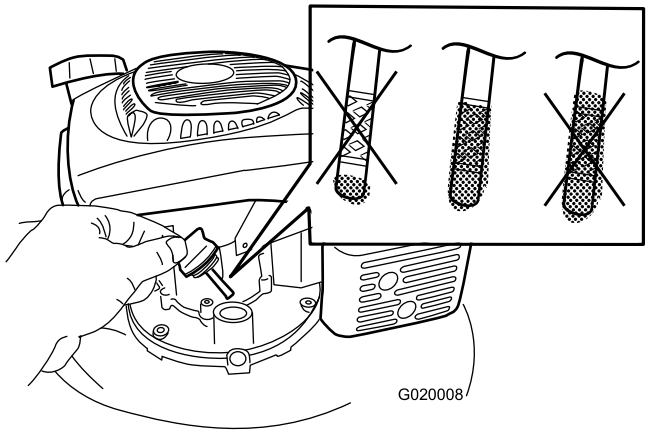

Figura 5

2. Versate **lentamente** l'olio nel foro di riempimento finché non raggiunge il segno di pieno sull'asta di livello (Figura 5). **Non riempite troppo.** (Riempimento massimo: 0,59 litri, tipo: olio detergente 10W-30 o SAE 30 con service classification API SJ o superiore.)

   Nota: Ogni volta che controllate il livello dell'olio, estraete l'asta di livello e pulitela, inseritela nel bocchettone di riempimento dell'olio (**senza** avvitarla), quindi estraetela di nuovo e verificate il livello (Figura 5).

   Nota: Se riempite troppo il motore, estraete un poco di olio; vedere Cambio dell'olio motore (pagina 14).

3. Inserite l'asta di livello e chiudete saldamente.

   Importante: ***Cambiate l'olio motore dopo le prime 5 ore di servizio*****, e in seguito ogni 50 ore o una volta l'anno, a seconda del termine raggiunto per primo. Vedere Cambio dell'olio motore (pagina 14).**

4

Ricarica della batteria

Non occorrono parti

Procedura

Vedere Ricarica della batteria (pagina 15).

5

Montaggio del fusibile

Non occorrono parti

Procedura

Vedere Sostituzione del fusibile (pagina 15).

Quadro generale del prodotto

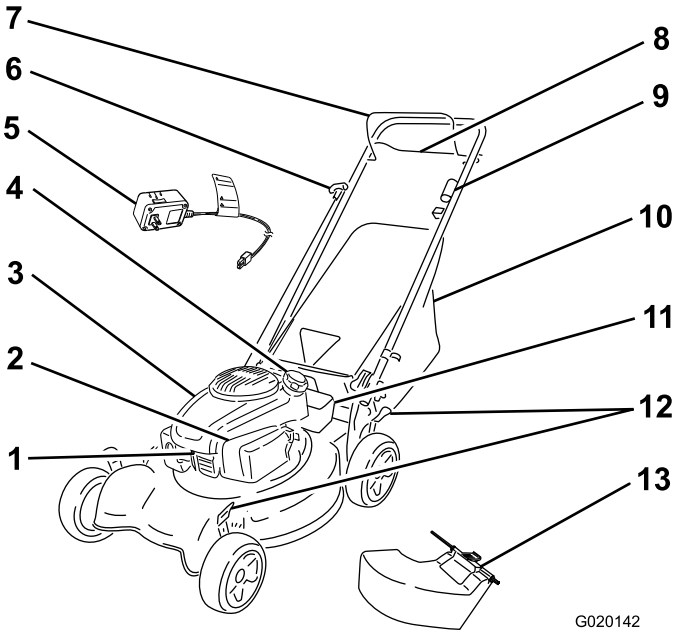

Figura 6

1. Candela
2. Filtro dell'aria
3. Rifornimento olio/Asta di livello
4. Tappo del serbatoio carburante
5. Caricabatterie
6. Avviatore autoavvolgente
7. Barra di comando della lama
8. Barra della trazione automatica
9. Chiave di accensione
10. Cesto di raccolta
11. Batteria
12. Leve dell'altezza di taglio (4)
13. Deflettore di scarico posteriore

Specifiche

Modello	Peso	Lunghezza	Larghezza	Altezza
29643	33 kg	145 cm	56 cm	99 cm

Funzionamento

Attrezzi/accessori

È disponibile una gamma di attrezzi ed accessori approvati da Toro per l'impiego con la macchina, per ottimizzare ed ampliare le sue applicazioni. Contattate il vostro Centro Assistenza o Distributore autorizzato o andate su www.Toro.com per avere un elenco di tutti gli attrezzi e accessori approvati.

Riempimento del serbatoio del carburante

Carburante raccomandato:

- Per ottenere risultati ottimali utilizzate solo benzina senza piombo fresca e pulita (con meno di 30 giorni), di 87 o più ottani (metodo di classificazione (R+M)/2).
- **Etanolo**: È accettabile la benzina con etanolo fino al 10% (nafta) o 15% di MTBE (metil-ter-butil etere) per volume. Etanolo e MTBE non sono identici. L'utilizzo di benzina con etanolo al 15% (E15) per volume non è approvato. **Non utilizzate benzina con etanolo superiore al 10% per volume**, come E15 (contiene etanolo al 15%), E20 (contiene etanolo al 20%) o E85 (contiene etanolo fino all'85%). L'utilizzo di benzina non approvata può provocare problemi di prestazioni e/o danni al motore non coperti dalla garanzia.
- **Non** utilizzate benzina contenente metanolo.
- Nella stagione invernale, **non** conservate il carburante nel serbatoio o nei contenitori senza utilizzare un apposito stabilizzatore.
- **Non** aggiungete olio alla benzina.

Importante: Per ridurre il rischio di avviamenti difficoltosi, versate nella benzina (conservata per non più di 30 giorni) uno stabilizzatore per carburante per l'intera stagione; esaurite il carburante nella macchina prima di riporla per oltre 30 giorni.

Non utilizzate additivi per carburante diversi dallo stabilizzatore/condizionatore. Non utilizzate stabilizzatori a base di alcol come etanolo, metanolo o alcol isopropilico.

⚠ PERICOLO

La benzina è estremamente infiammabile ed esplosiva. Un incendio o un'esplosione a causa della benzina possono ustionare voi ed altre persone.

- **Per impedire che una carica elettrostatica faccia incendiare la benzina, mettete la tanica e/o la macchina per terra prima del riempimento, mai in un veicolo o su un oggetto.**
- **Riempite il serbatoio all'aperto, a motore freddo. Tergete le perdite accidentali.**
- **Non maneggiate la benzina quando fumate, o nelle adiacenze di una fiamma libera o di scintille.**
- **Conservate la benzina in una tanica per carburante approvata, fuori dalla portata dei bambini.**

1. Pulite l'area intorno al tappo del serbatoio del carburante e togliete il tappo (Figura 7).

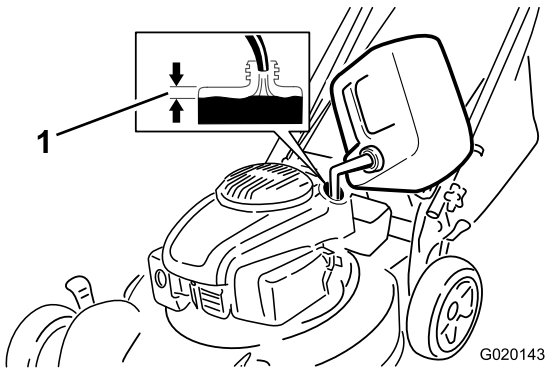

Figura 7

1. 1 cm

2. Riempite il serbatoio del carburante lasciando almeno 1 cm di distanza tra il livello della benzina e la parte inferiore del bocchettone, in modo tale che la benzina abbia spazio per espandersi.
3. Inserite il tappo del serbatoio del carburante e serratelo saldamente a mano.

Controllo del livello dell'olio motore

Intervallo tra gli interventi tecnici: Prima di ogni utilizzo o quotidianamente

1. Rimuovete l'asta di livello, pulitela e inseritela nel bocchettone di riempimento dell'olio, **senza** avvitarla (Figura 8).

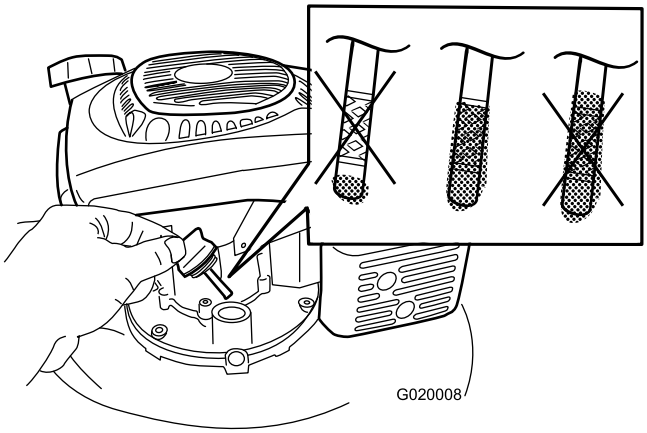

Figura 8

2. Estraete l'asta e controllate il livello dell'olio (Figura 8). Se il livello dell'olio è inferiore alla tacca Add sull'asta, versate **lentamente** dell'olio nel foro di riempimento fino a portarne il livello alla tacca Full sull'asta. **Non riempite troppo.** (Riempimento massimo: 0,65 litri, tipo: olio detergente 10W-30 o SAE 30 con service classification API SJ o superiore.)

   Nota: Se riempite troppo il motore, estraete un poco di olio come indicato; vedere Cambio dell'olio motore (pagina 14).
3. Inserite l'asta di livello e chiudete saldamente.

Regolazione dell'altezza di taglio

⚠ AVVERTENZA

Mentre regolate l'altezza di taglio potreste toccare la lama in movimento e ferirvi gravemente.

- **Spegnete il motore e attendete che tutte le parti in movimento si siano fermate.**
- **Non inserite le dita sotto la scocca mentre regolate l'altezza di taglio.**

⚠ ATTENZIONE

Se il motore è stato acceso, il silenziatore sarà caldo e potrebbe provocarvi ustioni.

Non avvicinatevi al silenziatore caldo.

Regolate l'altezza di taglio al livello desiderato. Regolate le quattro ruote alla stessa altezza.

Nota: Per alzare il tosaerba, spostate in avanti tutte le leve dell'altezza di taglio; per abbassare il tosaerba, spostate indietro tutte le leve dell'altezza di taglio (Figura 9).

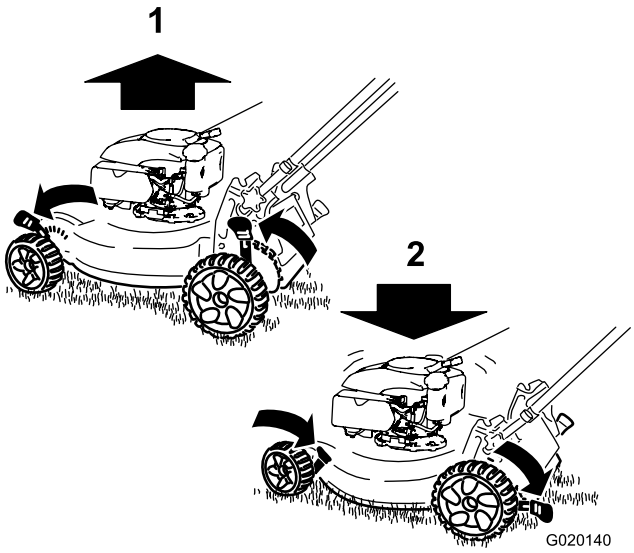

Figura 9

1. Sollevate il tosaerba
2. Abbassate il tosaerba

Nota: Altezze di taglio: 25 mm, 38 mm, 51 mm, 64 mm, 76 mm, 89 mm e 102 mm.

Avviamento del motore

1. Tenete la barra di comando della lama Figura 10 contro la stegola.

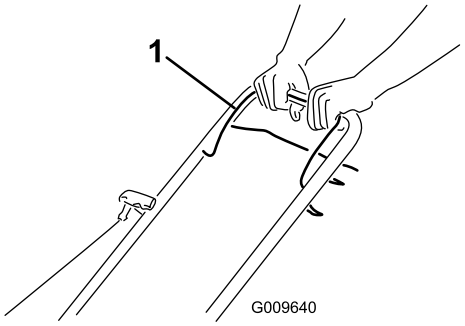

Figura 10

1. Barra di comando della lama

2. Girate la chiave di accensione (Figura 11) o tirate l'avviatore autoavvolgente (Figura 12).

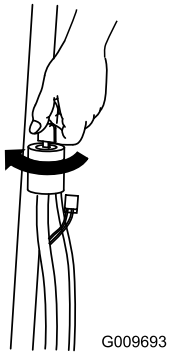

Figura 11

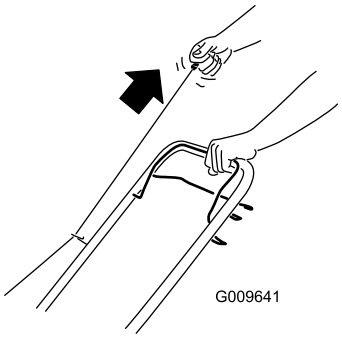

Figura 12

Nota: Se la macchina non si avvia dopo diversi tentativi, contattate un Centro Assistenza autorizzato.

Utilizzo della trazione automatica

Per utilizzare la trazione automatica, premete la barra della trazione automatica (Figura 13) contro la stegola e mantenetela in posizione premuta.

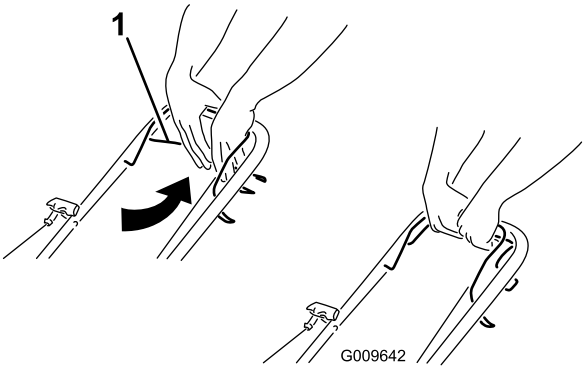

Figura 13

1. Barra della trazione automatica

Per disinnestare la trazione automatica, lasciate andare la barra della trazione automatica.

Nota: La velocità della trazione automatica è fissa. Per diminuire la velocità aumentate la distanza tra la barra della trazione automatica e la stegola.

Spegnimento del motore

Intervallo tra gli interventi tecnici: Prima di ogni utilizzo o quotidianamente

Per spegnere il motore rilasciate la barra di controllo della lama (Figura 14).

Importante: Quando rilasciate la barra di comando della lama, sia il motore sia la lama devono fermarsi entro tre secondi. Se non si dovessero fermare perfettamente, smettete subito di usare il tosaerba e rivolgetevi ad un Centro Assistenza autorizzato.

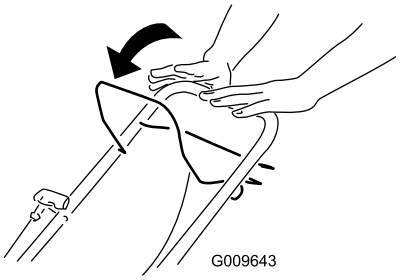

Figura 14

Mulching dello sfalcio

La macchina viene spedita dalla fabbrica pronta per eseguire il mulching dello sfalcio e delle foglie nel tappeto erboso.

Prima di eseguire il mulching dello sfalcio, togliete il cesto di raccolta dal tosaerba, se montato; vedere Rimozione del cesto di raccolta (pagina 11).

Utilizzo del cesto di raccolta

Utilizzate il cesto di raccolta quando desiderate raccogliere lo sfalcio e le foglie dal tappeto erboso.

⚠ AVVERTENZA

Non utilizzate il cesto di raccolta se è consumato, in quanto sassolini e simili corpi estranei possono essere scagliati verso l'operatore o gli astanti, e causare gravi ferite o anche la morte.

Controllate spesso le condizioni del cesto di raccolta. Se è danneggiato, montate un nuovo raccoglitore Toro di ricambio.

⚠ AVVERTENZA

La lama è affilata, e può causare gravi ferite.

Prima di lasciare la postazione di guida, spegnete il motore e attendete che si siano fermate tutte le parti in movimento.

Montaggio del cesto di raccolta

1. Tirate verso l'alto il deflettore posteriore (Figura 15).

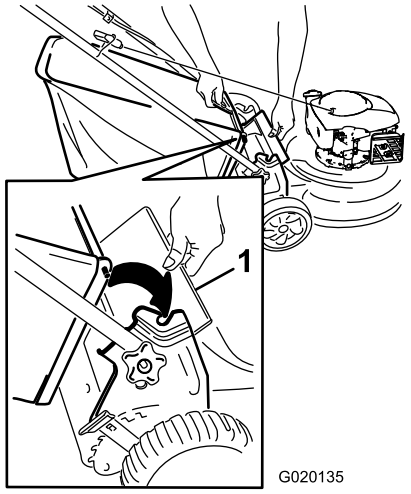

Figura 15

1. Deflettore posteriore

2. Inserite la maniglia del cesto di raccolta negli incavi sulle staffe della maniglia, accertandovi che sia saldamente in posizione (Figura 15).

Rimozione del cesto di raccolta

1. Tirate verso l'alto il deflettore posteriore (Figura 15).
2. Estraete la maniglia del cesto di raccolta dalle tacche sulle staffe della stegola e rimuovete il cesto dalla macchina.
3. Chiudete il deflettore posteriore.

Scarico dello sfalcio

Utilizzate il deflettore di scarico posteriore quando dovete falciare erba molto alta.

Installazione del deflettore di scarico posteriore

1. Se il cesto è montato sulla macchina, rimuovetelo.
2. Tirate verso l'alto il deflettore posteriore e tenetelo sollevato (Figura 16).

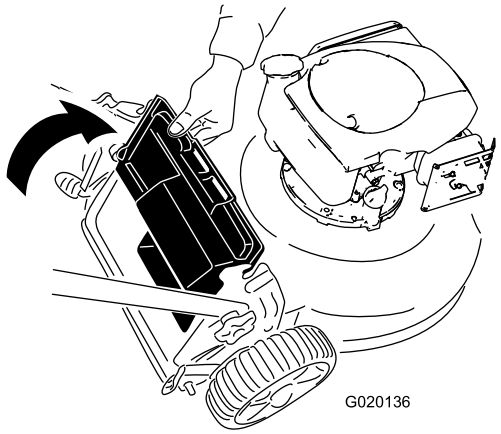

Figura 16

3. Inserite la linguetta del deflettore di scarico posteriore nella fessura destra del deflettore posteriore (Figura 17).

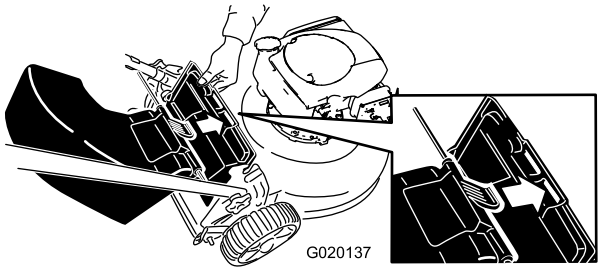

Figura 17

4. Inserite i perni del deflettore di scarico posteriore nelle tacche presenti sulla macchina (Figura 18).

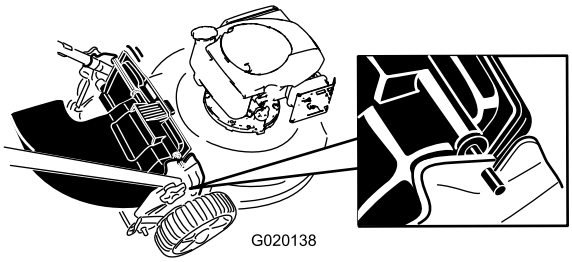

Figura 18

Rimozione del deflettore di scarico posteriore

Per rimuovere il deflettore di scarico posteriore, invertite le precedenti operazioni.

Suggerimenti

Suggerimenti generali per la tosatura

- Sgombrate la zona da bacchette, sassi, fili, rami ed altri corpi estranei che possano essere colpiti dalla lama.
- Evitate di colpire oggetti solidi con la lama. Non tosate deliberatamente sopra un oggetto.
- Se il tosaerba colpisce un oggetto o vibra, spegnete immediatamente il motore, scollegate il cappellotto dalla candela e verificate se il tosaerba ha subito danni.
- Per ottenere prestazioni ottimali montate una nuova lama prima dell'inizio della stagione della tosatura.
- All'occorrenza sostituite la lama con una lama di ricambio Toro.

Falciatura dell'erba

- Falciate soltanto un terzo del filo d'erba per volta. Non falciate con impostazioni inferiori a 51 mm, a meno che l'erba non sia rada o nel tardo autunno, quando l'erba inizia a rallentare la crescita. Vedere Regolazione dell'altezza di taglio.
- Per falciare erba alta più di 15 cm, tosate prima all'altezza di taglio superiore camminando lentamente, quindi tosate di nuovo ad un'altezza inferiore per ottenere un tappeto erboso più attraente. Se l'erba è troppo alta, la macchina può intasarsi e subire il conseguente arresto del motore.
- Tosate soltanto erba o foglie asciutte. Erba e foglie bagnate tendono ad ammucchiarsi sul tappeto erboso, e possono intasare il tosaerba o causare l'arresto del motore.

⚠ AVVERTENZA

Erba e foglie bagnate possono causare gravi ferite se doveste scivolare e toccare la lama. Tosate soltanto quando è asciutto.

- Alternate la direzione di tosatura, per contribuire a disperdere lo sfalcio sul tappeto erboso ed ottenere una fertilizzazione uniforme.
- Se l'aspetto del tappeto erboso tosato non è soddisfacente, provate uno dei seguenti:
  - Sostituite la lama o fatela affilare.
  - Camminate più lentamente mentre tosate.
  - Alzate l'altezza di taglio della macchina.
  - Tosate l'erba più di frequente.
  - Sovrapponete le passate, anziché falciare un'intera andana ad ogni passata.
  - Impostate l'altezza di taglio delle ruote anteriori su una tacca inferiore rispetto alle ruote posteriori. Per esempio, impostate le ruote anteriori a 51 mm e quelle posteriori a 64 mm.

Sminuzzare le foglie

- Dopo la tosatura del tappeto erboso, almeno metà di esso deve essere visibile attraverso le foglie. All'occorrenza, effettuate più passate sulle foglie.
- Se il tappeto erboso è coperto da più di 13 cm di foglie, alzate di una o due tacche l'altezza di taglio anteriore rispetto alla posteriore.
- Se il tosaerba non sminuzza finemente le foglie, rallentate la velocità di tosatura.

Manutenzione

Nota: Stabilite i lati sinistro e destro della macchina dalla normale posizione di guida.

Programma di manutenzione raccomandato

Cadenza di manutenzione	Procedura di manutenzione
Dopo le prime 5 ore	• Cambiate l'olio motore.
Prima di ogni utilizzo o quotidianamente	• Controllate il livello dell'olio motore. • Il motore deve fermarsi entro tre secondi dal rilascio della barra di comando della lama. • Togliete sfalcio e morchia da sotto il tosaerba.
Ogni 25 ore	• Verificate l'eventuale presenza di parti sporche, allentate o danneggiate sul filtro dell'aria e, se necessario, pulitele o sostituitele.
Ogni 50 ore	• Cambiate l'olio motore.
Ogni 100 ore	• Sostituite l'elemento del filtro dell'aria (più spesso se utilizzate la macchina in aree polverose o sporche).
Prima del rimessaggio	• Svuotate il serbatoio del carburante prima di effettuare le riparazioni, come indicato, e prima del rimessaggio annuale.
Ogni anno	• Cambiate l'olio motore. • Sostituite la lama o fatela affilare (più spesso se il tagliente si smussa rapidamente). • Per ulteriori interventi di manutenzione annuali si rimanda al Manuale per l'uso del motore.

Importante: Per ulteriori interventi di manutenzione si rimanda al *Manuale per l'uso del motore*.

Preparazione per la manutenzione

1. Spegnete il motore e attendete che tutte le parti in movimento si siano fermate.
2. Staccate il cappellotto dalla candela (Figura 19) prima di eseguire interventi di manutenzione.

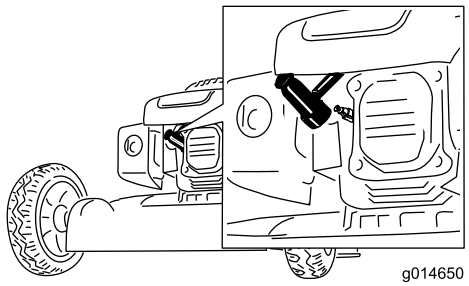

Figura 19

1. Cappellotto della candela

3. Al termine dell'intervento di manutenzione ricollegate il cappellotto alla candela.

Importante: Prima di inclinare il tosaerba per il cambio dell'olio o la sostituzione della lama, utilizzate il tosaerba finché il serbatoio del carburante non sarà completamente vuoto. Nel caso dobbiate inclinare il tosaerba prima di restare senza benzina, rimuovete il carburante dal serbatoio mediante una pompa carburante manuale. Inclinate sempre il tosaerba sul fianco con l'asta di livello in basso.

⚠ AVVERTENZA

Inclinando il tosaerba potreste fare fuoriuscire il carburante. La benzina è infiammabile, esplosiva e può causare incidenti.

Fate girare il motore finché non è vuoto, o togliete la benzina con una pompa a mano; non travasatela mai per mezzo di un sifone.

Revisione del filtro dell'aria

Intervallo tra gli interventi tecnici: Ogni 25 ore/Ogni anno (optando per l'intervallo più breve)—Verificate l'eventuale presenza di parti sporche, allentate o danneggiate sul filtro dell'aria e, se necessario, pulitele o sostituitele.

Ogni 100 ore/Ogni anno (optando per l'intervallo più breve)—Sostituite l'elemento del filtro dell'aria (più spesso se utilizzate la macchina in aree polverose o sporche).

1. Eseguite le procedure di preparazione alla manutenzione; vedere Preparazione per la manutenzione (pagina 13).
2. Premete il pulsante sul coperchio del filtro dell'aria (Figura 20) e aprite il coperchio.

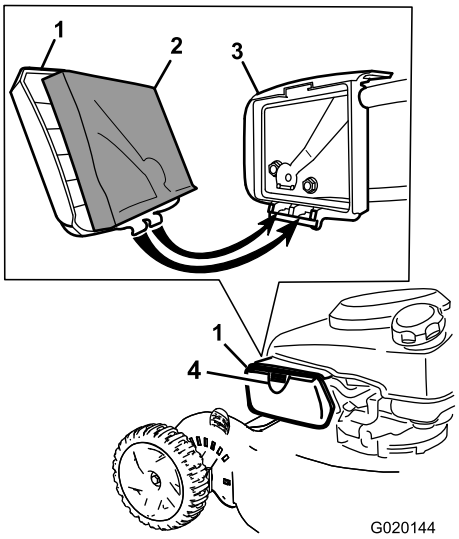

Figura 20

1. Coperchio del filtro dell'aria
2. Elemento in schiuma sintetica del filtro dell'aria
3. Sede del filtro dell'aria
4. Pulsante

3. Sostituite l'elemento del filtro dell'aria.
4. Montate il coperchio del filtro dell'aria.

Cambio dell'olio motore

Intervallo tra gli interventi tecnici: Dopo le prime 5 ore

Ogni 50 ore

Ogni anno

1. Fate girare il motore per alcuni minuti prima di cambiare l'olio, per riscaldarlo.

   Nota: L'olio caldo fluisce meglio e trasporta una maggiore quantità di sostanze inquinanti.
2. Eseguite le procedure di preparazione alla manutenzione; vedere Preparazione per la manutenzione (pagina 13).
3. Inclinate la macchina sul fianco con l'asta di livello in basso.
4. Mettete una bacinella per lo spurgo dell'olio sotto l'asta.
5. Rimuovete l'asta e vuotate l'olio usato nella bacinella di spurgo dell'olio (Figura 21).

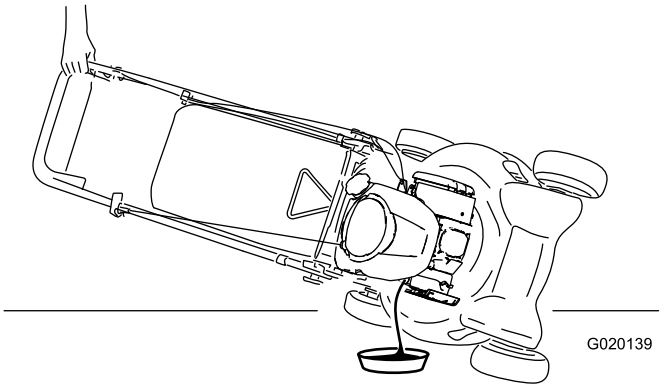

Figura 21

6. Dopo avere fatto defluire l'olio usato, riportate la macchina nella normale posizione operativa.
7. Versate **lentamente** l'olio nel foro di riempimento finché non raggiunge il segno di pieno sull'asta di livello (Figura 22). **Non riempite troppo.** (Riempimento massimo: 0,59 litri, tipo: olio detergente 10W-30 o SAE 30 con service classification API SJ o superiore.)

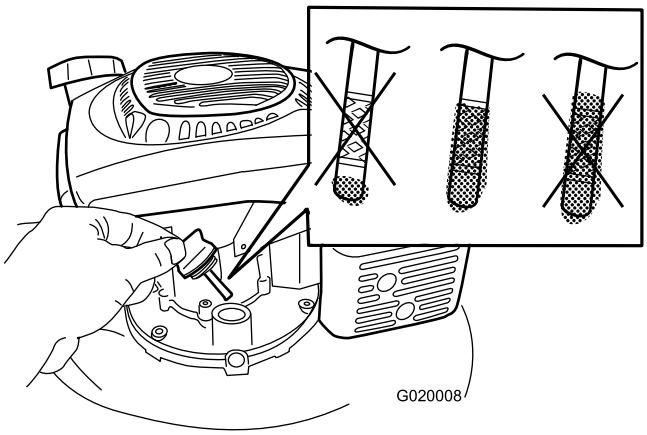

Figura 22

Nota: Ogni volta che controllate il livello dell'olio, estraete l'asta di livello e pulitela, inseritela nel bocchettone di riempimento dell'olio (**senza** avvitarla), quindi estraetela di nuovo e verificate il livello dell'olio sull'asta.

Nota: Se riempite eccessivamente il motore, fate defluire un poco di olio dalla coppa.

8. Inserite l'asta di livello e chiudete saldamente.
9. Consegnate l'olio usato al centro di raccolta più vicino.

Ricarica della batteria

AVVERTENZA

CALIFORNIA
Avvertenza norma "Proposition 65"

I poli della batteria, i morsetti e gli accessori attinenti contengono piombo e relativi composti, sostanze chimiche che nello Stato della California sono considerate cancerogene e causa di anomalie della riproduzione. Lavate le mani dopo avere maneggiato questi componenti.

All'inizio caricate la batteria per 24 ore, quindi ogni mese (ogni 25 avviamenti), o all'occorrenza. Utilizzate il caricabatterie sempre in ambienti protetti e, se possibile, caricate la batteria a temperatura ambiente (22 °C).

1. Collegate il caricabatterie al cablaggio preassemblato del tosaerba, sotto la chiave di accensione (Figura 23).

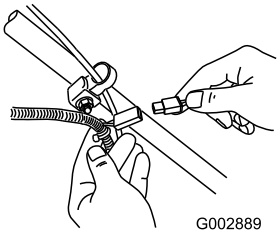

Figura 23

2. Inserite il caricabatterie in una presa a parete.

   Nota: Quando la batteria al piombo non mantiene più la carica, riciclatela o smaltitela nel pieno rispetto dei regolamenti locali.

Sostituzione del fusibile

Il tosaerba è provvisto di un fusibile per la protezione del motorino di avviamento elettrico. Se la batteria non si ricarica o il motore non parte con il motorino di avviamento elettrico, è probabile che sia saltato il fusibile. Sostituitelo con un fusibile ad innesto da 40 A.

Importante: Per avviare il tosaerba con il motorino di avviamento elettrico, e per ricaricare la batteria, dovete montare il fusibile.

1. Sbloccate il coperchio della batteria da ambo i lati e toglietelo (Figura 24).

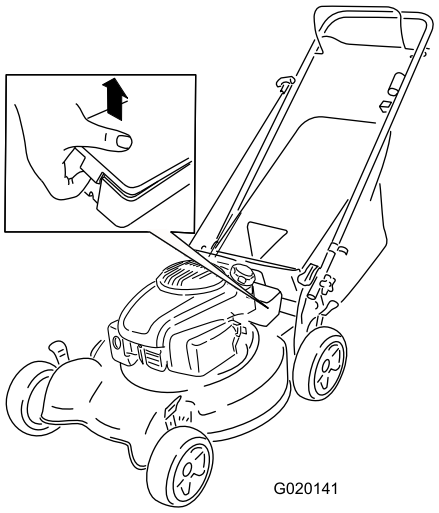

Figura 24

2. Inserite il fusibile nel portafusibili (Figura 25).

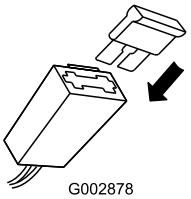

Figura 25

3. Montate il coperchio della batteria.

Sostituzione della lama

Intervallo tra gli interventi tecnici: Ogni anno

Importante: ***Per il corretto montaggio della lama dovete usare una chiave dinamometrica.*** **Se non disponete di una chiave dinamometrica o avete dubbi sull'esecuzione di questa operazione, contattate un Centro Assistenza autorizzato.**

Controllate la lama ogni volta che rimanete senza benzina. Se la lama è danneggiata, sostituitela immediatamente. Se il tagliente è ottuso o scheggiato, fatelo affilare, oppure sostituite la lama.

⚠ AVVERTENZA

La lama è affilata, e può causare gravi ferite.

Indossate i guanti per eseguire la manutenzione della lama.

1. Scollegate il cappellotto dalla candela. Vedere Preparazione alla manutenzione.
2. Inclinate il tosaerba sul fianco, con il filtro dell'aria in alto.
3. Usate un blocco di legno per tenere ferma la lama.

4. Rimuovete la lama (ruotate il bullone della lama in senso antiorario), conservando tutti gli elementi di fissaggio.
5. Montate la lama nuova (ruotate il bullone della lama in senso orario) e tutti gli elementi di fissaggio (Figura 26).

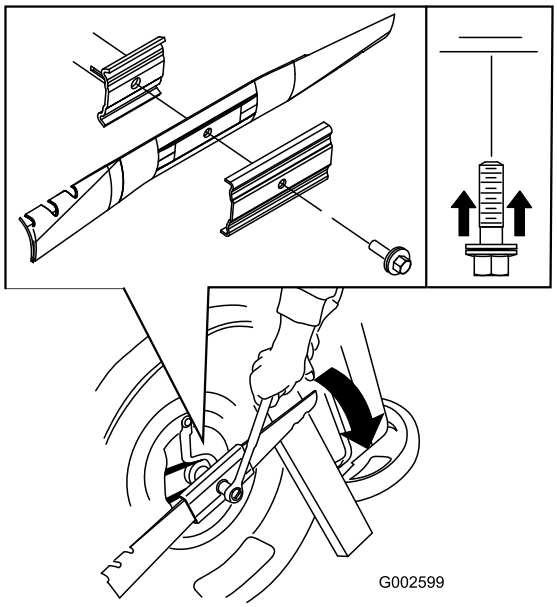

Figura 26

Importante: Le estremità curve della lama devono essere rivolte verso la scocca del tosaerba.

6. **Con una chiave torsiometrica serrate il bullone della lama a 82 Nm.**

Importante: Un bullone serrato a 82 Nm è molto stretto. Trattenete la lama con un blocco di legno e serrate saldamente il bullone facendo forza col vostro corpo sul cricco o sulla chiave dinamometrica. È molto difficile serrare eccessivamente questo bullone.

Regolazione del cavo della trazione automatica

Ogni volta che installate un nuovo cavo della trazione automatica o se la trazione non è regolata, regolare il cavo della trazione automatica.

1. Allentare il dado del supporto cavo (Figura 27).

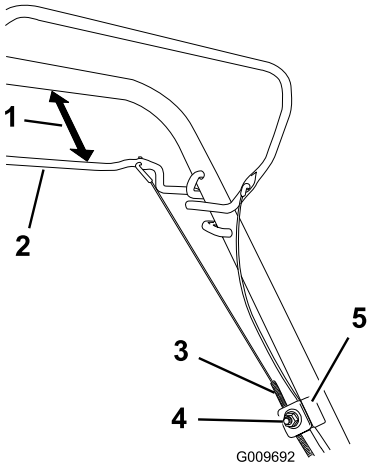

Figura 27

1. Da 25 a 38 mm
2. Barra della trazione automatica
3. Guaina del cavo
4. Dado del supporto del cavo
5. Supporto del cavo

2. Mantenete la barra della trazione automatica a una distanza compresa tra 25 e 38 mm dalla stegola (Figura 27).
3. Abbassare la guaina del cavo (verso il tosaerba) fino a tendere il cavo (Figura 27).
4. Serrare il dado sul supporto cavo.
5. Lasciate andare la barra della trazione automatica e verificate che il cavo sia lento.

   Nota: Il cavo deve essere lento quando la barra della trazione automatica non è premuta, altrimenti, una volta disinnestata la barra, il tosaerba continua a muoversi.

Pulizia del tosaerba

Intervallo tra gli interventi tecnici: Prima di ogni utilizzo o quotidianamente

⚠ AVVERTENZA

Il tosaerba può spostare del materiale dal sottoscocca.

- **Usate occhiali di sicurezza.**
- **Rimanete in posizione di servizio (dietro la stegola).**
- **Non consentite ad alcuno di avvicinarsi alla zona di lavoro.**

1. Collocate il tosaerba su una superficie piana pavimentata, con il motore acceso, e spruzzate un getto d'acqua davanti alla ruota **destra** posteriore (Figura 28).

   L'acqua verrà spruzzata attorno alla lama, eliminando lo sfalcio.

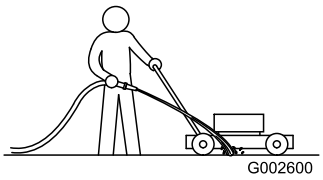

Figura 28

2. Quando non esce più sfalcio, chiudete l'acqua e trasportate il tosaerba in un luogo asciutto.
3. Fate girare il motore per alcuni minuti, per asciugare la scocca ed impedire che arrugginisca.

Rimessaggio

Conservate il tosaerba in un luogo fresco, pulito e asciutto.

Preparazione del tosaerba per il rimessaggio

⚠ AVVERTENZA

I vapori di benzina possono esplodere.

- **Non conservate la benzina per più di 30 giorni.**
- **Non mettete il tosaerba in un ambiente chiuso, nelle adiacenze di una fiamma libera.**
- **Fate raffreddare il motore prima del rimessaggio.**

1. L'ultima volta che fate il pieno, prima del rimessaggio, versate lo stabilizzatore nel carburante, come indicato nelle istruzioni del costruttore del motore.
2. Fate funzionare il tosaerba finché il motore non si ferma per mancanza di carburante.
3. Iniettate la benzina nel motore e avviatelo di nuovo.
4. Lasciate che il motore giri finché non si ferma. Quando non si accende più, il motore è asciutto abbastanza.
5. Scollegate il cappellotto dalla candela ed agganciatelo al piolo di sostegno.
6. Togliete la candela, aggiungete 30 ml di olio nel foro della candela e tirate più volte, **lentamente**, il cavo di avviamento per distribuire l'olio nel cilindro, al fine di impedire che quest'ultimo si corroda durante la stagione morta.
7. Montate la candela e serratela con una chiave dinamometrica a 20 Nm.
8. Serrate tutti i dadi, i bulloni e le viti.
9. Caricate la batteria per 24 ore, quindi scollegate il caricabatterie e riponete il tosaerba in un ambiente non riscaldato. Se non fosse possibile riporre il tosaerba in un luogo non riscaldato, dovrete ricaricare la batteria ogni 90 giorni.

Piegatura della stegola

⚠ AVVERTENZA

L'incorretta apertura o chiusura della stegola può danneggiare i cavi e creare condizioni di utilizzo pericolose.

- **Fate attenzione a non danneggiare i cavi quando aprite o piegate la stegola.**
- **Se un cavo è danneggiato, rivolgetevi ad un Centro Assistenza autorizzato.**

1. Allentate le manopole della stegola finché non riuscite a muovere liberamente la stegola stessa (Figura 29).

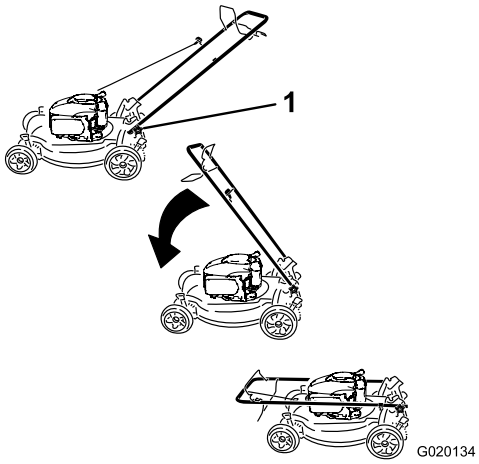

Figura 29

1. Manopola della stegola (2)

---

2. Piegate la stegola in avanti come mostrato nella Figura 29.

Messa in funzione del tosaerba dopo il rimessaggio

1. Tenete in carica la batteria per 24 ore.
2. Collegate il cappellotto alla candela.

Localizzazione guasti

Problema	Possibile causa	Rimedio
Il motore non si avvia.	1. Il cappellotto non è collegato alla candela.	1. Collegate il cappellotto alla candela.
	2. Il foro di sfiato del tappo del carburante è ostruito.	2. Pulite il foro di sfiato del tappo del carburante, o sostituite il tappo.
	3. La candela è sporca, imbrattata o la distanza tra gli elettrodi è errata.	3. Controllate la candela e, all'occorrenza, regolate la distanza fra gli elettrodi. Se la candela è sporca, imbrattata o incrinata, sostituitela.
	4. Il serbatoio carburante è vuoto o l'impianto di alimentazione contiene carburante stantio.	4. Spurgate e/o riempite il serbatoio del carburante con benzina fresca. Se il problema perdura, rivolgetevi a un Distributore autorizzato.
Il motore si avvia con difficoltà o perde potenza.	1. Il foro di sfiato del tappo del carburante è ostruito.	1. Pulite il foro di sfiato del tappo del carburante, o sostituite il tappo.
	2. L'elemento del filtro dell'aria è sporco e riduce il flusso d'aria.	2. Pulite il prefiltro dell'aria e/o sostituite il filtro di carta dell'aria.
	3. La parte sottostante della macchina contiene sfalcio e detriti.	3. Pulite sotto la macchina
	4. La candela è sporca, imbrattata o la distanza tra gli elettrodi è errata.	4. Controllate la candela e, all'occorrenza, regolate la distanza fra gli elettrodi. Se la candela è sporca, imbrattata o incrinata, sostituitela.
	5. Il livello dell'olio motore è insufficiente, eccessivo o l'olio è troppo contaminato.	5. Controllate l'olio motore. Cambiate l'olio se è sporco; aggiungete o estraete olio per regolarne il livello rispetto al riferimento Full presente sull'asta di livello.
	6. Benzina stantia nel serbatoio del carburante.	6. Spurgate il serbatoio del carburante e riempitelo di benzina fresca.
Il motore non è regolare.	1. Il cappellotto non è collegato alla candela.	1. Collegate il cappellotto alla candela.
	2. L'elemento del filtro dell'aria è sporco e riduce il flusso d'aria.	2. Pulite il prefiltro dell'aria e/o sostituite il filtro di carta dell'aria.
	3. La candela è sporca, imbrattata o la distanza tra gli elettrodi è errata.	3. Controllate la candela e, all'occorrenza, regolate la distanza fra gli elettrodi. Se la candela è sporca, imbrattata o incrinata, sostituitela.
Il tosaerba o il motore vibrano in modo eccessivo.	1. Il sottoscocca della macchina contiene sfalcio e corpi estranei.	1. Pulite il sottoscocca della macchina.
	2. I bulloni di fissaggio del motore sono allentati.	2. Serrate i bulloni di fissaggio del motore.
	3. I dadi di fissaggio della lama sono allentati.	3. Serrate i dadi di fissaggio della lama.
	4. La lama è piegata o sbilanciata.	4. Bilanciate la lama. Se la lama è piegata, sostituitela.
Il taglio non è uniforme.	1. Avete tosato ripetutamente nella stessa direzione.	1. Cambiate la direzione di tosatura.
	2. L'altezza delle quattro ruote non è uguale.	2. Regolate le quattro ruote alla stessa altezza.
	3. Il sottoscocca della macchina contiene sfalcio e corpi estranei.	3. Pulite il sottoscocca della macchina.
	4. La lama è ottusa.	4. Affilate e bilanciate la lama.

Problema	Possibile causa	Rimedio
La trazione automatica del tosaerba non funziona.	1. Vi sono detriti sotto il paracinghia.	1. Rimuovete i detriti da sotto il paracinghia.
	2. Il cavo della trazione automatica non è regolato o è danneggiato.	2. Regolate il cavo della trazione automatica. All'occorrenza sostituitelo.

Note:

Note:

Lista dei distributori internazionali

Distributore:	Paese:	N. telefono:	Distributore:	Paese:	N. telefono:
Agrolanc Kft	Ungheria	36 27 539 640	Maquiver S.A.	Colombia	57 1 236 4079
Balama Prima Engineering Equip.	Hong Kong	852 2155 2163	Maruyama Mfg. Co. Inc.	Giappone	81 3 3252 2285
B-Ray Corporation	Corea	82 32 551 2076	Mountfield a.s.	Repubblica Ceca	420 255 704 220
Casco Sales Company	Portorico	787 788 8383	Mountfield a.s.	Slovakia	420 255 704 220
Ceres S.A.	Costa Rica	506 239 1138	Munditol S.A.	Argentina	54 11 4 821 9999
CSSC Turf Equipment (pvt) Ltd.	Sri Lanka	94 11 2746100	Norma Garden	Russia	7 495 411 61 20
Cyril Johnston & Co.	Irlanda del Nord	44 2890 813 121	Oslinger Turf Equipment SA	Ecuador	593 4 239 6970
Cyril Johnston & Co.	Repubblica d'Irlanda	44 2890 813 121	Oy Hako Ground and Garden Ab	Finlandia	358 987 00733
Equiver	Messico	52 55 539 95444	Parkland Products Ltd.	Nuova Zelanda	64 3 34 93760
Femco S.A.	Guatemala	502 442 3277	Perfetto	Polonia	48 61 8 208 416
ForGarder OU	Estonia	372 384 6060	Pratoverde SRL.	Italia	39 049 9128 128
G.Y.K. Company Ltd.	Giappone	81 726 325 861	Prochaska & Cie	Austria	43 1 278 5100
Geomechaniki of Athens	Grecia	30 10 935 0054	RT Cohen 2004 Ltd.	Israele	972 986 17979
Golf international Turizm	Turchia	90 216 336 5993	Riversa	Spagna	34 9 52 83 7500
Guandong Golden Star	Cina	86 20 876 51338	Lely Turfcare	Danimarca	45 66 109 200
Hako Ground and Garden	Svezia	46 35 10 0000	Solvert S.A.S.	Francia	33 1 30 81 77 00
Hako Ground and Garden	Norvegia	47 22 90 7760	Spypros Stavrinides Limited	Cipro	357 22 434131
Hayter Limited (U.K.)	Regno Unito	44 1279 723 444	Surge Systems India Limited	India	91 1 292299901
Hydroturf Int. Co Dubai	Emirati Arabi Uniti	97 14 347 9479	T-Markt Logistics Ltd.	Ungheria	36 26 525 500
Hydroturf Egypt LLC	Egitto	202 519 4308	Toro Australia	Australia	61 3 9580 7355
Irrimac	Portogallo	351 21 238 8260	Toro Europe NV	Belgio	32 14 562 960
Irrigation Products Int'l Pvt Ltd.	India	0091 44 2449 4387	Valtech	Marocco	212 5 3766 3636
Jean Heybroek b.v.	Paesi Bassi	31 30 639 4611	Victus Emak	Polonia	48 61 823 8369

Informativa europea sulla privacy

Dati raccolti da Toro
Toro Warranty Company (Toro) rispetta la privacy. Al fine di elaborare i reclami in garanzia e contattarvi in caso di richiamo di un prodotto, vi chiediamo di comunicarci determinati dati personali direttamente o tramite The Toro Company o un rivenditore Toro in loco.

Il sistema di garanzia Toro è installato su server situati negli Stati Uniti, dove la legge sulla tutela della privacy può prevedere una protezione diversa da quella del vostro paese.

COMUNICANDOCI I VOSTRI DATI PERSONALI ACCONSENTITE ALLA LORO ELABORAZIONE COME INDICATO NELL'INFORMATIVA SULLA PRIVACY.

Utilizzo delle informazioni da parte di Toro
Toro può utilizzare i vostri dati personali per elaborare i reclami in garanzia, contattarvi in caso di richiamo di un prodotto e per qualsiasi altro scopo di cui vi informiamo, nonché condividere i vostri dati con consociate, rivenditori e altri partner commerciali collegati a tali attività. Non venderemo i vostri dati personali ad altre compagnie. Ci riserviamo il diritto di divulgare i dati personali a scopo di conformità con la legislazione applicabile e su richiesta delle autorità competenti, per il corretto funzionamento del nostro sistema o per tutelare noi stessi o gli altri utenti.

Conservazione dei dati personali
Conserveremo i vostri dati personali finché saranno necessari per gli scopi previsti al momento della loro raccolta iniziale o per altri scopi legittimi (come la conformità normativa) o laddove richiesto dalla legislazione applicabile.

Impegno di Toro alla sicurezza dei dati personali
Adottiamo precauzioni ragionevoli al fine di tutelare la sicurezza dei vostri dati personali. nonché misure atte a mantenere l'accuratezza e lo status corrente dei dati personali.

Accesso e correzione dei dati personali
Per rivedere o correggere i vostri dati personali, contattateci via email all'indirizzo legal@toro.com.

Legislazione australiana relativa ai consumatori

I clienti australiani potranno reperire i dettagli concernenti la legislazione australiana relativa ai consumatori all'interno della confezione o presso il rivenditore Toro in loco.

La garanzia del marchio Toro e Garanzia sull'avviamento Toro GTS

Condizioni e prodotti coperti

The Toro Company e la sua affiliata, Toro Warranty Company, ai sensi dell'accordo tra di loro siglato, si impegnano congiuntamente a riparare per conto dell'acquirente originale [1]i prodotti Toro elencati sotto qualora presentino difetti di materiale o lavorazione o qualora il motore coperto da garanzia Toro GTS (Guaranteed to Start) non si avvii al primo o al secondo tentativo, a condizione che siano state eseguite le operazioni di manutenzione ordinaria previste nel *Manuale dell'operatore*.

I seguenti periodi di tempo vengono applicati dalla data d'acquisto:

Prodotti	**Periodo di garanzia**
Tosaerba elettrici con operatore a piedi	
• Pianale pressofuso	5 anni per uso residenziale [2] 90 giorni per uso commerciale
• Motore	5 anni di garanzia GTS, Uso residenziale[3]
• Batteria	2 anni
• Piatto di taglio in acciaio	2 anni per uso residenziale [2] 30 giorni per uso commerciale
• Motore	2 anni di garanzia GTS, Uso residenziale[3]
Tosaerba TimeMaster	3 anni per uso residenziale [2] 90 giorni per uso commerciale
• Motore	3 anni di garanzia GTS, Uso residenziale[3]
• Batteria	2 anni
Prodotti elettrici portatili	2 anni per uso residenziale [2] Nessuna garanzia per uso commerciale
Spazzaneve	
• Monostadio	2 anni per uso residenziale [2] 45 giorni per uso commerciale
• Motore	2 anni di garanzia GTS, Uso residenziale[3]
• Doppio stadio	3 anni per uso residenziale [2] 45 giorni per uso commerciale
• Condotto, deflettore del condotto e coperchio alloggiamento ventola	A vita (solo per il proprietario originario)[5]
Spazzaneve elettrici	2 anni per uso residenziale [2] Nessuna garanzia per uso commerciale
Tutte le unità con conducente seguenti	
• Motore	Fate riferimento alla garanzia del costruttore del motore [4]
• Batteria	2 anni Uso residenziale[2]
• Attrezzi	2 anni per uso residenziale [2]
Trattori DH per tappeti erbosi e giardini	2 anni per uso residenziale [2] 30 giorni per uso commerciale
Trattori XLS per tappeti erbosi e giardini	3 anni per uso residenziale [2] 30 giorni per uso commerciale
TimeCutter	3 anni per uso residenziale [2] 30 giorni per uso commerciale
Tosaerba TITAN	3 anni o 240 ore[5]
• Telaio	A vita (solo per il proprietario originario)[6]

[1]Acquirente originale indica la persona che ha originariamente acquistato il prodotto Toro.

[2]"Normale uso residenziale" significa l'uso del prodotto sul lotto della vostra abitazione. L'uso in più luoghi è considerato uso commerciale ed in tal caso viene applicata la garanzia per uso commerciale.

[3]La Garanzia sull'avviamento Toro GTS (Guaranteed to Start) non si applica quando il prodotto è utilizzato a scopo commerciale.

[4]Alcuni motori montati sui prodotti Toro sono coperti dalla garanzia del costruttore.

[5]A seconda del primo termine raggiunto.

[6]Garanzia a vita sul telaio - Se durante il normale utilizzo il telaio portante, costituito dalle parti saldate le une alle altre che formano la struttura della macchina alla quale sono assicurati altri componenti come il motore, si incrina o si rompe, sarà riparato o sostituito, a discrezione di Toro, in garanzia senza addebito al cliente di alcun costo per materiali e manodopera. I danni al telaio dovuti all'utilizzo del prodotto in modi o per scopi impropri, e i danni o le riparazioni dovuti a ruggine o corrosione non sono coperti.

La garanzia decadrebbe qualora il contaore risultasse scollegato, alterato, o con evidenti segni di manomissione.

Responsabilità del proprietario

Il proprietario deve eseguire la manutenzione del Prodotto Toro in conformità alle procedure di manutenzione riportate nel *Manuale dell'operatore*. Questa tipologia di manutenzione ordinaria, sia essa eseguita da un rivenditore o dal proprietario, è a carico del proprietario.

Istruzioni per ottenere il servizio in garanzia

Se credete che il vostro prodotto Toro riveli difetti di materiali o lavorazione, osservate la seguente procedura.

1. Per la revisione del prodotto rivolgetevi al rivenditore di zona. Se per qualsiasi motivo risultasse impossibile contattare il vostro rivenditore di zona, contattate qualsiasi altro distributore autorizzato Toro per pianificare la manutenzione. Vedere l'elenco dei Distributori accluso.
2. Portate il prodotto e la prova d'acquisto (ricevuta di vendita) al Centro Assistenza. Se per qualsiasi motivo non siete soddisfatti dell'analisi o del servizio del Centro Assistenza, contattateci al:

   Customer Care Department, RLC Division
   Toro Warranty Company
   8111 Lyndale Avenue South
   Bloomington, MN 55420-1196
   001–952–948–4707

Articoli e condizioni non coperti da garanzia

Non esiste altra garanzia espressa ad eccezione della copertura su sistemi di emissione speciali e sul motore di alcuni prodotti. Quanto segue è escluso dalla presente espressa garanzia.

- Il costo della manutenzione ordinaria e di parti, quali filtri, carburante, lubrificanti, cambi di olio, candele, filtri dell'aria, affilatura lame/lame usurate, regolazione di cavi/tiranteria, o di freni e frizioni.
- Guasto dei componenti per normale usura
- Qualsiasi prodotto o pezzo modificato, impropriamente utilizzato o trascurato, e che debba essere sostituito o riparato a causa di incidenti o mancanza di corretta manutenzione
- Spese di ritiro e consegna
- Riparazioni o tentativi di riparazione non effettuati da un Centro Assistenza Toro autorizzato
- Riparazioni resesi necessarie a causa della mancata osservanza della procedura consigliata per il carburante (per ulteriori dettagli, consultate il *Manuale dell'operatore*)
  - La rimozione di elementi contaminanti nel sistema di alimentazione non è coperta
  - Utilizzo di carburante stantio (di oltre un mese) o contenente etanolo oltre il 10% o MTBE oltre il 15%
  - Mancato svuotamento del sistema di alimentazione prima di un periodo di inutilizzo superiore a un mese
- Riparazioni o regolazioni per correggere difficoltà di avviamento dovute a:
  - Mancata osservanza delle procedure di manutenzione adeguate o della procedura consigliata per il carburante
  - Urto della lama rotante contro un oggetto
- Condizioni operative particolari per le quali l'avviamento può richiedere più di due tentativi:
  - Primi avviamenti dopo un periodo prolungato di inutilizzo di oltre tre mesi o dopo un rimessaggio stagionale
  - Avviamenti a basse temperature come quelle che si rilevano ad inizio primavera e fine autunno
  - Procedure di avviamento scorrette: in caso di difficoltà d'avviamento, consultate il *Manuale dell'operatore* per accertarvi di seguire le procedure di avviamento corrette. In questo modo potrete risparmiarvi una visita non necessaria presso un Centro Assistenza Toro autorizzato.

Condizioni generali

L'acquisto è coperto dalle leggi nazionali di ciascun paese. La presente garanzia non limita i diritti riservati all'acquirente da tali leggi.