Form No. 3381-476 Rev A

TORO®

Count on it.

Manual do utilizador

Cortador de relva com operador sentado TimeCutter® ZS 4200S

Modelo nº 74389—Nº de série 314000001 e superiores

Registe o seu produto em www.Toro.com.
Tradução do original (PT)

CE

3381-476 A

⚠ AVISO

CALIFÓRNIA
Proposição 65 Aviso

É do conhecimento do Estado da Califórnia que um ou vários produtos químicos deste produto podem provocar cancro, defeitos congénitos ou outros problemas reprodutivos.

É do conhecimento do Estado da Califórnia que os gases de escape deste motor contêm químicos que podem provocar cancro, defeitos congénitos ou outros problemas reprodutivos.

Esta máquina é um cortador de relva com transporte de utilizador e lâmina rotativa destinada a ser utilizada por utilizadores domésticos em aplicações residenciais. Foi, principalmente, concebida para cortar a relva em relvados bem mantidos. Não foi concebida para cortar arbustos, cortar relva e outras ervas ao longo de auto-estradas nem para utilizações agrícolas.

Este produto cumpre todas as directivas europeias relevantes. Para mais informações, consulte a folha de Declaração de conformidade (DOC) em separado, específica do produto.

Cavalos de potência bruta

A potência bruta ou líquida em cavalos deste motor foi classificada em laboratório pelo fabricante do motor em conformidade com a Society of Automotive Engineers (SAE) J1940. Com a configuração para obedecer aos requisitos de segurança e funcionamento, o motor binário nesta classe de cortador será substancialmente inferior.

Ir para www.toro.com para ver especificações do seu modelo de cortador.

O sistema de ignição está em conformidade com a norma canadiana ICES-002.

Importante: O motor não se encontra equipado com um silenciador de escape e protecção contra chamas. Segundo a secção 4442 do código de recursos públicos da Califórnia é proibido utilizar o motor em terrenos arborizados ou relvados. Poderão existir leis semelhantes noutros estados ou zonas federais.

⚠ AVISO

Remover peças e acessórios de equipamento original standard pode alterar a garantia, a tracção e a segurança da máquina. A não utilização de peças Toro originais pode causar ferimentos graves ou morte. Realizar alterações não autorizadas ao motor, sistema de combustível ou ventilação pode violar os regulamentos.

Substitua todas as peças incluindo, mas não se limitando a, pneus, cintos, lâminas e componentes do sistema de combustível por peças originais Toro.

Introdução

Leia estas informações cuidadosamente para saber como utilizar o produto e como efectuar a sua manutenção de forma adequada de forma a evitar ferimentos e evitar danos no produto. A utilização correcta e segura do produto é da exclusiva responsabilidade do utilizador.

Pode contactar directamente a Toro em www.toro.com para obter informações sobre produtos e acessórios, ajuda para encontrar um representante ou para registar o seu produto.

Sempre que necessitar de assistência, peças genuínas Toro ou informações adicionais, entre em contacto com um distribuidor autorizado ou com o serviço de assistência Toro, indicando os números de modelo e de série do produto. Figura 1 identifica a localização dos números de série e de modelo do produto. Escreva os números no espaço fornecido.

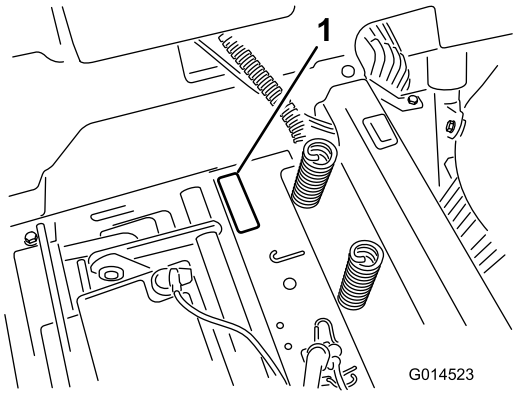

Figura 1
Debaixo do banco

1. Placa com os números de modelo e de série

Escreva os números de modelo e de série do produto nos espaços indicados abaixo:

© 2013—The Toro® Company
8111 Lyndale Avenue South
Bloomington, MN 55420

Contacte-nos em www.Toro.com.
Impresso nos E.U.A.
Todos os direitos reservados

Modelo nº _____

Nº de série _____

Este manual identifica potenciais perigos e tem mensagens de segurança identificadas pelo símbolo de alerta de segurança (Figura 2), que identifica perigos que podem provocar ferimentos graves ou mesmo a morte, se não respeitar as precauções recomendadas.



Figura 2

1. Símbolo de alerta de segurança.

Neste manual são utilizados 2 termos para identificar informações importantes. **Importante** identifica informações especiais de ordem mecânica e **Nota** sublinha informações gerais que requerem especial atenção.

Índice

Introdução 2
Segurança 4
- Práticas de utilização segura 4
- Segurança no corte Toro 6
- Modelo 74389 7
- Indicador de declive 8
- Autocolantes de segurança e de instruções 9

Descrição geral do produto 13
- Comandos 13

Funcionamento 15
- Abastecimento de combustível 15
- Verificação do nível de óleo do motor 17
- Rodagem de uma máquina nova 17
- Pense em primeiro lugar na segurança 17
- Ligar o motor 18
- Operar as lâminas 19
- Testar o sistema de bloqueio de segurança 19
- Parar o motor 20
- Condução 20
- Parar a máquina 22
- Ajuste da altura de corte 22
- Posicionar o banco 23
- Ajustar as alavancas de controlo de movimento 23
- Empurrar a máquina à mão 24
- Converter para descarga lateral (para modelos com plataformas de 107 cm) 24
- Converter para descarga lateral (para modelos com plataformas de 127 cm) 26
- Sugestões de utilização 28

Manutenção 29
- Plano de manutenção recomendado 29
- Procedimentos a efectuar antes da manutenção 30
  - Levantar o banco 30
- Lubrificação 30
  - Lubrificar os rolamentos 30
- Manutenção do motor 31
  - Manutenção do filtro de ar 31
  - Verificação do óleo do motor 32
  - Manutenção da vela de ignição 34
  - Limpeza do sistema de arrefecimento 35
  - Limpeza da caixa do soprador 35
- Manutenção do sistema de combustível 36
  - Substituição do filtro do interior da tubagem 36
- Manutenção do sistema eléctrico 37
  - Carregamento da bateria 37
  - Manutenção dos fusíveis 38
- Manutenção do sistema de transmissão 39
  - Verificação da pressão dos pneus 39
  - Desengatar o travão eléctrico 39
- Manutenção do cortador 40
  - Manutenção das lâminas de corte 40
  - Nivelar a plataforma do cortador 42
  - Remover o cortador 45
  - Instalar o cortador 46
  - Substituição do deflector de relva 46
- Manutenção da correia do cortador 47
  - Inspeccionar as correias 47
  - Substituição da correia do cortador 47
- Limpeza 48
  - Lavar a parte inferior do cortador 48

Armazenamento 49
- Limpeza e armazenamento 49

Resolução de problemas 50
Esquemas 52

Segurança

A utilização ou manutenção incorrecta deste cortador pode causar ferimentos. Para reduzir o risco de ferimentos, observe estas instruções de segurança.

A Toro concebeu e testou este cortador para um serviço razoavelmente seguro; contudo, o não cumprimento das instruções seguintes pode causar ferimentos pessoais.

Para garantir o máximo de segurança, o melhor desempenho, e uma maior familiarização com o produto, é essencial que o utilizador, ou qualquer outro operador do cortador, leia e compreenda este manual antes de colocar o motor em funcionamento. Preste especial atenção ao símbolo de alerta de segurança (Figura 2) que indica Cuidado, Aviso, ou Perigo —"instruções de segurança pessoal". Leia e compreenda as instruções pois estão relacionadas com a segurança. O não cumprimento da instrução pode resultar em ferimentos pessoais.

Práticas de utilização segura

As instruções seguintes foram adaptadas a partir da norma EN 836:1997.

Formação

- Leia o *Manual do utilizador* e o restante material de formação.

  Nota: Se o(s) utilizador(es) ou mecânico(s) não compreenderem o idioma do manual, compete ao proprietário a tarefa de lhes transmitir essas informações.

- Familiarize-se com o funcionamento seguro do equipamento, com os comandos do utilizador e com os sinais de segurança.

- Todos os utilizadores e mecânicos devem receber formação adequada. A formação dos utilizadores é da responsabilidade do proprietário.

- Nunca permita que crianças ou funcionários não qualificados utilizem ou procedam à assistência técnica do equipamento.

  Nota: Os regulamentos locais podem determinar restrições relativamente à idade do utilizador.

- O proprietário/utilizador pode evitar e é responsável por acidentes ou lesões provocados em si próprio, em terceiros ou em bens de qualquer tipo.

Preparação

- Verifique o estado do terreno para determinar quais os acessórios e engates necessários para executar a tarefa de forma adequada e segura. Utilize apenas acessórios e engates aprovados pelo fabricante.

- Utilize vestuário adequado, incluindo um chapéu resistente, óculos de protecção, calças compridas, calçado de segurança, luvas e protecções para os ouvidos.

  Importante: O cabelo comprido, roupas largas e jóias podem ficar presos nas peças móveis.

- Inspeccione a área onde irá utilizar o equipamento e certifique-se de que todos os objectos são removidos da máquina antes da utilização.

- Seja extremamente cuidadoso quando manusear combustíveis. São inflamáveis e os seus vapores são explosivos.

  – Utilize apenas recipientes aprovados.

  – Nunca retire a tampa do depósito, nem adicione combustível quando o motor se encontrar em funcionamento. Deixe o motor arrefecer antes de adicionar combustível. Não fume perto da máquina quando o motor estiver a funcionar.

  – Nunca abasteça nem efectue a drenagem da máquina num espaço fechado.

- Verifique se os comandos de presença do utilizador, os interruptores de segurança e os resguardos estão correctamente montados e em bom estado. Não utilize a máquina se estes componentes não estiverem a funcionar correctamente.

Funcionamento

- Os raios podem causar ferimentos graves ou morte. Se forem vistos raios ou ouvidos trovões na área, não opere a máquina – procure abrigo.

- Não ligue o motor num espaço fechado.

- Utilize a máquina apenas quando a iluminação for adequada e evite buracos e outros perigos não visíveis.

- Antes de ligar o motor, certifique-se de que as transmissões estão na posição neutra e que engatou o travão de mão. O motor apenas deverá ser ligado quando o utilizador se encontrar correctamente posicionado.

- Certifique-se de que tem um bom apoio ao utilizar esta máquina, especialmente ao recuar.

  Nota: Um mau apoio pode causar derrapagem.

- Abrande e tome todas as precauções quando utilizar a máquina em inclinações. Certifique-se de que desloca na horizontal em inclinações. As condições da relva poderão afectar a estabilidade da máquina. Tome todas as precauções necessárias quando utilizar a máquina perto de depressões acentuadas.

- Abrande e tome todas as precauções necessárias quando virar e mudar de direcção em zonas inclinadas.

- Não levante a plataforma do cortador quando as lâminas se encontrarem em funcionamento.
- Não opere a máquina sem o resguardo PTO ou outros resguardos instalados. Certifique-se de que todos os interruptores de segurança se encontram montados, ajustados e a funcionar correctamente.
- Não opere a máquina com o deflector de descarga subido, removido ou alterado, excepto se usar um receptor de relva.
- Não altere os valores do regulador do motor, nem acelere o motor excessivamente.
- Pare num terreno nivelado, desengate as transmissões, engate o travão de estacionamento (se instalado), desligue o motor antes de sair da posição do operador seja qual for o motivo, incluindo despejar o receptor de relva ou desentupir a calha.
- Pare e verifique as lâminas depois de ter atingido qualquer objecto ou na eventualidade de sentir vibrações estranhas. Efectue as reparações necessárias antes de retomar a operação.
- Mantenha as mãos e pés longe das unidades de corte.
- Antes de recuar, olhe para trás e para baixo de modo a evitar acidentes.
- Mantenha animais domésticos e pessoas longe da máquina em funcionamento.
- Abrande e tome as precauções necessárias quando virar e atravessar estradas ou passeios. Pare as lâminas se não estiver a cortar.
- Tenha atenção à direcção da descarga do cortador e não a aponte a ninguém.
- Não utilize a máquina quando se encontrar sob o efeito de álcool ou drogas.
- Tome todas as precauções necessárias quando colocar ou retirar a máquina de um atrelado ou camião.
- Tome todas as precauções necessárias quando se aproximar de esquinas sem visibilidade, arbustos, árvores ou outros objectos que possam obstruir o seu campo de visão.

Manuseamento seguro dos combustíveis

- Para evitar lesões pessoais ou danos materiais, tenha um cuidado extremo no manuseamento da gasolina. A gasolina é extremamente inflamável e os vapores são explosivos.
- Apague todos os cigarros, charutos, cachimbos e outras fontes de ignição.
- Utilize apenas um recipiente para combustível aprovado.
- Nunca retire a tampa do depósito, nem adicione combustível quando o motor se encontrar em funcionamento.
- Deixe o motor arrefecer antes de adicionar combustível.
- Não abasteça a máquina no interior.
- Não guarde a máquina ou o recipiente de combustível onde uma fonte de fogo, faísca ou luz piloto, como junto de uma caldeira ou outros electrodomésticos.
- Não encha recipientes no interior de um veículo, camião ou atrelado com um revestimento de plástico. Coloque sempre os recipientes no chão, longe do veículo, antes de os encher.
- Retire o equipamento do camião ou do atrelado e reabasteça-o no chão. Se tal não for possível, abasteça a máquina no veículo com um recipiente portátil e não a partir do bico de abastecimento normal.
- Mantenha o bico sempre em contacto com o anel exterior do depósito de combustível ou com a abertura do recipiente até concluir a operação. Não utilize um dispositivo de abertura do bico.
- Se o combustível for derramado para cima da roupa, mude de roupa imediatamente.
- Não encha demasiado o depósito de combustível. Volte a colocar a tampa do combustível e aperte-a a bem.

Manutenção e armazenamento

- Desactive as transmissões, engate o travão de estacionamento, pare o motor, retire a chave ou desligue o cabo da vela de ignição. Antes de efectuar o ajuste, a limpeza ou a reparação da máquina, aguarde até que esta pare por completo.
- Elimine todos os vestígios de relva e detritos da unidade de corte, transmissões, abafadores e motor, de modo a evitar qualquer risco de incêndio.
- Limpe as zonas que tenham óleo ou combustível derramado.
- Deixe arrefecer o motor antes de guardar a máquina.
- Não guarde o combustível perto de fontes de calor nem efectue drenagens em espaços fechados.
- Não permita que funcionários não qualificados efectuem a manutenção da máquina.
- Utilize apoios para suportar os componentes da máquina sempre que necessário.
- Cuidadosamente, liberte a pressão dos componentes com energia acumulada.
- Desligue a bateria ou retire o cabo da vela de ignição antes de efectuar qualquer reparação. Desligue o terminal negativo em primeiro lugar e o terminal positivo no final. Volte a ligar o terminal positivo em primeiro lugar e o terminal negativo no final.
- Tome todas as precauções necessárias quando efectuar a verificação das lâminas. Envolva as lâminas ou utilize luvas e tome todas as precauções necessárias quando efectuar a sua manutenção. Substitua sempre as lâminas, não as endireite ou solde.

- Mantenha as mãos e os pés longe de peças móveis. Se possível, não efectue qualquer ajuste quando o motor se encontrar em funcionamento.
- Mantenha todas as peças em boas condições de trabalho e as partes correctamente apertadas. Substitua todos os autocolantes gastos ou danificados.

Transporte

- Tome todas as precauções necessárias quando colocar ou retirar a máquina de um atrelado ou camião.
- Utilize rampas de largura total para carregar a máquina num atrelado ou camião.
- Prenda a máquina de forma segura utilizando correias, correntes, cabos ou cordas. As correias frontais e traseiras devem estar dirigidas para baixo e para fora da máquina.

Segurança no corte Toro

A lista seguinte contém informações de segurança específicas dos produtos Toro e outras informações de segurança que deve conhecer.

Este produto pode provocar a amputação de mãos e pés, e a projecção de objectos. Respeite sempre todas as instruções de segurança, de modo a evitar lesões graves ou mesmo a morte.

Este produto foi concebido para cortar e reciclar relva ou, quando estiver instalado um depósito de recolha de relva, para recolher relva cortada. Qualquer utilização com objectivos diferentes pode provocar perigo para o utilizador e qualquer pessoa próxima.

Funcionamento geral

- Antes do corte, certifique-se de que a área não tem outras pessoas. Desligue a máquina se alguém entrar na área.
- Não toque nas peças do equipamento ou dos acessórios enquanto estas não arrefecerem. Aguarde que todas as peças arrefeçam antes de efectuar qualquer operação de manutenção, ajuste ou assistência.
- Utilize apenas engates aprovados pela Toro. A garantia pode ser anulada se utilizar a máquina com engates não certificados.
- Verifique cuidadosamente o espaço superior existente (ou seja, ramos, aduelas, cabos eléctricos, etc.) antes de operar a máquina para debaixo de quaisquer objectos e tente evitar qualquer contacto.
- Abrande antes de fazer curvas e tenha muito cuidado.
- Tenha cuidado ao passar com a plataforma sobre lancis, pedras, raízes ou outras obstruções.
- Antes de recuar, olhe para trás e para baixo de modo a evitar acidentes. Tome extremo cuidado ao operar a máquina em marcha-atrás.
- Não seja rígido com os controlos; utilize um movimento constante.
- Ao carregar ou descarregar a máquina utilize uma rampa cuja largura seja maior do que a largura da máquina.
- Não transporte passageiros.
- Não transporte equipamento na máquina

Utilização em inclinações

Todas as inclinações e declives exigem cuidado extra. Se não se sentir à vontade numa inclinação, não a corte.

- Retire todos os obstáculos, como pedras, troncos, etc. da zona de corte.
- Veja se existem buracos, carreiras ou elevações.

  Nota: A relva alta pode esconder diversos obstáculos.
- Tenha cuidado perto de depressões, buracos ou bancos de areia.

  Nota: A máquina poderá capotar repentinamente se uma roda resvalar numa depressão ou se o piso ceder.
- Tenha cuidado extremo com receptores de relva ou outros acessórios.

  Nota: dado que estes poderão afectar a estabilidade da máquina.
- Todos os movimentos em declives devem ser lentos e graduais.
- Não faça alterações súbitas na velocidade ou direcção.
- Corte as elevações de um lado para o outro.
- Não utilize o cortador em inclinações com ângulo superior a 15 graus.

Segurança de reboque

- Não engate equipamento rebocado, excepto no ponto de engate.
- Siga as recomendações do fabricante do acessório em termos de limite de peso para reboque de equipamento e reboque em declives. O peso rebocado não pode exceder o peso da máquina, operador e carga. Utilize contrapesos ou pesos de roda como descrito no acessório ou no *Manual do utilizador* da máquina rebocadora.
- Nunca permita que crianças ou outras pessoas estejam no equipamento rebocado.
- Em declives, o peso do equipamento rebocado pode causar uma perda de tracção, risco aumentado de capotamento e de perda de controlo. Reduza o peso rebocado e abrande.
- A distância de paragem aumenta com o peso da carga rebocada. Desloque-se lentamente e deixe uma distância adicional para parar.
- Faça curvas largas para manter o acessório afastado da máquina.

Serviço

- Não guarde a máquina ou um recipiente de combustível num local onde existam fontes de calor, como por exemplo, caldeiras ou fornos.
- Mantenha as porcas e os parafusos bem apertados, especialmente os parafusos de fixação das lâminas.
- Nunca remova nem altere os dispositivos de segurança. Verifique regularmente o funcionamento adequado. Nunca faça nada que interfira com a função pretendida de um dispositivo de segurança ou para reduzir a protecção oferecida por um dispositivo de segurança.
- Para melhor proteger o seu investimento e manter o desempenho ideal do equipamento Toro, conte com peças genuínas Toro. Quando se trata de fiabilidade, a Toro oferece peças de substituição concebidas para as especificações de engenharia exactas do equipamento. Para tranquilidade, insista em peças genuínas Toro.
- Verifique frequentemente o funcionamento dos travões. Efectue os ajustes e manutenções adequados sempre que necessário.

Modelo 74389

Pressão acústica

Esta unidade apresenta um nível de pressão sonora no ouvido do operador de 88 dBA, que inclui um Valor de incerteza (K) de 1 dBA.

O nível de potência acústica foi determinado de acordo com os procedimentos descritos na EN 836.

Potência acústica

Esta unidade apresenta um nível de potência acústica garantido de 100 dBA, que inclui um Valor de incerteza (K) de 1 dBA.

O nível de potência acústica foi determinado de acordo com os procedimentos descritos na ISO 11094.

Vibração

Nível de vibração medido na mão direita = 2,5 m/s^2

Nível de vibração medido na mão esquerda = 2,7 m/s^2

Valor de incerteza (K) = 1,4 m/s^2

Os valores medidos foram determinados de acordo com os procedimentos descritos na EN 836.

Vibração em todo o corpo

Nível de vibração medido = 0,30 m/s^2

Valor de incerteza (K) = 0,15 m/s^2

Os valores medidos foram determinados de acordo com os procedimentos descritos na EN 836 (Cortador de relva com operador sentado e cortador de relva com operador em pé).

Indicador de declive

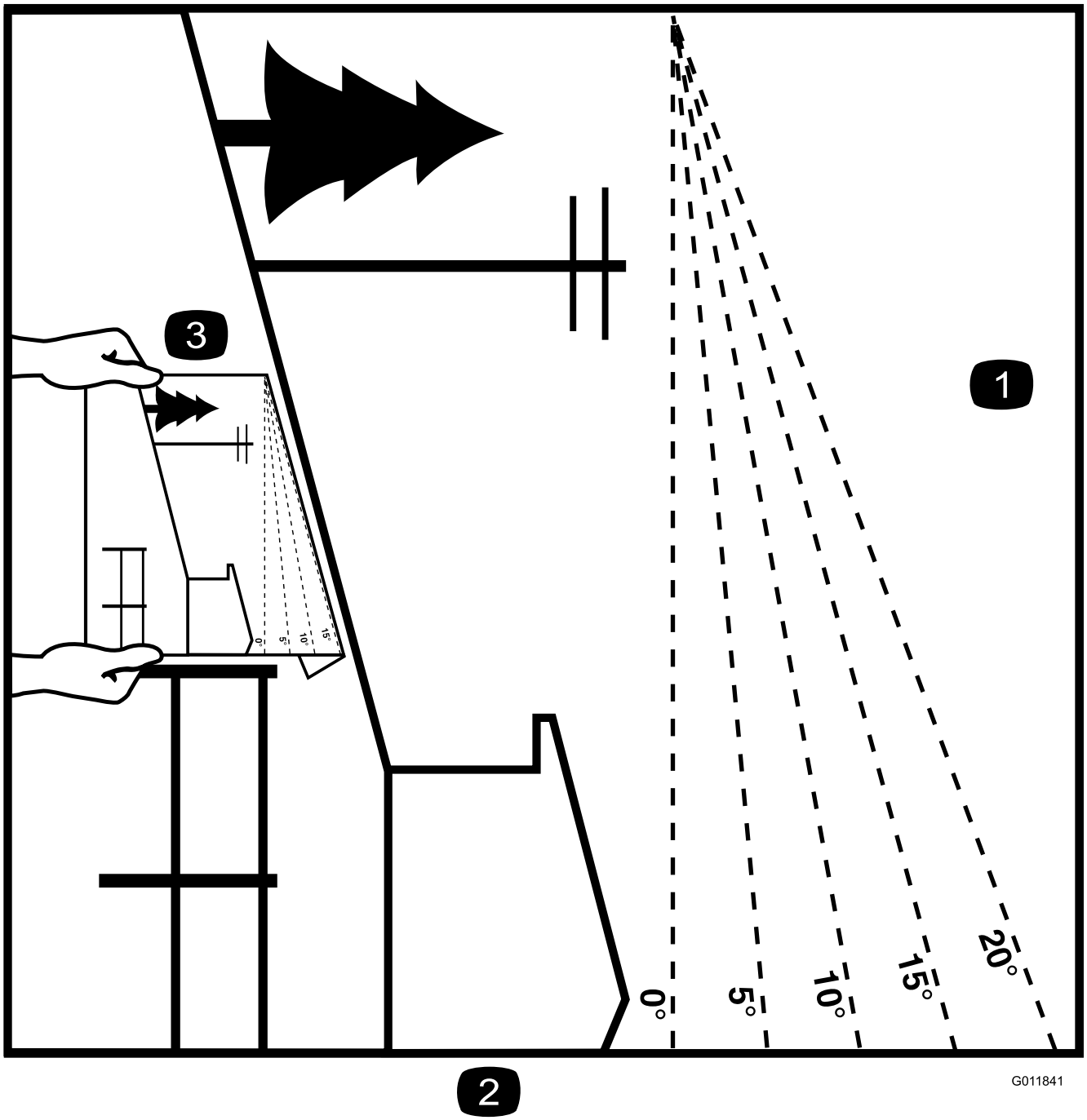

Figura 3

Esta página pode ser copiada para uso pessoal.

1. A inclinação máxima a que pode operar com segurança esta máquina é de **15 graus**. Utilize a tabela de inclinações para determinar o grau de inclinação dos declives antes de operar. **Não opere esta máquina num declive com inclinação superior a 15 graus.**Dobre ao longo da linha adequada para fazer corresponder à inclinação recomendada.
2. Alinhe esta extremidade com uma superfície vertical, uma árvore, um edifício, um poste de vedação, etc.
3. Exemplo de como comparar a inclinação com a extremidade dobrada.

Autocolantes de segurança e de instruções

Os autocolantes de segurança e de instruções são facilmente visíveis e situam-se próximo das zonas de potencial perigo. Substitua todos os autocolantes danificados ou perdidos.

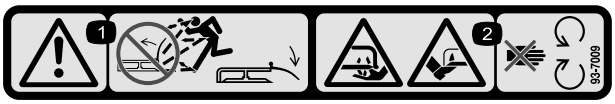

93-7009

1. Perigo – não utilize o cortador sem o deflector ou com o deflector levantado, mantenha-o devidamente montado.
2. Perigo de corte/desmembramento das mãos ou pés, lâmina do cortador – mantenha-se afastado de peças móveis.

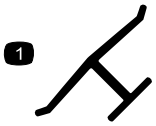

Marca do fabricante

1. Indica que a lâmina é uma peça de origem.

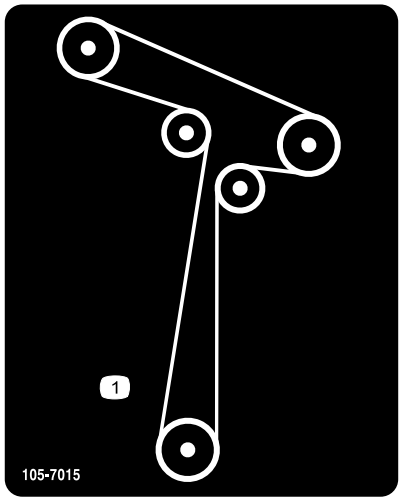

105-7015

Para modelos com plataformas de 107 cm

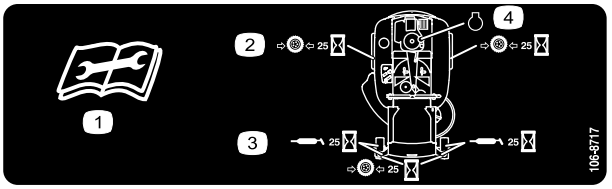

106-8717

1. Leia as instruções antes de efectuar as operações de manutenção.
2. Verifique a pressão dos pneus a cada 25 horas de funcionamento.
3. Lubrifique a cada 25 horas de funcionamento.
4. Motor



110-6691

1. Perigo de projecção de objectos – mantenha as pessoas afastadas da máquina.
2. Perigo de projecção de objectos, cortador de relva – não utilize o cortador sem o deflector, a cobertura de descarga ou o sistema de recolha de relva no lugar.
3. Perigo de corte/desmembramento das mãos ou pés – mantenha-se afastado das peças móveis.

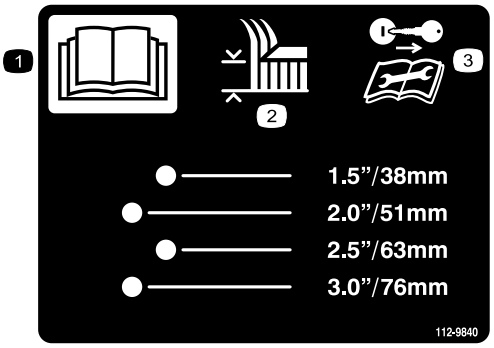

112-9840

1. Leia o *Manual do utilizador*.
2. Altura de corte
3. Retire a chave da ignição e leia as instruções antes de proceder à assistência técnica ou manutenção.

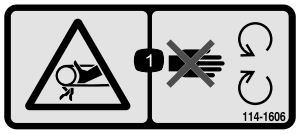

114-1606

1. Risco de emaranhamento, correia – mantenha todos os resguardos no lugar.

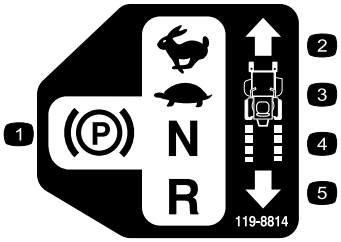

119-8814

1. Posição de estacionamento
2. Rápido
3. Lento
4. Ponto morto
5. Marcha-atrás

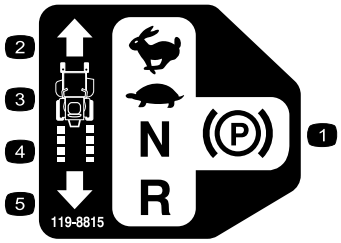

119-8815

1. Posição de estacionamento
2. Rápido
3. Lento
4. Ponto morto
5. Marcha-atrás

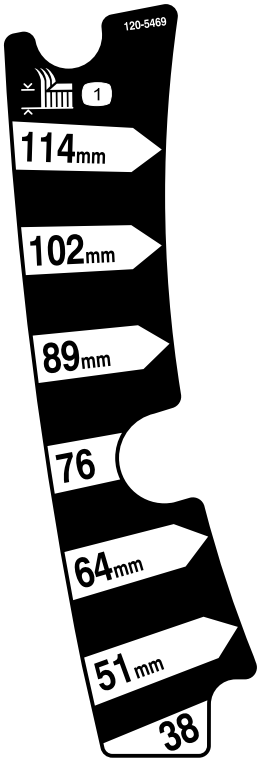

120-5469

1. Altura de corte



121-2989

1. Posição da alavanca de derivação para empurrar a máquina
2. Posição da alavanca de derivação para utilizar a máquina



Símbolos da bateria

Alguns ou todos estes símbolos estão na bateria

1. Perigo de explosão
2. Não fazer fogo, não aproximar a bateria de chamas e não fumar.
3. Risco de queimaduras com líquido cáustico/químicos
4. Proteja devidamente os olhos.
5. Leia o *Manual do utilizador.*
6. Mantenha as pessoas a uma distância segura da bateria.
7. Proteja devidamente os olhos; os gases explosivos podem provocar a cegueira e outras lesões.
8. O ácido da bateria pode provocar a cegueira ou queimaduras graves.
9. Lave imediatamente os olhos com água e procure assistência médica o quanto antes.
10. Contém chumbo; não deite fora.

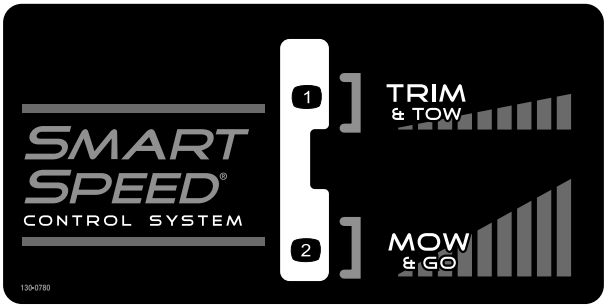

130-0780

1. Lento (aparar e rebocar)
2. Rápido (cortar e deslocar)

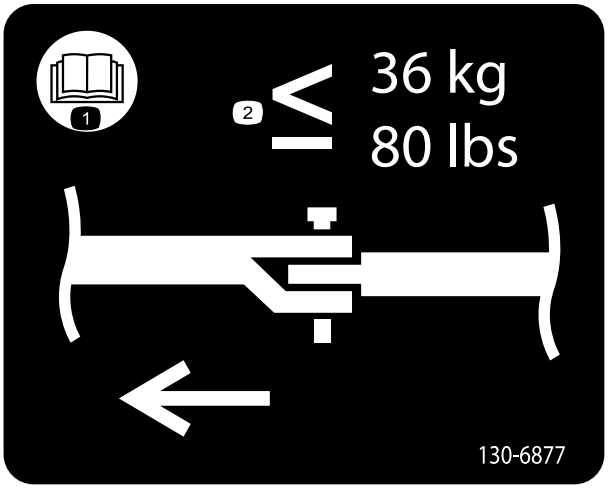

130-6877

1. Leia o *Manual do utilizador*
2. A eficiência máxima da barra de engate é de 36 kg.

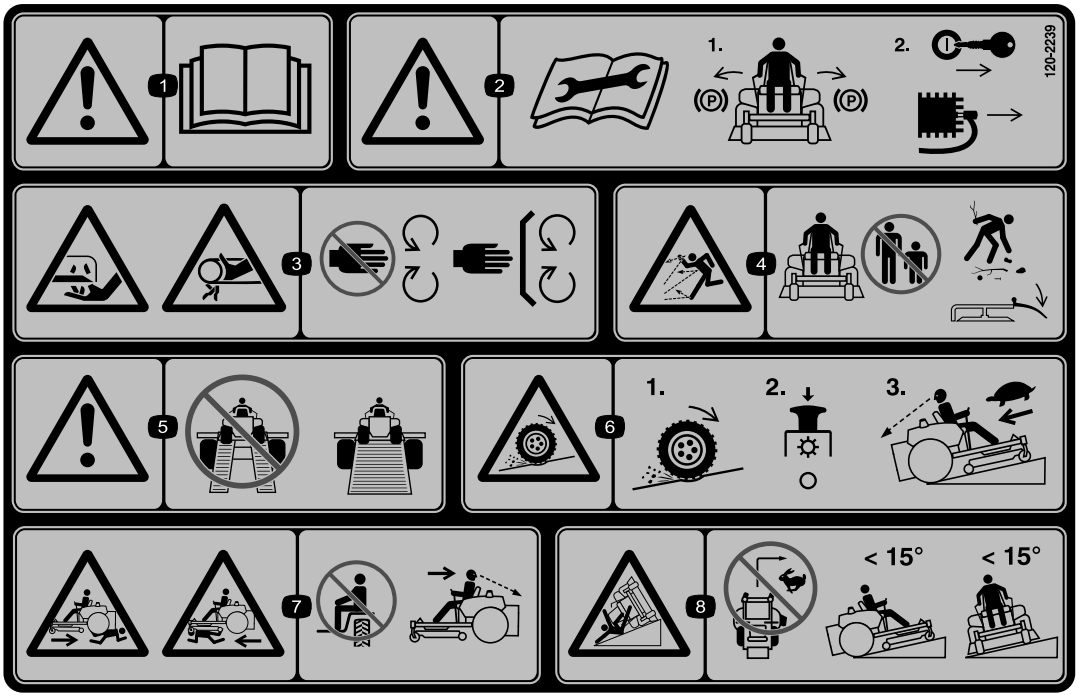

120-2239

1. Aviso – leia o *Manual do utilizador*.
2. Aviso – leia as instruções antes de proceder à assistência técnica ou manutenção; desloque as alavancas de controlo do movimento para a posição de estacionamento (travar), retire a chave da ignição e retire o cabo da vela.
3. Perigo de puxão/corte, lâmina do cortador; emaranhamento na ventoinha, correia - mantenha-se afastado de peças móveis, mantenha todos os resguardos e protecções devidamente montados.
4. Perigo de objectos projectados – mantenha as outras pessoas a uma distância segura da máquina, recolha detritos antes de iniciar, mantenha o deflector no devido lugar.
5. Aviso – não utilizar rampas com divisão, utilizar rampas completas quando transportar a máquina.
6. Perigo de perda de tracção/controlo, declives – perda de tracção/controlo num declive, desengate o interruptor de controlo da lâmina (PTO), desça o declive lentamente.
7. Perigo de esmagamento/desmembramento de outras pessoas, fazer marcha-atrás; perigo de esmagamento/desmembramento de outras pessoas—não transporte passageiros, olhe para a retaguarda e para baixo ao fazer marcha-atrás.
8. Risco de capotamento – não corte declives superiores a 15 graus, evite curvas súbitas e apertadas quando se encontrar em declives.

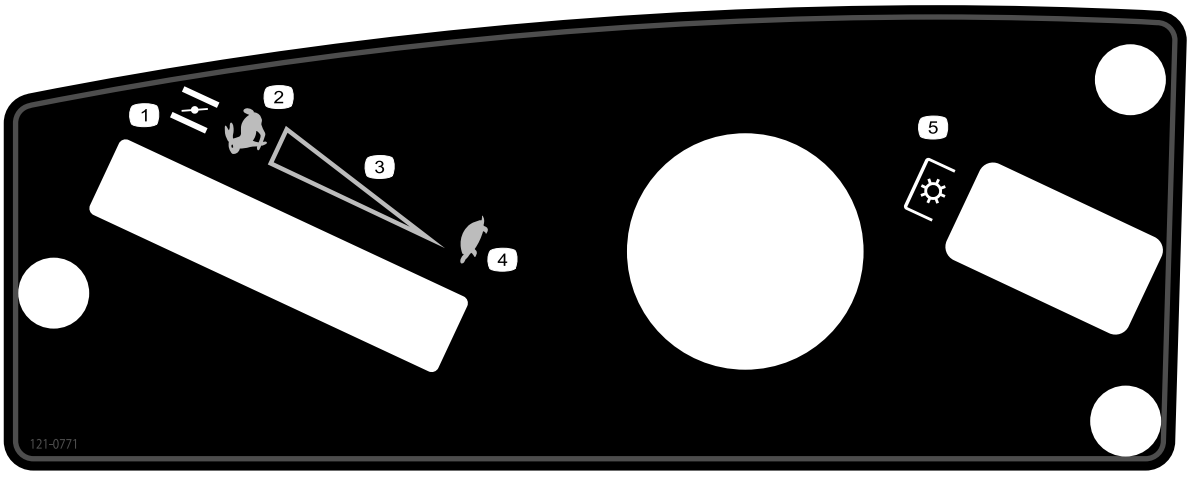

121-0771

1. Entrada de ar
2. Rápido
3. Definição variável contínua
4. Lento
5. Tomada de força (PTO), Interruptor de controlo da lâmina

Descrição geral do produto

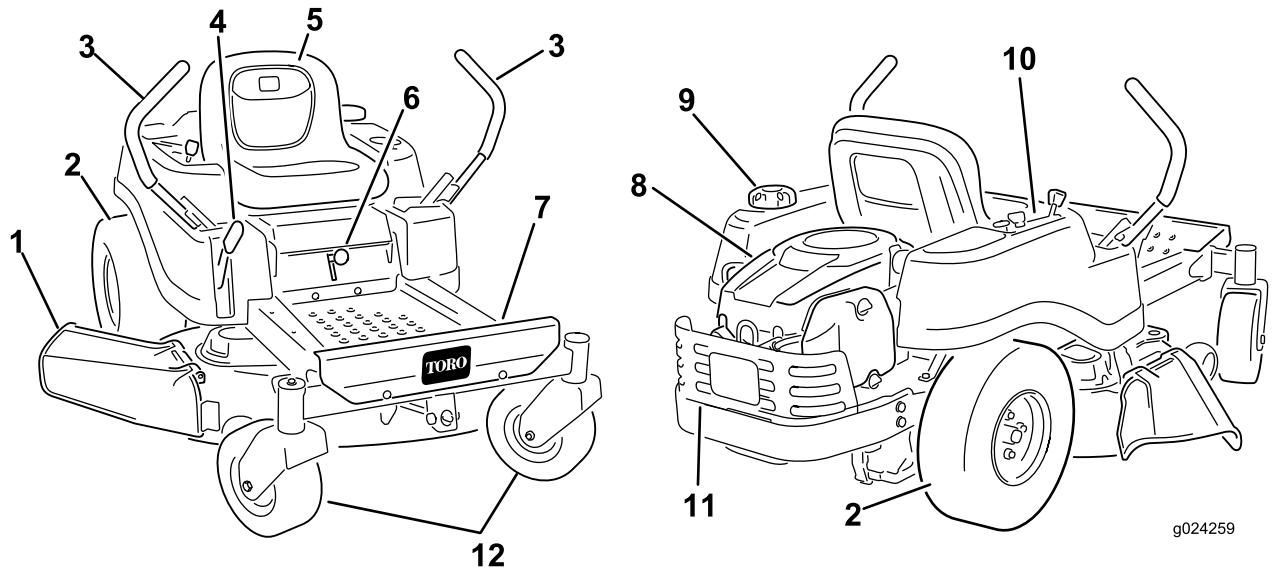

Figura 4

1. Deflector
2. Roda traseira
3. Alavancas de controlo de movimento
4. Alavanca da altura de corte
5. Banco do operador
6. Alavanca Smart Speed™
7. Apoio para os pés
8. Motor
9. Tampa do depósito de combustível
10. Painel de controlo
11. Protecção do motor
12. Rodas dianteiras

Comandos

Familiarize-se primeiro com todos os comandos em Figura 4 e Figura 5 antes de ligar o motor e utilizar a máquina.

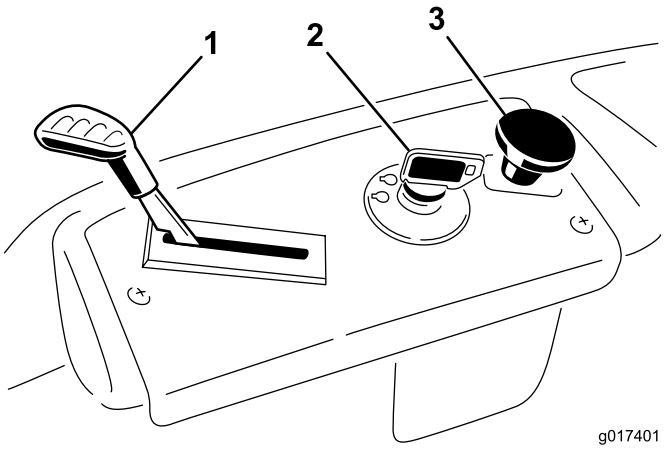

Figura 5

Painel de controlo

1. Acelerador/Entrada de ar
2. Ignição
3. Interruptor de controlo da lâmina (tomada de força)

Ignição

A ignição tem três posições: Off, Run e Start. A chave roda para Start e volta para Run ao soltar. Rodando a chave para a posição Off pára o motor; no entanto, retire sempre a chave ao sair da máquina para evitar que alguém acidentalmente ligue o motor (Figura 5).

Alavanca do acelerador/entrada de ar

O acelerador e a entrada de ar estão combinados numa única alavanca de controlo. O acelerador controla a velocidade do motor e tem uma regulação contínua variável de Lento a Rápido. Engate a entrada de ar movendo a alavanca para além da regulação Rápido até que pare (Figura 5).

Interruptor de controlo da lâmina (tomada de força)

O interruptor de controlo da lâmina, representado por um símbolo de uma tomada de força (PTO), engata e desengata a alimentação das lâminas do cortador (Figura 5).

Alavancas de controlo do movimento e Posição de estacionamento

As alavancas de controlo de movimento são controlos sensíveis à velocidade e independentes dos motores das rodas. Mover a alavanca para a frente ou para trás roda a roda

do mesmo lado para a frente ou para trás; a velocidade da roda é proporcional a quanto a alavanca é movida. Mover as alavancas de controlo para fora a partir do centro para a posição de estacionamento e sair da máquina (Figura 17). Posicione sempre as alavancas de controlo de movimento na posição de estacionamento quando pára a máquina ou a deixa sem vigilância.

Alavanca do sistema de controlo Smart Speed™

A alavanca do sistema de controlo Smart Speed™, que se encontra abaixo da posição de operação, dá ao operador a opção de conduzir a máquina a duas velocidades, alta e baixa (Figura 6).

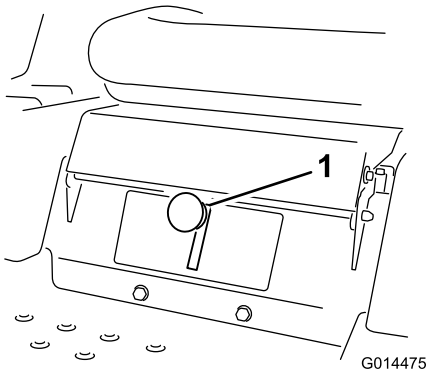

Figura 6

1. Alavanca da velocidade inteligente

Janela de presença de combustível

A janela de presença de combustível que se encontra no lado esquerdo da máquina pode ser utilizada para verificar a presença de gasolina no depósito (Figura 7).

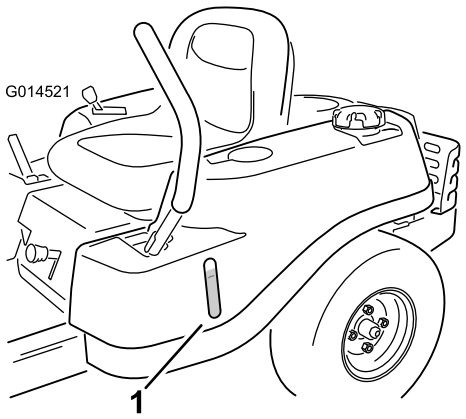

Figura 7

1. Janela de presença de combustível

Alavanca da altura de corte

A alavanca da altura de corte permite ao operador subir e descer a plataforma a partir da posição sentada. Quando a alavanca é movida para cima, em direcção ao operador, a plataforma é elevada do solo e quando movida para baixo (na direcção oposta ao operador) é baixada na direcção do solo. Ajuste apenas a altura de corte enquanto a máquina não está em movimento (Figura 21).

Funcionamento

Nota: Determine os lados direito e esquerdo da máquina a partir da posição normal de utilização.

Abastecimento de combustível

- Para melhores resultados, utilize apenas gasolina limpa, fresca (com menos de 30 dias) e sem chumbo com uma classificação de octanas de 87 ou superior (método de classificação (R+M)/2).
- **Etanol**: Gasolina com até 10% de etanol (gasool) ou 15% MTBE (éter-metil-tercio-butílico) por volume é aceitável. O Etanol e MTBE não são a mesma coisa. Gasolina com 15% etanol (E15) por volume não é aprovado para utilização. **Nunca utilize gasolina que contenha mais de 10% de etanol por volume** como, por exemplo, E15 (contém 15% etanol), E20 (contém 20% etanol) ou E85 (contém até 85% de etanol). Utilizar gasolina não aprovada pode causar problemas de desempenho e/ou danos no motor, que poderão não ser abrangidos pela garantia.
- **Não** utilizar gasolina que contenha metanol.
- **Não** guardar combustível nem no depósito do combustível nem em recipientes de combustível durante o Inverno, a não ser que seja utilizado um estabilizador de combustível.
- **Não** adicionar petróleo à gasolina.

⚠ PERIGO

Em determinadas circunstâncias, a gasolina é extremamente inflamável e explosiva. Um incêndio ou explosão provocado(a) por gasolina pode resultar em queimaduras e danos materiais.

- **Encha o depósito de combustível no exterior, num espaço aberto, quando o motor estiver frio. Remova toda a gasolina que, eventualmente, se tenha derramado.**
- **Nunca encha o depósito de combustível num atrelado fechado.**
- **Não encha completamente o depósito de combustível. Adicione gasolina ao depósito de combustível, até que o nível se encontre entre 6 a 13 mm abaixo da extremidade inferior do tubo de enchimento. Este espaço vazio no depósito permitirá que a gasolina se expanda.**
- **Nunca fume quando estiver a manusear gasolina e mantenha-se afastado de todas as fontes de fogo ou faíscas que possam inflamar os vapores de gasolina.**
- **Guarde a gasolina num recipiente aprovado e mantenha-a longe do alcance das crianças. Nunca adquira mais do que a gasolina necessária para 30 dias.**
- **Não utilize a máquina sem que todos os componentes do sistema de escape estejam correctamente montados e em boas condições de funcionamento.**

⚠ PERIGO

Em determinadas condições durante o abastecimento, pode ser libertada electricidade estática que provoca uma faísca que pode inflamar os vapores da gasolina. Um incêndio ou explosão provocado(a) por gasolina pode resultar em queimaduras e danos materiais.

- **Coloque sempre os recipientes de gasolina no chão, longe do veículo, antes de os encher.**
- **Não encha os recipientes de gasolina no interior de uma carrinha, outro veículo ou um atrelado, porque os revestimentos do interior ou a cobertura plástica da carrinha podem isolar o recipiente e abrandar a perda de energia estática do mesmo.**
- **Sempre que possível, retire a máquina a abastecer do veículo ou do atrelado e encha o depósito da máquina com as respectivas rodas no chão.**
- **Se tal não for possível, abasteça a máquina no veículo ou no atrelado a partir de um recipiente portátil e não do bico de abastecimento normal.**
- **Se for necessário utilizar um bico de abastecimento, mantenha-o em contacto permanente com o anel exterior do depósito de combustível ou com a abertura do recipiente até concluir a operação.**

⚠ AVISO

A gasolina pode ser prejudicial ou mesmo fatal quando ingerida. A exposição prolongada a vapores pode provocar lesões graves ou doenças.

- **Evite inalar vapores durante muito tempo.**
- **Mantenha a cara afastada do bico e do depósito de combustível ou da abertura do condicionador.**
- **Evite o contacto com a pele; lave qualquer derrame com água e sabão.**

Utilizar o estabilizador/condicionador

Utilize um estabilizador/condicionador na máquina para oferecer as seguintes vantagens:

- Manter a gasolina durante o armazenamento durante 90 idas ou menos. Para armazenamento de duração superior, recomenda-se drenar o depósito de combustível.
- Limpar o motor enquanto funciona
- Eliminar acumulações de verniz tipo borracha no sistema de combustível, o que causa um arranque difícil

Importante: Não utilize aditivos de combustível que contenham metanol ou etanol.

Adicione a quantidade correcta de estabilizador/condicionador de gasolina ao combustível.

Nota: Um estabilizador/condicionador de combustível é mais eficaz quando misturado com gasolina nova. Para minimizar as hipóteses de depósitos de verniz no sistema de combustível, utilize sempre o estabilizador de combustível.

Enchimento do depósito de combustível

Assegurar que o motor está desligado e que os controlos do movimento estão na posição de estacionamento.

Importante: Não encha demasiado o depósito de combustível. Encha o depósito até ao fundo do tubo de enchimento. O espaço no depósito permite a expansão do combustível. Encher demasiado pode provocar fugas de combustível para o motor ou sistema de emissões.

1. Limpe a zona em redor da tampa do depósito de combustível e retire a tampa.

   Nota: Pode utilizar a janela do combustível para verificar a presença de gasolina antes de encher o depósito (Figura 8).

2. **Lentamente** adicione gasolina até o combustível chegar à base do tubo de enchimento (Figura 8).

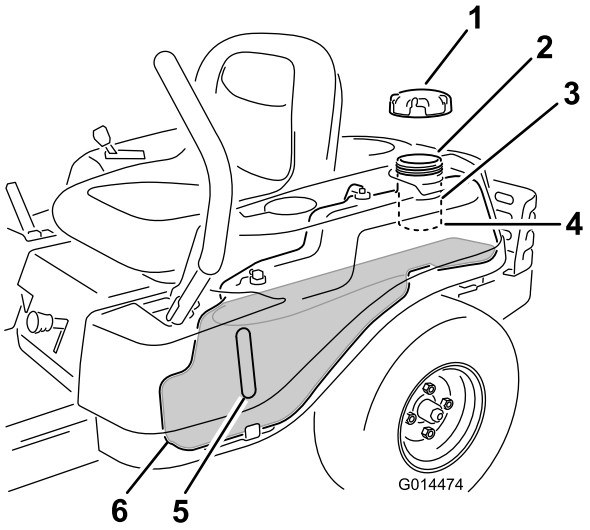

Figura 8

1. Tampa do depósito de combustível
2. Abertura para enchimento
3. Tubo de enchimento
4. Base do tubo de enchimento **(não encher depois daqui)**
5. Janela do combustível
6. Fim do depósito de combustível

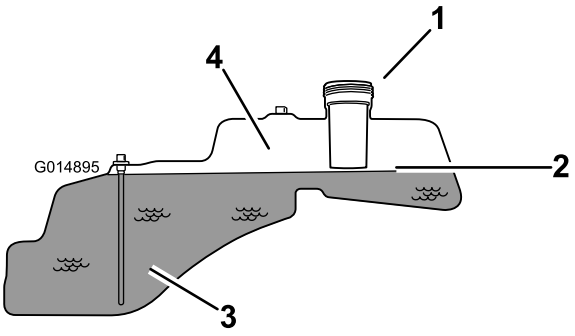

Figura 9

1. Abertura para enchimento
2. Base do tubo de enchimento **(não encher depois daqui)**
3. Combustível
4. Espaço vazio (para expansão do combustível)

3. Coloque a tampa do depósito de combustível firmemente e aperte até fazer "clique".

Verificação do nível de óleo do motor

Antes de ligar o motor e utilizar a máquina, verifique o nível do óleo no cárter do motor; consulte Verificação do nível de óleo do motor (página 32).

Rodagem de uma máquina nova

Os novos motores requerem tempo para desenvolver a potência máxima. As plataformas do cortador e os sistemas de transmissão têm um maior atrito enquanto novos, exercendo uma carga adicional sobre o motor. Permita um tempo de rodagem de 40 a 50 horas para que as máquinas novas desenvolvam a potência máxima e o melhor desempenho.

Pense em primeiro lugar na segurança

Segurança de funcionamento

Leia atentamente as instruções de segurança e o teor dos autocolantes na secção Segurança. Esta informação contribui para evitar acidentes ao condutor, à sua família, a animais e a terceiros.

⚠ PERIGO

Cortar em relva molhada ou em declives acentuados pode provocar derrapagem e perda de controlo.

Se as rodas tombarem nas bordas dos declives, a máquina pode capotar e provocar lesões graves, morte ou afogamento.

Uma perda de tracção é uma perda de direcção.

Para evitar qualquer perda de controlo e eventual capotamento:

- **Não utilize a máquina perto de depressões ou junto da água.**
- **Não utilize o cortador em inclinações com ângulo superior a 15 graus.**
- **Nos declives reduza a velocidade e tenha o máximo de cuidado.**
- **Quando cortar declives, trabalhar gradualmente das áreas mais baixas para as áreas mais altas na inclinação.**
- **Evite mudanças bruscas de velocidade ou direcção.**
- **Vire para cima, para uma inclinação, quando mudar de direcção em zonas inclinadas. Virar para baixo no declive reduz a tracção.**
- **Os acessórios alteram as características de manuseamento da máquina. Tenha mais cuidado quando utilizar acessórios com a máquina.**

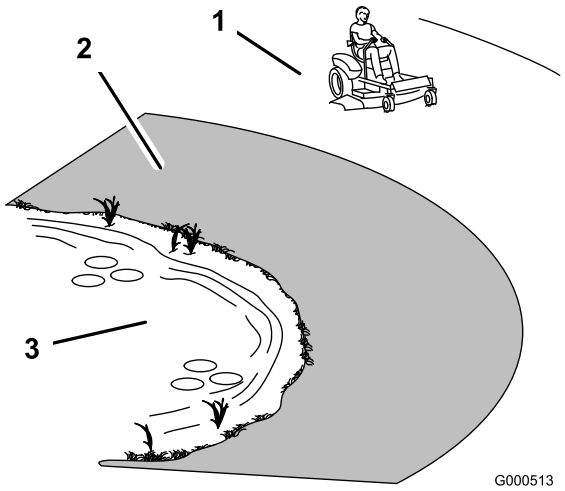

Figura 10

1. Zona de segurança – utilize aqui o TimeCutter
2. Utilize um cortador com operador apeado e/ou um aparador manual perto de depressões e água.
3. Água

⚠ CUIDADO

Esta máquina produz níveis de ruído na ordem dos 85 dBA ao nível do ouvido do utilizador, podendo provocar perda de audição no caso de uma utilização prolongada.

Deverá utilizar protecções para os ouvidos quando utilizar este máquina.

Recomenda-se a utilização de equipamento de protecção para os olhos, ouvidos, pés e cabeça.

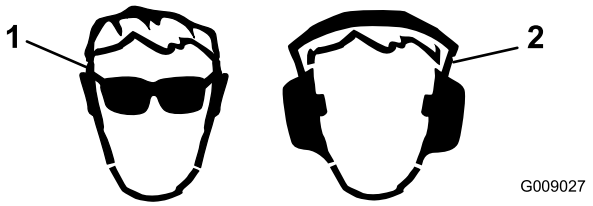

Figura 11

1. Utilize óculos de segurança
2. Utilize protecção auricular

Função do sistema de bloqueio de segurança

⚠ AVISO

A máquina poderá arrancar inesperadamente se os interruptores de bloqueio de segurança se encontrarem desligados ou danificados e provocar lesões.

- **Não desactive os dispositivos de segurança.**
- **Verifique o funcionamento dos interruptores diariamente e substitua todos os interruptores danificados antes de utilizar a máquina.**

O sistema de bloqueio de segurança foi concebido para evitar o arranque do motor excepto se:

- As lâminas estiverem desengatadas
- As alavancas de controlo do movimento estiverem na posição de estacionamento.

O sistema de bloqueio de segurança também foi concebido para desligar o motor sempre que as alavancas de controlo não se encontram na posição de estacionamento e se levanta do banco.

Ligar o motor

1. Sente-se no banco e mova os controlos de movimento para fora para a posição de estacionamento.
2. Desengate as lâminas movendo o interruptor de controlo da lâmina para Off (Figura 12)

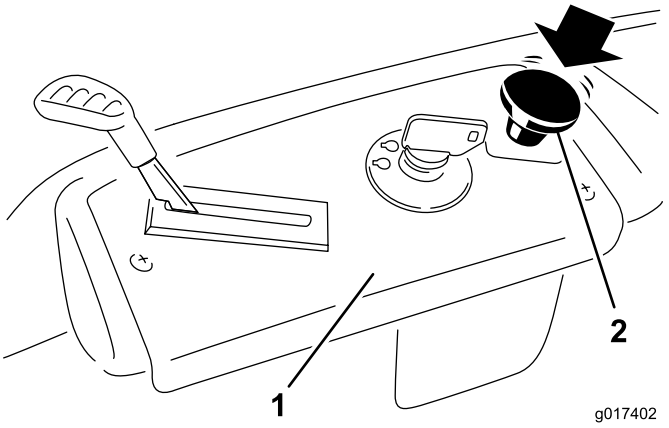

Figura 12

1. Painel de controlo
2. Interruptor de controlo da lâmina – posição Off

3. Puxe a alavanca do estrangulador do ar antes de ligar um motor frio (Figura 13).

   Nota: Um motor quente pode não necessitar da alavanca do ar.

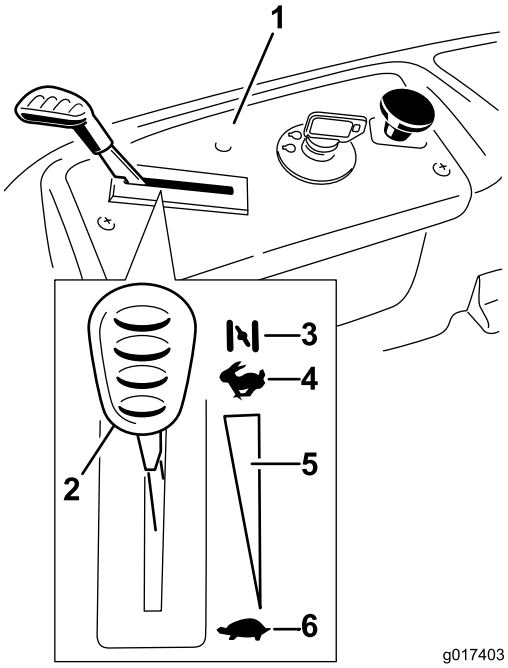

Figura 13

1. Painel de controlo
2. Acelerador
3. Rápido
4. Definição variável contínua
5. Lento
6. Alavanca do estrangulador do ar

4. Rode a chave da ignição para a posição Start para ligar o arrancador (Figura 14).

   Nota: Quando o motor arrancar solte a chave.

   Importante: Não active o motor de arranque durante mais de 10 segundos de cada vez. Se o motor não arrancar, permita um período de

arrefecimento de 60 segundos entre tentativas. O incumprimento destas instruções pode danificar o motor de arranque.

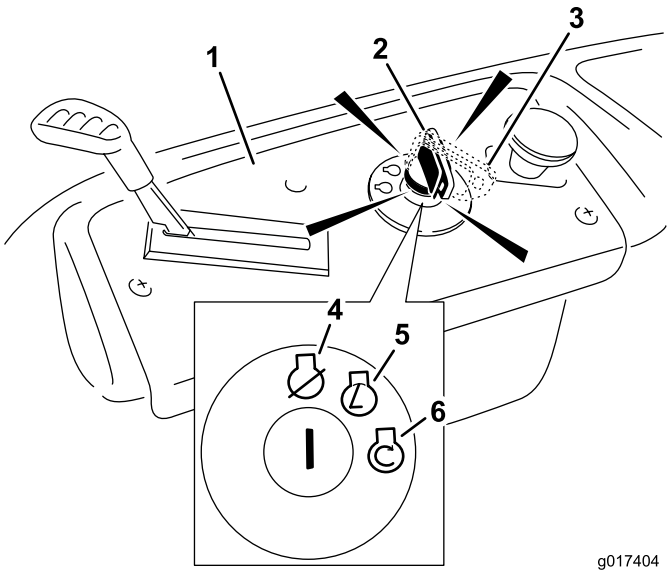

Figura 14

1. Painel de controlo
2. Chave da ignição — posição de funcionamento
3. Chave da ignição — posição de arranque
4. Off (Desligado)
5. Run (Funcionamento)
6. Start (Arranque)
7. Alavanca do estrangulador do ar

5. Depois de o motor arrancar, empurre a alavanca do estrangulador do ar (Figura 14).

   Nota: Se o motor perder velocidade ou se engasgar, puxe a alavanca do estrangulador do ar e deixe o motor trabalhar durante alguns segundos. Depois empurre a alavanca do estrangulador do ar. Repita isto conforme necessário.

Operar as lâminas

O interruptor de controlo da lâmina, representado por um símbolo de uma tomada de força (PTO), engata e desengata a alimentação das lâminas do cortador. Este interruptor controla a alimentação a quaisquer acessórios que retiram a alimentação do motor, incluindo a plataforma do cortador e lâminas de corte.

Engatar as lâminas

Importante: Não engate as lâminas quando estiver estacionado em relva alta. Podem ocorrer danos na correia ou na embraiagem.

1. Liberte a pressão nas alavancas de controlo de movimento e coloque a máquina em neutro.
2. Desloque o regulador para a posição FAST (rápido).

   Nota: Engate sempre as lâminas com o regulador na posição Fast (rápido).

3. Puxe o interruptor de controlo da lâmina para o mover para posição On (ligado) e engatar as lâminas (Figura 15).

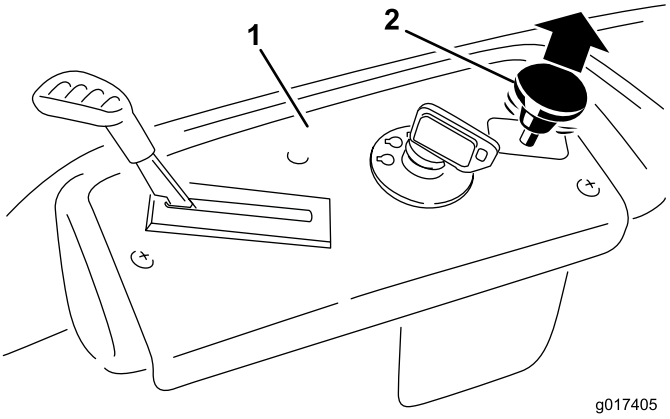

Figura 15

1. Painel de controlo
2. Interruptor de controlo da lâmina – posição On (ligado)

Desengatar as lâminas

Empurre o interruptor de controlo da lâmina para o mover para posição Off (desligado) e desengatar as lâminas (Figura 16).

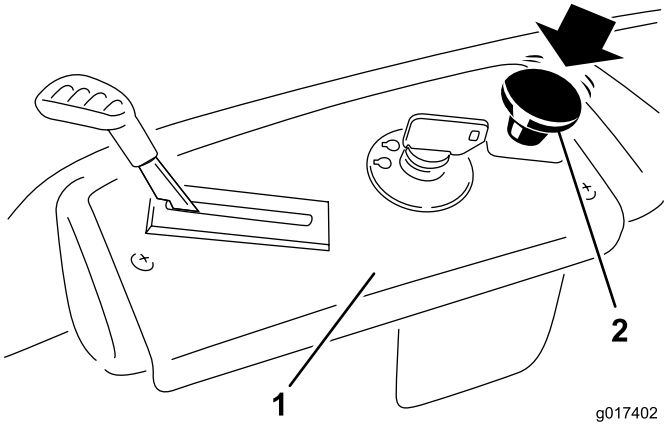

Figura 16

1. Painel de controlo
2. Interruptor de controlo da lâmina – Off

Testar o sistema de bloqueio de segurança

Teste o sistema de bloqueio de segurança sempre que utilizar a máquina. Se o sistema de segurança não funcionar como se descreve em baixo, peça a um distribuidor autorizado para o reparar imediatamente.

1. Estando sentado no banco, com as alavancas de controlo na posição de estacionamento, mova o interruptor de controlo da lâmina para On.

2. Tente ligar o motor; o motor não deverá arrancar.
3. Estando sentado no banco, mova o interruptor de controlo da lâmina para Off.
4. Desloque a alavanca de controlo de movimento para a posição central, na posição não bloqueada.
5. Tente ligar o motor; o motor não deverá arrancar.
6. Repita com a outra alavanca de controlo do movimento.
7. Estando sentado no banco, mova o interruptor de controlo da lâmina para Off e bloqueie as alavancas de controlo de movimento na posição de estacionamento.
8. Ligue o motor.
9. Com o motor ligado, engate o interruptor de controlo da lâmina e eleve-se ligeiramente do banco.

   Nota: O motor deverá parar.
10. Estando sentado no banco, mova o interruptor de controlo da lâmina para Off e bloqueie as alavancas de controlo de movimento na posição de estacionamento.
11. Ligue o motor.
12. Com o motor ligado, mova as alavancas de controlo de movimento para o centro, posição não bloqueada, engate o interruptor de controlo da lâmina e eleve-se ligeiramente do banco.

    Nota: O motor deverá parar.

Parar o motor

1. Desengate as lâminas movendo o interruptor de controlo da lâmina para Off (Figura 16).
2. Desloque a alavanca do acelerador para a posição Fast (Figura 13).
3. Desligue a chave da ignição (Figura 14) e retire a chave.

Condução

Conduzir a máquina será melhor se compreender o que significa cortador de raio de viragem zero. As rodas motrizes rodam independentemente, alimentadas por motores hidráulicos em cada eixo; daí uma poder rodar para trás enquanto a outra roda para a frente, fazendo com que a máquina rode em vez de virar. Isto melhora grandemente a manobrabilidade, mas pode exigir algum ajuste se o operador não estiver familiarizado.

⚠ AVISO

A máquina pode virar-se muito rapidamente. O operador pode perder o controlo da máquina e provocar ferimentos pessoais ou danos na máquina.

- **Tenha cuidado ao fazer curvas.**
- **Desacelere a máquina antes de fazer curvas apertadas.**

O controlo do acelerador regula a velocidade do motor medida em rpm (rotações por minuto). Colocar o controlo do acelerador na posição Fast pode ser melhor para o desempenho. Para a maior parte das aplicações, é desejável funcionar na posição Full throttle.

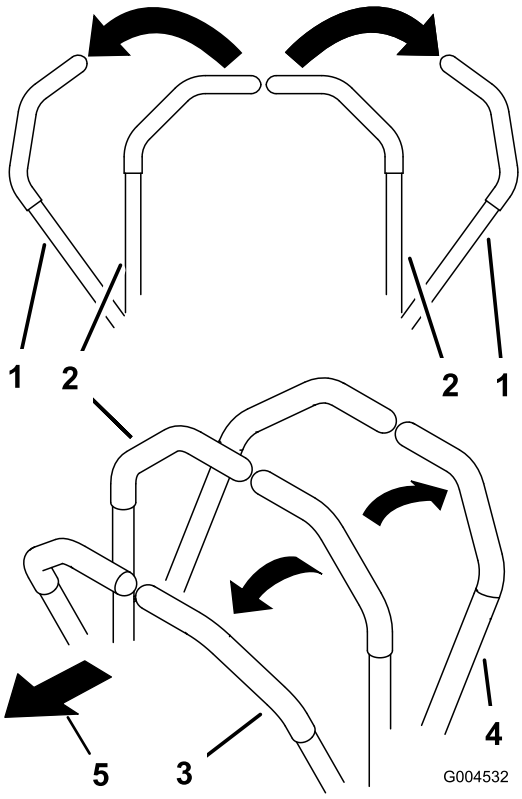

Figura 17

1. Posição de estacionamento (travada)
2. Posição central desbloqueada
3. Para a frente
4. Para trás

Utilizar o sistema de controlo Smart Speed™

A alavanca do sistema de controlo Smart Speed™, que se encontra abaixo da posição de operação, dá ao operador a opção de conduzir a máquina a duas velocidades, alta e baixa (Figura 18).

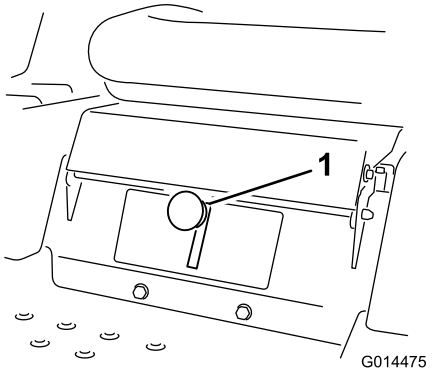

Figura 18

1. Alavanca da velocidade inteligente

Para mudar as velocidades:

1. Mova as alavancas de controlo do movimento para a posição neutra e para fora para a posição de estacionamento; desengatar o interruptor de controlo da lâmina.

   ⚠ AVISO

   Retirar as mãos das alavancas de controlo do movimento enquanto a máquina estiver em movimento pode resultar em perda de controlo ou causar danos a si ou a quem estiver por perto.

   Pare sempre a máquina e mova as alavancas de controlo do movimento para a posição de estacionamento antes de ajustar o sistema de controlo Smart Speed™.

2. Ajuste a alavanca na posição desejada.

Conduzir para a frente

1. Desloque as alavancas para a posição central não bloqueada.
2. Para andar para a frente empurre as alavancas de controlo do movimento para a frente (Figura 17).

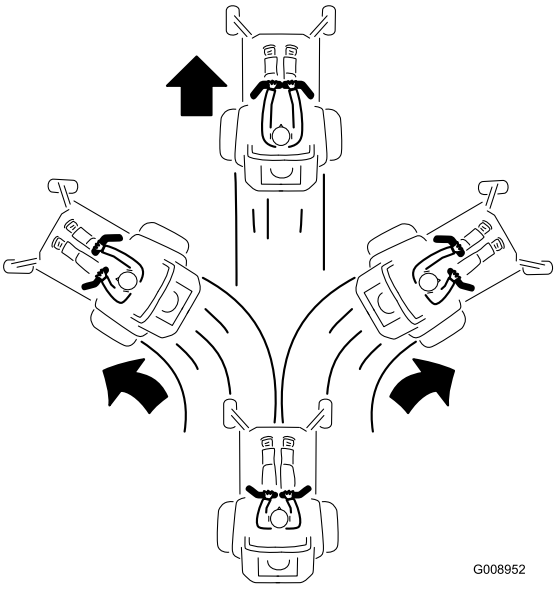

Figura 19

Para andar a direito, aplique pressão igual em ambas as alavancas de controlo do movimento (Figura 17).

Para rodar, liberte a pressão da alavanca de controlo de movimento virada para a direcção para a qual quer virar (Figura 17).

Quanto mais empurrar as alavancas de controlo de movimento numa direcção, mais rapidamente se desloca a máquina nessa direcção.

Para parar, puxe as alavancas de controlo do movimento para a posição neutra.

Condução para trás

1. Desloque as alavancas para a posição central não bloqueada.
2. Para recuar, olhe para trás de si e para baixo, enquanto lentamente puxa as alavancas de controlo do movimento para trás (Figura 20).

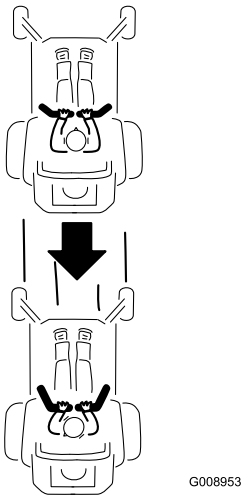

Figura 20

Para andar a direito, aplique pressão igual em ambas as alavancas de controlo do movimento (Figura 20).

Para rodar, liberte a pressão da alavanca de controlo de movimento virada para a direcção para a qual quer virar.

Para parar, empurre as alavancas de controlo do movimento para a posição neutra.

Parar a máquina

Para parar a máquina, mova as alavancas de controlo de movimento para neutro e para fora para a posição de estacionamento, desengate o interruptor de controlo da lâmina, assegurando que o acelerador está na posição Rápido e rode a chave da ignição para off.

Nota: Lembre-se de retirar a chave do interruptor de ignição.

⚠ AVISO

A utilização/deslocação do cortador por crianças ou outras pessoas adultas que não o utilizador pode provocar acidentes pessoais.

Retire a chave da ignição e mova as alavancas de controlo de movimento para fora para a posição de estacionamento sempre que se afastar da máquina, mesmo que seja apenas por alguns minutos.

Ajuste da altura de corte

A altura de corte é controlada pela alavanca que se encontra no lado direito da posição de operação (Figura 21).

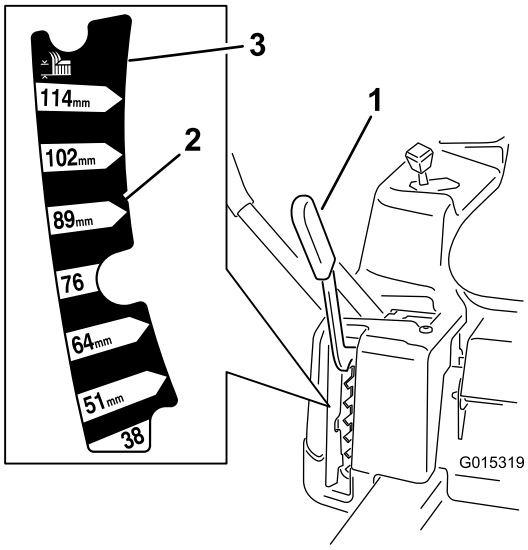

Figura 21

1. Alavanca da altura de corte
2. Posições da altura de corte
3. 115 mm, posição de transporte

1. Puxe para cima e para dentro na alavanca para a mover para a posição de corte desejada.
2. Assim que estiver na posição de corte desejada, baixe lentamente a alavanca até engatar a posição.

Nota: A posição de transporte é a posição da altura de corte ou a altura de corte mais elevada (115 mm), como se mostra em (Figura 21).

Posicionar o banco

O banco pode deslocar-se para a frente e para trás. Posicione o banco de forma a obter o melhor controlo possível da máquina e o maior conforto.

Modelos com plataformas de 107 cm

1. Eleve o banco e desaperte os parafusos de ajuste o suficiente para mover o banco (Figura 22).

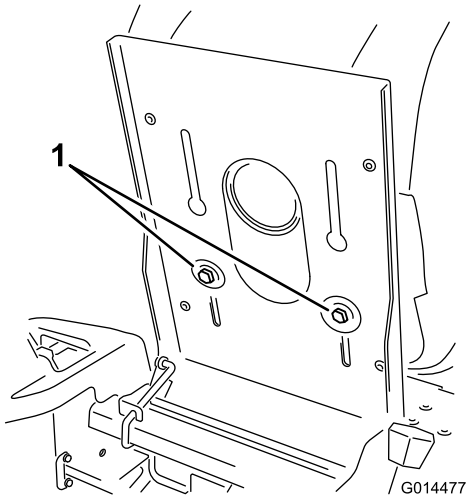

Figura 22

1. Parafuso de ajuste

2. Mova o banco para a posição desejada e aperte os parafusos.

Modelos com plataformas de 127 cm

Quando estiver sentado na posição do operador, eleve ligeiramente a alavanca de ajuste do banco e e mova o banco para a frente ou para trás para a posição desejada (Figura 23).

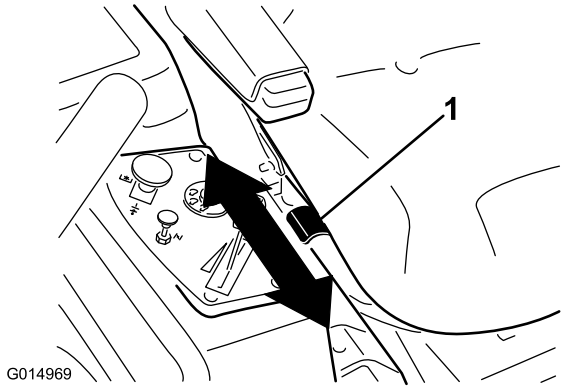

Figura 23

Ajustar as alavancas de controlo de movimento

Ajustar a altura

As alavancas de controlo de movimento podem ser ajustadas mais acima ou mais abaixo para máximo conforto do operador.

1. Remova os 2 parafusos que prendem a alavanca de controlo ao veio do braço de controlo (Figura 24).
2. Mova a alavanca de controlo para o conjunto de furos seguinte.
3. Prenda a alavanca com os 2 parafusos (Figura 24).

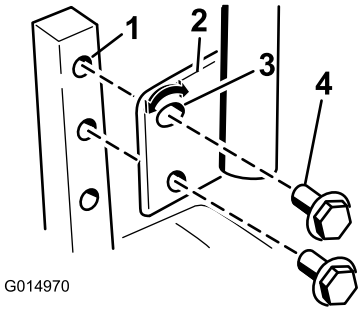

Figura 24

1. Veio do braço de controlo
2. Alavanca de controlo
3. Renhurado, orifício superior
4. Parafuso

4. Repita o ajuste para a alavanca de controlo oposta.

Ajustar a inclinação

As alavancas de controlo de movimento podem ser inclinadas para a frente ou para trás para máximo conforto do operador.

1. Desaperte o parafuso superior que prende a alavanca de controlo ao veio do braço de controlo.
2. Desaperte o parafuso inferior o suficiente para rodar a alavanca de controlo para a frente ou para trás (Figura 24). Aperte ambos os parafusos para fixar o controlo na nova posição.
3. Repita o ajuste para a alavanca de controlo oposta.

Empurrar a máquina à mão

Importante: Empurre sempre a máquina à mão. Não reboque a máquina para não ocorrerem danos.

Esta máquina tem um mecanismo de travão eléctrico e para empurrar a máquina a chave da ignição tem de estar na posição Run. A bateria tem de ser carregada e a funcionar para o travão eléctrico ser desengatado.

Empurrar a máquina

1. Coloque a máquina numa superfície nivelada e desligue o interruptor de controlo da lâmina.
2. Desloque as alavancas de controlo de movimento para fora para a posição de estacionamento, desligue o motor e espere que todas as peças em movimento parem antes de deixar a posição de operação.
3. Localize as alavancas de derivação na estrutura de ambos os lados do motor.
4. Mova as alavancas de derivação para a frente através do orifício da chave e para baixo para as bloquear no lugar (Figura 25).

   Nota: Certifique-se de que isto é feito para cada alavanca.
5. Mova as alavancas de controlo do movimento para dentro para a posição neutra e rode a chave da ignição para a posição Run.

   Nota: Não ligue a máquina.

   Nota: A máquina pode agora ser empurrada à mão.

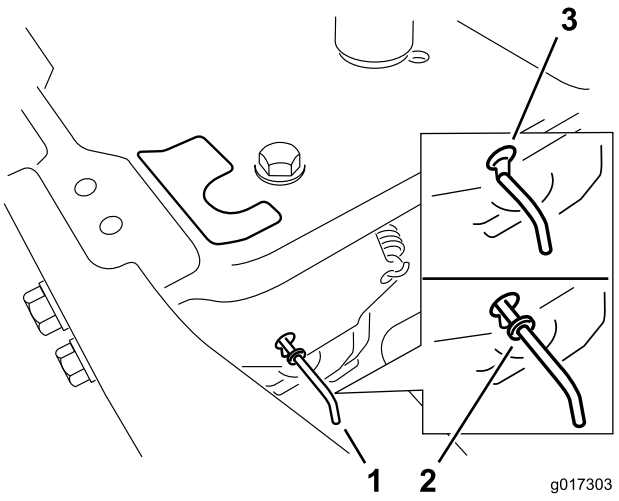

Figura 25

1. Localizações da alavanca de derivação
2. Posicione a alavanca para operar a máquina
3. Posicione a alavanca para empurrar a máquina

6. Quando terminar, certifique-se de que a chave voltou à posição Stop para evitar gastar a carga da bateria.

Nota: Se a máquina não se mover, o travão eléctrico pode ainda estar engatado. Se necessário, o travão eléctrico pode ser libertado manualmente, consulte Desengatar o travão eléctrico (página 39).

Operar a máquina

Mova as alavancas de derivação para trás através do orifício da chave e para baixo para as bloquear no lugar, como se mostra em Figura 25.

Nota: Certifique-se de que isto é feito para cada alavanca.

Converter para descarga lateral (para modelos com plataformas de 107 cm)

A plataforma do cortador e as lâminas de corte expedidas com esta máquina foram concebidas para um óptimo desempenho de monda e descarga lateral.

Remover a cobertura de descarga para descarga lateral

1. Coloque a máquina numa superfície nivelada e desligue o interruptor de controlo da lâmina.
2. Desloque as alavancas de controlo de movimento para fora para a posição de estacionamento, desligue o motor, retire a chave e espere que todas as peças em movimento parem antes de deixar a posição de operação.
3. Remova os 2 parafusos e porcas que fixam a cobertura de descarga ao cortador (Figura 26).

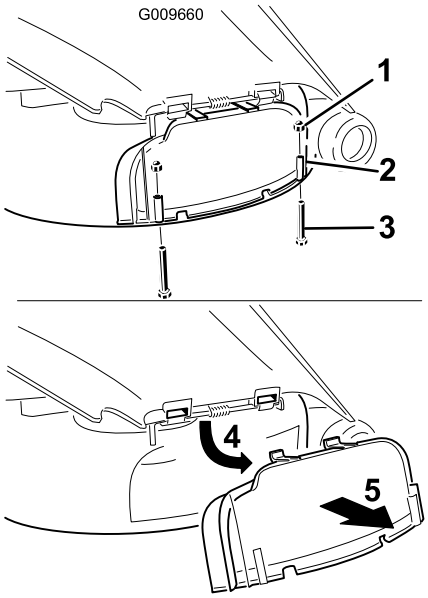

Figura 26

1. Porca da tampa (1/4 pol.)
2. Cobertura de descarga
3. Parafuso (1/4 x 2-1/2 pol.)
4. Rode a cobertura para cima
5. Retirar a cobertura

4. Retire a cobertura de descarga.
5. Levante o deflector de relva e localize a porca de bloqueio na haste de articulação do deflector.
6. Retire a porca fina existente (3/8 pol.).
7. Instale o abafador de corte na haste de articulação exposta (Figura 27).

   Nota: Utilize a porca fina existente (3/8 pol.) para fixar o abafador no cortador.

   Nota: O abafador de corte é enviado com a máquina como peça solta.

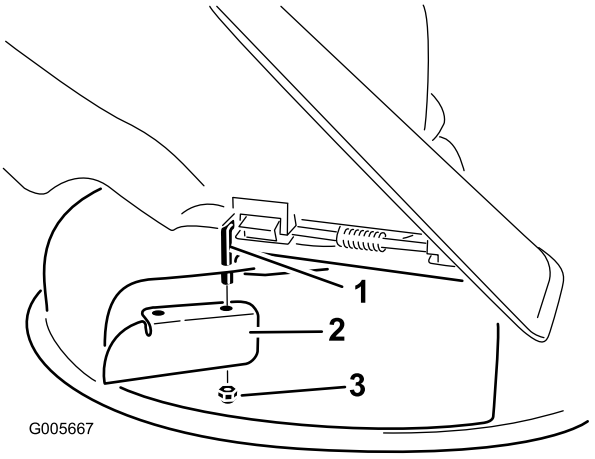

Figura 27

1. Haste de articulação
2. Abafador de corte (originalmente enviado com a máquina)
3. Porca fina existente (3/8 pol.).

8. Aperte os dispositivos de fixação com uma força de 7 a 9 Nm.
9. Baixe o deflector de relva para cima da abertura de descarga.

   Importante: Certifique-se de que o cortador dispõe de um deflector de relva articulado que dispersa as aparas para o lado e para baixo em direcção à relva, enquanto estiver em modo descarga lateral.

Instalar a cobertura de descarga para monda

1. Coloque a máquina numa superfície nivelada e desligue o interruptor de controlo da lâmina.
2. Desloque as alavancas de controlo de movimento para fora para a posição de estacionamento, desligue o motor, retire a chave e espere que todas as peças em movimento parem antes de deixar a posição de operação.
3. Retire o abafador de corte da plataforma do cortador (Figura 27).
4. Levante o deflector de relva e faça deslizar as abas na parte superior da cobertura de descarga para debaixo da haste de retenção do deflector de relva.
5. Rode a cobertura de desgarga para baixo para cima da abertura e para o rebordo inferior do cortador (Figura 28).

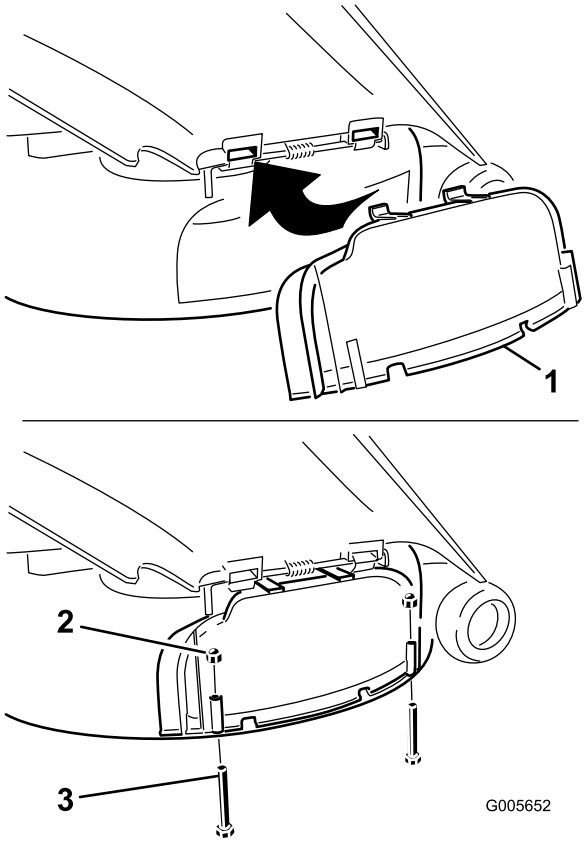

Figura 28

1. Cobertura de descarga
2. Porca da tampa (1/4 pol.)
3. Parafuso (1/4 x 2-1/2 pol.)

6. Fixe a cobertura de descarga ao rebordo inferior do cortador com 2 parafusos (1/4 x 2-1/2 pol.) e 2 porcas da tampa (1/4 pol.) conforme indicado em Figura 28.

   Nota: Não aperte demasiado as porcas; isto pode distorcer a cobertura e provocar o contacto das lâminas.

Converter para descarga lateral (para modelos com plataformas de 127 cm)

A plataforma do cortador e as lâminas de corte expedidas com esta máquina foram concebidas para um óptimo desempenho de monda e descarga lateral.

Remover o abafador direito para descarga lateral

1. Coloque a máquina numa superfície nivelada e desligue o interruptor de controlo da lâmina.
2. Desloque as alavancas de controlo de movimento para fora para a posição de estacionamento, desligue o motor, retire a chave e espere que todas as peças em movimento parem antes de deixar a posição de operação.
3. Remova a lâmina direita do cortador, consulte Retirar as lâminas (página 41).
4. Remova os 2 manípulos e as anilhas curvas que fixam o abafador direito ao cortador Figura 29.

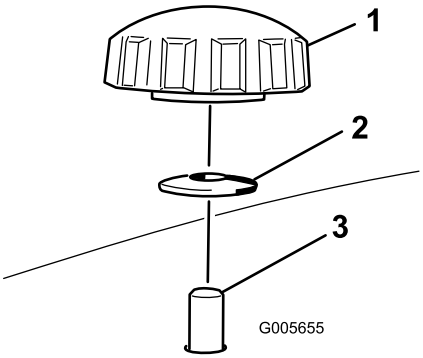

Figura 29

1. Manípulo
2. Anilha curva
3. Perno do abafador que passa através do cortador

5. Remova o abafador direito e baixe o deflector de relva por cima da abertura de descarga conforme indicado em Figura 29 e Figura 30.

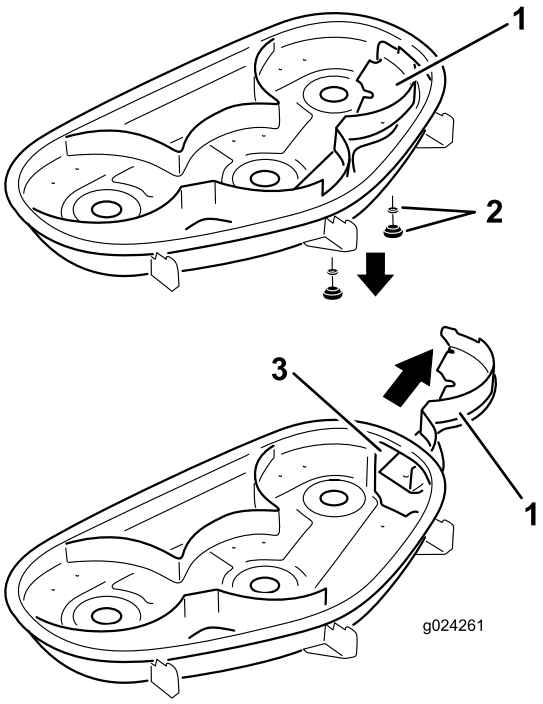

Figura 30

1. Abafador direito
2. Anilha curva e manípulo
3. Abertura de descarga

6. Instale os dispositivos de fixação nos orifícios na parte superior do cortador para evitar que os detritos saiam.

⚠ AVISO

Orifícios abertos no cortador expõe-no a si e aos outros à projecção de detritos, o que pode causar ferimentos graves.

- **Nunca trabalhe com o cortador sem o equipamento montado em todos os orifícios no compartimento do cortador.**
- **Instale o equipamento nos orifícios de montagem quando remover o abafador de mulch.**

7. Instale a lâmina direita do cortador, consulte Instalar as lâminas (página 42).
8. Levante o deflector de relva. Instale dois parafusos (5/16 x 3/4 pol.) nos dois orifícios no corte da plataforma.
9. Instale o abafador de corte na plataforma do cortador (Figura 31).

   Nota: Utilize as duas porcas de bloqueio existentes (5/16 pol.) para fixar o abafador na plataforma do cortador.

   Nota: O abafador de corte é enviado com a máquina como peça solta.

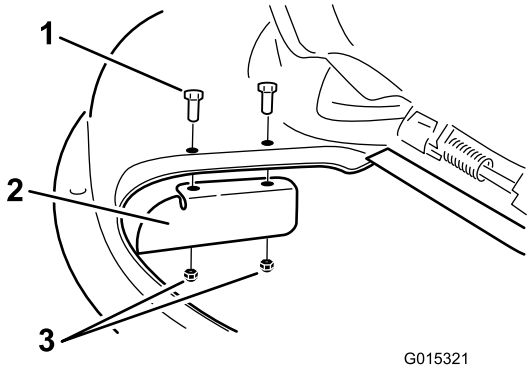

Figura 31

1. Parafuso (5/16 x 3/4 pol.)
2. Abafador de corte
3. Porca de bloqueio (5/16 pol.)

10. Aperte os dispositivos de fixação com uma força de 7 a 9 Nm.
11. Baixe o deflector de relva para cima da abertura de descarga.

    Importante: Certifique-se de que o cortador dispõe de um deflector de relva articulado que dispersa as aparas para o lado e para baixo em direcção à relva, enquanto estiver em modo descarga lateral.

Instalar o abafador direito para mulch

1. Coloque a máquina numa superfície nivelada e desligue o interruptor de controlo da lâmina.
2. Desloque as alavancas de controlo de movimento para fora para a posição de estacionamento, desligue o motor, retire a chave e espere que todas as peças em movimento parem antes de deixar a posição de operação.
3. Retire o abafador de corte da plataforma do cortador (Figura 31).
4. Remova a lâmina direita do cortador, consulte Retirar as lâminas (página 41).
5. Faça deslizar o abafador direito por debaixo da plataforma do cortador e fixe-o utilizando 2 manípulos e anilhas curvas (lado oval virado para o cortador) conforme indicado em Figura 30 e Figura 29.

   Importante: Certifique-se de que a aba no lado direito extremo do abafador direito está fora do cortador e que está alinhada com a parede do cortador.
6. Instale a lâmina direita do cortador, consulte Instalar as lâminas (página 42).

Sugestões de utilização

Utilizar o acelerador rápido

Para um melhor corte e máxima circulação de ar, opere o motor na posição de acelerador rápido. É necessário o ar para cortar cuidadosamente as aparas de relva, pelo que não deve ajustar a altura de corte demasiado baixa de forma a que a relva não cortada rodeie completamente o cortador. Tente sempre ter um lado do cortador livre de relva por cortar. Isto permite ao ar circular para o cortador.

Utilizar o sistema de controlo Smart Speed™

A alavanca do sistema de controlo Smart Speed™, que se encontra abaixo da posição de operação, dá ao operador a opção de conduzir a máquina a 2 velocidades, alta e baixa. Um operador pode tirar partido da definição de velocidade baixa quando manobrar a máquina em espaços exíguos ou a operar em paisagens delicadas. A definição baixa também pode ser utilizada para operar a máquina com uma definição de regulador e velocidade da lâmina elevadas conseguindo ainda reduzir a velocidade para aumentar a qualidade do corte.

Cortar um relvado pela primeira vez

Corte a relva ligeiramente maior do que o normal para assegurar que a altura de corte do cortador não danifica partes não niveladas do terreno. No entanto, a altura de corte usada no passado é, geralmente, a melhor a usar. Ao cortar a relva com uma altura superior a 15 cm, é aconselhado cortar a relva duas vezes para assegurar uma qualidade de corte aceitável.

Corte 1/3 da lâmina de relva

É melhor cortar apenas cerca de 1/3 da lâmina de relva. Não se recomenda cortar mais que isso, excepto se a relva for dispersa ou for no final do Outono quando a relva cresce mais lentamente.

Direcção de corte

Alterne a direcção de corte para manter a relva na vertical. Isto também ajuda a dispersar as aparas de relva o que melhora a decomposição e a fertilização.

Cortar em intervalos adequados

Normalmente, cortar a cada quatro dias. Mas lembre-se sempre de que o crescimento da relva nunca é uniforme. Por isso, para manter a mesma altura de corte, que é uma boa prática, corte mais frequentemente no início da Primavera. À medida que o crescimento da relva diminui a meio do Verão, corte menos frequentemente. Se não conseguir cortar durante um longo período, corte primeiro a uma altura de corte elevada e, em seguida, corte novamente 2 dias depois a uma regulação mais baixa.

Evitar cortar demasiado baixo

Se a largura de corte do cortador for mais larga do que o cortador que utilizou anteriormente aumente a altura de corte para garantir que a relva irregular não fica demasiado curta.

Cortar relva alta

Se a relva crescer um pouco mais do que o normal ou se estiver muito húmida, utilize uma altura de corte superior ao normal e corte a relva. Depois volte a cortar a relva utilizando a altura de corte mais pequena habitual.

Parar

Se o movimento em frente da máquina tiver de ser parado durante o corte, pode cair um monte de aparas no relvado. Para o evitar, desloque-se para uma área cortada previamente com as lâminas engatadas ou pode desengatar a plataforma do cortador ao se mover para a frente.

Manter a parte de baixo do cortador limpa

Limpe as aparas e a sujidade da parte de baixo do cortador após cada utilização. Se se acumularem relva e sujidade dentro do cortador a qualidade do corte fica insatisfatória.

Manutenção da(s) lâmina(s)

Mantenha as lâminas afiadas em toda a época de corte porque uma lâmina afiada corta direito sem rasgar nem estragar as folhas da relva. Quando se rasga ou danifica a relva, esta fica castanha nas extremidades, cresce mais devagar e torna-se mais susceptível a doenças. Verifique as lâminas do cortador diariamente após cada utilização para ver se estão afiadas, se estão gastas ou danificadas. Lime qualquer amolgadela e afie as lâminas conforme o necessário. Se uma lâmina estiver danificada ou gasta, substitua-a imediatamente por uma lâmina sobresselente genuína da Toro.

Manutenção

Nota: Determine os lados direito e esquerdo da máquina a partir da posição normal de utilização.

Plano de manutenção recomendado

Intervalo de assistência	Procedimento de manutenção
Em todas as utilizações ou diariamente	• Verifique o sistema de bloqueio de segurança. • Verifique o filtro de ar para peças sujas, soltas ou danificadas. • Verifique o nível de óleo do motor. • Limpe o painel de admissão de ar. • Verifique as lâminas de corte. • Verifique se há danos no deflector de relva
Após cada utilização	• Limpe a caixa da plataforma do cortador.
A cada 25 horas	• Lubrifique todos os pontos de lubrificação. • Faça a manutenção do elemento de papel (com maior frequência em condições extremas de pó e sujidade). • Verifique a pressão dos pneus. • Verifique se existe desgaste/rachas nas correias.
A cada 100 horas	• Substitua o elemento de papel (com maior frequência em condições extremas de pó e sujidade). • Substitua o óleo do motor e o filtro do óleo. • Limpe a caixa do soprador (mais frequentemente em condições extremas de pó e sujidade). • Substitua o filtro do interior da tubagem..
A cada 200 horas	• Verifique o estado e a folga da vela de ignição.
A cada 500 horas	• Substitua a vela de ignição.
Antes do armazenamento	• Carregue a bateria e desligue os cabos da bateria. • Efectue todos os procedimentos de manutenção acima referidos antes do armazenamento. • Pinte as superfícies lascadas.

Importante: **Para informações detalhadas sobre os procedimentos de manutenção adicionais; consulte o manual de utilização do motor.**

⚠ CUIDADO

Se deixar a chave na ignição, alguém pode ligar acidentalmente o motor e feri-lo a si ou às pessoas que se encontrarem próximo da máquina.

Retire a chave da ignição e os cabos das velas antes de efectuar qualquer tarefa de manutenção no veículo. Mantenha os cabos longe da máquina para evitar qualquer contacto acidental com a vela.

Procedimentos a efectuar antes da manutenção

Levantar o banco

Certifique-se de que as alavancas de controlo de movimento estão bloqueadas na posição de estacionamento e levante o banco para a frente.

Os seguintes componentes podem ser acedidos bastando levantar o banco:

- Placa de série
- Autocolante de serviço
- Parafusos de ajuste do banco
- Filtro de combustível
- Bateria e cabos da bateria

Lubrificação

Lubrificar os rolamentos

Intervalo de assistência: A cada 25 horas—Lubrifique todos os pontos de lubrificação.

Tipo de lubrificante: Lubrificante Nº 2 para utilizações gerais, à base de lítio

1. Coloque a máquina numa superfície nivelada e desligue o interruptor de controlo da lâmina.
2. Desloque as alavancas de controlo de movimento para fora para a posição de estacionamento, desligue o motor, retire a chave e espere que todas as peças em movimento parem antes de deixar a posição de operação.
3. Limpe os encaixes de lubrificação (Figura 32 e Figura 33) com um trapo.

   Nota: Certifique-se de que raspa qualquer tinta da frente do(s) encaixe(s).

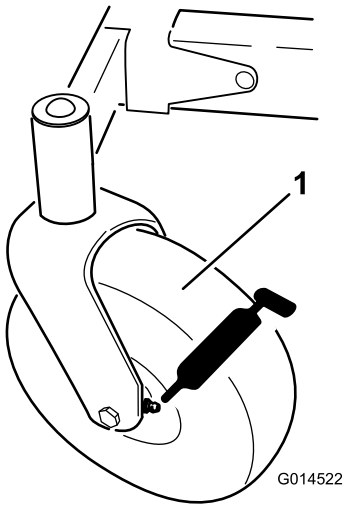

Figura 32

1. Pneu da roda dianteira

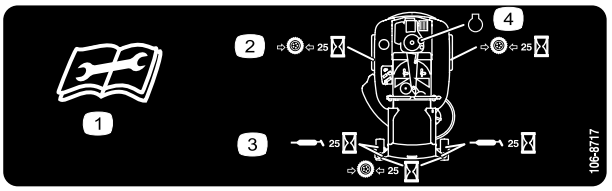

Figura 33

Localizado no inferior do painel do banco

1. Leia as instruções antes de efectuar as operações de manutenção
2. Verifique a pressão dos pneus a cada 25 horas de funcionamento
3. Lubrifique a cada 25 horas de funcionamento
4. Motor

4. Ligue uma pistola de lubrificação ao encaixe (Figura 32 e Figura 33).
5. Coloque lubrificante nos encaixes até que comece a escorrer massa lubrificante dos rolamentos.

Manutenção do motor

Manutenção do filtro de ar

Intervalo de assistência: Em todas as utilizações ou diariamente—Verifique o filtro de ar para peças sujas, soltas ou danificadas.

Este motor está equipado com um elemento filtro de ar de papel substituível e de elevada densidade. Verifique o filtro de ar diariamente ou antes de ligar o motor. Verifique a existência de lixo e detritos acumulados em torno do sistema do filtro de ar. Mantenha esta área limpa. Verifique também a existência de componentes soltos ou danificados. Substitua todos os componentes do filtro do ar dobrados ou danificados.

Nota: Fazer o motor trabalhar com componentes do filtro de ar soltos ou danificados pode permitir que ar não filtrado entre no motor causando desgaste e falha prematuros.

Nota: Efectue a manutenção do filtro de ar mais frequentemente em condições extremas de pó e sujidade.

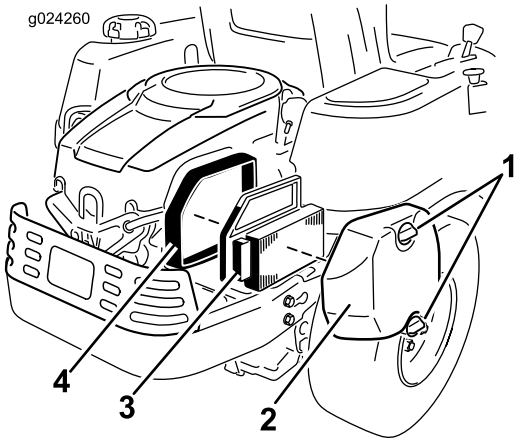

Figura 34

1. Manípulos, cobertura do filtro de ar
2. Cobertura do filtro de ar
3. Elemento de papel
4. Base do filtro de ar

Manutenção do elemento de papel

Intervalo de assistência: A cada 25 horas—Faça a manutenção do elemento de papel (com maior frequência em condições extremas de pó e sujidade).

A cada 100 horas—Substitua o elemento de papel (com maior frequência em condições extremas de pó e sujidade).

1. Remova a cobertura do filtro de ar (Figura 34).
2. Remova o elemento do filtro de ar com o vedante de borracha completo (Figura 34).
3. Bata levemente no lado dobrado do elemento de papel para deslocar a sujidade.

Nota: Não lave o elemento de papel nem utilize ar pressurizado, pois isto danificará o elemento. Substitua um elemento sujo, dobrado ou danificado. Manuseie os novos elementos cuidadosamente; não utilize se o vedante de borracha estiver danificado.

4. Limpe todos os componentes do filtro de ar de sujidade acumulada ou materiais estranhos.

   Nota: Evite que a sujidade entre no carburador.

5. Instale o elemento do filtro de ar com o lado dobrado "para fora" e assente o vedante de borracha nas extremidades da base do filtro de ar (Figura 34).
6. Coloque a cobertura do filtro de ar e fixe-a com os 2 botões (Figura 34).

Verificação do óleo do motor

Tipo de óleo: óleo detergente (API, classificação SG, SH, SJ ou superior)

Capacidade do cárter: 1,5 litros quando se substitui o filtro.

Viscosidade: Consultar o quadro seguinte.

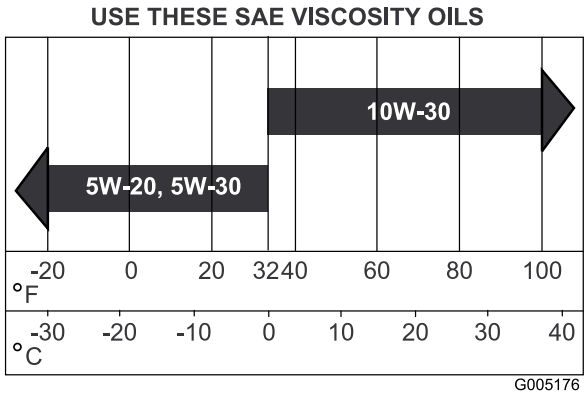

Figura 35

Verificação do nível de óleo do motor

Intervalo de assistência: Em todas as utilizações ou diariamente—Verifique o nível de óleo do motor.

1. Coloque a máquina numa superfície plana, desengate o interruptor de controlo da lâmina, desligue o motor e retire a chave da ignição.
2. Certifique-se de que o motor está parado, nivelado e frio, para que o óleo tenha tempo para drenar para o reservatório.
3. Para manter a sujidade, as aparas de relva, etc., fora do motor, limpe a área em torno da tampa de enchimento e vareta antes de a remover.
4. Puxe e retire a tampa de enchimento e vareta; limpe o óleo.
5. Insira a vareta e empurre-a firmemente para o lugar (Figura 36).

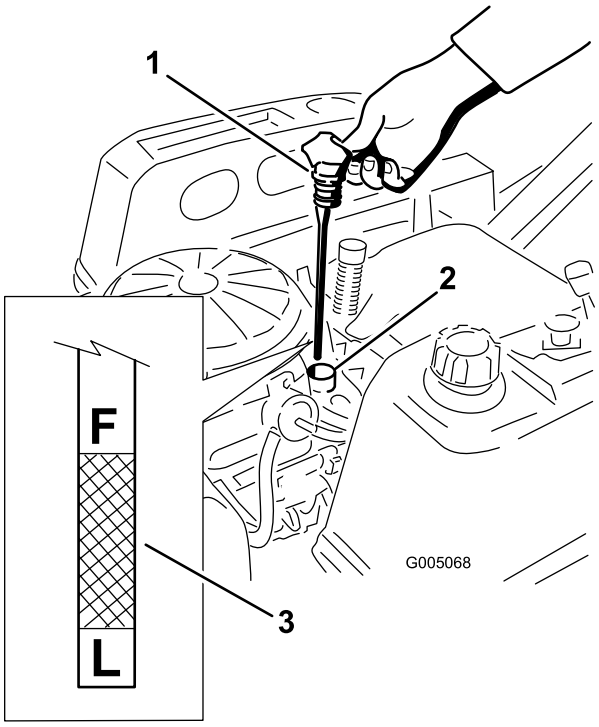

Figura 36

1. Vareta do óleo
2. Tubo de enchimento
3. Nível de óleo do motor

6. Retire a vareta e verifique o nível de óleo (Figura 36).

   Nota: O nível de óleo deve atingir a marca, mas não ultrapassar, a marca **F** na vareta.

7. Se o nível de óleo for baixo, adicione óleo do tipo adequado, até à marca **F** na vareta.

   Nota: Verifique sempre o nível com a vareta antes de adicionar mais óleo.

   Nota: Para evitar o desgaste ou danos extensos no motor, mantenha sempre o nível de óleo adequado no cárter. Nunca coloque o motor a funcionar com o nível de óleo abaixo da marca "L" ou acima da marca "F" na vareta.

Substituir o óleo do motor e o filtro do óleo

Intervalo de assistência: A cada 100 horas—Substitua o óleo do motor e o filtro do óleo.

Encha com óleo de classificação SG, SH, SJ ou superior, conforme é especificado na tabela "Níveis de viscosidade".

Substitua o óleo do motor e o filtro do óleo enquanto a temperatura do motor ainda está morna. O óleo fluirá mais livremente e leva com ele mais impurezas. Certifique-se de que o motor está nivelado quando encher, verificar ou mudar o óleo.

Mude o óleo e o filtro da seguinte forma:

1. Estacione a máquina de forma a que o lado de drenagem fique ligeiramente abaixo ao lado oposto para assegurar que o óleo é completamente drenado.
2. Desengate o interruptor de controlo da lâmina e mova os controlos de movimento para fora para a posição de estacionamento.
3. Desligue o motor, retire a chave e aguarde até que todas as partes em movimento parem antes de sair da posição de operação.
4. Limpe a área em tordo na válvula de drenagem e na estrutura da máquina.
5. Localize o tubo de drenagem do óleo e faça-o deslizar para cima da válvula de drenagem (Figura 37).

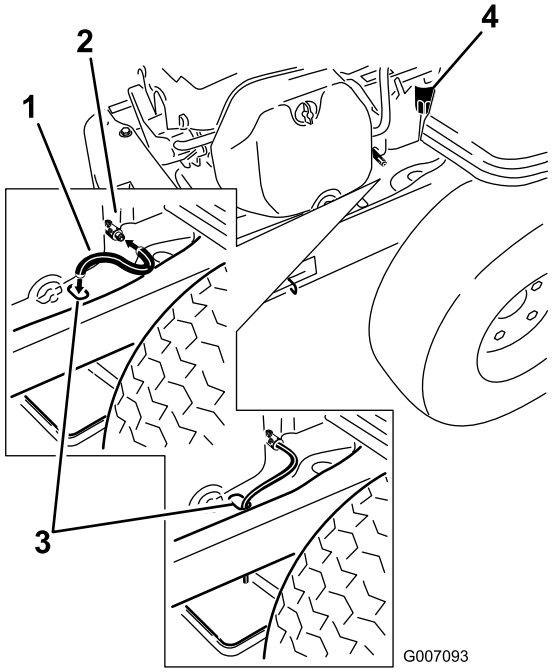

Figura 37

1. Tubo de drenagem de óleo
2. Válvula de drenagem
3. Extremidade da estrutura
4. Filtro de óleo do motor

6. Coloque o lado oposto do tubo de drenagem de óleo por cima da extremidade da estrutura (Figura 37).
7. Coloque um recipiente sob a máquina directamente por baixo do tubo de drenagem (Figura 38).

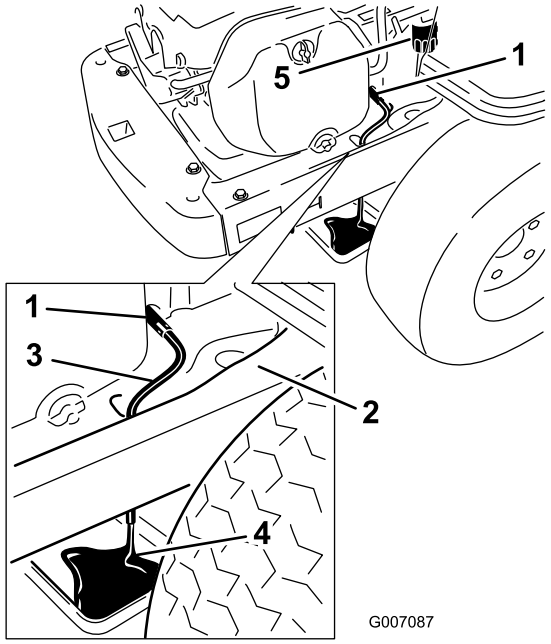

Figura 38

1. Válvula de drenagem de óleo
2. Estrutura da máquina
3. Tubo de drenagem de óleo
4. Recipiente
5. Filtro do óleo

8. Rode a válvula de drenagem 1/4 no sentido contrário aos dos ponteiros do relógio para abrir e deixar o óleo drenar (Figura 38).
9. Retire a tampa de enchimento e a vareta (Figura 36).
10. Certifique-se de que dá tempo suficiente para concluir a drenagem.
11. Retire o filtro antigo e limpe a placa de montagem (Figura 38).
12. Quando o óleo tiver sido totalmente drenado, feche a válvula de drenagem do óleo.
13. Retire o tubo de drenagem do óleo e limpe o excesso de óleo na estrutura (Figura 38).

    Nota: O óleo usado deve ser tratado num centro de reciclagem.
14. Coloque o novo filtro de substituição num recipiente fundo com a extremidade aberta para cima.
15. Despeje o novo óleo do tipo adequado através do furo central roscado.

    Nota: Pare de deitar óleo quando este chegar ao fundo das juntas. Aguarde um ou dois minutos até o óleo ser absorvido pelo material do filtro.
16. Aplique uma fina película de óleo limpo na junta de borracha do novo filtro.
17. Coloque o filtro de substituição na placa de montagem.
18. Rode o filtro de óleo hidráulico no sentido dos ponteiros do relógio até que a junta de borracha toque

na placa e, em seguida, aperte o filtro mais 2/3 a 1 volta (Figura 39).

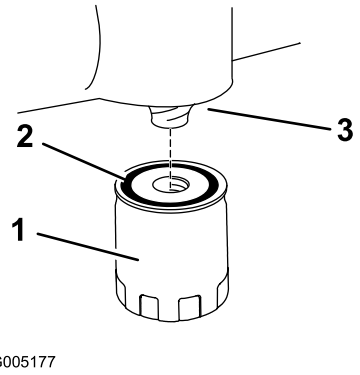

Figura 39

1. Filtro do óleo
2. Junta
3. Adaptador

19. Coloque lentamente cerca de 80% da quantidade de óleo especificada no bocal de enchimento do óleo (Figura 36).
20. Volte a colocar a tampa de enchimento e vareta e empurre-a firmemente para o lugar (Figura 36).
21. Verifique o nível de óleo (Figura 36); consulte Verificação do nível de óleo do motor (página 32).
22. Adicione lentamente óleo até atingir a marca Full.
23. Volte a colocar a tampa de enchimento e vareta e empurre-a firmemente para o lugar (Figura 36).

Manutenção da vela de ignição

Intervalo de assistência: A cada 200 horas—Verifique o estado e a folga da vela de ignição.

A cada 500 horas—Substitua a vela de ignição.

A vela de ignição está em conformidade com RFI. Também podem ser utilizadas velas de marcas alternativas equivalentes. Recomenda-se a substituição da vela de ignição a cada 500 horas.

Tipo: **Champion XC12YC (ou equivalente)**

Folga: 0,76 mm

Desmontagem da vela de ignição

1. Desengate o interruptor de controlo da lâmina, mova os controlos de movimento para fora para a posição de estacionamento, pare o motor e retire a chave.
2. Puxe o cabo da vela de ignição (Figura 40).
3. Para evitar qualquer dano, limpe à volta da vela de ignição para impedir que entrem impurezas para dentro do motor.

   Nota: Devido ao acesso difícil em torno da vela de ignição, soprar a cavidade com ar comprimido é, geralmente, o método mais eficaz de limpeza. A vela de ignição está mais acessível quando a caixa do soprador é retirada para limpeza.
4. Retire a vela de ignição e a anilha de metal.

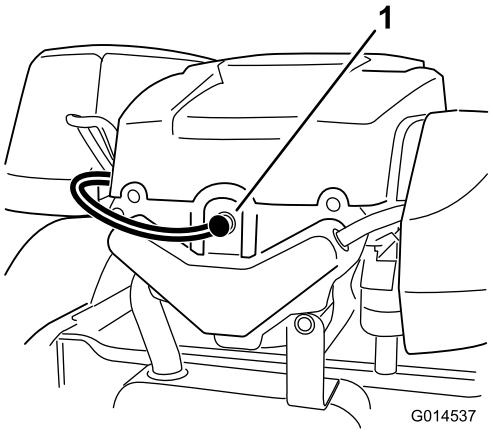

Figura 40

1. Localização da vela de ignição e do cabo

Verificar a vela de ignição

Importante: Não limpe a(s) vela(s) de ignição. Substitua sempre a(s) vela(s) de ignição quando apresentar(em): uma cobertura preta, eléctrodos gastos, uma película de óleo ou fissuras.

Se verificar uma cobertura castanha ou cinzenta no isolante, o motor está a funcionar correctamente. Uma cobertura preta no isolante indica que o filtro de ar está sujo.

Ajuste a folga para 0,76 mm.

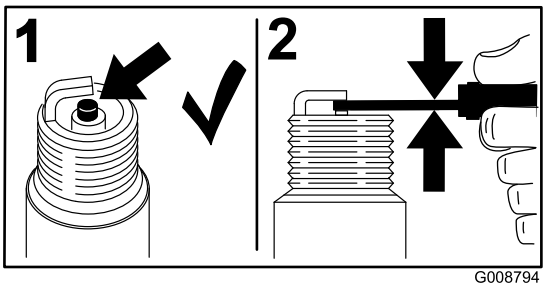

Figura 41

Colocar a vela de ignição

Aperte a(s) vela(s) de ignição com uma força de 22 Nm.

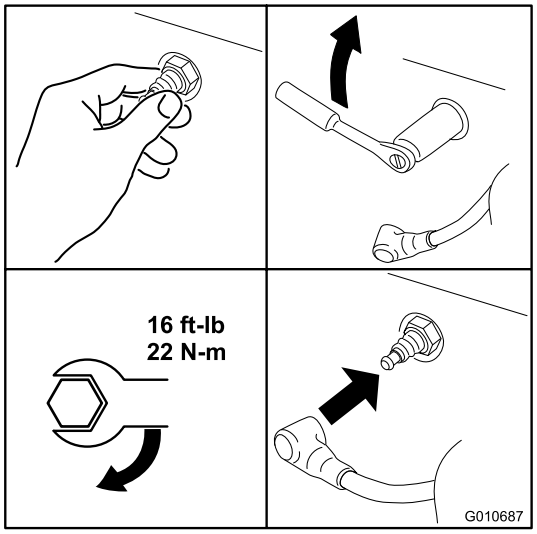

Figura 42

Limpeza do sistema de arrefecimento

Limpe o painel de admissão de ar de aparas de relva e detritos antes de cada utilização.

1. Desengate o interruptor de controlo da lâmina, desloque as alavancas de controlo para a posição de bloqueadas em ponto morto e aplique o travão de mão.
2. Desligue o motor, retire a chave e aguarde até que todas as partes em movimento parem antes de sair da posição de operação.
3. Remova o painel de admissão de ar, a cobertura do filtro de ar e a caixa da ventoinha.
4. Limpe os detritos e relva das peças.
5. Instale o painel de admissão de ar, a cobertura do filtro de ar e a caixa da ventoinha.

Limpeza da caixa do soprador

Para assegurar a devida refrigeração, certifique-se de que o painel de relva, as aletas de arrefecimento e outras superfícies externas do motor estão sempre limpas.

Anualmente ou a cada 100 horas de funcionamento (mais frequentemente em condições extremas de pó e sujidade), remova a caixa do soprador e outras coberturas de refrigeração. Limpe as aletas de refrigeração e as superfícies externas conforme necessário. Certifique-se de que as coberturas de refrigeração são instaladas. Aperte os parafusos da caixa do soprador com uma força de aperto de 7,5 Nm.

Importante: Não deverá utilizar o motor quando o painel de relva estiver bloqueado, quando as alertas de arrefecimento se encontrarem sujas ou presas ou quando as coberturas de arrefecimento forem retiradas porque esse procedimento poderá danificar o motor (sobreaquecimento).

Manutenção do sistema de combustível

⚠ PERIGO

Em determinadas circunstâncias, a gasolina é extremamente inflamável e explosiva. Um incêndio ou explosão provocado(a) por gasolina pode resultar em queimaduras e danos materiais.

- **Efectue qualquer manutenção relacionada com combustível quando o motor estiver frio. Faça-o ao ar livre e num espaço aberto. Remova toda a gasolina que, eventualmente, se tenha derramado.**
- **Nunca fume quando estiver a drenar gasolina e mantenha-se afastado do fogo ou faíscas que possam inflamar os vapores de gasolina.**

Substituição do filtro do interior da tubagem

Intervalo de assistência: A cada 100 horas—Substitua o filtro do interior da tubagem..

Nunca instale um filtro sujo, se for retirado da tubagem de combustível.

1. Coloque a máquina numa superfície nivelada e desligue o interruptor de controlo da lâmina.
2. Desloque as alavancas de controlo de movimento para fora para a posição de estacionamento, desligue o motor, retire a chave e espere que todas as peças em movimento parem antes de deixar a posição de operação.
3. Localize o filtro do combustível na parte lateral do motor (Figura 43).

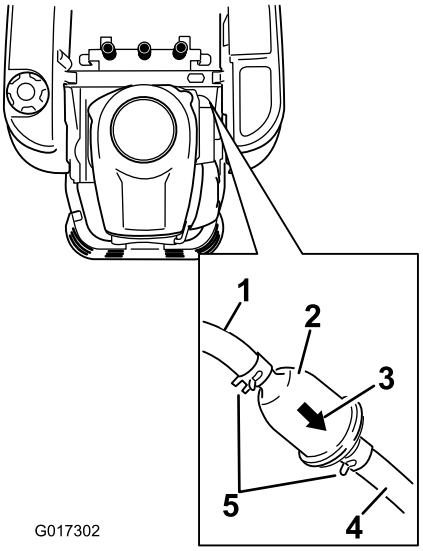

Figura 43

1. Tubagem de combustível do depósito
2. Filtro no interior da tubagem
3. Seta do sentido do fluxo
4. Tubagem de combustível para o motor
5. Dispositivo de abraçadeira de tubo

4. Aperte as pontas dos grampos da tubagem e afaste-as do filtro (Figura 43).
5. Retire o filtro das tubagens de combustível.
6. Instale um novo filtro com a seta do sentido do fluxo a vir do depósito de combustível e a apontar para o motor.
7. Mova as abraçadeiras para junto do filtro (Figura 43) para o fixar no lugar.

Manutenção do sistema eléctrico

AVISO

CALIFÓRNIA
Proposição 65 Aviso

Os pólos, terminais e restantes acessórios da bateria contêm chumbo e derivados de chumbo. É do conhecimento do Estado da Califórnia que estes produtos químicos podem provocar cancro e problemas reprodutivos. Lave as mãos após a operação.

Carregamento da bateria

Retirar a bateria

⚠ AVISO

Os terminais da bateria e as ferramentas de metal podem provocar curtos-circuitos noutros componentes da máquina, produzindo faíscas. As faíscas podem provocar uma explosão dos gases da bateria, resultando em acidentes pessoais.

- **Quando retirar ou montar a bateria, não toque com os terminais da bateria noutras peças metálicas do veículo.**
- **Deverá evitar quaisquer curto–circuitos entre os terminais da bateria e as peças metálicas do veículo.**

1. Coloque a máquina numa superfície nivelada e desligue o interruptor de controlo da lâmina.
2. Desloque as alavancas de controlo de movimento para fora para a posição de estacionamento, desligue o motor, retire a chave e espere que todas as peças em movimento parem antes de deixar a posição de operação.
3. Eleve o banco para aceder à bateria.
4. Desligue o cabo negativo (preto) do pólo da bateria (Figura 44).

   Nota: Guarde todos os parafusos e porcas.

⚠ AVISO

A ligação incorrecta dos cabos da bateria pode danificar o veículo e os cabos, produzindo faíscas. As faíscas podem provocar uma explosão dos gases da bateria, resultando em acidentes pessoais.

- **Desligue sempre o cabo negativo (negro) antes de desligar o cabo positivo (vermelho).**
- **Ligue sempre o cabo positivo (vermelho) antes de ligar o cabo negativo (negro).**

5. Deslize a cobertura de borracha para cobrir o cabo positivo (vermelho).
6. Desligue o cabo positivo (vermelho) do pólo da bateria (Figura 44).

   Nota: Guarde todos os parafusos e porcas.
7. Retire o suporte da bateria (Figura 44) e levante a bateria para a retirar da respectiva plataforma.

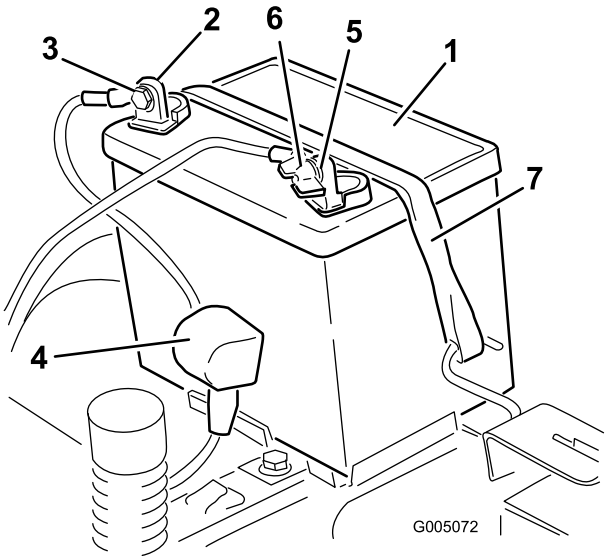

Figura 44

1. Bateria
2. Pólo positivo (+) da bateria
3. Parafuso, anilha e porca
4. Protecção do terminal
5. Pólo negativo (-) da bateria
6. Porca de orelhas, anilha e parafuso
7. Suporte da bateria

Carregamento da bateria

Intervalo de assistência: Antes do armazenamento—Carregue a bateria e desligue os cabos da bateria.

1. Retirar a bateria do chassis; consulte Retirar a bateria (página 37).
2. Carregar a bateria no mínimo 1 hora a 6 a 10 amperes.

   Nota: Não carregue demasiado a bateria.
3. Quando a bateria estiver totalmente carregada, desligue o carregador da tomada eléctrica e em seguida desligue os cabos do carregador dos bornes da bateria (Figura 45).

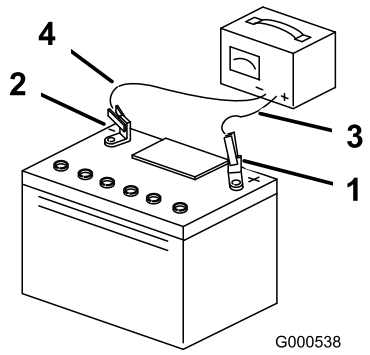

Figura 45

1. Pólo positivo (+) da bateria
2. Pólo negativo (-) da bateria
3. Cabo vermelho do carregador (+)
4. Cabo preto do carregador (-)

Nota: Não coloque a máquina em funcionamento com a bateria desligada, podem provocar danos eléctricos.

Montar a bateria

1. Posicione da bateria no tabuleiro (Figura 44).
2. Ligue o cabo positivo (vermelho) ao terminal positivo (+) da bateria utilizando os dispositivos de fixação previamente removidos.
3. Ligue o cabo negativo ao terminal negativo (-) da bateria utilizando os dispositivos de fixação previamente removidos.
4. Deslize a protecção do terminal vermelho para o terminal positivo (vermelho) da bateria.
5. Prenda a bateria ao suporte (Figura 44).
6. Baixe o banco.

Manutenção dos fusíveis

O sistema eléctrico está protegido por fusíveis. Não é necessária qualquer manutenção; no entanto, se um fusível queimar, verifique se há alguma avaria ou curto-circuito no componente/circuito.

Tipo de fusível:

- Principal F1-30 amp, tipo lâmina
- Circuito de carga F2-25 amp, tipo lâmina

1. Retire os parafusos que fixam o painel de controlo à máquina.

   Nota: Guarde todos os parafusos e porcas.
2. Levante o painel de controlo para ter acesso à cablagem principal e ao bloco de fusíveis (Figura 46).
3. Para substituir fusíveis, puxe o fusível para o retirar (Figura 46).

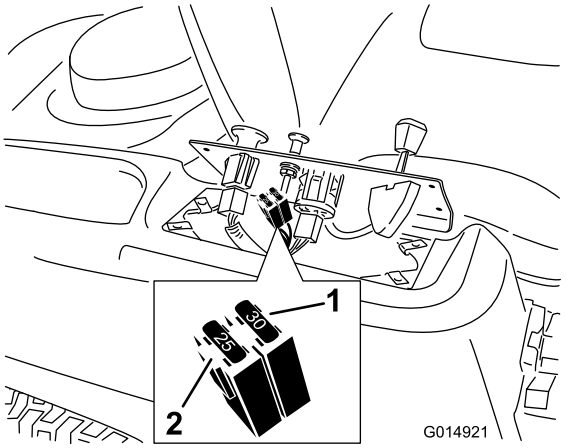

Figura 46

1. Principal – 30 amp
2. Circuito de carga – 25 amp

4. Volte a colocar o painel de controlo na sua posição original.

   Nota: Utilize os parafusos previamente removidos para fixar o painel à máquina.

Manutenção do sistema de transmissão

Verificação da pressão dos pneus

Intervalo de assistência: A cada 25 horas—Verifique a pressão dos pneus.

Mantenha a pressão do ar dos pneus dianteiro e traseiros como especificado. Se a pressão não for idêntica em todos os pneus o corte pode ficar irregular. Verifique a pressão na haste da válvula (Figura 47). Verifique os pneus quando estiverem frios, para obter uma leitura exacta da pressão.

Consulte a pressão máxima sugerida pelo fabricante dos pneus na parte lateral dos pneus.

Encha os pneus traseiros com 0,83 bar.

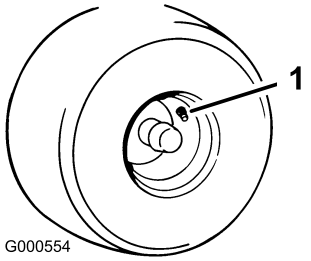

Figura 47

1. Haste da válvula

Desengatar o travão eléctrico

O travão eléctrico pode ser libertado manualmente rodando os braços de articulação para a frente. Assim que o travão eléctrico estiver activado o travão vai reiniciar.

Para desactivar o travão:

1. Localize o veio no travão eléctrico onde os braços de articulação do travão estão ligados (Figura 48).
2. Rode o travão para a frente para desengatar o travão.

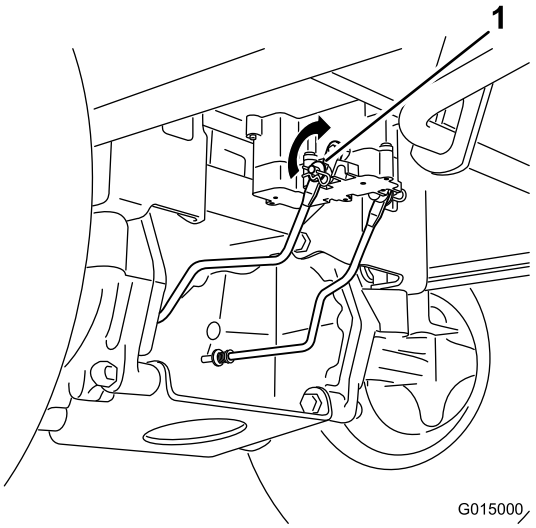

Figura 48

1. Braço de articulação do travão no módulo de controlo do travão eléctrico

Manutenção do cortador

Manutenção das lâminas de corte

Mantenha as lâminas afiadas em toda a época de corte porque uma lâmina afiada corta direito sem rasgar nem estragar as folhas da relva. Quando se rasga ou danifica a relva, esta fica castanha nas extremidades, cresce mais devagar e torna-se mais susceptível a doenças.

Verifique as lâminas diariamente para ver se estão afiadas, se estão gastas ou danificadas. Lime qualquer amolgadela e afie as lâminas conforme o necessário. Se uma lâmina estiver danificada ou gasta, substitua-a imediatamente por uma lâmina sobresselente genuína da Toro. Para uma afiação e substituição adequadas, pode optar por ter lâminas adicionais sempre à mão.

⚠ AVISO

Uma lâmina desgastada ou danificada pode partir-se, podendo levar à projecção de um fragmento contra o utilizador da máquina ou alguém que esteja por perto, provocando lesões graves ou até mesmo a morte.

- **Inspeccione periodicamente se a lâmina apresenta sinais de desgaste.**
- **Substitua as lâminas gastas ou danificadas.**

Antes de inspeccionar ou fazer a manutenção das lâminas

Estacione a máquina numa superfície nivelada, desengate o interruptor de controlo da lâmina, mova os controlos de movimento para fora para a posição de estacionamento, pare o motor e retire a chave.

Verificação das lâminas

Intervalo de assistência: Em todas as utilizações ou diariamente—Verifique as lâminas de corte.

1. Inspeccione as extremidades de corte (Figura 49).

   Nota: Se as extremidades não estiverem afiadas ou estiverem amolgadas, retire e afie as lâminas; consulte Afiar as lâminas (página 42).

2. Inspeccione as lâminas, especialmente a área em curva (Figura 49).

   Nota: Se verificar quaisquer danos, desgaste, ou a formação de ranhuras nesta área (item 3 em Figura 49), instale imediatamente uma lâmina nova.

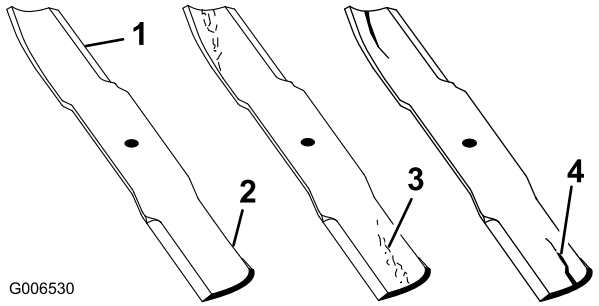

Figura 49

1. Parte cortante
2. Área curva
3. Desgaste/formação de ranhuras
4. Danos

Detecção de lâminas dobradas

Nota: A máquina tem de estar numa superfície nivelada para o seguinte procedimento.

1. Levante a plataforma do cortador para a posição da altura de corte mais elevada; também considerada a posição de 'transporte'.
2. Usando luvas almofadadas ou outra protecção adequada para as mãos, rode lentamente a lâmina a medir para uma posição que permita uma medição efectiva da distância entre a extremidade de corte e a superfície nivelada onde a máquina está (Figura 50).

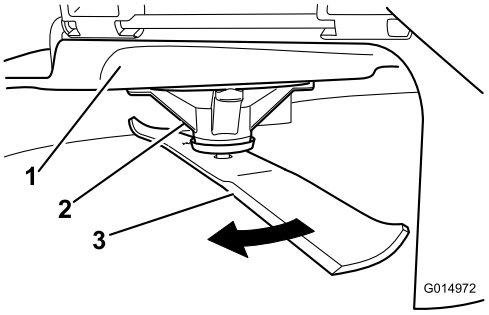

Figura 50

1. Plataforma
2. Caixa dos eixos
3. Lâmina

3. Meça da ponta da lâmina até à superfície plana (Figura 51).

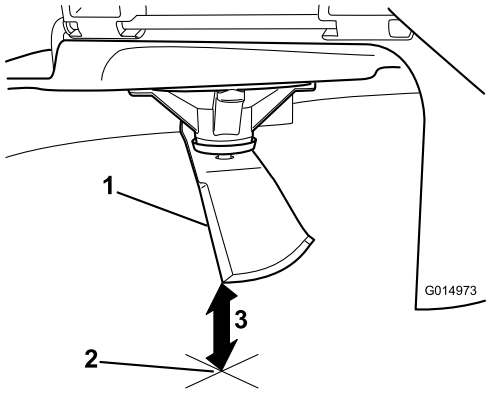

Figura 51

1. Lâmina (em posição para medição)
2. Superfície nivelada
3. Distância medida entre a lâmina e a superfície (A)

4. Rode a mesma lâmina 180 graus para que a extremidade de corte oposta esteja agora na mesma posição (Figura 52).

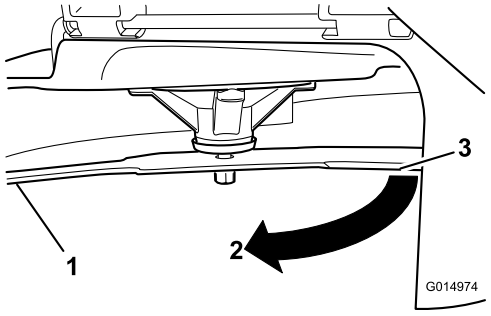

Figura 52

1. Lâmina (lado previamente medido)
2. Medição (posição utilizada anteriormente)
3. Lado oposto da lâmina a ser movido para a posição de medição

5. Meça da ponta da lâmina até à superfície plana (Figura 53).

   Nota: A variação não deve ser superior a 3 mm.

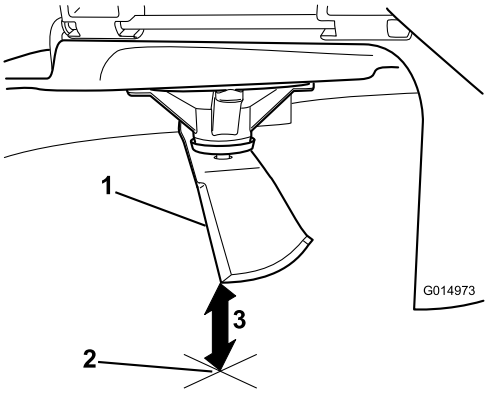

Figura 53

1. Extremidade da lâmina oposta (em posição para medição)
2. Superfície nivelada
3. Segunda distância medida entre a lâmina e a superfície (B)

   A. Se a diferença entre A e B for superior a 3 mm, substitua a lâmina por uma lâmina nova; consulte Retirar as lâminas (página 41) e Instalar as lâminas (página 42).

      Nota: Se uma lâmina dobrada for substituída por uma nova e a dimensão obtida continuar a exceder 3 mm, o eixo da lâmina pode estar dobrado. Contacte o distribuidor autorizado Toro para obter assistência.

   B. Se a variação estiver dentro dos limites, passe para a lâmina seguinte.

Repita este procedimento em cada lâmina.

Retirar as lâminas

As lâminas devem ser substituídas quando atingirem um objecto sólido e quando se encontrarem desequilibradas ou deformadas. Para obter o máximo desempenho e a conformidade de segurança da máquina deverá utilizar sempre lâminas sobressalentes genuínas da Toro. A utilização de lâminas sobressalentes produzidas por outros fabricantes poderá resultar em não cumprimento com os padrões de segurança.

1. Segure na extremidade da lâmina, utilizando um trapo ou uma luva grossa.
2. Retire a cavilha da lâmina, a anilha curva, esticador de lâmina e lâmina do eixo (Figura 54).

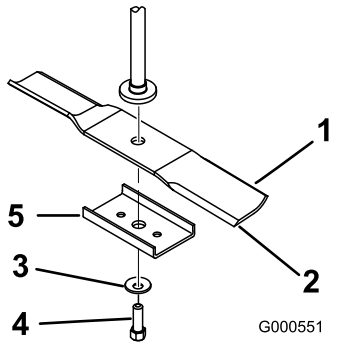

Figura 54

1. Área da aba da lâmina
2. Lâmina
3. Anilha curva
4. Parafuso da lâmina
5. Esticador de lâmina (apenas plataformas de 107 cm)

Afiar as lâminas

1. Utilize uma lima para afiar a aresta de corte em ambas as extremidades da lâmina (Figura 55).

   Nota: Mantenha o ângulo original.

   Nota: A lâmina manterá o equilíbrio se for retirada a mesma quantidade de material de ambas as extremidades de corte.

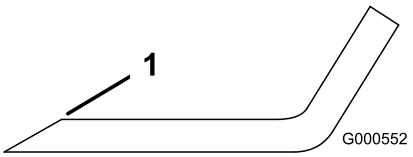

Figura 55

1. Afie de acordo com o ângulo original

2. Verifique o equilíbrio da lâmina colocando-a num equilibrador de lâminas (Figura 56).

   Nota: Se a lâmina ficar na horizontal é porque está equilibrada e pode ser utilizada.

   Nota: Se a lâmina não estiver equilibrada, lime algum metal da extremidade da aba apenas (Figura 55).

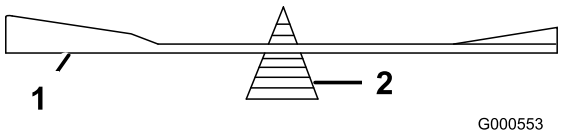

Figura 56

1. Lâmina
2. Equilibrador

3. Repita este procedimento até a lâmina estar equilibrada.

Instalar as lâminas

1. Instale a lâmina no veio (Figura 54).

   Importante: A parte curva da lâmina tem que estar virada para cima para o interior do cortador para se assegurar uma capacidade de corte adequada.

2. Instale um esticador de lâmina, a anilha curva (lado oval virado para a lâmina) e o parafuso da lâmina) (Figura 54).
3. Aperte os parafusos da lâmina com uma força de 47 a 88 Nm.

Nivelar a plataforma do cortador

Certifique-se de que verifica se a plataforma de corte está nivelada antes de instalar o cortador ou quando observar um corte não uniforme no relvado.

A plataforma de corte tem de ser verificada para ver se há lâminas dobradas antes da nivelação; quaisquer lâminas dobradas têm de ser retiradas e substituídas; consulte Detecção de lâminas dobradas (página 40) antes de continuar.

A plataforma de corte tem de estar nivelada primeiro horizontalmente, depois pode ser ajustado o declive da frente para trás.

Requisitos:

- A máquina tem de estar numa superfície nivelada.
- Os quatro pneus têm de estar com o enchimento devido, consulte Verificação da pressão dos pneus (página 39).

Nivelamento horizontal

1. Coloque a máquina numa superfície nivelada e desligue o interruptor de controlo da lâmina.
2. Desloque as alavancas de controlo de movimento para fora para a posição de estacionamento, desligue o motor, retire a chave e espere que todas as peças em movimento parem antes de deixar a posição de operação.
3. Defina a altura de corte para a posição média.
4. Rode cuidadosamente as lâminas para que todas estejam alinhadadas (Figura 57 e Figura 58).

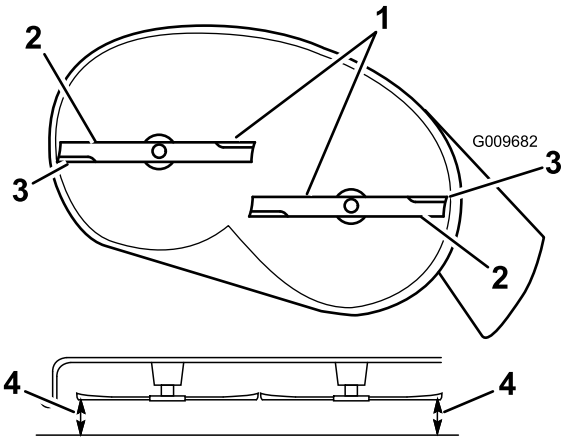

Figura 57

Plataformas de corte com 2 lâminas

1. Lâminas na horizontal
2. Área da aba da lâmina
3. Extremidade de corte exterior
4. Meça da ponta da lâmina até à superfície plana.

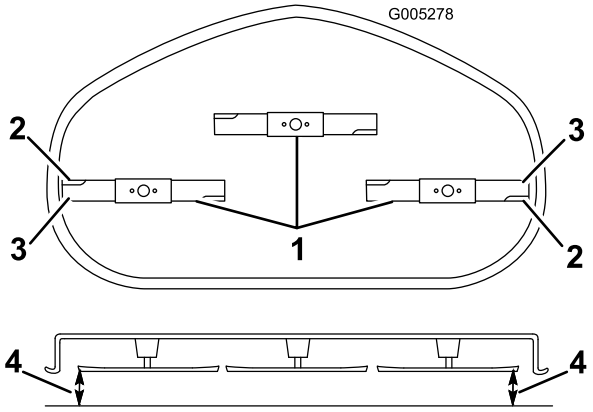

Figura 58

Plataformas de corte com 3 lâminas

1. Lâminas na horizontal
2. Área da aba da lâmina
3. Extremidade de corte exterior
4. Meça da ponta da lâmina até à superfície plana.

5. Meça entre as extremidades de corte exteriores e a superfície plana (Figura 57 e Figura 58).

   Nota: Se ambas as medições não se encontrarem dentro do intervalo de 5 mm, é necessário um ajuste, continue com este procedimento.

6. Sustente o peso da plataforma de corte colocando blocos de madeira debaixo das extremidades da plataforma do cortador.

   Nota: Evite colocar os suportes sob quaisquer rolos anti-danos, se estiverem presentes na plataforma do cortador.

7. Mova para o lado esquerdo da máquina.
8. Verifique se os parafusos de carroçaria lateral está na posição fixa ou ranhurada (Figura 59).

Nota: Se o parafuso de carroçaria estiver na posição fixa, remova o parafuso da carroçaria lateral e porca de fixação lateral da posição fixa e instale-a na posição de ajuste ranhurada (Figura 59).

Nota: Se o parafuso estiver na posição ranhurada, o parafuso da carroçaria e porca de fixação lateral não têm de ser removidos.

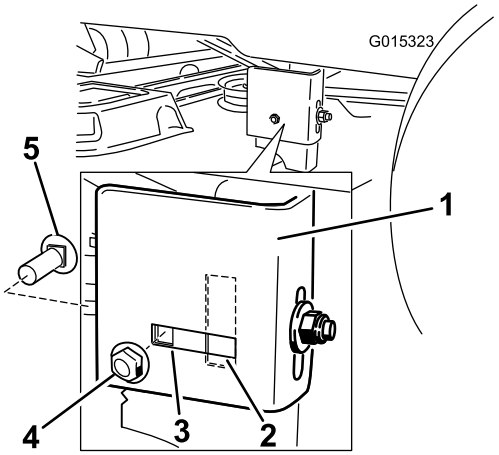

Figura 59

1. Suporte de suspensão
2. Posição de ajuste da fenda
3. Posição fixa
4. Porca de bloqueio lateral.
5. Parafuso da carroçaria lateral

9. Solte a porca de bloqueio traseira no suporte de suspensão (Figura 60).

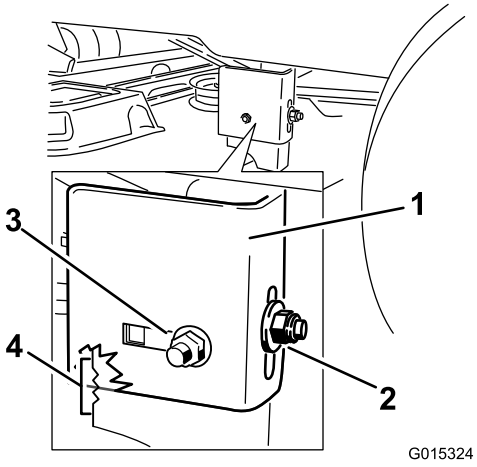

Figura 60

1. Suporte de suspensão
2. Porca de bloqueio traseira
3. Porca de bloqueio lateral, posição da fenda.
4. Entalhes de ajuste

10. Solte a porca de bloqueio lateral no suporte de suspensão o suficiente para o suporte ser ajustado (Figura 60).
11. Utilize os entalhes no suporte soldado para medir a quantidade de ajuste.

Nota: Cada entalhe é equivalente a 6,35 mm, enquanto um único lado é 3,2 mm como se mostra em Figura 61.

12. Ajuste a altura da plataforma de corte para a altura desejada.

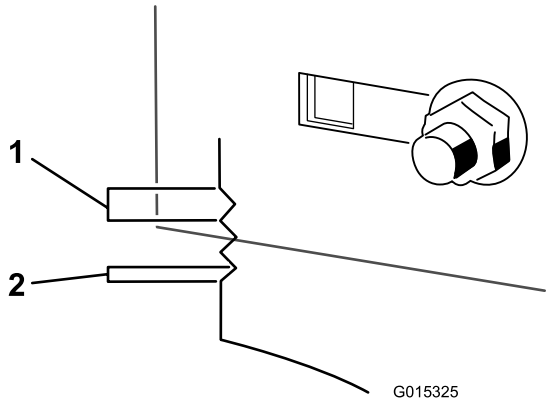

Figura 61

1. 6,35 mm
2. 3,2 mm

13. Pare a plataforma na posição ajustada e aperte a porca de bloqueio lateral no suporte de suspensão para manter a nova posição (Figura 60).
14. Aperte a porca de bloqueio traseira ao suporte de suspensão.
15. Continue a nivelar a plataforma verificando a inclinação da lâmina da frente para trás; consulte Ajustar a inclinação da lâmina da frente para trás (página 44).

Ajustar a inclinação da lâmina da frente para trás

Verifique o nível da lâmina da frente para trás sempre que instalar o cortador. Se a parte da frente do cortador estiver mais de 7,9 mm mais baixa que a traseira, ajuste o nível da lâmina usando as instruções seguintes:

1. Coloque a máquina numa superfície nivelada e desligue o interruptor de controlo da lâmina.
2. Desloque as alavancas de controlo de movimento para fora para a posição de estacionamento, desligue o motor, retire a chave e espere que todas as peças em movimento parem antes de deixar a posição de operação.
3. Defina a altura de corte para a posição média.

   Nota: Verifique e ajuste o nível horizontal da lâmina se não tiver verificado o ajuste; consulte Nivelamento horizontal (página 42).
4. Rode cuidadosamente as lâminas para que estejam da frente para trás (Figura 62 e Figura 63).

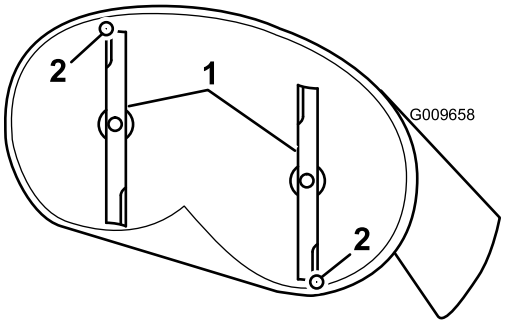

Figura 62

Plataformas de corte com 2 lâminas

1. Lâminas da frente para trás
2. Meça da ponta da lâmina até à superfície plana.

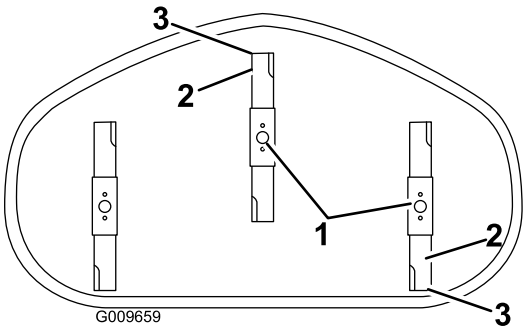

Figura 63

Plataformas de corte com 3 lâminas

1. Lâminas da frente para trás
2. Extremidade de corte exterior
3. Meça da ponta da lâmina até à superfície plana.

5. Meça da ponta da lâmina da frente até à superfície plana e da ponta da lâmina de trás até à superfície plana (Figura 62 e Figura 63).

   Nota: Se a parte da frente da lâmina não estiver 1,6 a 7,9 mm mais baixa do que a ponta da lâmina de trás, ajuste a porca de bloqueio da frente.
6. Para ajustar a inclinação da lâmina da frente para trás, rode a porca de ajuste na parte da frente do cortador (Figura 64).

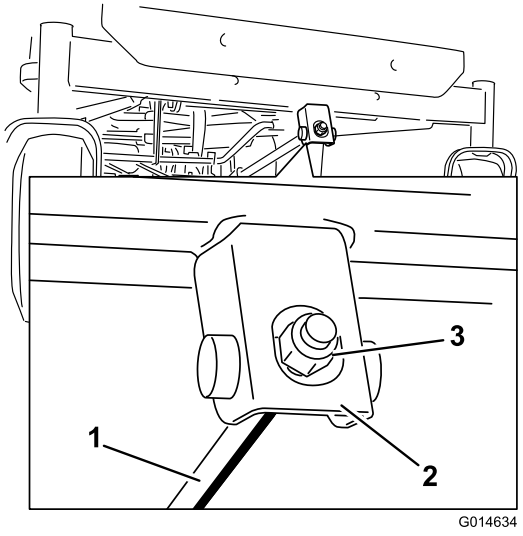

Figura 64

1. Alavanca de ajuste
2. Bloco de ajuste
3. Porca de bloqueio

7. Para elevar a parte da frente do cortador, aperte a porca de ajuste.
8. Para baixar a parte da frente do cortador, desaperte a porca de ajuste.
9. Após o ajuste, verifique a inclinação entre a frente e a traseira, continue a ajustar a porca até que a ponta da lâmina frontal esteja 1,6 a 7,9 mm mais baixa que a ponta da lâmina traseira (Figura 62 e Figura 63).
10. Quando a inclinação da lâmina da frente para trás estiver correcta, verifique o nível horizontal do cortador; consulte Nivelamento horizontal (página 42).

Remover o cortador

1. Coloque a máquina numa superfície nivelada e desligue o interruptor de controlo da lâmina.
2. Desloque as alavancas de controlo de movimento para fora para a posição de estacionamento, desligue o motor, retire a chave e espere que todas as peças em movimento parem antes de deixar a posição de operação.
3. Baixar a alavanca da altura de corte até à posição mais baixa.
4. Remova o contrapino do gancho da barra de suporte da frente e remova a barra do suporte da plataforma (Figura 65).

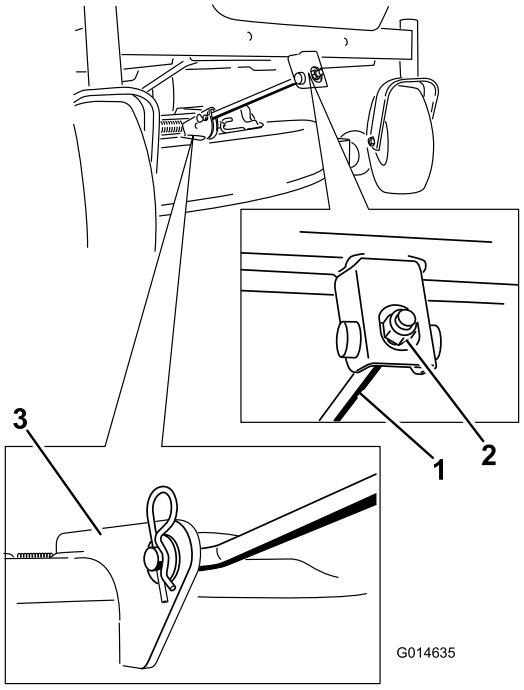

Figura 65

1. Barra de suporte da frente
2. Porca de bloqueio
3. Suporte da plataforma

5. Baixe cuidadosamente a parte da frente da plataforma do cortador para o solo.
6. Levante a plataforma de corte e os suportes de suspensão afastando da haste de elevação traseira e baixe o cortador cuidadosamente até ao chão (Figura 66).

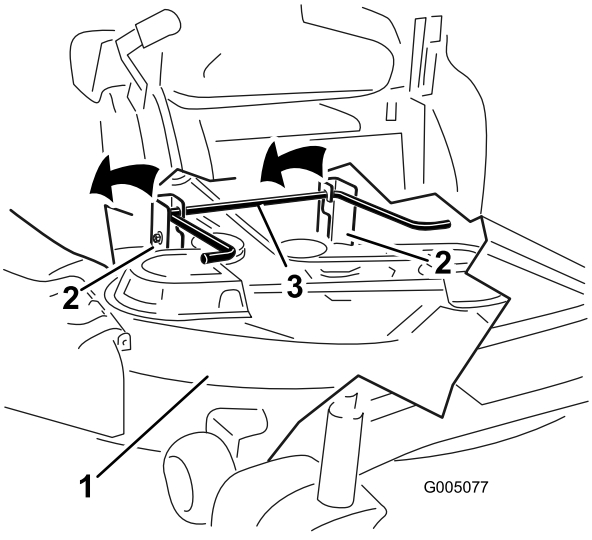

Figura 66

1. Plataforma do cortador
2. Suporte de suspensão
3. Haste de elevação traseira

7. Faça deslizar a plataforma do cortador para trás para remover a correia do cortador da polia do motor.

8. Deslize a plataforma de corte para a frente e para fora da parte da baixo da máquina.

   Nota: Guarde todas as peças para instalar futuramente.

Instalar o cortador

1. Coloque a máquina numa superfície nivelada e desligue o interruptor de controlo da lâmina.
2. Desloque as alavancas de controlo de movimento para fora para a posição de estacionamento, desligue o motor, retire a chave e espere que todas as peças em movimento parem antes de deixar a posição de operação.
3. Deslize o cortador sob a máquina.
4. Baixar a alavanca da altura de corte até à posição mais baixa.
5. Levante a parte de trás da plataforma de corte e oriente os suportes de suspensão por cima da haste de elevação traseira (Figura 66).
6. Coloque a barra de suporte da frente na plataforma do cortador com o pino de segurança e contrapino do gancho (Figura 65).
7. Instale a correia do cortador na polia do motor.

Substituição do deflector de relva

Intervalo de assistência: Em todas as utilizações ou diariamente—Verifique se há danos no deflector de relva

⚠ AVISO

Uma abertura de descarga sem protecção pode fazer com que o cortador de relva projecte objectos na direcção do utilizador ou outras pessoas e provocar ferimentos graves. Além disso, as pessoas estão em risco porque podem ser atingidas pela lâmina.

Nunca utilize a máquina sem o deflector de relva, a cobertura de descarga ou o sistema de recolha de relva no lugar.

Verifique se há danos no deflector de relva antes de cada utilização. Substitua todas as peças danificadas antes da utilização.

1. Remova a porta (3/8 pol.) da barra debaixo do cortador (Figura 67).

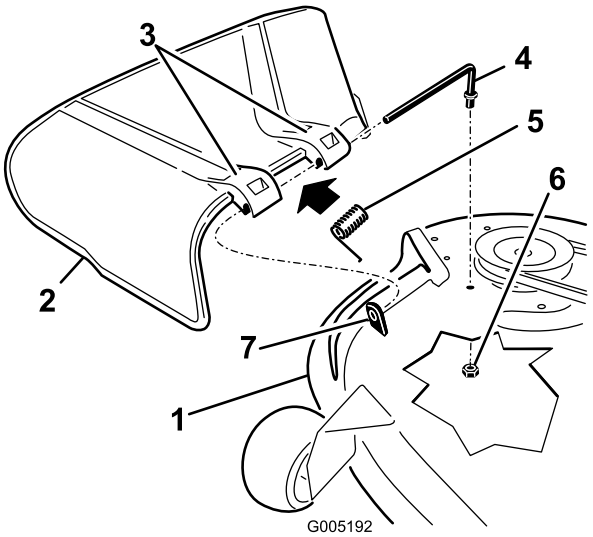

Figura 67

1. Plataforma do cortador
2. Deflector de relva
3. Suporte do deflector de relva
4. Barra
5. Mola
6. Porca (3/8 pol.)
7. Parte saliente curta

2. Faça deslizar a barra para fora da parte saliente curta, da mola e do deflector de relva (Figura 67).
3. Se o deflector de relva estiver danificado ou gasto, retire-o.
4. Substitua o deflector de relva (Figura 67).
5. Faça deslizar a barra (extremidade recta) através do suporte traseiro do deflector de relva.
6. Coloque a mola na barra, com a cablagem da extremidade para baixo, e entre os suportes do deflector de relva.
7. Faça a barra deslizar pelo segundo suporte do deflector de relva (Figura 67).
8. Insira a barra na parte da frente do deflector de relva na parte saliente curta na plataforma.
9. Fixe a extremidade traseira da barra ao cortador com uma porca (3/8 pol.), como se mostra em Figura 67.

   Importante: O deflector de relva tem de estar com mola na posição baixa. Suba o deflector para testá-lo e verificar se desce por completo.

Manutenção da correia do cortador

Inspeccionar as correias

Intervalo de assistência: A cada 25 horas—Verifique se existe desgaste/rachas nas correias.

Verifique se existem rachas, extremidades desfiadas, marcas de queimaduras e outros danos nas correias. Substitua as correias danificadas.

Substituição da correia do cortador

Chiado durante a rotação da correia, deslocamento das lâminas durante o corte, extremidades da correia puídas, marcas de queimadura e fissuras são indícios de uma correia de cortador gasta. Substitua a correia do cortador assim que notar algum destes sinais.

1. Coloque a máquina numa superfície nivelada e desligue o interruptor de controlo da lâmina.
2. Desloque as alavancas de controlo de movimento para fora para a posição de estacionamento, desligue o motor, retire a chave e espere que todas as peças em movimento parem antes de deixar a posição de operação.
3. Regule a altura de corte na posição de corte mais baixa de 38 mm.
4. Utilize um removedor de molas, remova a mola intermédia do gancho da plataforma para retirar tensão da polia intermédia e role a correia para fora das polias (Figura 68).

⚠ AVISO

A mola está sob tensão quando está instalada e pode causar ferimentos pessoais.

Cuidado quando remover a corrreia.

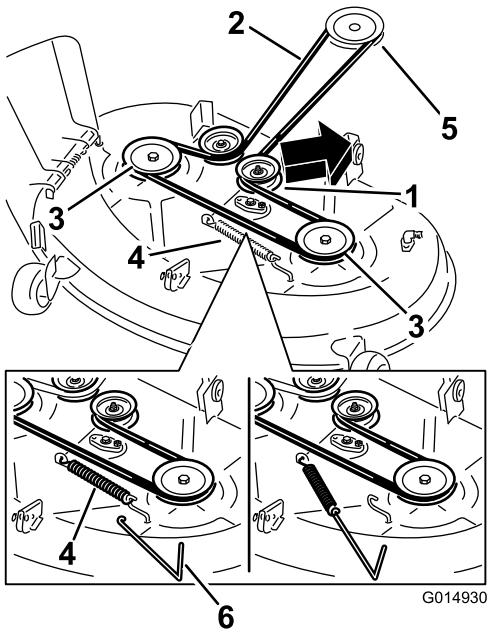

Figura 68

Plataformas de corte com 2 lâminas

1. Polia intermédia
2. Correia do cortador
3. Polia exterior
4. Mola
5. Polia do motor
6. Removedor de molas

5. Coloque a nova correia em redor da polia do motor e nas polias do cortador (Figura 68).
6. Utilize um removedor de molas, instale a mola intermédia por cima do gancho da plataforma para colocar tensão da polia intermédia e na correia do cortador (Figura 68).

Limpeza

Lavar a parte inferior do cortador

Intervalo de assistência: Após cada utilização—Limpe a caixa da plataforma do cortador.

Lave a parte inferior do cortador após cada utilização para evitar a acumulação de relva para uma melhor acção de mulch e dispersão de aparas.

1. Coloque a máquina numa superfície nivelada e desligue o interruptor de controlo da lâmina.
2. Desloque as alavancas de controlo de movimento para fora para a posição de estacionamento, desligue o motor, retire a chave e espere que todas as peças em movimento parem antes de deixar a posição de operação.
3. Coloque a união da mangueira na extremidade de limpeza do cortador e ligue a água em elevado (Figura 69).

   Nota: Espalhe vaselina no anel de retenção da união de lavagem para facilitar o deslizar da união e proteger o anel de retenção.

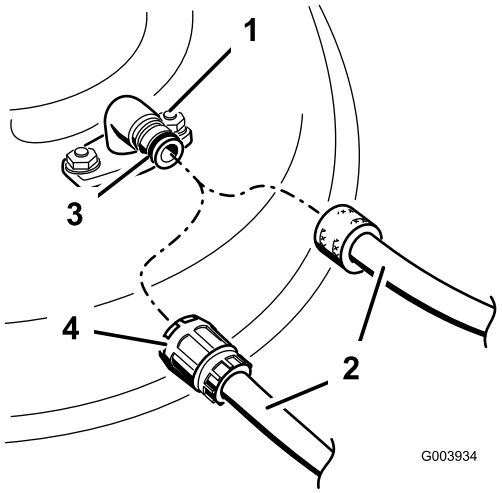

Figura 69

1. União de lavagem
2. Tubagem
3. Anel de retenção
4. União

4. Baixe o cortador até à altura de corte mais baixa.
5. Sente-se no banco e ligue o motor.
6. Engate o interruptor de controlo da lâmina e deixe o cortador funcionar durante um a três minutos.
7. Desactive o interruptor de controlo da lâmina, desligue o motor, retire a chave e espere que todas as peças em movimento parem.
8. Desligue a água e retire a união da lavagem.

   Nota: Se o cortador não ficar limpo após uma lavagem, molhe-o e aguarde 30 minutos. Em seguida, repita o processo.
9. Ligue o cortador novamente durante um a três minutos para remover a água em excesso.

⚠ AVISO

Uma união de lavagem partida ou em falta pode expô-lo a si e aos outros à projecção de objectos ou contacto com a lâmina. O contacto com a lâmina ou projecção de detritos pode causar ferimentos ou morte.

- **Substitua a união de lavagem partida ou em falta imediatamente, antes de utilizar novamente o cortador.**
- **Nunca coloque as mãos ou pés sob o cortador ou nas aberturas do cortador.**

Armazenamento

Limpeza e armazenamento

1. Desengate o interruptor de controlo da lâmina, mova os controlos de movimento para fora para a posição de estacionamento, pare o motor e retire a chave.
2. Retire os cortes de relva, sujidade e fuligem das partes exteriores da máquina, especialmente do motor. Limpe todos os vestígios de sujidade da parte exterior das aletas da cabeça do cilindro e da saída de ar.

   Importante: Pode lavar a máquina com água e um detergente suave. Não lave a máquina com sistemas de lavagem de pressão. Evite a utilização excessiva de água, especialmente próximo da zona do painel de controlo, debaixo do banco, em torno do motor, bombas e motores.
3. Efectue a manutenção do filtro de ar; consulte Manutenção do filtro de ar (página 31).
4. Lubrifique a máquina; consulte Lubrificação (página 30).
5. Substitua o óleo do cárter e o filtro; consulte Verificação do óleo do motor (página 32).
6. Verifique a pressão dos pneus; consulte (Verificação da pressão dos pneus (página 39)).
7. Carregue a bateria, consulte Carregamento da bateria (página 37).
8. Verifique o estado das lâminas, consulte (Manutenção das lâminas de corte (página 40)).
9. Preparar a máquina para armazenamento quando não for utilizada durante mais de 30 dias. Preparar a máquina para armazenamento da seguinte forma.
10. Adicione ao depósito um estabilizador/condicionador de combustível com base de petróleo. Siga as instruções de mistura do fabricante do estabilizador. Não utilize um estabilizador com base de álcool (etanol ou metanol).

    Nota: O estabilizador/condicionador de combustível é mais eficaz quando é misturado com gasolina nova e é utilizado frequentemente.

    Ligue o motor para distribuir o combustível condicionado pelo sistema de combustível (5 minutos).

    Desligue o motor, deixe-o arrefecer e, em seguida, drene o depósito de combustível.

    Volte a ligar o motor e deixe-o trabalhar até parar.

    Afogue o motor. Ligue o motor e deixe-o trabalhar até não o conseguir ligar.

    A gasolina deverá ser eliminada de forma adequada. Recicle cumprindo os códigos locais.

    Importante: Não armazene gasolina estabilizada/condicionada mais de 90 dias.
11. Retire a(s) vela(s) de ignição e verifique o estado das mesmas; consulte Manutenção da vela de ignição (página 34). Depois de retirar a(s) vela(s) de ignição do motor, coloque duas colheres de óleo nos orifícios das velas. Utilize o arranque para fazer girar o motor e distribuir o óleo pelo interior do cilindro. Instale a(s) vela(s) de ignição. Não coloque os cabos nas velas de ignição.
12. Limpe qualquer sujidade e resíduos da parte superior do cortador.
13. Raspe qualquer acumulação intensa de relva e sujidade da parte inferior do cortador e, em seguida, lave o cortador com uma mangueira de jardim.
14. Verifique o estado da correia de transmissão e do cortador.
15. Verifique e aperte todos os pernos, porcas e parafusos. Repare ou substitua qualquer peça danificada ou gasta.
16. Pinte todas as superfícies de metal arranhadas ou descascadas. O serviço de pintura é disponibilizado pelo Serviço de Assistência Técnica autorizado.
17. Guarde a máquina numa garagem ou armazém limpo e seco. Retire a chave do interruptor de ignição e guarde-a num local específico. Tape a máquina para a proteger e mantê-la limpa.

Resolução de problemas

Problema	Causa possível	Acção correctiva
Sobreaquecimento do motor.	1. A carga no motor é excessiva. 2. O nível de óleo no cárter está baixo. 3. As aletas de refrigeração e as passagens de ar na parte inferior do revestimento da turbina do motor estão obstruídas. 4. O filtro de ar está sujo. 5. O sistema de combustível tem sujidade, água ou combustível muito antigo.	1. Reduza a velocidade. 2. Junte óleo ao cárter. 3. Retire a obstrução das aletas de refrigeração e das passagens de ar. 4. Limpe ou substitua o filtro de ar. 5. Contacte um distribuidor autorizado
O arranque eléctrico não dá sinal.	1. O interruptor de controlo da lâmina está engatado. 2. As alavancas de controlo do movimento não estão na posição de estacionamento. 3. A bateria não tem carga. 4. As ligações eléctricas estão corroídas ou soltas. 5. Está um fusível queimado. 6. Um interruptor ou um relé está danificado.	1. Mova o interruptor de controlo da lâmina para Desengatado. 2. Mova as alavancas de controlo de movimento para fora para a posição de estacionamento. 3. Carregue a bateria. 4. Verifique se as ligações eléctricas estão a fazer bom contacto. 5. Substitua o fusível. 6. Contacte um distribuidor autorizado
O motor não arranca, o arranque é difícil ou não fica a trabalhar.	1. O depósito de combustível está vazio. 2. O ar não está ligado. 3. O filtro de ar está sujo. 4. O(s) cabo(s) da(s) vela(s) de ignição está(estão) solto(s) ou desligado(s). 5. As velas estão picadas, reparadas ou a folga está incorrecta. 6. Há sujidade no filtro de combustível. 7. O sistema de combustível tem sujidade, água ou combustível muito antigo. 8. Há combustível errado no depósito de combustível. 9. O nível de óleo no cárter está baixo.	1. Encha o depósito de combustível. 2. Mova a alavanca do ar para a posição de entrada de ar. 3. Limpe ou substitua o filtro de ar. 4. Empurre o(s) cabo(s) para a vela de ignição. 5. Instale uma vela de ignição nova, com as devidas folgas. 6. Substitua o filtro de combustível. 7. Contacte um distribuidor autorizado 8. Esvazie o depósito e substitua o combustível com o tipo correcto. 9. Junte óleo ao cárter.
A máquina não anda.	1. As válvulas de distribuição estão abertas. 2. As correias de tracção estão gastas, soltas ou partidas. 3. As correias de tracção estão fora das polias. 4. A transmissão não responde.	1. Feche as válvulas de reboque. 2. Contacte um distribuidor autorizado 3. Contacte um distribuidor autorizado 4. Contacte um distribuidor de assistência autorizado.
Há uma vibração anormal.	1. Os parafusos de montagem do motor estão soltos. 2. A polia do motor, polia intermédia, ou polia das lâminas está solta. 3. A polia do motor está danificada. 4. As lâmina(s) de corte está/estão empenada(s) ou desequilibrada(s). 5. O parafuso de montagem da lâmina está solto. 6. O eixo da lâmina está empenado.	1. Aperte os parafusos de montagem do motor. 2. Aperte a polia adequada. 3. Contacte um distribuidor autorizado 4. Instale lâmina(s) de corte nova(s). 5. Aperte o parafuso de montagem da lâmina. 6. Contacte um distribuidor autorizado

Problema	Causa possível	Acção correctiva
A altura de corte não é uniforme.	1. Lâmina(s) não está/estão afiada(s). 2. Lâmina(s) de corte está/estão empenada(s). 3. O cortador não está nivelado. 4. Uma roda anti-dano não está correctamente ajustada. 5. O lado inferior do cortador está sujo. 6. A pressão dos pneus é incorrecta. 7. O eixo da lâmina está empenado.	1. Afie a(s) lâmina(s). 2. Instale lâmina(s) de corte nova(s). 3. Nivele o cortador na horizontal e de trás para a frente. 4. Ajuste a altura da roda anti-dano. 5. Limpe a parte de baixo do cortador. 6. Ajuste a pressão dos pneus. 7. Contacte um distribuidor autorizado
As lâminas não rodam.	1. A correia de transmissão está gasta, larga ou partida. 2. A correia da transmissão está fora da polia. 3. O interruptor da tomada de força (PTO) ou a embraiagem da tomada de força está com problemas. 4. A correia do cortador está gasta, larga ou partida.	1. Instale uma nova correia da transmissão. 2. Monte a correia de accionamento e verifique se os veios de ajuste e as guias da correia estão na posição correcta. 3. Contacte um distribuidor autorizado. 4. Instale uma nova correia do cortador.

Esquemas

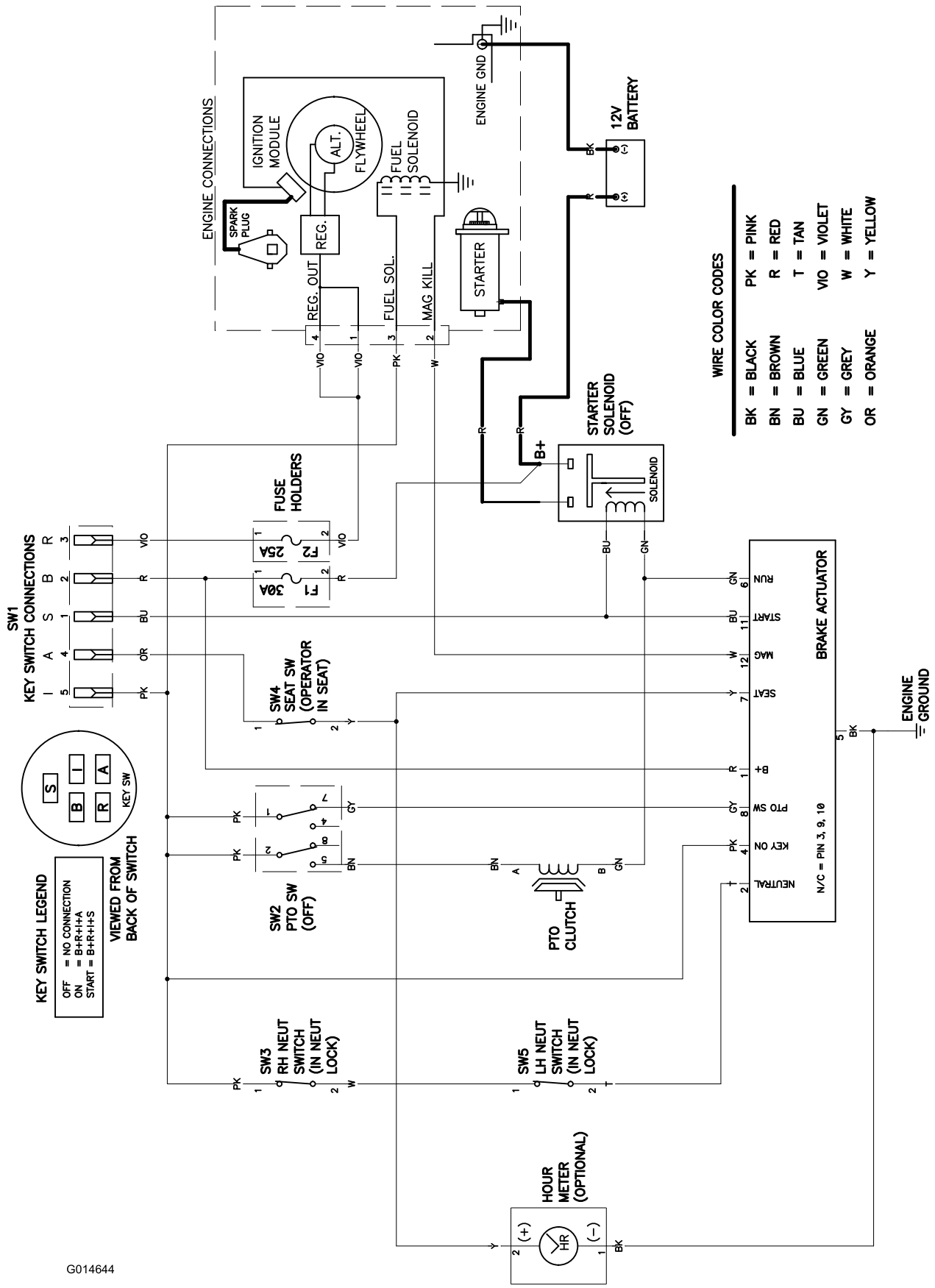

Esquema eléctrico (Rev. A)

Notas:

Notas:

Lista de distribuidores internacionais

Distribuidor:	País:	Telefone:	Distribuidor:	País:	Telefone:
Agrolanc Kft	Hungria	36 27 539 640	Maquiver S.A.	Colômbia	57 1 236 4079
Balama Prima Engineering Equip.	Hong Kong	852 2155 2163	Maruyama Mfg. Co. Inc.	Japão	81 3 3252 2285
B-Ray Corporation	Coreia	82 32 551 2076	Mountfield a.s.	República Checa	420 255 704 220
Casco Sales Company	Porto Rico	787 788 8383	Mountfield a.s.	Eslováquia	420 255 704 220
Ceres S.A.	Costa Rica	506 239 1138	Munditol S.A.	Argentina	54 11 4 821 9999
CSSC Turf Equipment (pvt) Ltd.	Sri Lanka	94 11 2746100	Norma Garden	Rússia	7 495 411 61 20
Cyril Johnston & Co.	Irlanda do Norte	44 2890 813 121	Oslinger Turf Equipment SA	Equador	593 4 239 6970
Cyril Johnston & Co.	República da Irlanda	44 2890 813 121	Oy Hako Ground and Garden Ab	Finlândia	358 987 00733
Equiver	México	52 55 539 95444	Parkland Products Ltd.	Nova Zelândia	64 3 34 93760
Femco S.A.	Guatemala	502 442 3277	Perfetto	Polónia	48 61 8 208 416
ForGarder OU	Estónia	372 384 6060	Pratoverde SRL.	Itália	39 049 9128 128
G.Y.K. Company Ltd.	Japão	81 726 325 861	Prochaska & Cie	Áustria	43 1 278 5100
Geomechaniki of Athens	Grécia	30 10 935 0054	RT Cohen 2004 Ltd.	Israel	972 986 17979
Golf international Turizm	Turquia	90 216 336 5993	Riversa	Espanha	34 9 52 83 7500
Guandong Golden Star	China	86 20 876 51338	Lely Turfcare	Dinamarca	45 66 109 200
Hako Ground and Garden	Suécia	46 35 10 0000	Solvert S.A.S.	França	33 1 30 81 77 00
Hako Ground and Garden	Noruega	47 22 90 7760	Spypros Stavrinides Limited	Chipre	357 22 434131
Hayter Limited (U.K.)	Reino Unido	44 1279 723 444	Surge Systems India Limited	Índia	91 1 292299901
Hydroturf Int. Co Dubai	Emirados Árabes Unidos	97 14 347 9479	T-Markt Logistics Ltd.	Hungria	36 26 525 500
Hydroturf Egypt LLC	Egipto	202 519 4308	Toro Australia	Austrália	61 3 9580 7355
Irrimac	Portugal	351 21 238 8260	Toro Europe NV	Bélgica	32 14 562 960
Irrigation Products Int'l Pvt Ltd.	Índia	0091 44 2449 4387	Valtech	Marrocos	212 5 3766 3636
Jean Heybroek b.v.	Holanda	31 30 639 4611	Victus Emak	Polónia	48 61 823 8369

Aviso de privacidade europeu

As informações que a Toro recolhe
A Toro Warranty Company (Toro) respeita a sua privacidade. Para processar as suas reclamações e o contactar em caso de recolha de produtos, pedimos que partilhe determinadas informações pessoais connosco, seja directamente ou através da empresa Toro ou do seu revendedor Toro.

O sistema de garantia Toro está alojado em servidores que se encontram nos Estados Unidos onde a lei da privacidade pode não providenciar a mesma protecção que se aplica no seu país.

AO PARTILHAR AS SUAS INFORMAÇÕES PESSOAIS CONNOSCO, ESTÁ A AUTORIZAR O PROCESSAMENTO DAS SUAS INFORMAÇÕES PESSOAIS, CONFORME É DESCRITO NESTE AVISO DE PRIVACIDADE.

A forma como a Toro utiliza as informações
A Toro pode utilizar as suas informações pessoais para processar reclamações e para o contactar em caso de recolha de produtos ou qualquer outro fim que indicarmos. A Toro pode partilhar as suas informações com afiliadas da Toro, revendedores ou outros parceiros de negócios relativamente a qualquer uma destas actividades. Não vendemos as suas informações pessoais a qualquer outra empresa. Reservamo-nos o direito de revelar informações pessoais para cumprir as leis aplicáveis e pedidos das autoridades devidas, para operar os seus sistemas devidamente para sua própria protecção e de outros utilizadores.

Retenção de informações pessoais
Iremos manter as suas informações pessoais enquanto necessitarmos delas para os fins para os quais elas foram originalmente recolhidas ou para outros fins legítimos (como conformidade com regulamentos), ou conforme seja exigido pela lei aplicável.

O nosso compromisso com a segurança das suas informações pessoais
Tomamos as precauções razoáveis para proteger a segurança das suas informações pessoais. Também damos todos os passos para manter a precisão e o estado actual das informações pessoais.

Aceder a e corrigir as suas informações pessoais
Se pretender rever ou corrigir as suas informações pessoais, contacte-nos através de e-mail em legal@toro.com.

Lei do consumidor australiana

Os clientes australianos encontrarão informações relacionadas com a Lei do consumidor australiana no interior da caixa ou no seu Distribuidor Toro local.

A garantia Toro e Garantia inicial Toro GTS

Condições e produtos abrangidos

A The Toro Company e a sua afiliada, a Toro Warranty Company, no seguimento de um acordo celebrado entre ambas, garantem a reparação ao comprador original[1] do seu Produto Toro indicado abaixo no caso de defeitos de materiais e de fabrico ou se o motor Toro GTS (Garantia de arranque) não arrancar na primeira ou segunda tentativa, desde que tenha sido realizada a manutenção de rotina requerida no *Manual do utilizador*.

Os períodos de tempo a seguir aplicam-se a partir da data de compra

Produtos	**Período da garantia**
Cortadores de relva eléctricos	
• Plataforma fundida	5 anos de utilização residencial[2] 90 dias de utilização comercial
• Motor	Garantia de 5 anos de GTS, Utilização residencial[3]
• Bateria	2 anos
• Plataforma de aço	2 anos de utilização residencial[2] 30 dias de utilização comercial
• Motor	Garantia de 2 anos de GTS, Utilização residencial[3]
Cortadores TimeMaster	3 anos de utilização residencial[2] 90 dias de utilização comercial
• Motor	Garantia de 3 anos de GTS, Utilização residencial[3]
• Bateria	2 anos
Produtos eléctricos portáteis	2 anos de utilização residencial[2] Sem garantia para uso comercial
Limpa-neves	
• Etapa única	2 anos de utilização residencial[2] 45 dias de utilização comercial
• Motor	Garantia de 2 anos de GTS, Utilização residencial[3]
• Duas fases	3 anos de utilização residencial[2] 45 dias de utilização comercial
• Calha, deflector da calha e cobertura da caixa da ventoinha	Vitalícia (apenas comprador original)[5]
Sopradores de neve eléctricos	2 anos de utilização residencial[2] Sem garantia para uso comercial
Todas as unidades de operador abaixo	
• Motor	Ver garantia do fabricante do motor[4]
• Bateria	2 anos Utilização residencial[2]
• Acessórios	2 anos de utilização residencial[2]
Tractores corta-relva DH	2 anos de utilização residencial[2] 30 dias de utilização comercial
Tractores corta-relva XLS	3 anos de utilização residencial[2] 30 dias de utilização comercial
Série TimeCutter	3 anos de utilização residencial[2] 30 dias de utilização comercial
Cortadores TITAN	3 anos ou 240 horas[5]
• Estrutura	Vitalícia (apenas comprador original)[6]

[1]Comprador original significa a pessoa que originalmente adquiriu o Produto Toro.

[2]Utilização residencial significa a utilização do produto em sua casa. A utilização em mais do que um local é considerada utilização comercial à qual se aplicaria a garantia para utilização comercial.

[3]A Garantia de arranque GTS da Toro não se aplica quando o produto for utilizado comercialmente.

[4]Alguns motores usados nos Produtos Toro são garantidos pelo fabricante do motor.

[5]O que ocorrer primeiro.

[6]Garantia vitalícia da estrutura – Se a estrutura principal, que consiste de peças soldadas em conjunto para formar a estrutura do tractor à qual outros componentes como, por exemplo, o motor está fixado, ficar com fissuras ou partir durante a utilização normal, será reparada ou substituída, mediante opção da Toro, ao abrigo da garantia sem qualquer custo de peças ou mão-de-obra. A falha da estrutura devida a utilização indevida ou abuso e falha ou reparação necessária devida a ferrugem ou corrosão não estão abrangidas.

A garantia pode ser negada se o contador de horas estiver desligado, modificado ou mostrar sinais de ter sido alterado.

Responsabilidades do proprietário

É preciso fazer a manutenção do produto Toro seguindo os procedimentos descritos no *Manual do utilizador*. Os custos dessa manutenção de rotina, quer seja feita por um distribuidor ou por si, são todos pagos por si.

Instruções para a obtenção de um serviço de garantia

Se pensa que o seu produto Toro tem algum defeito de materiais ou de fabrico, siga este procedimento:

1. Contacte o vendedor para que trate da reparação do produto. Se, por qualquer motivo, não conseguir contactar o vendedor, pode ligar para qualquer distribuidor autorizado Toro para combinar a reparação. Consulte a lista de distribuidores em anexo.
2. Leve o produto e a respectiva prova de compra (recibo) ao local de reparação. Se, por qualquer motivo, não ficar satisfeito com a análise do local de reparação ou assistência prestada pelo distribuidor contacte-nos em:

   Toro Customer Care Department, RLC Division
   Toro Warranty Company
   8111 Lyndale Avenue South
   Bloomington, MN 55420-1196
   001–952–948–4707

Itens e condições não abrangidos

Não existe outra garantia expressa excepto para o sistema especial de emissões e cobertura de garantia do motor em alguns produtos. Esta garantia expressa não abrange o seguinte:

- O custo da assistência de manutenção regular ou peças como, por exemplo, filtros, lubrificantes, mudanças de óleo, velas de ignição, filtros de ar, afiar as lâminas ou lâminas gastas, cabos/ligações ou ajustes de travões
- Componentes que falham devido a desgaste normal
- Qualquer produto ou peça que tenha sido alterado ou usado indevidamente ou negligenciado ou que tenha precisado de ser substituído ou reparado devido a acidentes ou falta de manutenção adequada
- Encargos de recolha e entrega
- As reparações ou tentativas de reparação por pessoa alheia a um Representante autorizado de assistência Toro
- As reparações necessárias devido a não cumprir o procedimento de combustível recomendado (consulte o *Manual do utilizador* para mais informações)
  - Remover contaminantes do sistema de combustível não está abrangido
  - A utilização de combustível velho (com mais de um mês) ou combustível que contenha mais de 10% de etanol ou mais de 15% de MTBE
  - A não drenagem do sistema de combustível antes de qualquer período de não utilização superior a um mês
- Reparações ou ajustes para corrigir dificuldades de arranque devido ao seguinte:
  - Não cumprimento dos procedimentos de manutenção adequados ou procedimento de combustível recomendado
  - Embate da lâmina em rotação num objecto
- Condições especiais de operação em que o arranque possa necessitar de mais de 2 puxões:
  - Arranques iniciais após um longo período de não utilização superior a três meses ou armazenamento sazonal
  - Arranques em temperatura fria como os que se encontram no início da Primavera e fim do Outono
  - Procedimentos de arranque inadequados – se tem dificuldades em iniciar a unidade, consulte o *Manual do utilizador* para assegurar que está a utilizar os procedimentos de arranque correctos. Isto pode evitar uma visita desnecessária a um Representante Autorizado de Assistência Toro.

Condições gerais

O comprador está coberto pelas leis nacionais de cada país. Os direitos do comprador abrangidos por estas leis não são limitados por esta garantia.