Form No. 3382-851 Rev A

Kit traceur avec rouleau de 76 cm (30 po)

Tondeuses autotractées

N° de modèle 20602

Manuel de l'utilisateur

Le rouleau traceur est conçu pour fonctionner avec les tondeuses autopropulsées Toro de 76 cm (30 po)

Sécurité

- Lisez toutes les instructions de ce manuel avant d'utiliser le rouleau traceur.
- Avant l'utilisation, vérifiez que cet accessoire est agréé pour votre machine. Ne l'utilisez pas sur d'autres types de tondeuse.
- Le rouleau traceur se fixe derrière la tondeuse qui le tire pendant les opérations de tonte habituelles et il ne devrait modifier les caractéristiques de fonctionnement de la tondeuse. Observez scrupuleusement les instructions d'utilisation du fabricant de la tondeuse et les mises en garde lorsque vous utilisez le rouleau traceur.
- Le rouleau traceur ne devrait pas gêner les opérations normales de tonte, comme la tonte/le déchiquetage/le ramassage. En cas de problème, arrêtez immédiatement la tondeuse, puis examinez le montage du rouleau traceur et effectuez les réglages nécessaires pour remédier au problème; faites ensuite un essai pour confirmer que plus rien ne gêne le bon fonctionnement de la machine.
- Le rouleau traceur doit être monté, fixé et réglé correctement pour fonctionner avec votre tondeuse spécifique.
- Si le rouleau traceur vous gêne pour tondre autour d'obstacles, d'allées ou autres lieux très étroits, arrêtez la tondeuse, retirez le rouleau et tondez à ces endroits sans le rouleau.

⚠ PRUDENCE

Ne montez pas, ne démontez pas, ne fixez pas, n'inspectez pas et ne réglez pas le rouleau traceur pendant le fonctionnement de la tondeuse.

Arrêtez la tondeuse avant de procéder à l'une de ses actions.

⚠ PRUDENCE

Ne placez pas les brides de serrage sur aucun câbles/fils existants pouvant se trouver sur le guidon de la tondeuse.

© 2014—The Toro® Company
8111 Lyndale Avenue South
Bloomington, MN 55420

Enregistrez votre produit à www.Toro.com.

Traduction du texte d'origine (FR)
Imprimé au Royaume-Uni.
Tous droits réservés

3382-851 A

Mise en service

1. Desserrez le boulon près de la roue arrière droite (Figure 1).

   Remarque: Desserrez le boulon juste assez pour permettre au support de glisser entre le boulon et le cadre de la machine.

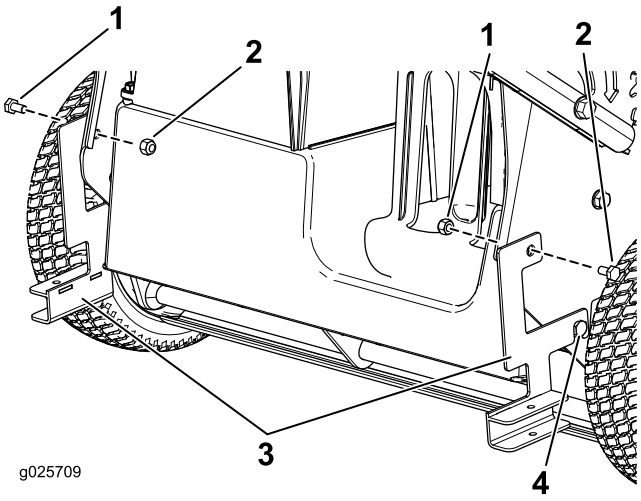

Figure 1

1. Boulon
2. Écrou
3. Supports
4. Boulon mécanique

2. Fixez le support droit au côté droit de la tondeuse au moyen d'un boulon et d'un écrou. Serrez le boulon à 13,5 Nm (10 pi-lb) (Figure 1).
3. Serrez le boulon que vous avez desserré à l'opération 1 à 17,6 Nm (13 pi-lb) (Figure 1).
4. Répétez les opérations précédentes sur le côté gauche de la machine.
5. Glissez le cadre dans le support en dirigeant le crochet en haut, et fixez le cadre au support au moyen de 2 goupilles élastiques (Figure 2).

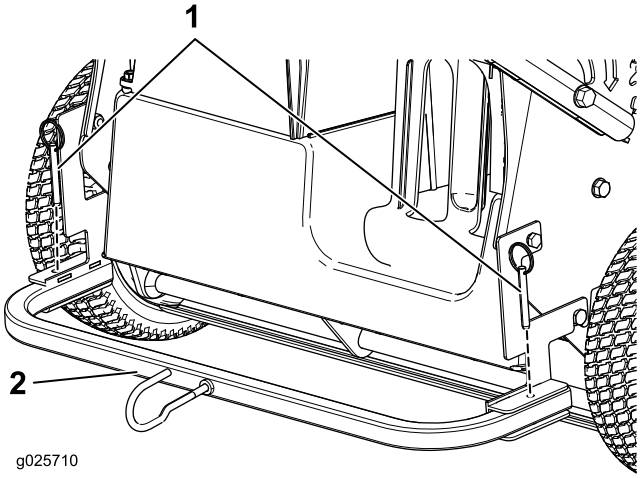

Figure 2

1. Goupilles élastiques
2. Cadre

6. À l'aide d'un tournevis à lame plate, retirez le bouchon du rouleau traceur remorqué, versez environ 9 kg (20 lb) de sable dans le rouleau et remettez le bouchon en place (Figure 3).

   Remarque: Utilisez du sable de jeu blanc de préférence.

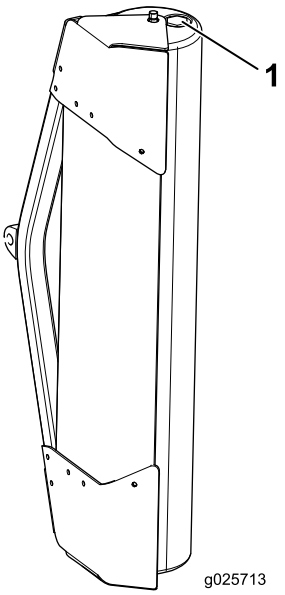

Figure 3

1. Bouchon

7. Accrochez le rouleau traceur remorqué au crochet (Figure 4).

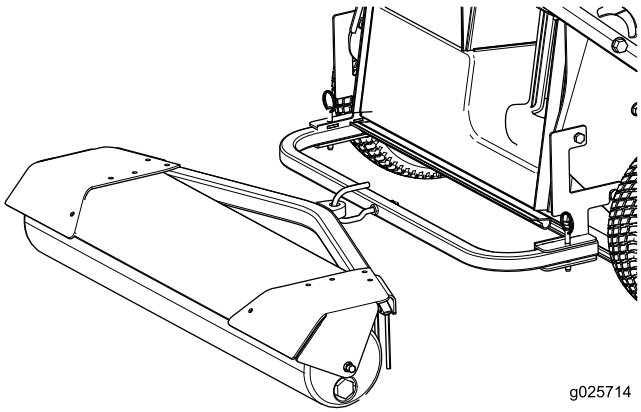

Figure 4

Dépistage des défauts

Problème	Cause possible	Mesure corrective
Le rouleau ne tourne pas.	1. Des débris sont coincés dans le rouleau.	1. Arrêtez la tondeuse et recherchez/enlevez les débris (écorce, brindilles, cailloux) qui gênent le rouleau.
	2. Le bouchon du rouleau n'est pas complètement serré.	2. Vérifiez que le bouchon est de niveau avec le chapeau d'extrémité, et serrez le bouchon à fond.
	3. Le rouleau n'est pas rempli.	3. Remplissez le rouleau d'environ 9 kg (20 lb) de sable **sec**.
Les rayures n'apparaissent pas.	1. Le rouleau traceur n'est pas monté correctement.	1. Répétez les opérations de montage.
	2. L'herbe est trop courte.	2. Attendez que l'herbe pousse avant de la tondre en association avec le rouleau traceur.
	3. La luminosité n'est pas bonne.	3. Une luminosité partielle ou le plein soleil donnera des résultats optimaux.



Count on it.