Form No. 3383-163 Rev A

TORO®

Count on it.

Manuel de l'utilisateur

Kit Polar Trac

Tondeuse Groundsmaster® 7200 Series

N° de modèle 30370—N° de série 314000001 et suivants



Enregistrez votre produit à www.Toro.com.
Traduction du texte d'origine (FR)

3383-163 A

Ce produit est conforme à toutes les directives européennes pertinentes. Pour plus de renseignements, reportez-vous à la Déclaration de conformité spécifique du produit fournie séparément.

⚠ ATTENTION

CALIFORNIE
Proposition 65 - Avertissement

Ce produit contient une ou des substances chimiques considérées par l'état de Californie comme capables de provoquer des cancers, des anomalies congénitales ou d'autres troubles de la reproduction.

Introduction

Ce kit permet de transformer une tondeuse autoportée à lames rotatives d'été en machine de déneigement pour l'hiver à l'usage des utilisateurs professionnels employés à des applications commerciales.

Lisez attentivement cette notice pour apprendre comment utiliser et entretenir correctement votre produit, et éviter de l'endommager ou de vous blesser. Vous êtes responsable de l'utilisation sûre et correcte du produit.

Vous pouvez contacter Toro directement sur le site www.Toro.com pour tout renseignement sur les produits et accessoires, pour trouver un dépositaire ou pour enregistrer votre produit.

Pour obtenir des prestations de service, des pièces Toro d'origine ou des renseignements complémentaires, munissez-vous des numéros de modèle et de série du produit et contactez un dépositaire-réparateur ou le service client Toro agréé. La Figure Figure 1 indique l'emplacement des numéros de modèle et de série du produit. Inscrivez les numéros dans l'espace réservé à cet effet.

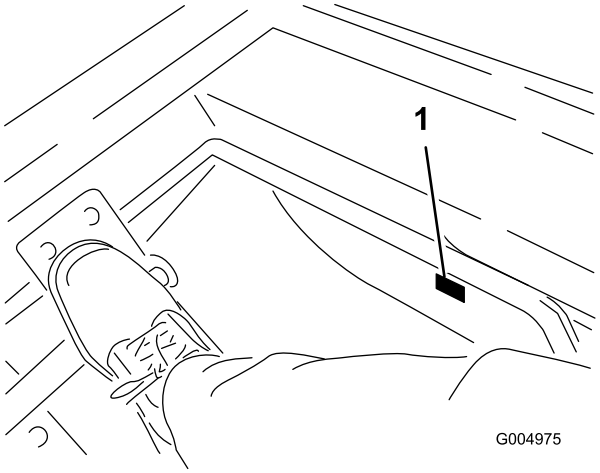

Figure 1

1. Emplacement des numéros de modèle et de série

N° de modèle _____

N° de série _____

Les mises en garde de ce manuel soulignent les dangers potentiels et sont signalées par le symbole de sécurité (Figure 2), qui indique un danger pouvant entraîner des blessures graves ou mortelles si les précautions recommandées ne sont pas respectées.



Figure 2

1. Symbole de sécurité

Deux autres termes sont également utilisés pour faire passer des informations essentielles. **Important**, pour attirer l'attention sur des informations mécaniques spécifiques et **Remarque**, pour insister sur des informations d'ordre général méritant une attention particulière.

© 2014—The Toro® Company
8111 Lyndale Avenue South
Bloomington, MN 55420

Contactez-nous sur www.Toro.com.
Imprimé aux États-Unis.
Tous droits réservés

Table des matières

Introduction 2
Sécurité 3
Consignes de sécurité 3
Autocollants de sécurité et d'instruction 6
Mise en service 7
1 Pose des écrans thermiques 8
2 Préparation du système de refroidissement du moteur 10
3 Préparation du système électrique 15
4 Pose du blindage 16
5 Retrait du tablier de coupe 17
6 Installation du cadre d'hiver 20
7 Montage des supports de la cabine 24
8 Repose des panneaux 25
9 Montage de la cabine 26
10 Dernières connexions et contrôle du fonctionnement 27
11 Lecture des manuels 28
Vue d'ensemble du produit 29
Commandes 29
Utilisation 29
Sécurité avant tout 29
Accessoires 30
Œillet de passage de souffleuse à neige 30
Conversion de machine d'hiver à machine d'été 31
Conversion de machine d'été à machine d'hiver 36
Entretien 46
Programme d'entretien recommandé 46
Lubrification 46
Graissage et lubrification 46
Entretien du système électrique 47
Contrôle des fusibles 47
Entretien du système d'entraînement 48
Contrôle de la pression des pneus 48
Dépose de la roue arrière 48
Remisage 49
Machine 49

Sécurité

Cette machine peut occasionner des accidents si elle n'est pas utilisée ou entretenue correctement. Pour réduire les risques d'accidents et de blessures, respectez les consignes de sécurité qui suivent. Tenez toujours compte des mises en garde signalées par le symbole de sécurité et la mention Prudence, Attention ou Danger. Ne pas respecter ces instructions, c'est risquer de vous blesser, parfois mortellement.

Consignes de sécurité

Ce produit peut sectionner les mains ou les pieds et projeter des objets. Respectez toujours toutes les consignes de sécurité pour éviter des blessures graves ou mortelles.

Apprendre à se servir de la machine

- Lisez attentivement le *Manuel de l'utilisateur* et toute autre documentation de formation. Familiarisez-vous avec les commandes, les symboles de sécurité et l'utilisation correcte de la machine.
- Ne confiez jamais l'utilisation de la machine à des enfants ni à des adultes n'ayant pas pris connaissance de ces instructions. Certaines législations imposent un âge minimum pour l'utilisation de ce type d'engin.
- N'utilisez jamais la machine lorsque des personnes, et surtout des enfants ou des animaux familiers, se trouvent à proximité.
- N'oubliez jamais que l'utilisateur est responsable de tout accident ou dommage causé aux autres personnes et à leurs possessions.
- Ne transportez pas de passagers.
- Tout utilisateur est tenu de suivre une formation professionnelle et pratique. La formation doit insister sur les points suivants :
  - la nécessité de consacrer toute son attention à la conduite lorsqu'on utilise une tondeuse autoportée;
  - l'actionnement des leviers de commande ne permet pas de regagner le contrôle d'une tondeuse autoportée en cas de problème sur une pente. La perte de contrôle est due le plus souvent :
    - ◊ au manque d'adhérence des chenilles, surtout sur l'herbe humide, la glace ou la neige;
    - ◊ à une conduite trop rapide;
    - ◊ à un freinage inadéquat;
    - ◊ à un type de machine non adapté à la tâche;
    - ◊ à l'ignorance de l'importance de la nature du terrain, surtout sur pente;
    - ◊ à un attelage incorrect ou à une mauvaise répartition de la charge.

Avant d'utiliser la machine

- Portez toujours un pantalon et des chaussures solides pour travailler. Ne tondez pas pieds nus ou en sandales.
- Inspectez soigneusement la zone à tondre et enlevez tout objet susceptible d'être projeté par la machine.
- Remplacez les silencieux défectueux.
- Avant d'utiliser la machine, vérifiez toujours que les outils ne sont pas usés ni endommagés. Remplacez les pièces usées ou endommagées.

Manipulation sécuritaire des carburants

- Pour éviter de vous blesser ou de causer des dommages matériels, manipulez l'essence avec une extrême prudence. L'essence est extrêmement inflammable et ses vapeurs sont explosives.
- Éteignez cigarettes, cigares, pipes et autres sources d'étincelles.
- Utilisez exclusivement un bidon à carburant homologué.
- N'enlevez jamais le bouchon du réservoir de carburant et n'ajoutez jamais de carburant quand le moteur est en marche.
- Laissez refroidir le moteur avant de faire le plein.
- Ne faites jamais le plein de carburant à l'intérieur d'un local.
- Ne remisez jamais la machine ni les bidons de carburant à proximité d'une flamme nue, d'une source d'étincelles ou d'une veilleuse, telle celle d'un chauffe-eau ou d'autres appareils.
- Ne remplissez jamais les bidons de carburant à l'intérieur d'un véhicule ou sur le plateau d'une remorque dont le revêtement est en plastique. Posez toujours les bidons sur le sol, à l'écart du véhicule, avant de les remplir.
- Descendez la machine du véhicule ou de la remorque et posez-la à terre avant de remplir le réservoir de carburant. Si cela n'est pas possible, laissez la machine dans le véhicule ou sur la remorque, mais remplissez le réservoir à l'aide d'un bidon, et non directement à la pompe.
- Maintenez le pistolet en contact avec le bord du réservoir ou du bidon jusqu'à la fin du remplissage. N'utilisez pas un dispositif de verrouillage du pistolet en position ouverte.
- Si du carburant s'est répandu sur vos vêtements, changez-vous immédiatement.
- Ne remplissez jamais excessivement le réservoir de carburant. Remettez en place le bouchon du réservoir et serrez-le à fond.

Utilisation

- Restez vigilant, ralentissez et changez de direction avec prudence. Regardez derrière vous et de chaque côté avant de changer de direction.
- Les gaz d'échappement contiennent du monoxyde de carbone, un gaz inodore mortel. Ne faites pas tourner le moteur dans un local fermé où les vapeurs de carburant risquent de s'accumuler.
- Travaillez uniquement à la lumière du jour ou avec un bon éclairage artificiel.
- Avant de mettre le moteur en marche, débrayez tous les accessoires et mettez la transmission au point mort.
- Si vous travaillez à proximité de dénivellations ou d'étendues d'eau, n'utilisez pas la machine sur des pentes de plus de 15 degrés.
- Faites preuve de prudence lorsque vous remorquez des charges ou que vous utilisez un équipement lourd.
  - N'utilisez que les points d'attache agréés de la barre de remorquage.
  - Ne transportez que des charges pouvant être contrôlées facilement.
  - Ne prenez pas de virages serrés. Faites marche arrière avec prudence.
- Cette machine est un véhicule lent qui n'est ni conçu ni équipé pour être utilisé sur la voie publique. Si vous devez traverser ou circuler sur la voie publique, tenez toujours compte de la réglementation locale concernant les éclairages requis, les panneaux « véhicule lent » et les réflecteurs.
- Lorsque vous utilisez des accessoires, ne dirigez jamais l'éjection vers qui que ce soit et ne laissez personne s'approcher de la machine en marche. Certains accessoires, comme une fraise à neige, peuvent sectionner les mains et les pieds et projeter des objets
- N'utilisez jamais une machine dont les capots ou les déflecteurs sont défectueux ou dont les protections de sécurité ne sont pas en place.
- N'utilisez pas la machine sous l'emprise de l'alcool, de drogues ou de médicaments.
- La foudre peut provoquer des blessures graves ou mortelles. Si vous voyez des éclairs ou que vous entendez le tonnerre à proximité, n'utilisez pas la machine et mettez-vous à l'abri.
- Ne modifiez pas le réglage du régulateur et ne faites pas tourner le moteur trop vite, sous peine d'accroître les risques d'accidents et de blessures.
- Avant de quitter la position d'utilisation :
  - désengagez la prise de force et abaissez les accessoires;
  - sélectionnez le point mort et serrez le frein de stationnement;
  - coupez le moteur et enlevez la clé de contact.
- Si un accessoire se met à vibrer de façon anormale, arrêtez la machine et cherchez-en immédiatement la cause.
- Débrayez les accessoires, coupez le moteur, serrez le frein de stationnement et enlevez la clé de contact :
  - avant de dégager ou déboucher l'éjecteur;
  - avant d'inspecter, de nettoyer ou d'effectuer toute opération sur l'accessoire;

  - après avoir heurté un obstacle. Recherchez et réparez les dégâts éventuels avant de remettre la machine en marche et d'utiliser les accessoires;
  - si la machine se met à vibrer de manière inhabituelle (vérifiez immédiatement).
- Débrayez les accessoires pour le transport, quand ils ne servent pas et chaque fois qu'ils sont relevés.
- Coupez le moteur et débrayez les accessoires :
  - avant de rajouter du carburant;
  - avant de régler la hauteur de coupe, sauf si ce réglage peut se faire depuis la position de conduite.
- Utilisez uniquement des accessoires agréés par Toro.

Utilisation sur pente

- Aucune pente n'est absolument sans danger. Le déplacement sur pente demande une attention particulière. Pour éviter que la machine ne se retourne :
  - ne démarrez pas et ne vous arrêtez pas brusquement sur une pente;
  - réduisez votre vitesse sur pente et lorsque vous prenez des virages serrés;
  - méfiez-vous des irrégularités de terrain, des obstacles, des ornières et autres dangers cachés;
- Ne travaillez pas à proximité de dénivellations, de fossés, de berges escarpées ou d'étendues d'eau. Le dépassement des chenilles au-dessus d'une dénivellation peut entraîner le renversement de la machine et provoquer des blessures graves ou mortelles (noyade, etc.).
- N'utilisez pas la machine sur des pentes si les conditions sont glissantes, car la machine pourrait déraper et vous pourriez en perdre le contrôle.
- Ne changez pas soudainement de vitesse ou de direction.
- Réduisez votre vitesse et faites preuve d'une extrême prudence sur les pentes.
- Enlevez ou balisez les obstacles éventuellement présents sur la zone de travail (pierres, branches, etc.). L'herbe haute peut masquer les accidents du terrain.
- Attention aux fossés, trous, rochers, creux et bosses qui modifient l'angle de travail; un terrain irrégulier peut provoquer le retournement de la machine.
- Évitez les démarrages brusques en montée, car la machine pourrait basculer en arrière.
- N'utilisez pas la machine sur une surface recouverte de glace incapable d'en supporter le poids.

Entretien et remisage

- Gardez tous les écrous, boulons et vis toujours bien serrés pour garantir l'utilisation sûre de la machine.
- S'il reste du carburant dans le réservoir, ne remisez pas la machine dans un bâtiment où les vapeurs risquent de rencontrer une flamme nue ou une étincelle.
- Laissez refroidir le moteur avant de ranger la machine dans un local fermé.
- Pour réduire les risques d'incendie, débarrassez le moteur, le silencieux, le bac à batterie et le lieu de stockage du carburant de tout excès de graisse, débris d'herbe et feuilles.
- Remplacez les pièces usées ou endommagées pour éviter les accidents.
- La vidange du réservoir de carburant doit impérativement s'effectuer à l'extérieur.
- Si vous devez garer la machine, la remiser ou la laisser sans surveillance, abaissez l'accessoire sauf si vous utilisez un système de blocage mécanique positif.
- Pour préserver les normes d'origine, n'utilisez que des pièces de rechange Toro d'origine.

Transport

- Procédez avec prudence pour charger la machine sur une remorque ou un camion, ainsi que pour la décharger.
- Utilisez des rampes d'une seule pièce pour charger la machine sur une remorque ou un véhicule.
- Arrimez solidement la machine au moyen de sangles, chaînes, câbles ou cordes. Les sangles avant et arrière doivent être dirigées vers le bas et l'extérieur de la machine

Autocollants de sécurité et d'instruction

Des autocollants de sécurité et des instructions bien visibles par l'opérateur sont placés près de tous les endroits potentiellement dangereux. Remplacez tout autocollant endommagé ou manquant.

L'autocollant d'instruction suivant est apposé sur les composants fournis avec ce kit et est utilisé dans le processus de conversion.

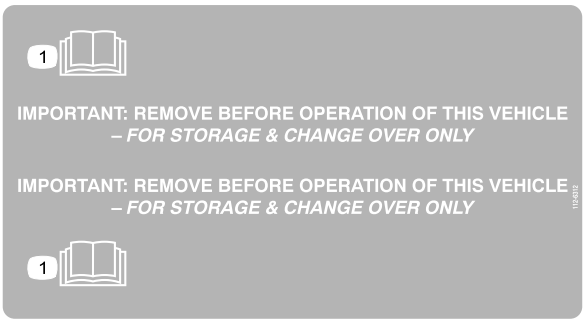

112-6312

1. Lisez le *Manuel de l'utilisateur*.

Mise en service

Pièces détachées

Reportez-vous au tableau ci-dessous pour vérifier si toutes les pièces ont été expédiées.

Procédure	Description	Qté	Utilisation
1	Écran thermique de panneau arrière (fourni avec la cabine modèle 30371)	1	Posez les écrans thermiques
	Écran thermique de couvercle avant (fourni avec la cabine modèle 30371)	1	
	Écran thermique de panneau arrière (fourni avec la cabine modèle 30371)	1	
	Écran thermique de siège (fourni avec le kit)	1	
	Écran thermique de panneau arrière (fourni avec la cabine modèle 30371)	1	
	Passe-câble en caoutchouc	3	
2	Ensemble cabine (fourni avec le modèle de cabine 30371)	1	Préparez le système de refroidissement du moteur.
	Mamelon	2	
	Raccord rapide	2	
	Collier	4	
	Raccord en T	1	
	Grand collier de flexible (fourni avec la cabine modèle 30371)	2	
	Petit collier de flexible (fourni avec la cabine modèle 30371)	2	
	Raccord adaptateur de flexible	1	
	Support de tablier	1	
	Vis autotaraudeuse (5/16 po)	2	
	Bouchon protecteur	1	
	Bouchon protecteur	1	
	Thermocontact à double contact	1	
3	Faisceau de cabine	1	Préparez le système électrique
	Fil fusible	1	
	Serre-câble	2	
	Serre-câble (fourni avec le modèle de cabine 30371)	4	
4	Blindage	1	Posez le blindage
	Boulon à embase (3/8 x 1-3/4 po)	2	
	Écrou à embase (3/8 po)	4	
	Boulon (3/8 x 1 po)	2	
5	Support de tube vertical	2	Retirez le tablier de coupe.
	Support de conversion gauche	1	
	Support de conversion droit	1	
	Axe de chape	2	
	Vis autotaraudeuse (1/4 po)	2	
	Vis (3/8 x 2–1/4 po)	2	
	Écrou à embase (3/8 po)	2	
	Bouchon de flexible	2	

Procédure	Description	Qté	Utilisation
6	Protection de flexible	2	Installez le cadre d'hiver
	Serre-câble	4	
	Cadre d'hiver	1	
	Ensemble jante et pneu	6	
	Écrou de roue	20	
	Goupille d'accouplement	2	
	Chenilles	2	
7	Support de cabine (fourni avec le modèle de cabine 30371)	2	Montez les supports de la cabine.
	Boulon (1/2 x 3–1/2 po) (fourni avec le modèle de cabine 30371)	2	
	Écrou (1/2 po) (fourni avec le modèle de cabine 30371)	2	
	Boulon (3/4 x 3–1/2 po) (fourni avec le modèle de cabine 30371)	2	
	Rondelle frein (3/4 po) (fournie avec le modèle de cabine 30371)	2	
	Écrou (3/4 po) (fourni avec le modèle de cabine 30371)	2	
8	Tapis d'angle (fourni avec le modèle de cabine 30371)	2	Reposez les panneaux
	Joint	2	
9	Support de cabine en caoutchouc (fourni avec le modèle de cabine 30371)	4	Montez la cabine
	Boulon (1/2 x 3 po) (fourni avec le modèle de cabine 30371)	4	
	Rondelle d'acier (1/2 x 2–1/2 po) (fournie avec le modèle de cabine 30371)	4	
	Rondelle de caoutchouc (1/2 x 2–1/2 po) (fournie avec le modèle de cabine 30371)	4	
	Écrou (1/2 po) (fourni avec le modèle de cabine 30371)	4	
	Tapis d'angle (fourni avec le modèle de cabine 30371)	2	
	Protection de prise de courant	1	
11	Manuel de l'utilisateur	1	Lisez les manuels avant d'utiliser la machine et utilisez le tube de levage pour effectuer la conversion saisonnière.
	Catalogue de pièces	1	
	Feuille de contrôle avant livraison	1	
	Certificat de qualité	1	
	Tube de levage	1	
	Boulons de tube de levage	2	
	Œillet	1	
	Entretoise	1	
	Écrou à embase (1/4 po)	1	

Remarque: Toutes les références à l'installation ou l'utilisation de la cabine ne s'appliquent qu'à la cabine modèle 30371.

Important: Les fixations des capots de la machine sont conçues pour rester sur le capot après son retrait. Desserrez toutes les fixations de chaque capot de quelques tours de sorte que le capot soit desserré mais reste en place. Desserrez-les ensuite jusqu'à ce que le capot se détache. Vous éviterez ainsi d'arracher les filets des boulons en les retirant des dispositifs de retenue.

1

Pose des écrans thermiques

Pièces nécessaires pour cette opération:

1	Écran thermique de panneau arrière (fourni avec la cabine modèle 30371)
1	Écran thermique de couvercle avant (fourni avec la cabine modèle 30371)
1	Écran thermique de panneau arrière (fourni avec la cabine modèle 30371)
1	Écran thermique de siège (fourni avec le kit)
1	Écran thermique de panneau arrière (fourni avec la cabine modèle 30371)
3	Passe-câble en caoutchouc

Procédure

Remarque: Pour un accès supplémentaire au moteur, vous pouvez déposer le capot en retirant la goupille fendue qui fixe le capot aux supports d'articulation.

1. Mettez la machine en marche et abaissez le tablier de coupe à la hauteur de coupe la plus basse. Positionnez la machine sur une surface plane afin de pouvoir éloigner le cadre du tablier de coupe et le remplacer par le cadre d'hiver.
2. Déplacez le siège complètement en avant. Débloquez le verrou du siège et basculez le siège en avant.
3. Retirez les 6 vis qui fixent le panneau arrière au cadre et déposez le panneau arrière (Figure 3).

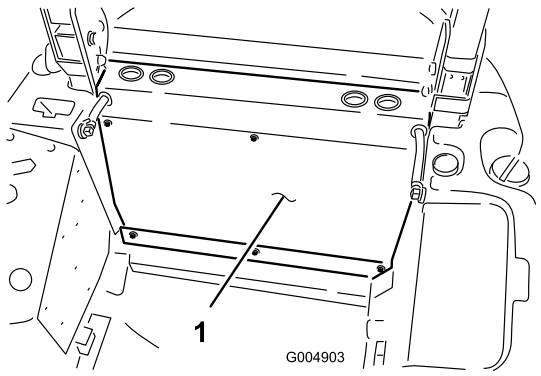

Figure 3

1. Panneau arrière

4. Nettoyez le côté moteur du panneau arrière. Veillez à bien éliminer la graisse et/ou l'huile éventuellement présente sur le panneau pour assurer sa bonne adhérence.
5. Retirez la pellicule protectrice et appliquez le matériau de protection thermique autocollant sur le côté moteur du panneau arrière, en le plaçant comme montré à la Figure 4. Ne reposez pas le panneau à ce stade.

   Remarque: Le matériau de protection thermique doit être collé de manière à ne pas être pincé lors de la pose du panneau arrière.

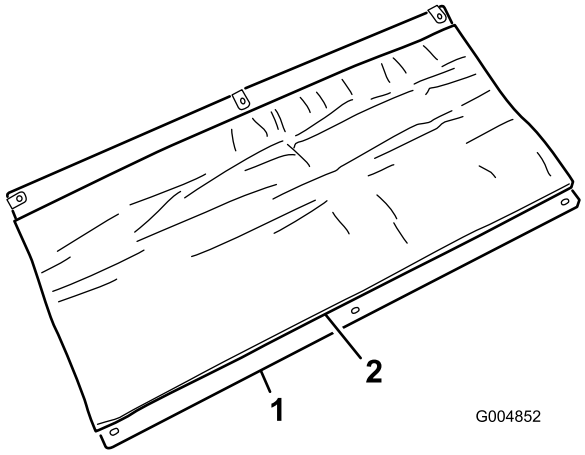

Figure 4

1. Panneau arrière
2. Matériau de protection thermique

6. Débranchez le faisceau de câblage du siège au fond du siège (Figure 5).

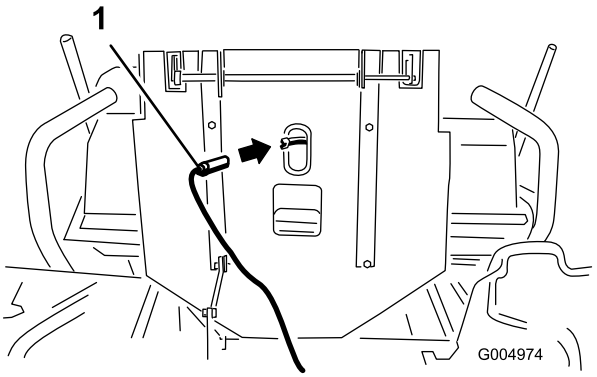

Figure 5

1. Connecteur du faisceau de contacteur de siège

7. Nettoyez la fond de la plaque de montage du siège. Veillez à bien éliminer la graisse et/ou l'huile éventuellement présente sur la plaque de montage du siège pour assurer sa bonne adhérence.
8. Retirez la pellicule protectrice et appliquer l'écran thermique autocollant sur le fond de la plaque de montage du siège (Figure 6).

   Remarque: Pour les groupes de déplacement dont le numéro de série est postérieur à 313000001, posez l'écran thermique du siège compris avec le kit. N'utilisez pas les écrans thermiques compris avec la cabine.

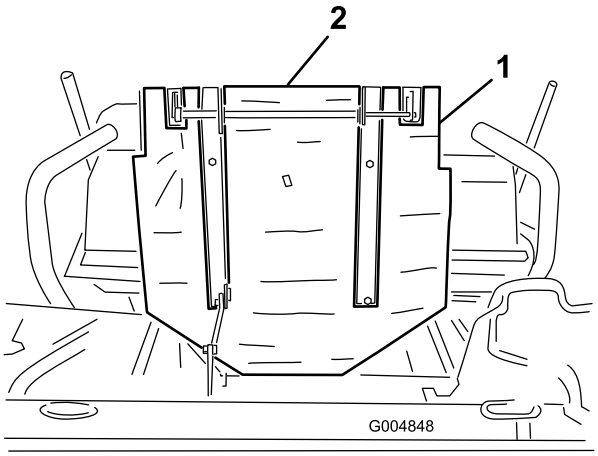

Figure 6

1. Déflecteur de chaleur
2. Écran thermique 2 x 10 pouces

9. Insérez le faisceau de câblage dans la fente de l'écran thermique.
10. Retirez la pellicule protectrice et appliquez l'écran thermique autocollant de 2 x 10 pouces entre les verrous du siège au fond de la plaque de montage du siège (Figure 6).
11. Rebranchez le faisceau de câblage du contacteur de siège dans le connecteur du siège.

    Remarque: Les opérations 12 et 13 ne concernent que les groupes de déplacement dont le numéro de série est antérieur à 312999999.

12. Retirez les 3 vis de fixation du couvercle avant et déposez le couvercle (Figure 7).

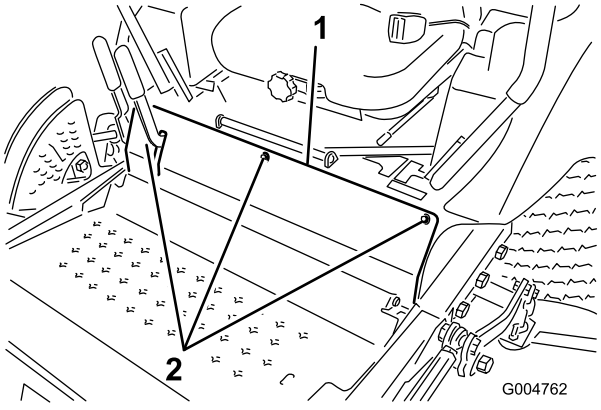

Figure 7

1. Couvercle avant
2. Boulons de montage

13. Nettoyez le côté moteur du couvercle avant et appliquez le matériau de protection thermique autocollant (Figure 8). L'écran thermique doit être positionné de sorte qu'il soit possible de reposer le couvercle sans serrer le matériau de protection thermique entre le couvercle d'accès et le cadre. Ne posez pas le panneau à ce stade.

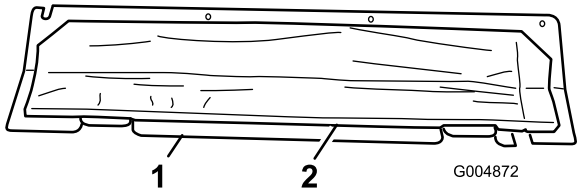

Figure 8

1. Couvercle avant
2. Déflecteur de chaleur

14. Insérez les passe-câble en caoutchouc dans les 3 trous du support de cadre arrière, comme montré à la (Figure 9).

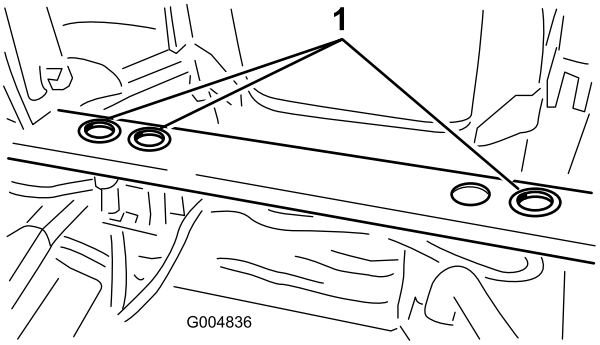

Figure 9

1. Passe-câbles en caoutchouc

2

Préparation du système de refroidissement du moteur

Pièces nécessaires pour cette opération:

1	Ensemble cabine (fourni avec le modèle de cabine 30371)
2	Mamelon
2	Raccord rapide
4	Collier
1	Raccord en T
2	Grand collier de flexible (fourni avec la cabine modèle 30371)
2	Petit collier de flexible (fourni avec la cabine modèle 30371)
1	Raccord adaptateur de flexible
1	Support de tablier
2	Vis autotaraudeuse (5/16 po)
1	Bouchon protecteur
1	Bouchon protecteur
1	Thermocontact à double contact

Procédure

1. Pour accéder aux flexibles d'alimentation du chauffage, retirez les vis qui fixent l'arrière des panneaux latéraux et le panneau arrière à l'ensemble cabine et déposez le panneau arrière (Figure 10). Ne déposez pas les panneaux latéraux.

   Remarque: L'ensemble cabine est équipé d'un flexible plus long. Ce flexible sera coupé à la bonne dimension plus tard.

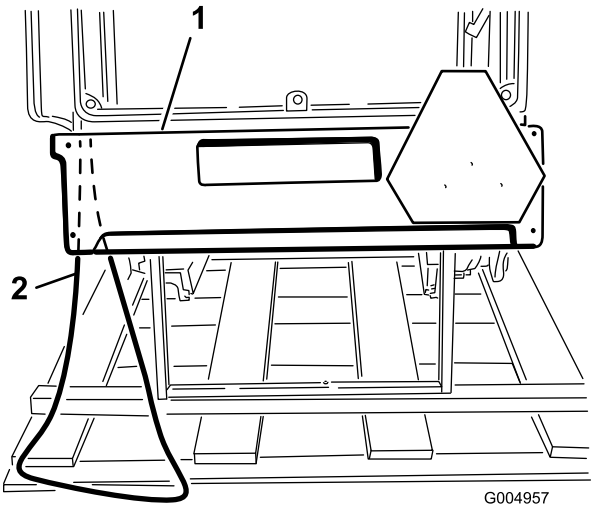

Figure 10

1. Panneau arrière de cabine
2. Flexible étiqueté « Pressure »

2. Sur le coin arrière gauche de l'ensemble cabine, localisez l'étiquette sur le flexible portant la mention « Pressure » (pression) (Figure 10).
3. Mesurez 43,1 cm (17 po) à partir du point de sortie du flexible sur le cadre, faites un repère sur le flexible et coupez-le à cet endroit (Figure 11).

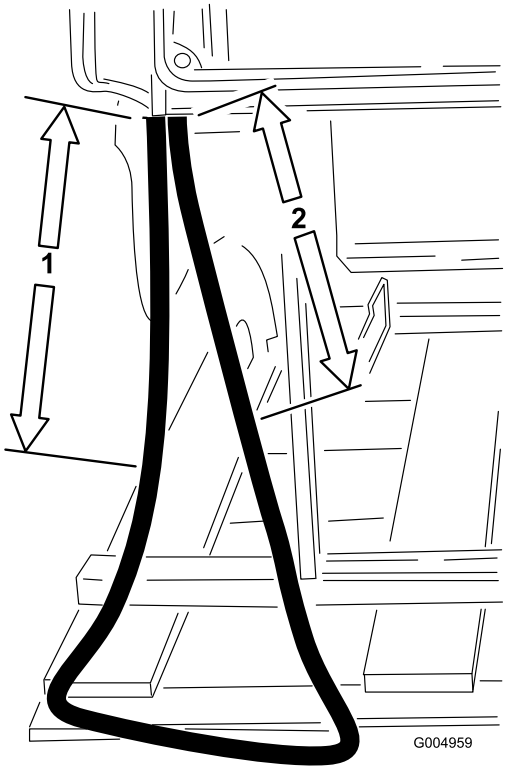

Figure 11

1. 43,1 cm (17 po) (flexible de pression)
2. 50,8 cm (20 po) (flexible de retour)

4. À l'autre bout du flexible, mesurez 50,8 cm (20 po) à partir du point de sortie du flexible sur le cadre, faites

un repère sur le flexible et coupez-le à cet endroit (Figure 11). Ce flexible sera le flexible de retour.

5. Insérez le bout cannelé d'un mamelon dans le flexible de pression et fixez-le avec un collier (Figure 12).

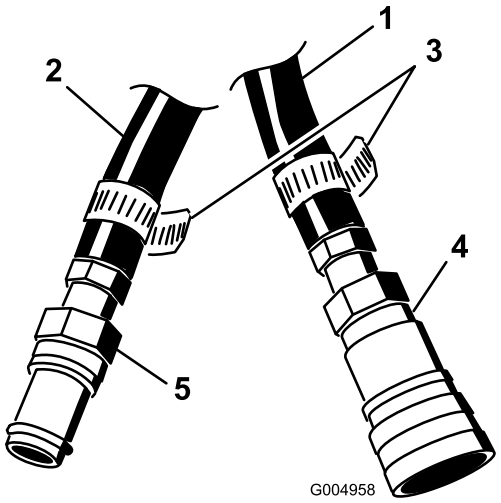

Figure 12

1. Flexible de retour
2. Flexible de pression
3. Colliers de flexible
4. Raccord rapide
5. Mamelon

6. Insérez le bout cannelé d'un raccord rapide dans le flexible de retour et fixez-le avec un collier (Figure 12).
7. À partir du restant de flexible, coupez 2 morceaux de 140 cm (55 po) et 57 cm (22–1/2 po) respectivement (Figure 13). Mettez au rebut le reste du flexible. Ces morceaux seront utilisés pour terminer les raccordements du groupe de déplacement.

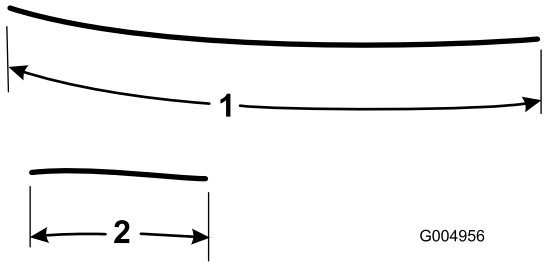

Figure 13

1. 140 cm (55 po)
2. 57 cm (22-1/2 po)

8. Localisez les 2 trous de montage sur le côté gauche du support de cadre arrière (Figure 14).

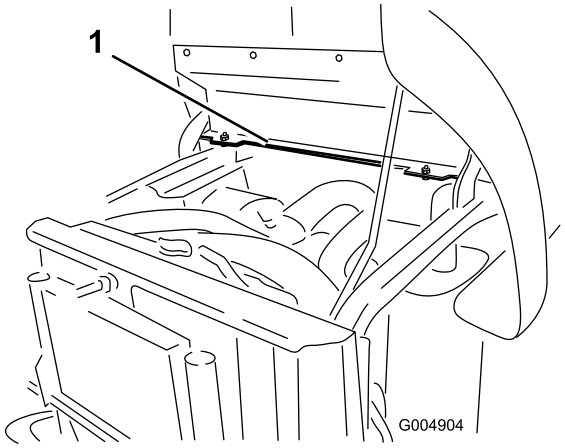

Figure 14

1. Support de cadre arrière

9. Montez le support de tablier sur le support de cadre arrière gauche au moyen de 2 vis autotaraudeuses (5/16 po) (Figure 15).

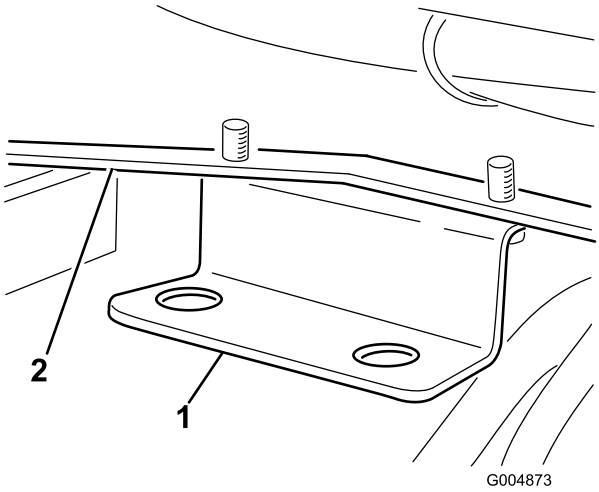

Figure 15

1. Support de tablier
2. Support de cadre arrière gauche

10. Placez un bouchon protecteur sur le raccord rapide et insérez l'extrémité cannelée du raccord rapide dans le trou extérieur (gauche) du support de tablier (Figure 16).

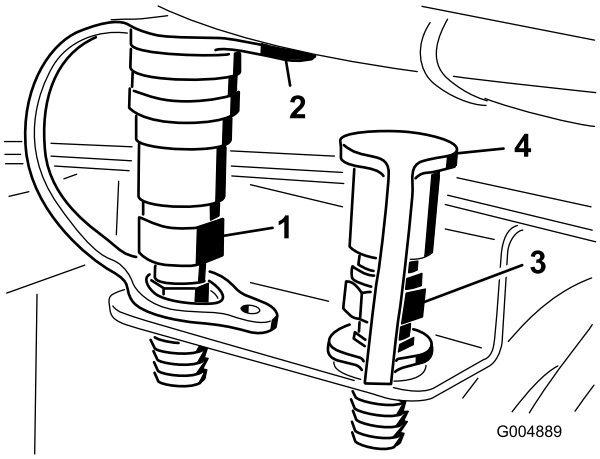

Figure 16

1. Raccord rapide
2. Bouchon protecteur
3. Mamelon
4. Bouchon protecteur

11. Placez un bouchon protecteur sur le mamelon et insérez l'extrémité cannelée du mamelon dans le trou intérieur du support de tablier (Figure 16).
12. Placez un bac de vidange adéquat sous le radiateur et vidangez le radiateur.
13. Coupez le flexible inférieur de radiateur en deux au niveau du trait blanc, comme montré à la Figure 17.

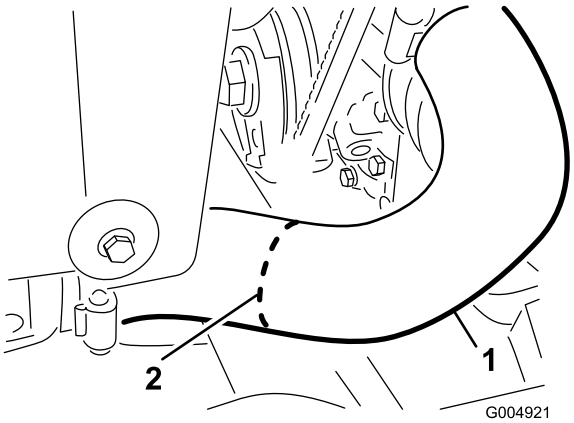

Figure 17

1. Flexible inférieur de radiateur
2. Trait blanc

14. Branchez le raccord en T aux flexibles et fixez-le avec les colliers, comme montré à la Figure 18.

    Remarque: Le raccord cannelé doit être dirigé vers la tuyère de ventilateur du radiateur.

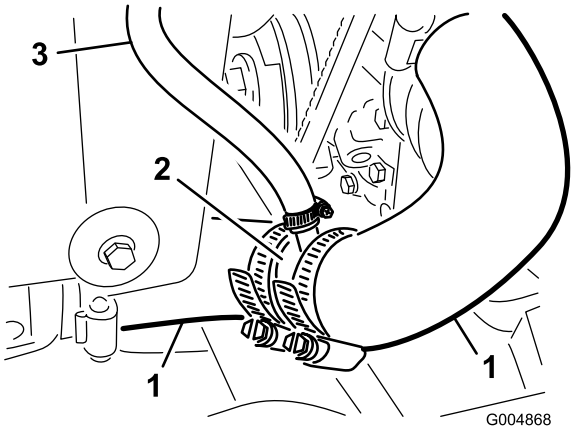

Figure 18

1. Flexible de radiateur
2. Raccord en T
3. Flexible long de 132 cm (52 po)

15. Branchez le flexible de 140 cm (55 po) que vous avez coupé précédemment au raccord en T neuf du flexible de radiateur (Figure 18). Fixez le flexible au raccord en T au moyen d'un collier. Acheminez le flexible derrière le réservoir de trop-plein du radiateur, vers le haut le long du côté droit du radiateur, en travers du sommet du radiateur vers le côté gauche et sous le filtre à air, comme montré à la Figure 19. Insérez un collier sur le flexible et branchez le flexible au mamelon (Figure 20). Ceci est le flexible de retour.

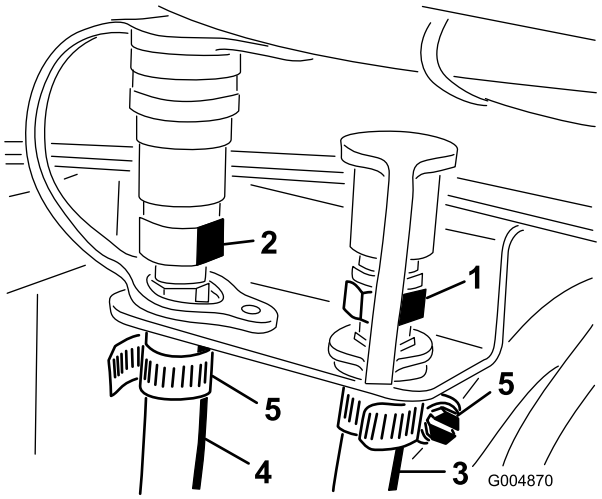

Figure 19

1. Mamelon
2. Raccord rapide
3. Flexible long de 140 cm (55 po) (flexible de retour)
4. Flexible long de 57 cm (22–1/2 po) (flexible de pression)
5. Collier

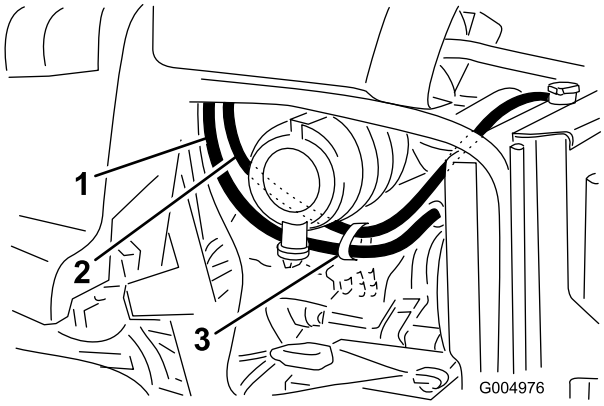

Figure 20

1. Flexible de 57 cm (22–1/2 po)
2. Flexible de 132 cm (52 po)
3. Serre-câble

16. Débranchez le fil et déposez le thermocontact du côté gauche du boîtier de thermostat du moteur (Figure 21). Mettez le thermocontact au rebut.

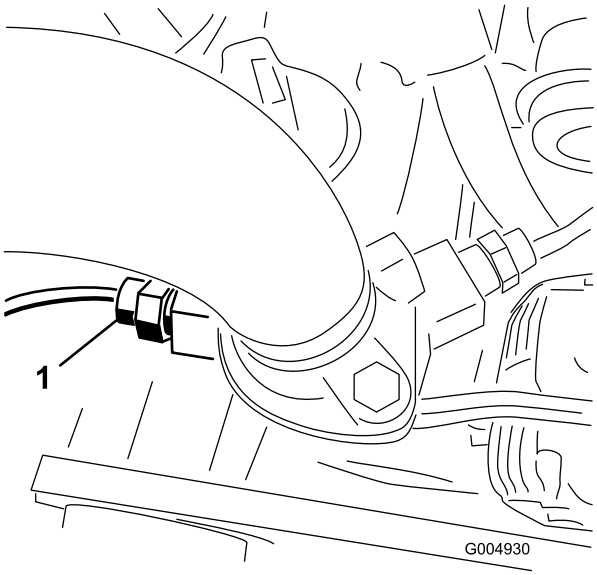

Figure 21

1. Thermocontact

17. Posez le raccord adaptateur de flexible dans le boîtier de thermostat (Figure 22).

    Remarque: Appliquez du composé d'étanchéité sur le filetage de tuyau mâle de tous les contacteurs et adaptateurs avant la pose.

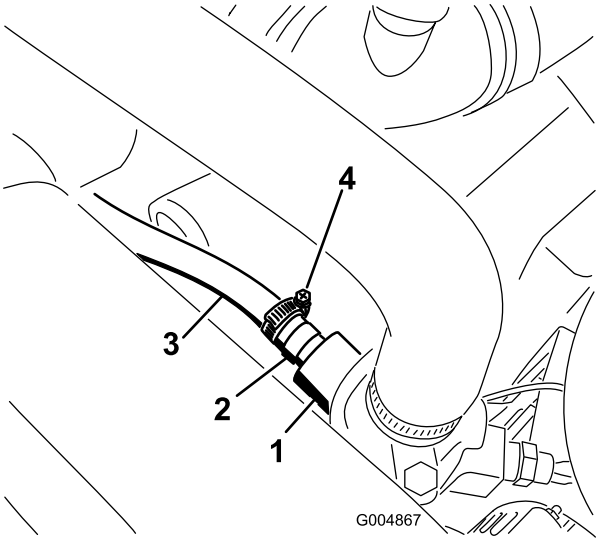

Figure 22

1. Boîtier de thermostat de moteur
2. Raccord adaptateur de flexible
3. Flexible long de 57 cm (22–1/2 po)
4. Collier

18. Branchez le flexible de 57 cm (22–1/2 po) au raccord adaptateur du boîtier de thermostat de moteur (Figure 22). Fixez le flexible au raccord adaptateur au moyen d'un collier. Acheminez le flexible sous le filtre à air, comme montré à la Figure 22. Placez un collier sur le flexible et branchez le flexible au raccord rapide (Figure 22). Ceci est le flexible de pression.

    Remarque: Acheminez les flexibles à bonne distance des objets chauds, rotatifs ou coupants. Reliez les deux flexibles ensemble avec un serre-câble, comme montré à la Figure 22.

19. Débranchez le fil et déposez le thermocontact du côté droit du boîtier de thermostat du moteur (Figure 23).

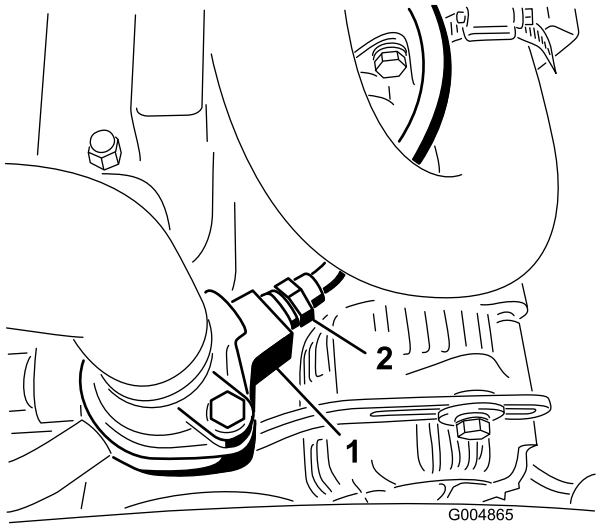

Figure 23

1. Boîtier de thermostat de moteur
2. Thermocontact

20. Posez le thermocontact à double contact neuf sur le côté droit du boîtier de thermostat du moteur (Figure 24).

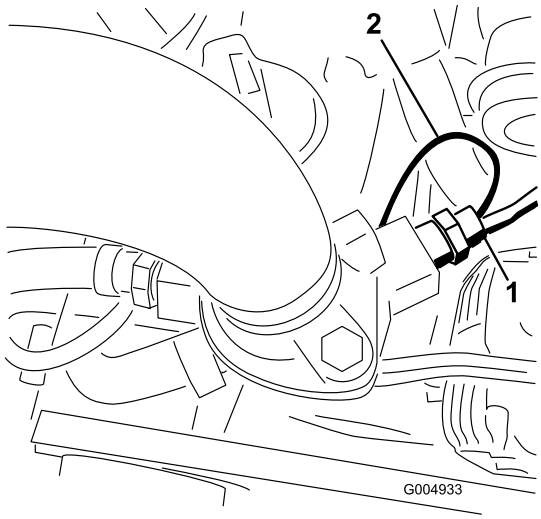

Figure 24

1. Thermocontact à double contact
2. Fil de l'ancien thermocontact gauche

21. Reliez le fil, branché précédemment au thermocontact droit, à la cosse plate mâle.
22. Branchez le fil, branché précédemment au thermocontact gauche, au fil du nouveau thermocontact.

3

Préparation du système électrique

Pièces nécessaires pour cette opération:

1	Faisceau de cabine
1	Fil fusible
2	Serre-câble
4	Serre-câble (fourni avec le modèle de cabine 30371)

Procédure

Acheminez et fixez le faisceau de cabine et le fil fusible comme suit :

1. Insérez mes fils du grand connecteur de faisceau dans le passe-câble droit du support de cadre arrière (Figure 25).

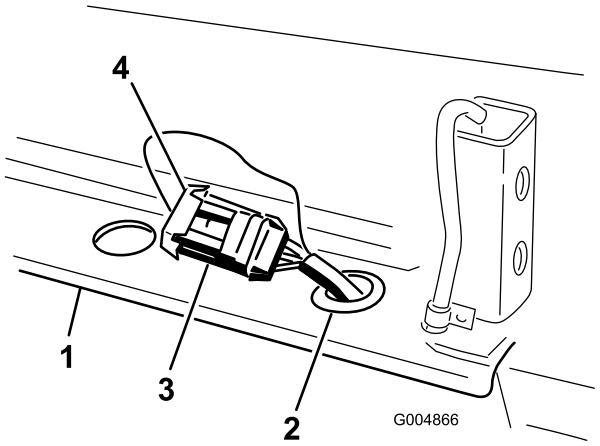

Figure 25

1. Support de cadre arrière
2. Passe-câble
3. Connecteur de faisceau
4. Chapeau de connecteur

2. Déverrouillez le couvercle du panneau de commande et mettez-le de côté (Figure 26).

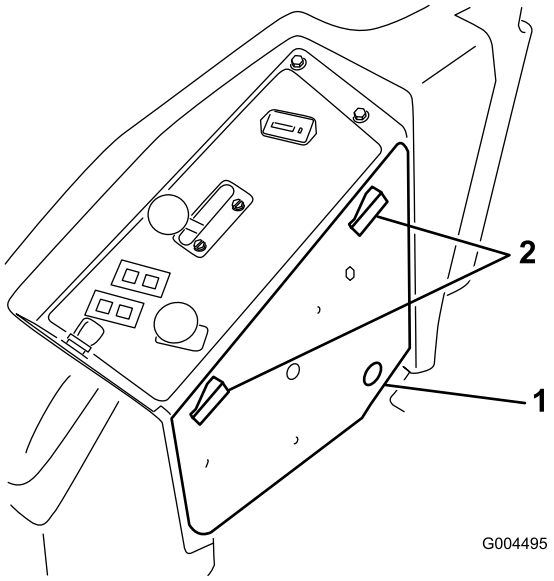

Figure 26

1. Couvercle de panneau de commande
2. Verrous

3. Du même côté du faisceau que le grand connecteur, faites passer le long fil de cabine (muni de deux connecteurs) vers le bas, le long du montant du ROPS, puis sous l'élément du cadre du panneau arrière et à travers le trou au bas du panneau de commande (Figure 27). Fixez le long fil au montant ROPS inférieur au moyen d'un serre-câble.

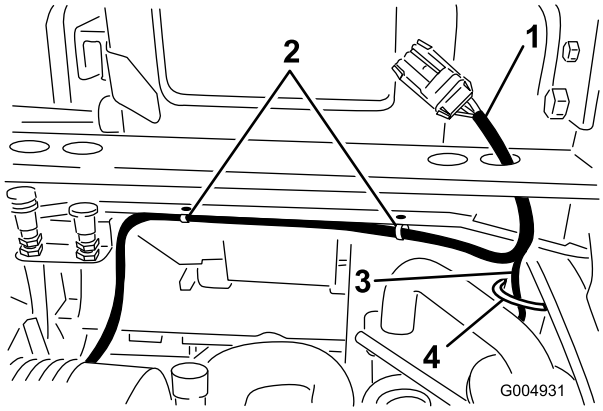

Figure 27

1. Faisceau
2. Clips de fil de faisceau
3. Long fil de cabine (orange)
4. Serre-câble

4. À l'intérieur du panneau de commande, localisez le fil rose muni du connecteur et protégé par un bulle de plastique (Figure 28). Coupez l'extrémité de la bulle de plastique avec précaution et branchez-y le connecteur du fil approprié. Fermez et verrouillez le couvercle du panneau de commande.

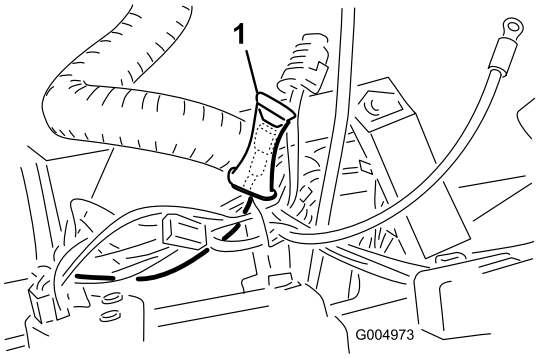

Figure 28

1. Fil rose avec bulle de plastique (coupez le bout de la bulle de plastique)

Remarque: Si un Kit d'alimentation électrique auxiliaire est monté sur la machine, procédez comme suit :

A. Débranchez le fil rose du connecteur du kit d'alimentation électrique auxiliaire.

B. Branchez le connecteur du fil rose au connecteur approprié sur le nouveau faisceau.

C. Branchez l'autre connecteur du faisceau au connecteur du kit d'alimentation électrique auxiliaire.

5. Acheminez l'autre extrémité du faisceau sous le support de cadre arrière, vers le côté gauche de la machine tout en insérant les clips des fils du faisceau dans les trous situés sur la face inférieure du support de cadre arrière (Figure 28).

Remarque: Veillez à maintenir les fils à bonne distance des objets chauds, rotatifs ou coupants. Attachez les fils avec des serre-câbles.

6. Branchez le fil de faisceau rouge au fil fusible.
7. Insérez le connecteur du fil fusible dans le capuchon en caoutchouc du câble positif de la batterie.
8. Connectez le fil fusible à la borne positive de la batterie (Figure 29).
9. Connectez le fil négatif à la borne négative de la batterie (Figure 29).

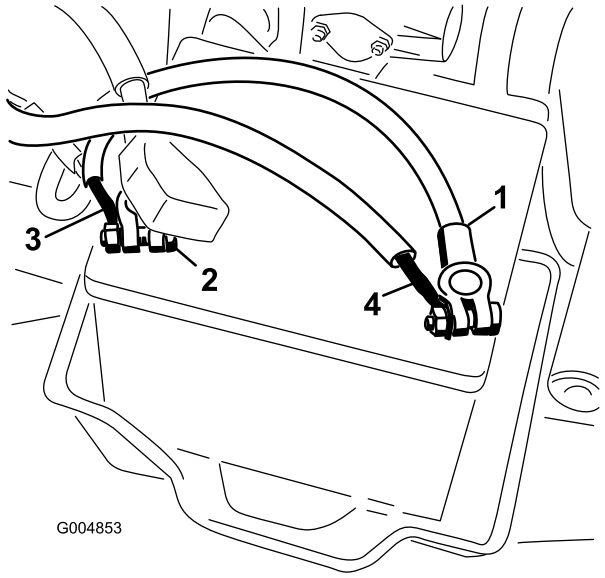

Figure 29

1. Câble négatif de batterie (-)
2. Câble positif de batterie (+)
3. Fil fusible
4. Fil noir

10. Attachez les fils au câbles avec des serre-câbles.

4

Pose du blindage

Pièces nécessaires pour cette opération:

1	Blindage
2	Boulon à embase (3/8 x 1-3/4 po)
4	Écrou à embase (3/8 po)
2	Boulon (3/8 x 1 po)

Procédure

1. Placez un cric d'atelier adéquat sous le tube de pare-chocs arrière, soulevez l'arrière de la machine et soutenez-la avec des chandelles (Figure 30).

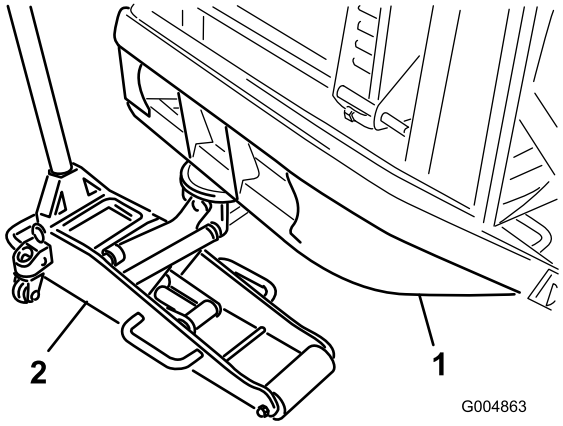

Figure 30

1. Tube de pare-chocs arrière
2. Cric d'atelier

2. Montez le blindage (Figure 31) sur le cadre, sous le moteur comme suit :
   A. Montez l'avant du blindage sur la plaque de montage au moyen de 2 boulons à embase (3/8 x 1-3/4 po) et écrous à embase (3/8 po) (Figure 31).
   B. Montez l'arrière du blindage sur la traverse de cadre au moyen de 2 boulons (3/8 x 1 po) et écrous à embase (3/8 po) (Figure 31). Installez les boulons arrière par le haut.

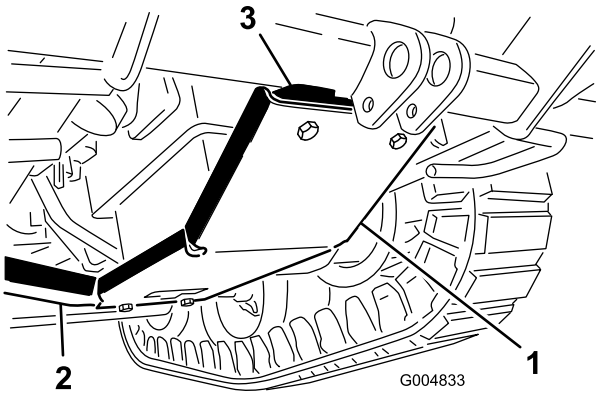

Figure 31

1. Blindage
2. Traverse de cadre
3. Plaque de montage de blindage

5

Retrait du tablier de coupe

Pièces nécessaires pour cette opération:

2	Support de tube vertical
1	Support de conversion gauche
1	Support de conversion droit
2	Axe de chape
2	Vis autotaraudeuse (1/4 po)
2	Vis (3/8 x 2–1/4 po)
2	Écrou à embase (3/8 po)
2	Bouchon de flexible

Procédure

1. Placez un cric d'atelier adapté sous le tube de pare-chocs arrière et soulevez les roues arrière du sol (Figure 32).

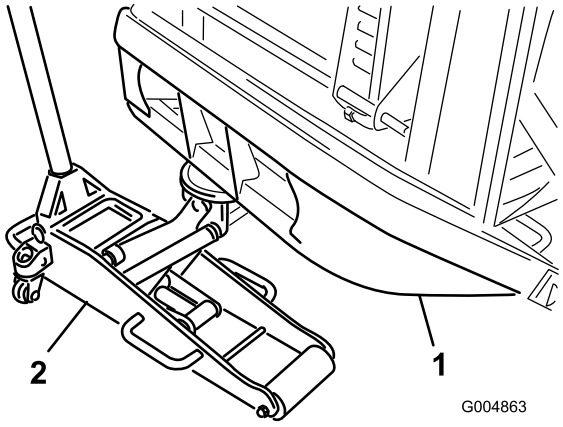

Figure 32

1. Tube de pare-chocs arrière
2. Cric d'atelier

2. Pour les groupes de déplacement dont le numéro de série est antérieur à 312999999, montez le support de tube vertical à chaque coin arrière du cadre du tablier au moyen d'un axe de chape et d'une vis autotaraudeuse (1/4 po) (Figure 33)

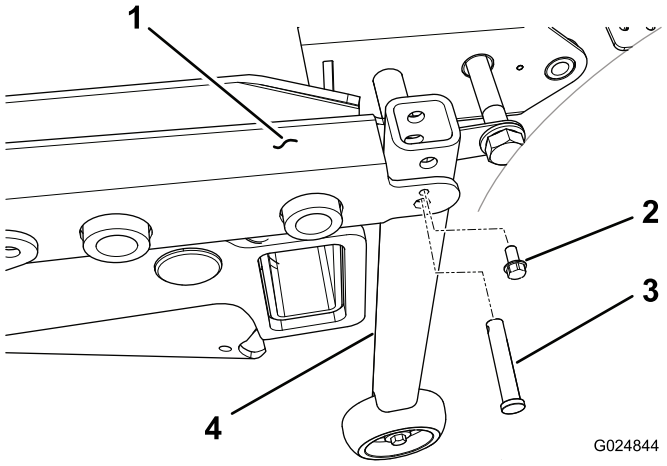

Figure 33

1. Cadre de tablier
2. Vis autotaraudeuse
3. Axe de chape
4. Support de tube vertical

3. Pour les groupes de déplacement dont le numéro de série est postérieur à 313000001, montez un support de conversion (droit ou gauche) sur la face inférieure du coin arrière approprié du cadre de tablier au moyen d'une vis autotaraudeuse (3/8 x 5/8 po) (Figure 34). Le support doit être dirigé vers l'extrémité du cadre arrière.

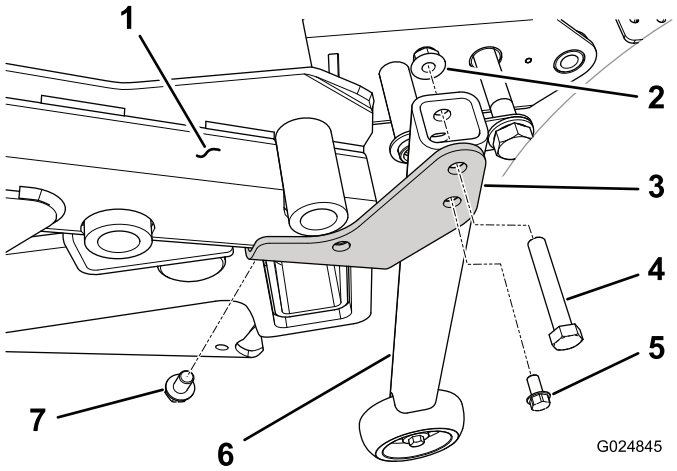

Figure 34

1. Cadre de tablier
2. Écrou à embase
3. Support de conversion (côté gauche montré)
4. Vis
5. Vis autotaraudeuse
6. Support de tube vertical
7.

4. Fixez le support de tube vertical au support de conversion (droit ou gauche) à chaque coin du cadre de tablier au moyen d'une vis (3/8 x 2–1/4 po) et d'un écrou à embase (3/8 po) (Figure 34).
5. Ouvrez le panneau de plancher (Figure 35) et calez-le avec la béquille.

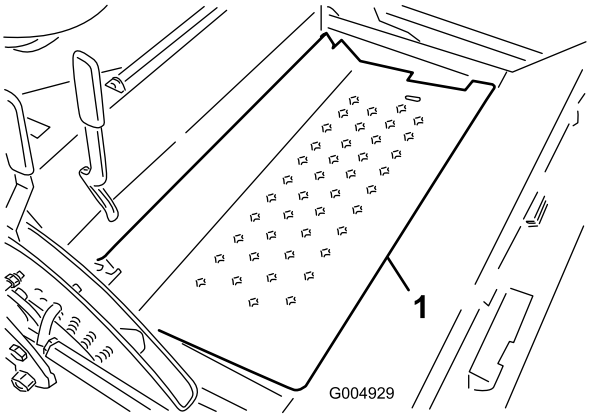

Figure 35

1. Panneau de plancher

6. Desserrez les boulons et écrous de l'arbre d'entraînement de PDF. Retirez la goupille cylindrique et déposez l'arbre d'entraînement de l'arbre de boîtier d'engrenages (Figure 36).

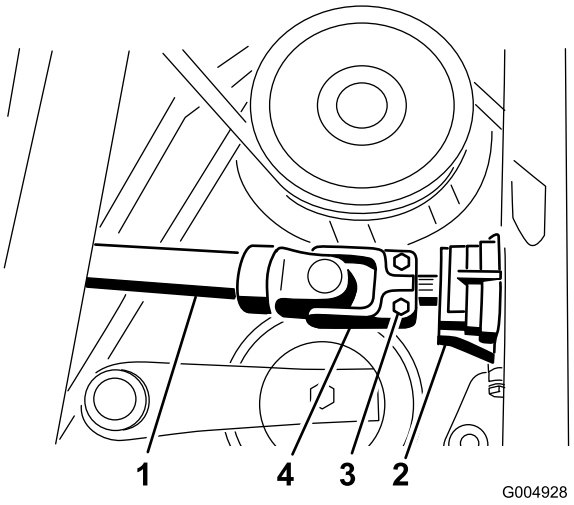

Figure 36

1. Arbre d'entraînement
2. Boîtier d'engrenages
3. Boulons
4. Goupille cylindrique

7. Déposez la bague de retenue qui fixe l'arrière du vérin de levage du tablier à l'axe de pivotement (Figure 37).

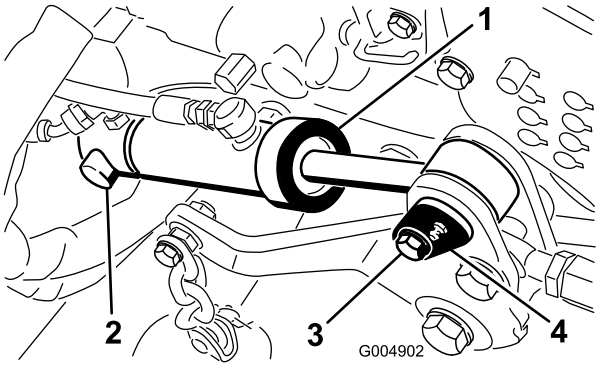

Figure 37

1. Vérin de levage de tablier
2. Bague de retenue
3. Vis
4. Axe de vérin

8. Retirez la vis qui fixe l'axe de pivotement de vérin avant au cadre de la tondeuse (Figure 37). Retirez le serre-câble qui fixe les flexibles de pression et du réservoir.
9. Retirez l'axe de pivotement avant et déposez le vérin de l'axe arrière Figure 37 Laissez pendre le vérin à l'écart des flexibles (Figure 38).

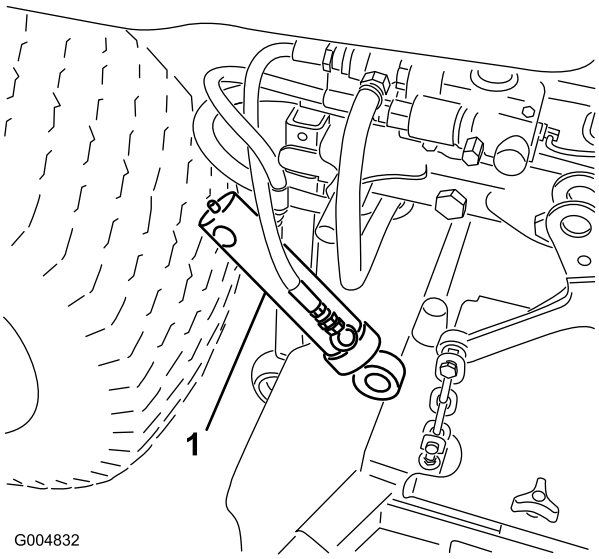

Figure 38

1. Vérin de levage de tablier

10. Débranchez le flexible de réservoir du distributeur (Figure 39). Placez le bouchon de la valve du kit d'hiver dans le raccord du distributeur et bouchez le flexible avec le bouchon fourni.

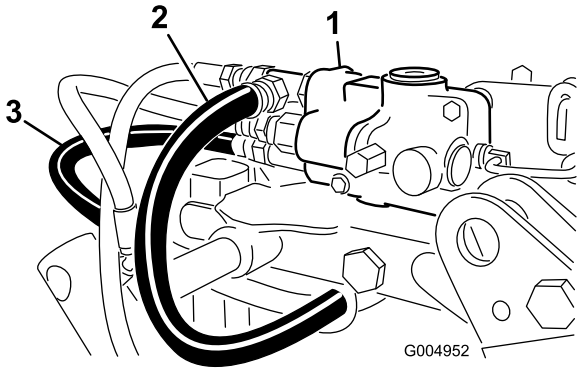

Figure 39

1. Distributeur de commande
2. Flexible de réservoir
3. Flexible de pression

11. Débranchez le flexible de pression du distributeur (Figure 39). Placez le bouchon de la valve du kit d'hiver dans le raccord du distributeur et bouchez le flexible avec le bouchon fourni.
12. Abaissez le cric d'atelier jusqu'à ce que les supports verticaux du tablier soutiennent l'arrière du cadre du tablier et que le pare-chocs arrière soit légèrement soutenu.
13. Enlevez avec précaution les boulons (3/4 po), les rondelles et les écrous qui fixent le cadre du tablier au cadre arrière (3 du côté gauche et 2 du côté droit) (Figure 40).

Remarque: Conservez 4 des boulons en vue de la repose et rangez les autres boulons, les rondelles et les écrous en prévision du passage au cadre d'été.

Remarque: Le cric d'atelier peut être élevé ou abaissé pour faciliter le retrait des boulons. Abaissez complètement le cric d'atelier après avoir enlevé les boulons.

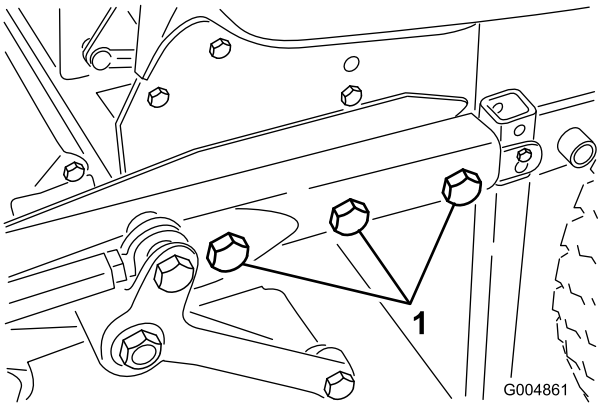

Figure 40

1. Trois boulons de fixation (3/4 po), rondelles et écrous (côté gauche)

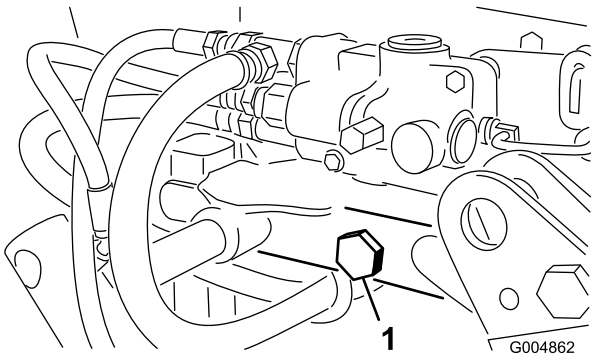

Figure 41

1. Deux boulons de fixation (3/4 po), rondelles et écrous (côté droit)

14. Tirez le tablier de coupe et le cadre hors du groupe de déplacement et poussez-les à l'écart.

6

Installation du cadre d'hiver

Pièces nécessaires pour cette opération:

2	Protection de flexible
4	Serre-câble
1	Cadre d'hiver
6	Ensemble jante et pneu
20	Écrou de roue
2	Goupille d'accouplement
2	Chenilles

Procédure

1. Insérez une cale 2x4 entre la butée de bogie avant et le cadre pour incliner le cadre d'hiver vers l'arrière (Figure 42).

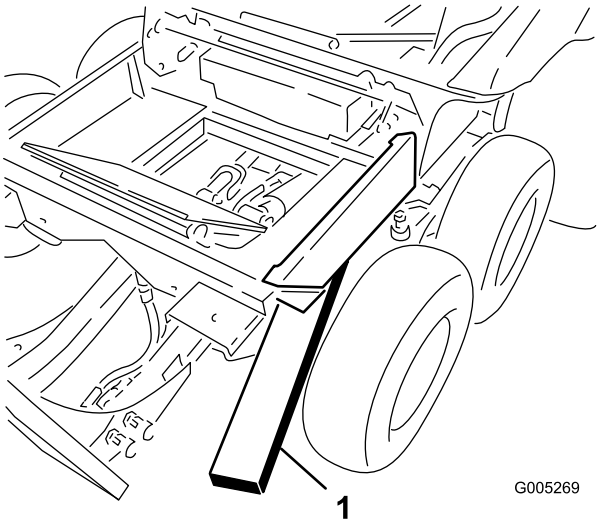

Figure 42

1. 2 x 4

2. Sur le groupe de déplacement, placez les protections sur les flexibles de pression hydraulique et de réservoir détachés et fixez-les avec 2 serre-câbles.
3. Desserrez le raccord du flexible de pression sur la pompe et tournez-le de 45 degrés vers l'avant de la machine (Figure 43).

   Remarque: La Figure 43 est une vue de sous le groupe de déplacement.

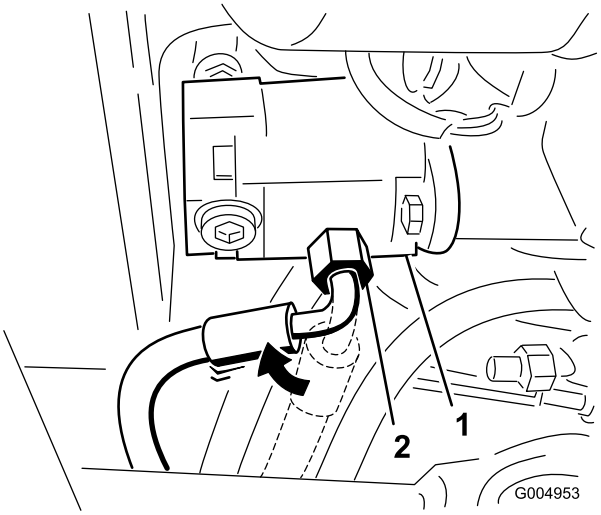

Figure 43

1. Pompe
2. Raccord de flexible de pression (tourné à 45 degrés)

4. Retirez les deux vis qui fixent la plaque couvercle de plancher au plancher et déposez la plaque (Figure 44).

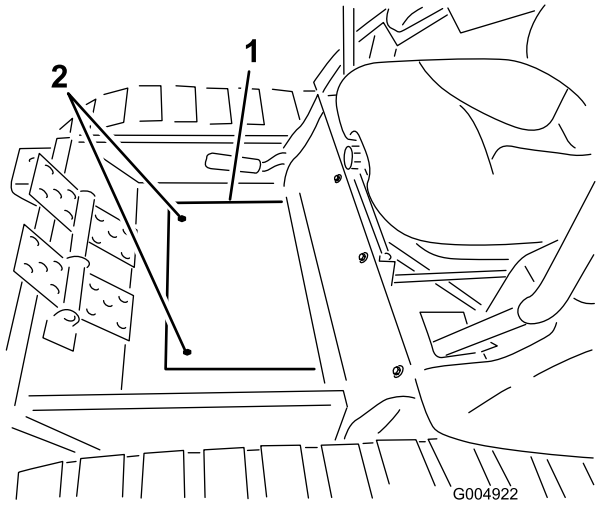

Figure 44

1. Plaque couvercle de plancher
2. Vis de montage

5. Roulez le cadre d'hiver en position avec précaution tout en faisant passer l'arbre d'entraînement par le tube du cadre (Figure 45).

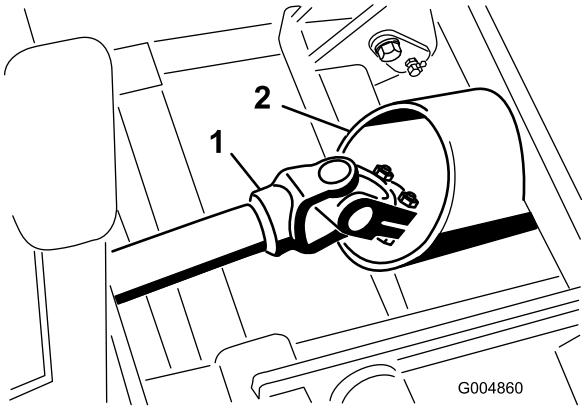

Figure 45

1. Arbre d'entraînement
2. Tube de cadre

6. Acheminez les flexibles comme suit :
   - Acheminez le flexible de pression sous le vérin de levage, entre les supports, jusqu'au distributeur (Figure 46).
   - Acheminez le flexible de réservoir le long de l'arbre de PDF jusqu'au distributeur (Figure 46).

   Remarque: Pour clarifier l'acheminement des flexibles, ils sont représentés sans les protections.

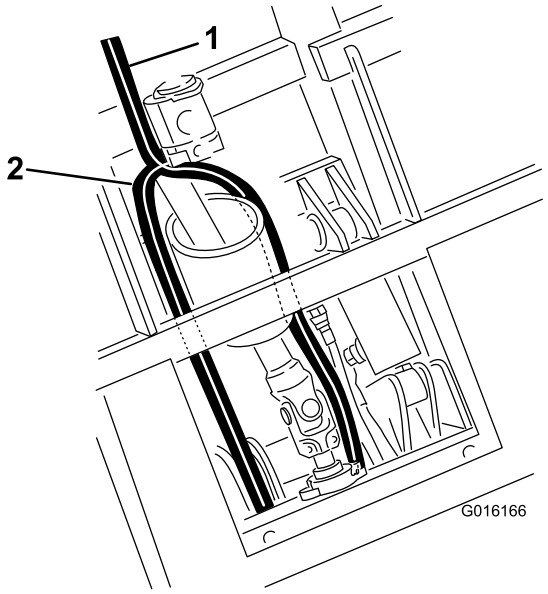

Figure 46

1. Flexible de réservoir
2. Flexible de pression

7. Accouplez l'arbre d'entraînement à l'arbre du boîtier d'engrenages dans le cadre d'hiver et serrez les boulons (5/16 po) à un couple de 20 à 25 Nm (175 à 225 po-lb). Posez la goupille cylindrique (Figure 47).

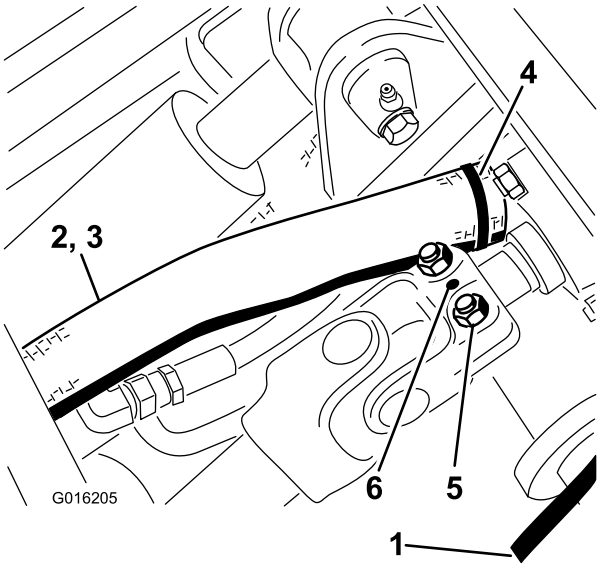

Figure 47

1. Flexible de pression
2. Flexible de réservoir
3. Protection de flexible
4. Serre-câble
5. Boulons
6. Goupille cylindrique

8. Placez le cadre d'hiver contre le cadre arrière et élevez le cric d'atelier autant que nécessaire pour déposer les roues d'été (Figure 48). Montez les roues d'hiver avec 2 écrous de roue par côté.

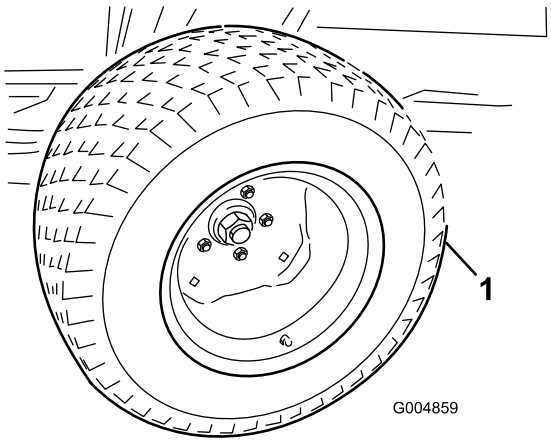

Figure 48

1. Roue d'été

9. Placez le cric devant les trous de 25 mm (1 po) du cadre et insérez une goupille d'accouplement de chaque côté (Figure 49).

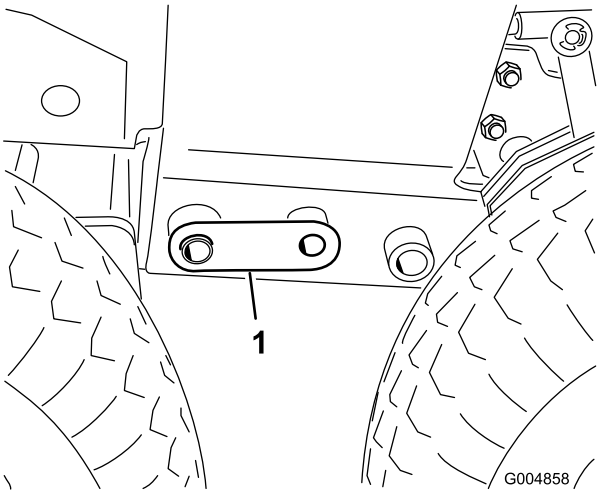

Figure 49

1. Goupille d'accouplement

10. Réglez le cric de façon à pouvoir monter les boulons (3/4 po) de chaque côté (Figure 50). Serrez les boulons à 359 Nm (265 pi-lb).

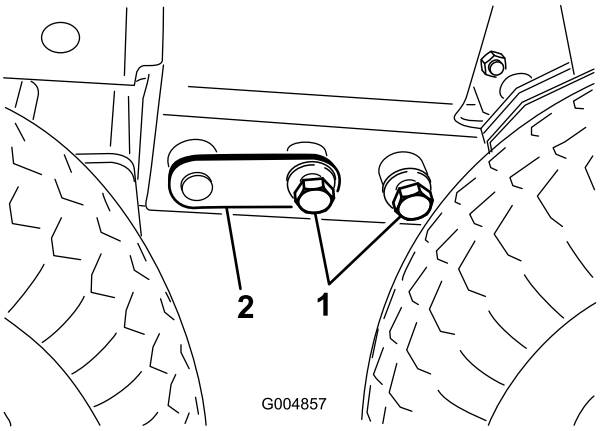

Figure 50

1. Boulons (3/4 po)
2. Goupille d'accouplement

Remarque: Les pneus arrière devront être déposés pour serrer les boulons arrière (3/4 po). Après avoir serré les boulons du cadre, montez les pneus arrière et serrez les écrous de roue à un couple de 88 à 115 Nm (65 à 85 pi-lb).

11. Branchez le flexible de pression hydraulique au conduit rigide du distributeur et le flexible de réservoir au distributeur (Figure 51). Conservez les bouchons de flexibles en prévision du passage au cadre d'été.

Remarque: Vérifiez que les flexibles ne sont pas pliés et qu'ils ne frottent pas contre des pièces mobiles ou des arêtes vives.

Remarque: Réglez l'angle des raccords en fonction de l'acheminement des flexibles.

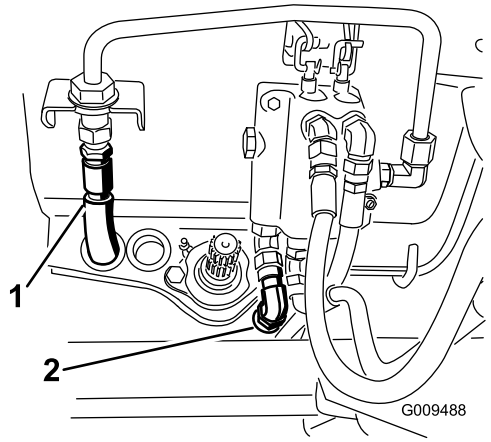

Figure 51

1. Flexible de pression
2. Flexible de réservoir

12. Soulevez l'arrière de la machine jusqu'à ce qu'il soit possible de placer 2 chandelles sous le tube arrière à la hauteur voulue pour élever les pneus arrière 2.5 à 7.5 cm (1 à 3 po) au-dessus du sol.
13. Abaissez le cric jusqu'à ce que le cadre arrière repose sur les chandelles. Positionnez le cric sous le centre du tube de pivot du bras de relevage avant.
14. Enlevez les deux vis qui fixent chaque couvercle d'accès latéral et déposez les couvercles (Figure 52).

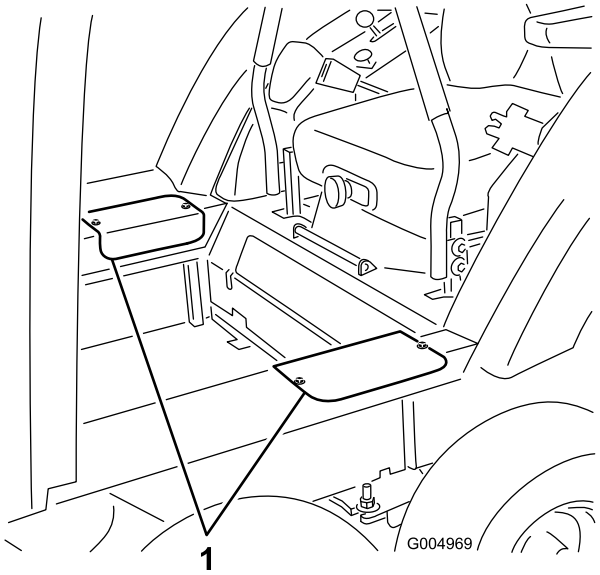

Figure 52

1. Couvercles d'accès

15. Enlevez la rondelle plate (1/2 po) et l'écrou (1/2 po) placés sur le goujon du pivot de bogie (Figure 53).

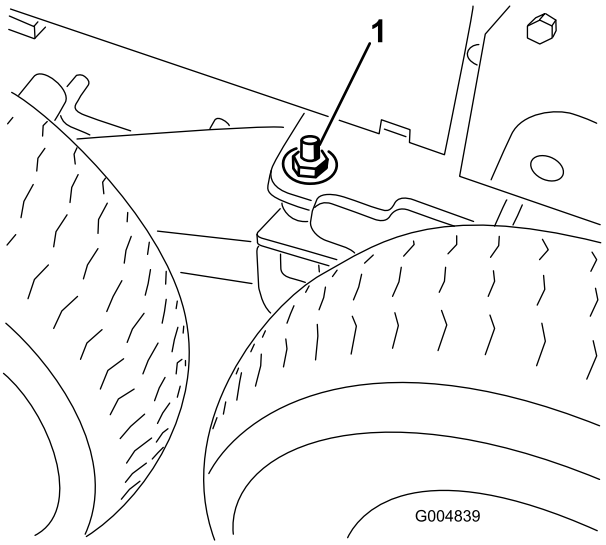

Figure 53

1. Rondelle et écrou sur le goujon de pivot de bogie (2)

16. Élevez le cric pour soulever les pneus avant afin de pouvoir passer la chenille entre les deux, et soutenez le cadre avec des chandelles.
17. Déposez les roues avant et centrales du cadre d'hiver (Figure 54).

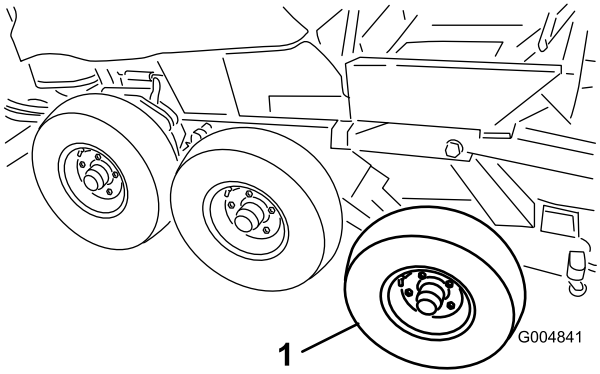

Figure 54

1. Pneu avant

18. Retirez la cale 2x4 qui est entre le cadre et la butée de bogie avant.
19. Soulevez avec précaution les chenilles au-dessus des moyeux des roues avant et arrière. Le sens de rotation des chenilles est imprimé dessus. Le dessin en V des chenilles en caoutchouc doit être dirigé vers l'avant.

⚠ PRUDENCE

Les guides des chenilles ont de nombreux points de pincement. Pour déplacer la chenille en caoutchouc, saisissez-la par les bords extérieurs des guides en acier.

20. Ajustez le cric à une hauteur permettant de monter le pneu avant. Avec l'aide d'une autre personne, soulevez

l'avant de la chenille afin de pouvoir monter les pneus avant (Figure 55).

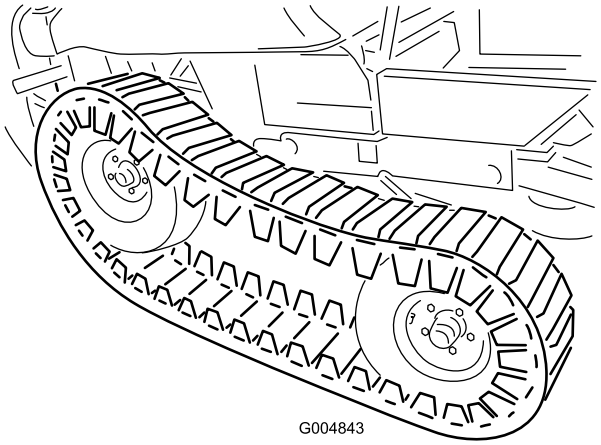

Figure 55

21. Ajustez le cric à une hauteur permettant de monter le pneu central. Soulevez le centre de la chenille afin de pouvoir monter le pneu central. Serrez les écrous de roue à un couple de 88 à 115 Nm (65 à 85 pi-lb).

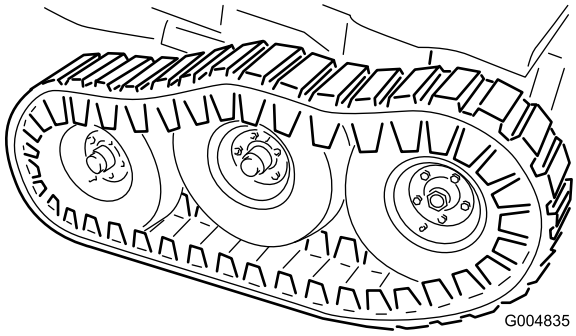

Figure 56

22. Abaissez le cric jusqu'à ce que les roues avant supportent le cadre. Montez les rondelles plates (1/2 po) et les contre-écrous sur le goujon de pivot de bogie (Figure 56) et serrez à 102 Nm (75 pi-lb).

    Remarque: Il faudra éventuellement déplacer le cric au pare-chocs arrière pour soulever l'arrière de la machine assez haut pour pouvoir monter la rondelle plate et le contre-écrou.

23. Reposez les couvercles d'accès latéraux au moyen des vis retirées précédemment (Figure 57).

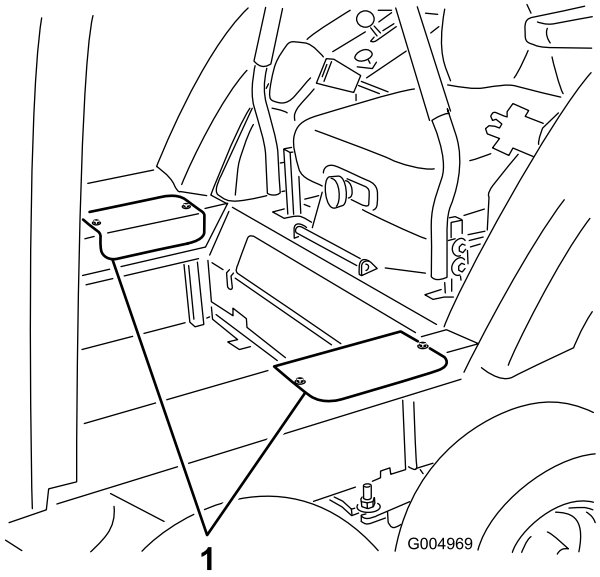

Figure 57

1. Couvercles d'accès

7

Montage des supports de la cabine

Pièces nécessaires pour cette opération:

2	Support de cabine (fourni avec le modèle de cabine 30371)
2	Boulon (1/2 x 3–1/2 po) (fourni avec le modèle de cabine 30371)
2	Écrou (1/2 po) (fourni avec le modèle de cabine 30371)
2	Boulon (3/4 x 3–1/2 po) (fourni avec le modèle de cabine 30371)
2	Rondelle frein (3/4 po) (fournie avec le modèle de cabine 30371)
2	Écrou (3/4 po) (fourni avec le modèle de cabine 30371)

Procédure

1. Enlevez le boulon, l'écrou, la goupille fendue et la goupille qui fixent chaque élément du système ROPS aux montants (Figure 58). Déposez l'élément du système ROPS.

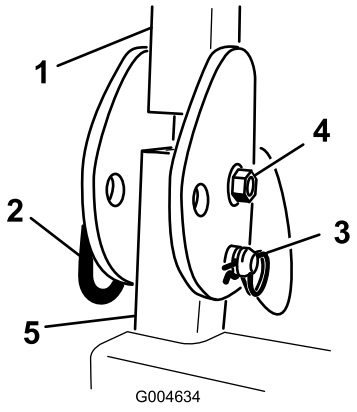

Figure 58

1. Système ROPS
2. Goupille
3. Goupille fendue
4. Boulon et écrou
5. Montant du système ROPS

2. Montez sans serrer un support de cabine sur chaque montant du système ROPS au moyen de deux boulons (1/2 x 3–1/2 po), deux écrous (1/2 po), deux boulons (3/4 x 3–1/2 po) et deux écrous (3/4 po) (Figure 59). Veillez à positionner le trou de la plaque supérieure vers l'avant. Ne serrez pas les boulons à ce stade.

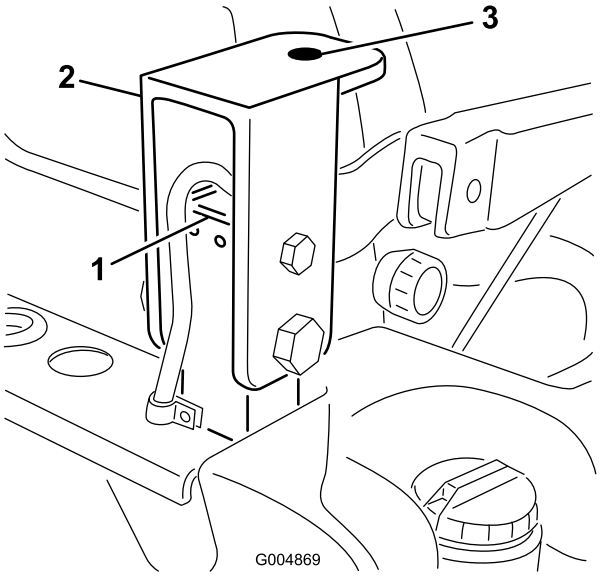

Figure 59

1. Montant du système ROPS
2. Support de cabine
3. Trou de plaque supérieure

8

Repose des panneaux

Pièces nécessaires pour cette opération:

2	Tapis d'angle (fourni avec le modèle de cabine 30371)
2	Joint

Procédure

1. Placez le panneau arrière en position et alignez les trous de fixation supérieurs sur les trous de la traverse de cadre (Figure 60). Fixez le haut du panneau à la traverse au moyen des 3 vis retirées précédemment.

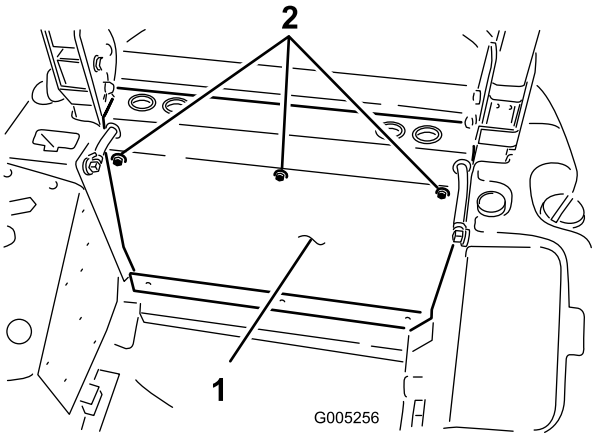

Figure 60

1. Panneau arrière
2. Vis (3)

2. Alignez les trous de fixation du tapis d'angle sur les trous inférieurs du panneau arrière et les trous inférieurs de la traverse de cadre (Figure 61). Fixez les tapis d'angle au panneau arrière et à la traverse au moyen de 2 des vis de panneau arrière retirées précédemment. Utilisez la vis restante pour fixer la partie centrale inférieure du panneau arrière à la traverse.

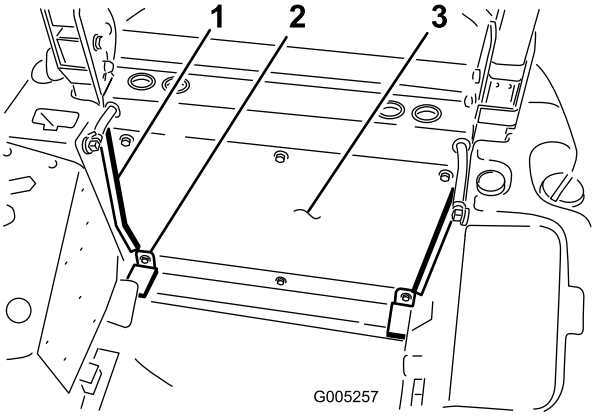

Figure 61

1. Joint (2)
2. Tapis d'angle (2)
3. Panneau arrière

3. Nettoyez les bords gauche et droit du panneau arrière. Veillez à bien éliminer la graisse et/ou l'huile éventuellement présente sur le panneau pour assurer sa bonne adhérence.
4. Enlevez la pellicule de protection et appliquez les joints autocollants sur chaque bord du panneau arrière (Figure 61). Veillez à bien positionner les joints contre les panneaux latéraux du réservoir de carburant.
5. Reposez la plaque couvercle de plancher (Figure 62) et le couvercle avant (Figure 63).

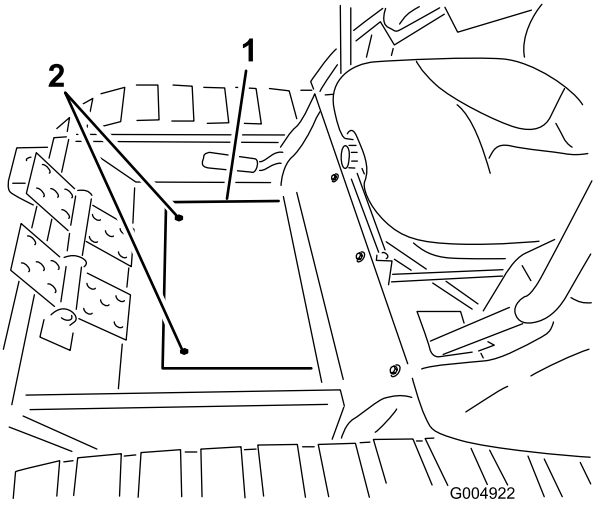

Figure 62

1. Plaque couvercle de plancher
2. Vis de montage

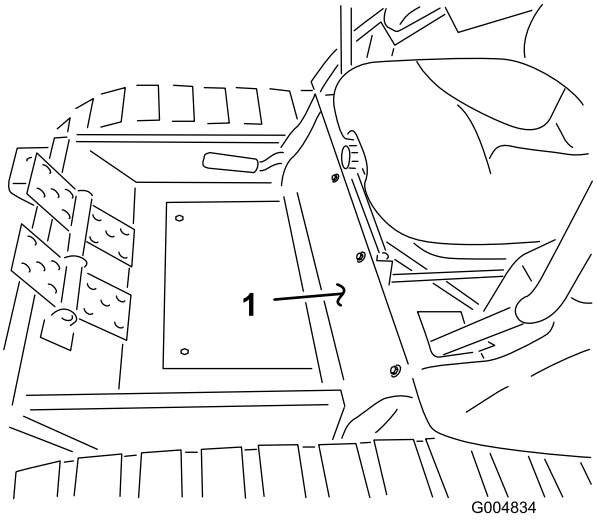

Figure 63

1. Couvercle avant

9

Montage de la cabine

Pièces nécessaires pour cette opération:

4	Support de cabine en caoutchouc (fourni avec le modèle de cabine 30371)
4	Boulon (1/2 x 3 po) (fourni avec le modèle de cabine 30371)
4	Rondelle d'acier (1/2 x 2–1/2 po) (fournie avec le modèle de cabine 30371)
4	Rondelle de caoutchouc (1/2 x 2–1/2 po) (fournie avec le modèle de cabine 30371)
4	Écrou (1/2 po) (fourni avec le modèle de cabine 30371)
2	Tapis d'angle (fourni avec le modèle de cabine 30371)
1	Protection de prise de courant

Procédure

1. Déposez le clip qui fixe la douille de ferme-porte à la rotule du support de porte (Figure 64).

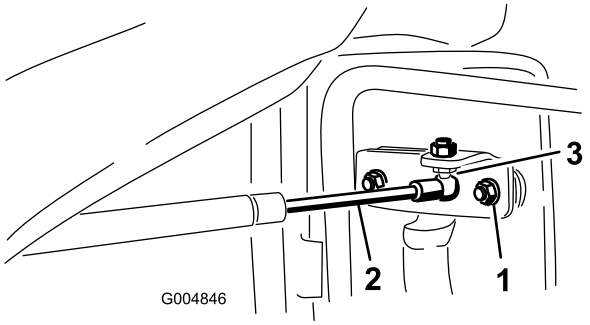

Figure 64

1. Support de porte de cabine
2. Ferme-porte
3. Clip

Remarque: Les portes et les vitres de cabine peuvent être déposées pour faciliter l'installation, réduire le poids de levage et prévenir d'éventuels dommages.

2. Retirez les fixations qui maintiennent la cabine sur la palette d'expédition.
3. Insérez un support de cabine en caoutchouc aux emplacements de montage avant et arrière (Figure 65).
4. À l'aide d'un palan, soulevez avec précaution la cabine et posez-la sur la machine. Veillez à ne pas endommager le toit de la cabine, les commandes, les flexibles ou les connecteurs électriques.
5. Sur chaque point de montage, fixez la cabine à la machine au moyen d'un boulon (1/2 x 3 po), d'une rondelle d'acier (1/2 x 2–1/2 po), d'une rondelle de caoutchouc (1/2 x 2–1/2 po) et d'un écrou (1/2 po) (Figure 65). Serrez les boulons jusqu'à ce que les supports en caoutchouc soient comprimés à 2,2 cm (7/8 po) d'épaisseur.

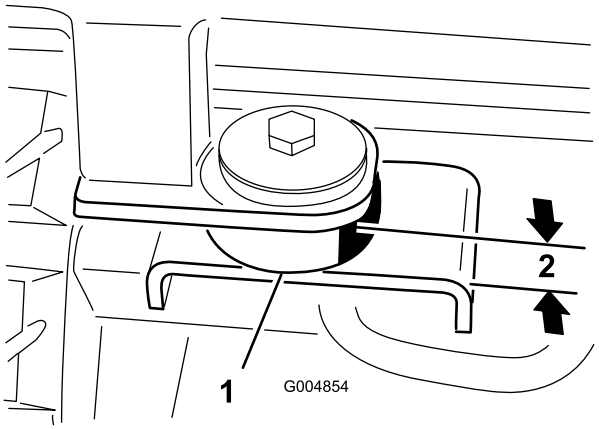

Figure 65

1. Support caoutchouc
2. 2,2 cm (0,875 po)

6. Enlevez le boulon qui fixe la prise de courant au coin avant droit du cadre de la cabine (Figure 66).

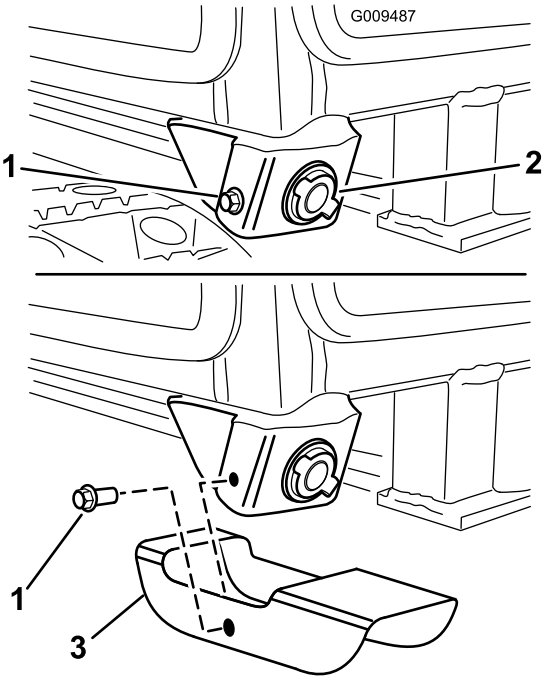

Figure 66

1. Boulon
2. Prise de courant
3. Protection de prise de courant

7. Glissez la protection de la prise de courant sur la prise de courant en alignant les trous de la protection sur les trous de la plaque de la prise (Figure 66). Le côté long de la protection doit être dirigé vers l'avant pour protéger correctement la prise de courant.
8. Fixez la protection à la cabine au moyen du boulon retiré précédemment.

10

Dernières connexions et contrôle du fonctionnement

Aucune pièce requise

Procédure

1. Serrez les boulons et écrous qui fixent les supports de la cabine aux montants du système de protection antiretournement (ROPS).
2. Branchez les flexibles de retour et de pression du chauffage aux raccords rapides du support de cadre arrière (Figure 67).

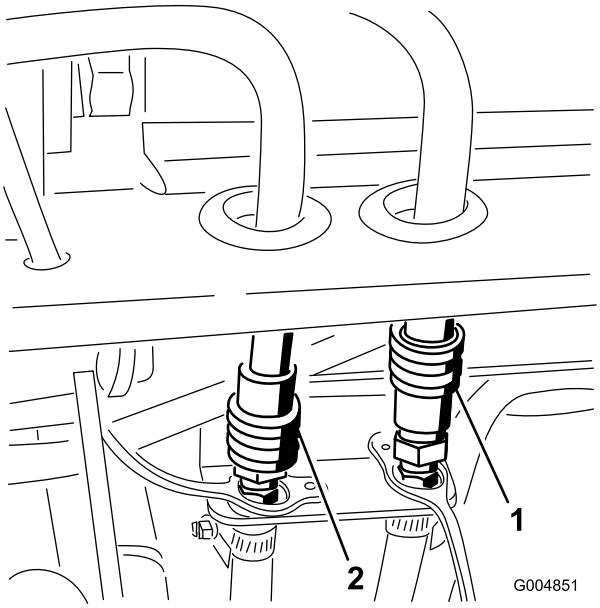

Figure 67

1. Flexible de retour
2. Flexible de pression

3. Enlevez le capuchon et branchez le connecteur du faisceau de la cabine au faisceau du support de cadre arrière (Figure 68).

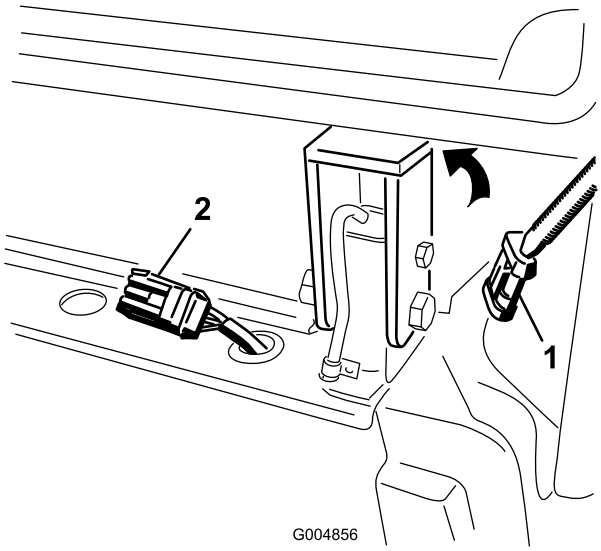

Figure 68

1. Connecteur de faisceau de câblage de la cabine
2. Connecteur de faisceau sur le support de cadre arrière

4. Reposez la panneau arrière sur la cabine.

   Remarque: Reposez les portes et les vitres (le cas échéant) et fixez le ferme-porte au support de porte de la cabine.

5. Remplissez le radiateur. Reportez-vous au *Manuel de l'utilisateur* pour les spécifications du liquide.
6. Vérifiez le niveau de liquide hydraulique et faites l'appoint au besoin. Reportez-vous au *Manuel de l'utilisateur* pour les spécifications du liquide.
7. Mettez le moteur en marche. Élevez et abaissez le bras de relevage et vérifier qu'il ne présente pas de fuites hydrauliques. Vérifiez les niveaux de liquide hydraulique et du radiateur, et faites l'appoint au besoin.

11

Lecture des manuels

Pièces nécessaires pour cette opération:

1	*Manuel de l'utilisateur*
1	*Catalogue de pièces*
1	Feuille de contrôle avant livraison
1	Certificat de qualité
1	Tube de levage
2	Boulons de tube de levage
1	Œillet
1	Entretoise
1	Écrou à embase (1/4 po)

Procédure

1. Lisez les manuels.
2. Rangez la documentation en lieu sûr.
3. Utilisez le tube de levage et les boulons du tube de levage pour la conversion saisonnière.
4. Montez l'œillet sur la cabine lorsque vous utiliser un accessoire souffleuse à neige.

Vue d'ensemble du produit

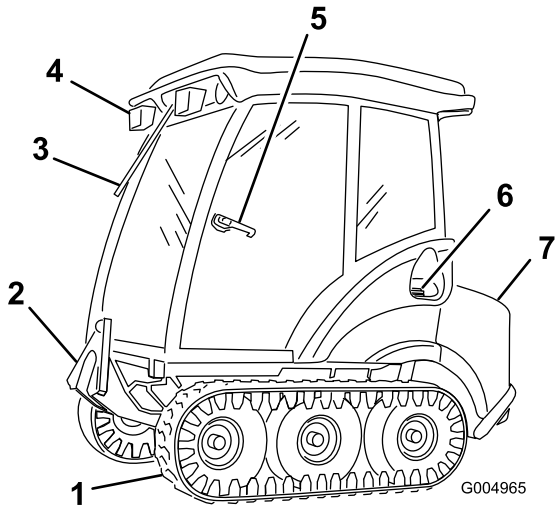

Figure 69

1. Chenille
2. Bras de levage avant
3. Essuie-glace
4. Projecteurs de travail
5. Verrou de porte
6. Bouchon du réservoir de carburant
7. Capot

Commandes

Avant de mettre le moteur en marche et d'utiliser la machine, familiarisez-vous avec toutes les commandes.

Reportez-vous au manuel fourni avec la cabine pour les instructions d'utilisation.

Utilisation

Remarque: Les côtés gauche et droit de la machine sont déterminés d'après la position d'utilisation normale.

Sécurité avant tout

Lisez toutes les instructions de sécurité et la signification des symboles dans le chapitre Sécurité. Tenez-en compte pour éviter de vous blesser ou de blesser des personnes à proximité.

⚠ DANGER

La machine peut déraper sur l'herbe humide, le verglas ou les pentes raides et glissantes, et vous risquez d'en perdre le contrôle.

Le dépassement des chenilles au-dessus d'une dénivellation peut entraîner le renversement de la machine et provoquer des blessures graves ou mortelles (noyade, etc.).

Lisez et respectez les instructions et les mises en garde relatives à la protection antiretournement.

Pour éviter de perdre le contrôle de la machine et de vous retourner :

- **N'utilisez pas la machine à proximité de dénivellations ou d'étendues d'eau.**
- **Réduisez votre vitesse et faites preuve d'une extrême prudence sur les pentes.**
- **Ne changez pas soudainement de direction ou de vitesse. Attachez toujours les ceintures de sécurité.**

⚠ PRUDENCE

Cette machine produit au niveau de l'oreille de l'utilisateur un niveau sonore de plus de 85 dBA, susceptible d'entraîner des déficiences auditives en cas d'exposition prolongée.

Portez des protecteurs d'oreilles quand vous utilisez la machine.

L'usage d'équipements de protection est préconisé pour les yeux, les oreilles, les pieds et la tête.

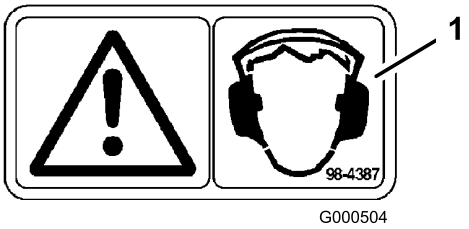

Figure 70

1. Attention – portez des protège-oreilles.

Accessoires

Lisez le *Manuel de l'utilisateur* qui accompagne l'accessoire avant de l'utiliser.

Vérifiez que les raccords rapides sont exempts de contamination avant de les débrancher.

Maintenez l'arbre de sortie huilé pour l'empêcher de rouiller.

Ne faites jamais fonctionner la PDF avec l'accessoire en position relevée. La transmission de la PDF sera bruyante.

Montez l'accessoire comme suit :

- Enlevez tout accessoire monté sur la machine.
- Amenez la machine en marche arrière juste derrière l'adaptateur de l'accessoire. Élevez l'adaptateur de la machine dans l'adaptateur de l'accessoire.
- Accouplez les deux adaptateurs ensemble avec la goupille de fixation et la goupille fendue, comme montré à la Figure 71.

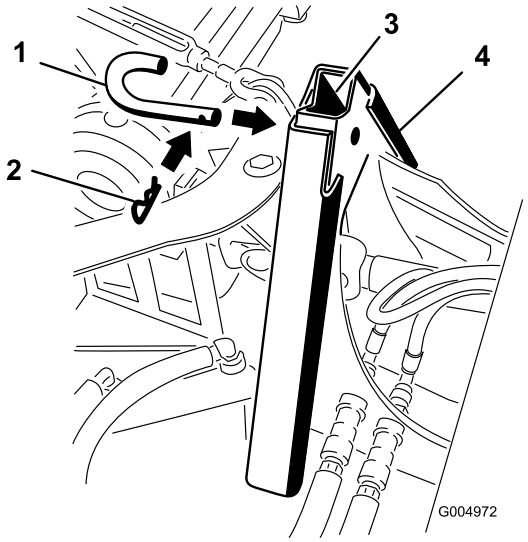

Figure 71

1. Goupille de fixation
2. Goupille fendue

Œillet de passage de souffleuse à neige

Si l'accessoire que vous montez est une souffleuse à neige, installez l'œillet de passage comme suit :

1. Localisez, repérez et percez un trou de 0,281 pouce de diamètre dans la paroi avant de la cabine, comme montré à la Figure 72. Le trou doit se trouver à peu près au centre de la paroi de la cabine (latéralement et verticalement).

   Remarque: Un trou peut déjà exister dans la paroi avant de la cabine.

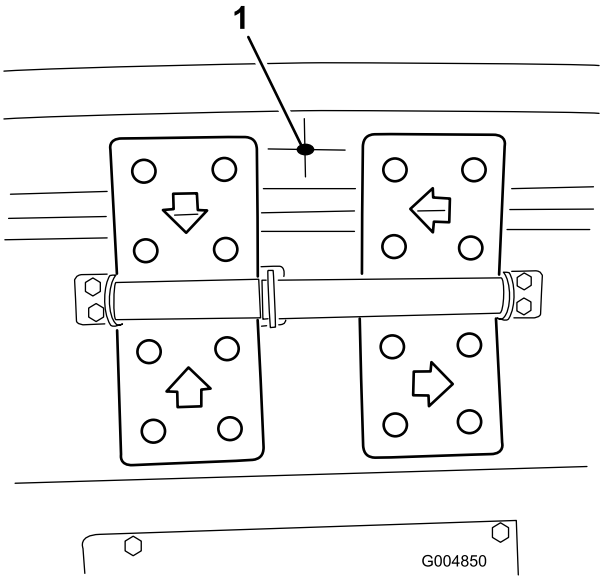

Figure 72

1. Emplacement du trou de 0,281 pouce de diamètre (entre les pédales)

2. En passant par l'avant de le cabine, fixez l'œillet et une entretoise sur la paroi de la cabine au moyen d'un écrou à embase (Figure 73).

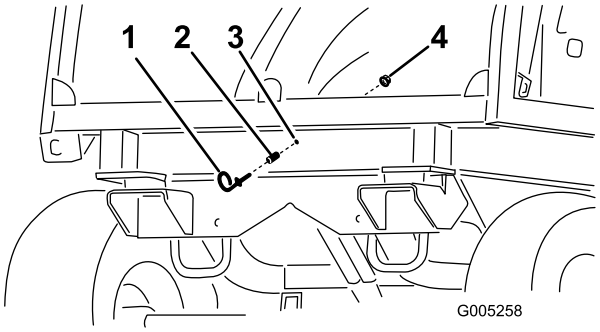

Figure 73

1. Œillet
2. Entretoise
3. Trou dans la paroi de la cabine
4. Écrou à embase

3. Acheminez les câbles de la souffleuse à neige, à travers l'œillet, de la cabine à la souffleuse à neige.

Conversion de machine d'hiver à machine d'été

1. Mettez la machine en marche et déposez les accessoires. Positionnez la machine de manière à pouvoir éloigner le cadre d'hiver et à le remplacer par le cadre d'été, et à pouvoir élever l'arrière de la machine avec un cric d'atelier. (Vous pouvez déposer la porte et la vitre latérale de la cabine si l'espace est limité). Remisez l'accessoire conformément aux instructions du fabricant qui figurent dans le *Manuel de l'utilisateur*.
2. Assurez-vous d'abaisser complètement le cadre triangulé du bras de relevage.
3. Enlevez les deux vis qui fixent la plaque couvercle de plancher et déposez celle-ci (Figure 74).

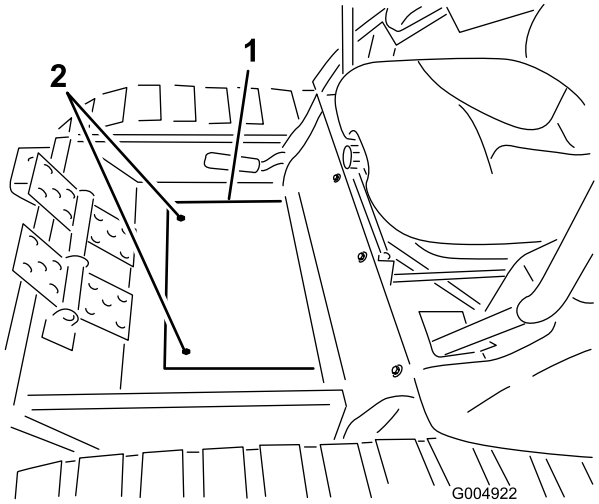

Figure 74

1. Plaque couvercle de plancher
2. Vis de montage

4. Enlevez la goupille cylindrique et desserrez les deux vis qui fixent l'arbre d'entraînement à l'arbre du boîtier d'engrenages (Figure 75). Détachez l'arbre d'entraînement de l'arbre du boîtier d'engrenage.

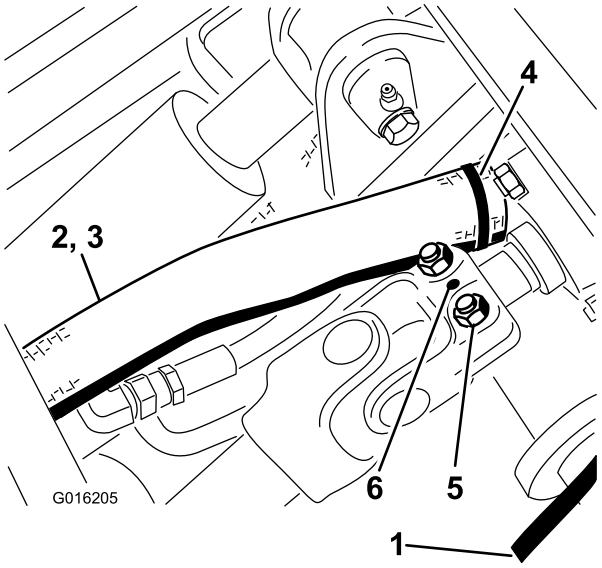

Figure 75

1. Flexible de pression
2. Flexible de réservoir
3. Protection de flexible
4. Serre-câble
5. Boulons
6. Goupille cylindrique

5. Placez deux chandelles sous le tube de pare-chocs arrière à une hauteur leur permettant d'être complètement ou presque complètement en contact avec le pare-chocs.
6. Enlevez les deux vis qui fixent chaque couvercle d'accès latéral et déposez les couvercles (Figure 76).

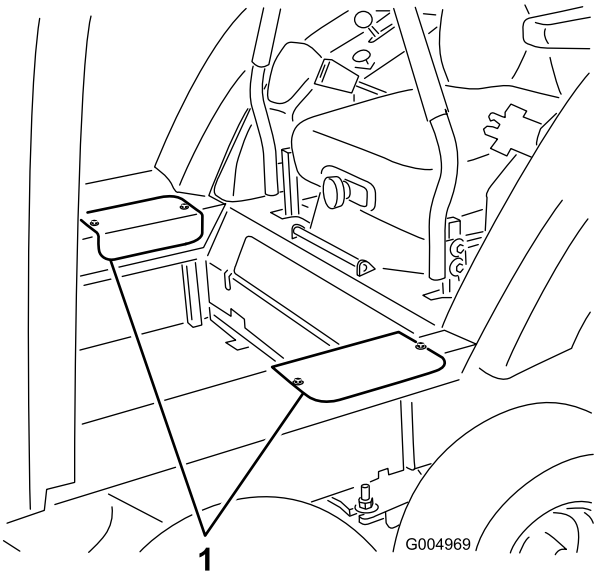

Figure 76

1. Couvercles d'accès

7. Enlevez le contre-écrou (1/2 po) et la rondelle plate de l'assemblage soudé du pivot de bogie gauche et droit pour déverrouiller le pivot (Figure 77).

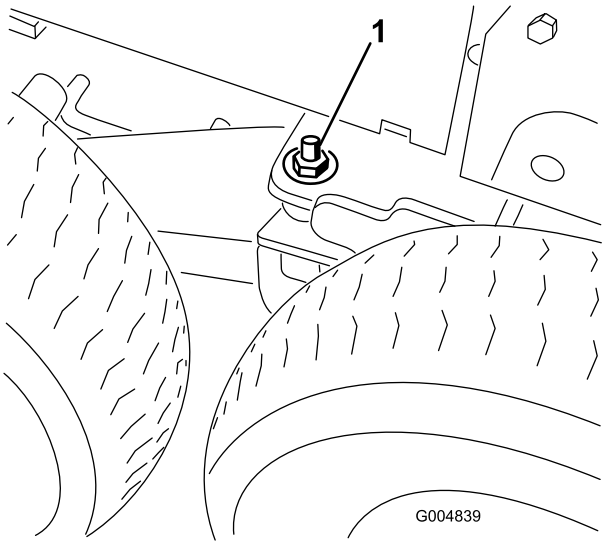

Figure 77

1. Rondelle et écrou sur le goujon de pivot de bogie

8. Positionnez un cric d'atelier adapté sous le centre du tube de pivot du bras de relevage avant.
9. Élevez le cric d'atelier jusqu'à ce que l'arrière de la machine soit soutenu par les chandelles et que la roue centrale revienne en arrière et touche presque la roue arrière.
10. Déposez les roues centrale et arrière de chaque côté.
11. Abaissez le cric d'atelier jusqu'à ce que l'assemblage soudé du pivot du bogie se déplace suffisamment pour que la rondelle plate (1/2 po) et le contre-écrou puisse être placés sur le goujon et être vissés à la main des deux côtés de la machine (Figure 77).
12. Élevez le cric d'atelier suffisamment haut pour pouvoir dégager la chenille de la roue avant.

⚠ PRUDENCE

Les guides des chenilles ont de nombreux points de pincement. Pour déplacer la chenille en caoutchouc, saisissez-la par les bords extérieurs des guides en acier.

13. Répétez la procédure de l'autre côté de la machine. Éloignez les chenilles de la machine.
14. Placez une autre chandelle sous l'avant de la machine. Placez un bac de vidange sous le distributeur.
15. Débranchez le flexible de réservoir de la conduite rigide du distributeur (Figure 78). Bouchez le flexible et le raccord. Ramenez le flexible de réservoir vers l'arrière du cadre.

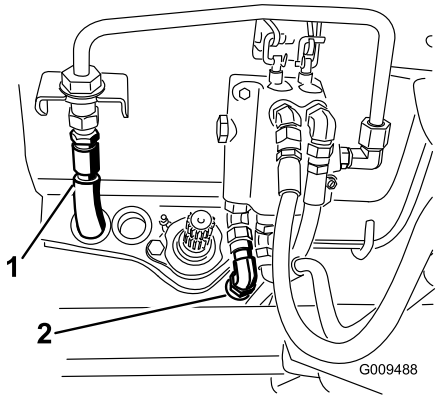

Figure 78

1. Flexible de pression
2. Flexible de réservoir

16. Débranchez le flexible de pression du distributeur (Figure 78). Bouchez le flexible et le raccord. Ramenez le flexible vers l'arrière du cadre.
17. Débranchez connecteur du faisceau de la cabine (Figure 79) et fermez le connecteur avec le chapeau.

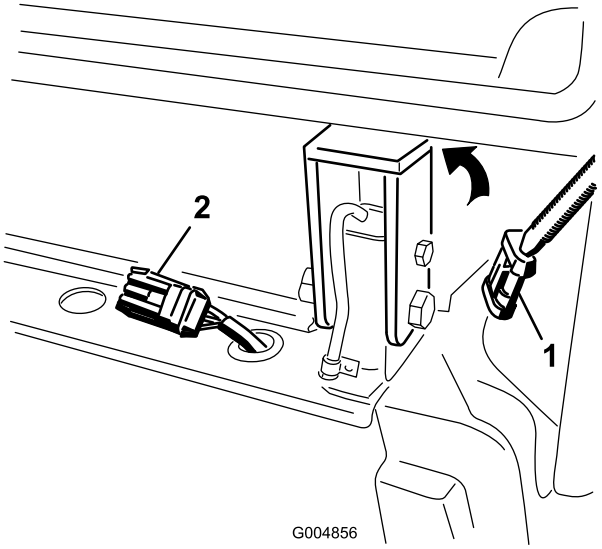

Figure 79

1. Connecteur de faisceau de câblage de la cabine
2. Connecteur de faisceau sur le support de cadre arrière

18. Débranchez de la cabine les flexibles à raccord rapide de pression et de retour (Figure 80). Branchez les raccords l'un dans l'autre pour les garder propres. Placez le chapeau et les bouchons protecteurs sur les raccords rapides de la machine. Assurez-vous de la propreté de tous les connecteurs avant de les raccorder.

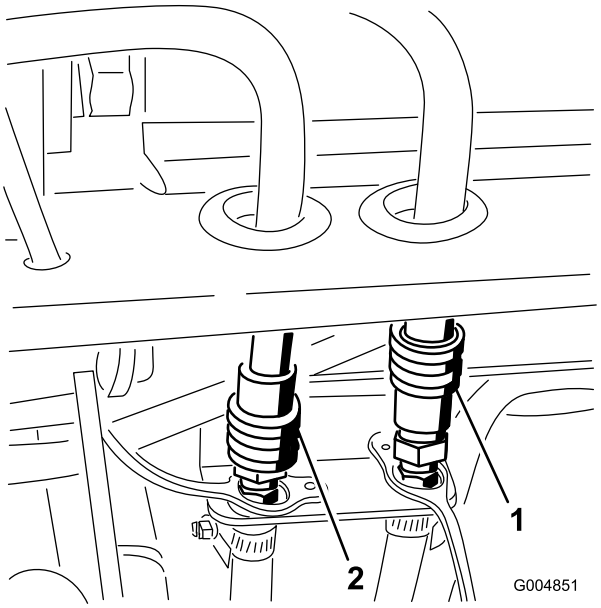

Figure 80

1. Flexible de pression
2. Flexible de retour

19. Enlevez les (2) boulons de 3/4 pouce de diamètre qui fixent le cadre avant au cadre arrière en avant de la roue motrice, de chaque côté du cadre (Figure 81). NE RETIREZ PAS LA GOUPILLE D'ACCOUPPLEMENT À CE STADE.

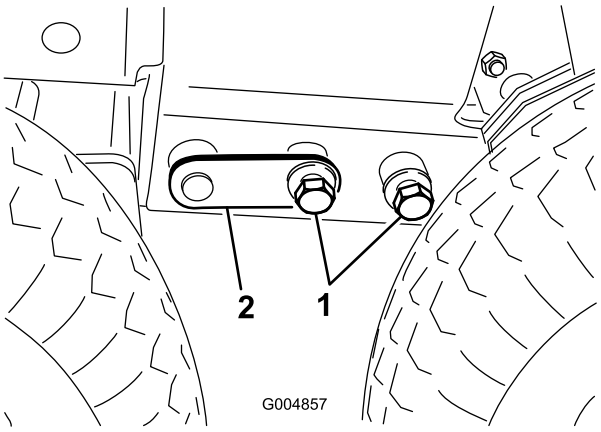

Figure 81

1. Boulons (3/4 po)
2. Goupille d'accouplement

20. Montez les roues d'été avec deux écrous par roue (Figure 82).

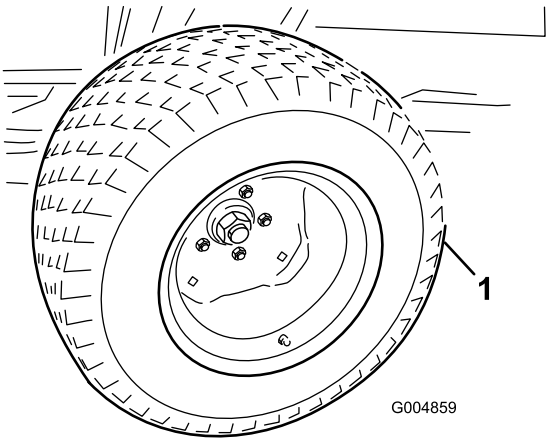

Figure 82

1. Roue d'été

21. Montez les roues centrales sur le cadre d'hiver.
22. Montez les tube de levage de la cabine dans les découpes du plancher de la cabine (Figure 83). Serrez les boulons de levage jusqu'à ce que les extrémités coniques passent par le trou dans le panneau de plancher et touchent juste le cadre.

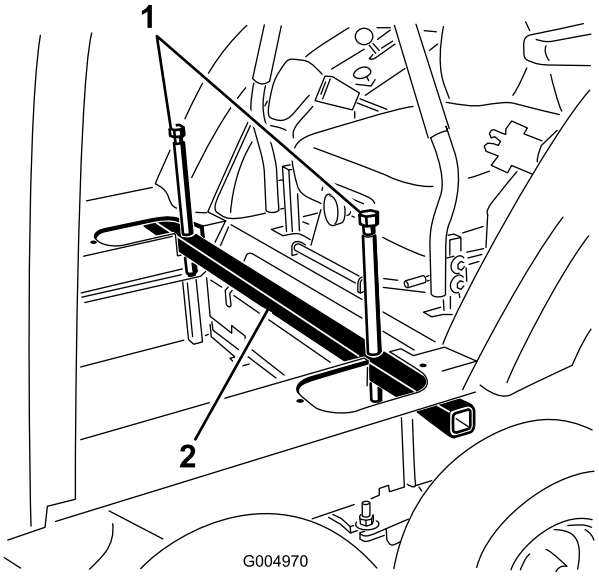

Figure 83

1. Boulons de levage
2. Tube de levage de cabine

23. Retirez la chandelle avant et abaissez l'avant de la machine sur les roues.
24. Déplacez le cric d'atelier à l'arrière de la machine et soutenez légèrement l'arrière de la machine au niveau du pare-chocs arrière.
25. Retirez les boulons et écrous qui fixent les supports arrière de la cabine aux montants du système de protection antiretournement (ROPS) (Figure 84). Ajustez le cric si les boulons coincent et sont difficiles à retirer.

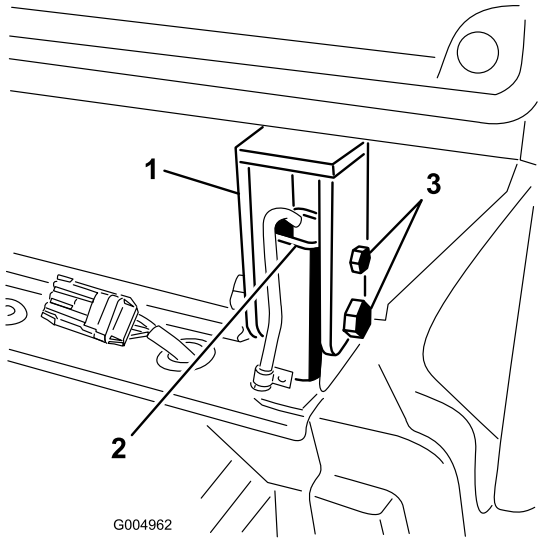

Figure 84

1. Support de cabine
2. Montant du système ROPS
3. Boulons et écrous
4. Montant du système ROPS

26. Desserrez les deux boulons de fixation de la cabine pour lui permettre de pivoter librement.
27. Soulevez l'arrière de la cabine juste assez pour passer le dossier du siège en serrant petit à petit les boulons de levage (Figure 85) lentement et de manière identique de chaque côté du tube de levage de la cabine. Changez de côté fréquemment pour que les boulons soutiennent la cabine de manière uniforme et restent en position dans les trous du panneau de plancher.

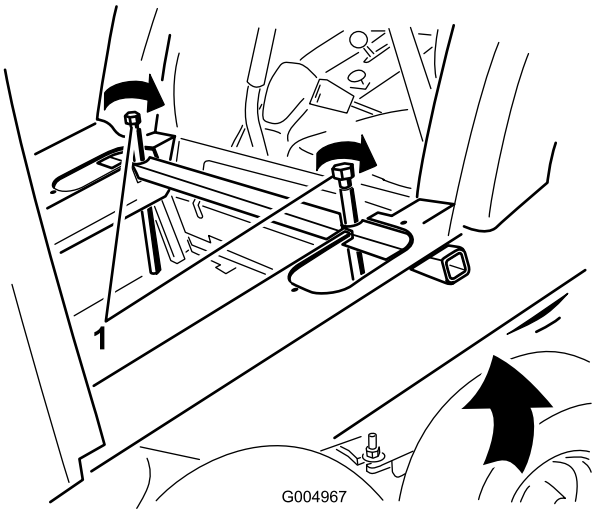

Figure 85

1. Boulons de levage

28. Retirez la chandelle avant et abaissez l'avant de la machine sur les roues jusqu'à ce que les goupilles d'accouplement (Figure 86) soient suffisamment desserrées pour pouvoir être déposées.

    Remarque: Si les goupilles sont serrées, faites-les tourner tout en tirant dessus.

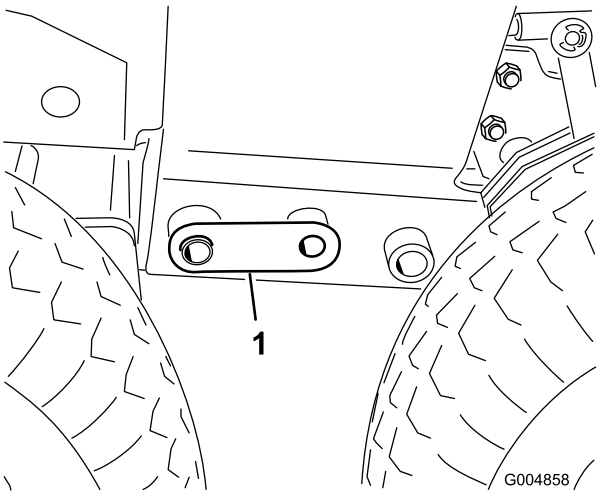

Figure 86

1. Goupille d'accouplement

29. Éloignez le cadre avant du cadre arrière en vérifiant que les flexibles hydrauliques et l'arbre d'entraînement ne pendent pas. Vérifiez que l'arrière de cabine passe le siège et les poignées de commande sans les toucher. Au besoin, réglez la position du cric d'atelier pour accéder à l'espace entre le siège et l'arrière de la cabine.
30. Desserrez le raccord du flexible de pression sur la pompe et tournez-le de 45 degrés vers l'arrière de la machine (Figure 87).

    Remarque: La Figure 87 est une vue de sous le groupe de déplacement.

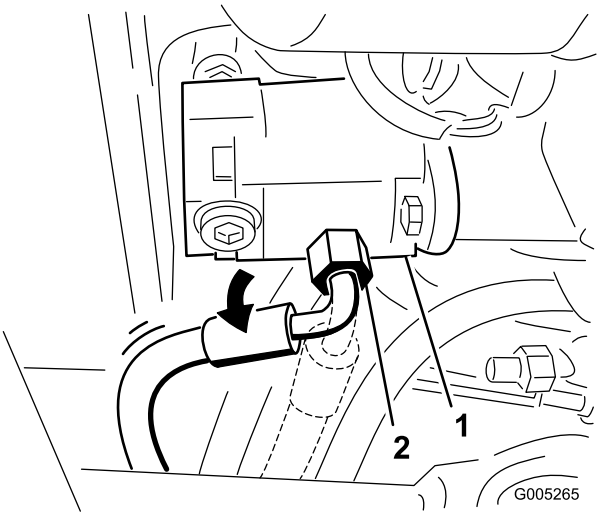

Figure 87

1. Pompe
2. Raccord de flexible de pression (tourné à 45 degrés)

31. Roulez le tablier d'été et le cadre en position et montez les cinq boulons (3/4 po), rondelles et écrous qui fixent le cadre du tablier au cadre arrière (Figure 88). Enlevez les goupilles du vérin de levage et les roues arrière (au

besoin) pour accéder aux boulons sur le côté droit. Serrez les boulons à 359 Nm (265 lb-pi).

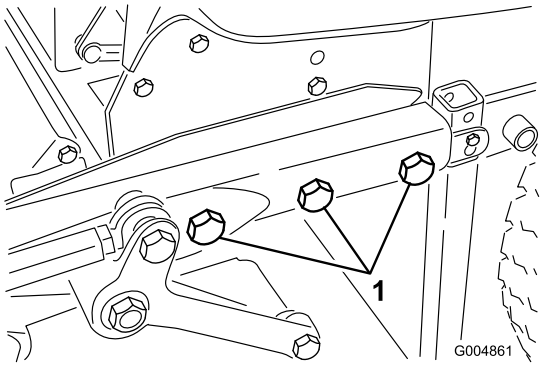

Figure 88

1. 3 boulons de fixation (3/4 po), rondelles et écrous (côté gauche)

32. Enlevez les fixations qui retiennent les supports de tube vertical à l'arrière du cadre du tablier ou les supports de conversion. Déposez aussi les supports de conversion du cadre du tablier, le cas échéant.
33. Relevez le panneau de plancher (Figure 89).

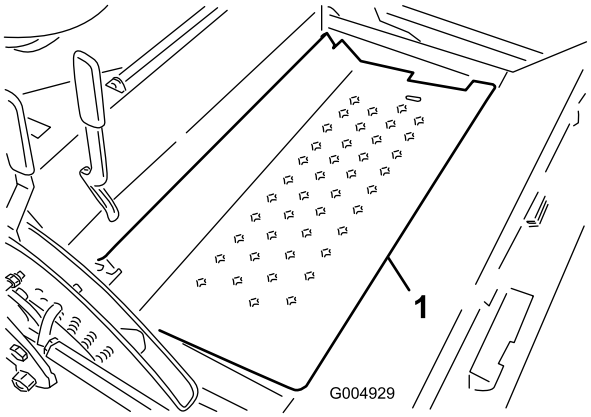

Figure 89

1. Panneau de plancher

34. Glissez l'arbre d'entraînement sur l'arbre du boîtier d'engrenages (Figure 90). Montez la goupille cylindrique et serrez les boulons à un couple de 20 à 25 Nm (175 à 225 po-lb).

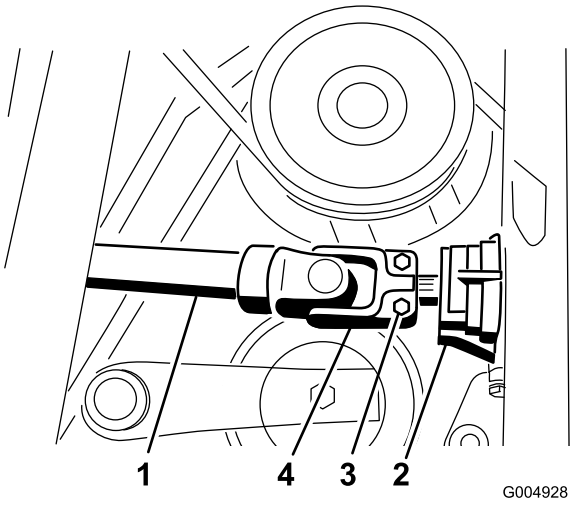

Figure 90

1. Arbre d'entraînement
2. Boîtier d'engrenages
3. Boulon
4. Goupille cylindrique

35. Acheminez et branchez les flexibles de pression et du réservoir hydraulique au distributeur (Figure 91).

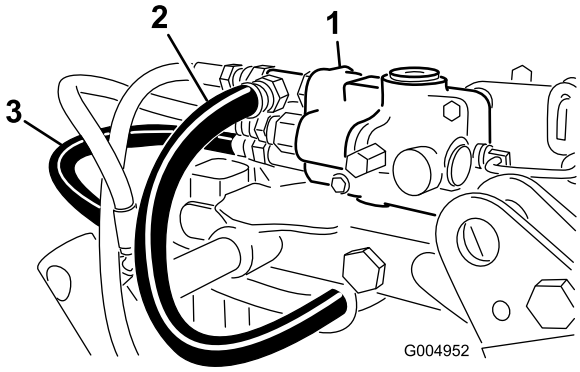

Figure 91

1. Distributeur de commande
2. Flexible de réservoir
3. Flexible de pression

36. Montez l'arrière du vérin de levage du tablier sur l'axe de pivot et fixez-le en place avec la bague de retenue (Figure 92).
37. Fixez l'avant du vérin de levage au cadre du tablier de coupe avec la goupille et la vis (Figure 92).

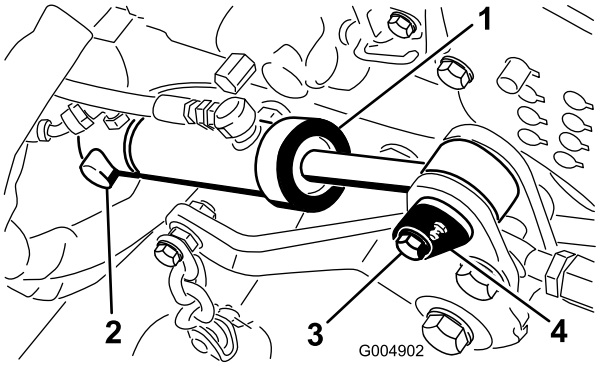

Figure 92

1. Vérin de levage de tablier
2. Bague de retenue
3. Vis
4. Goupille et vis

38. Enlevez les boulons et écrous qui fixent les supports de la cabine aux montants du système ROPS (Figure 93).

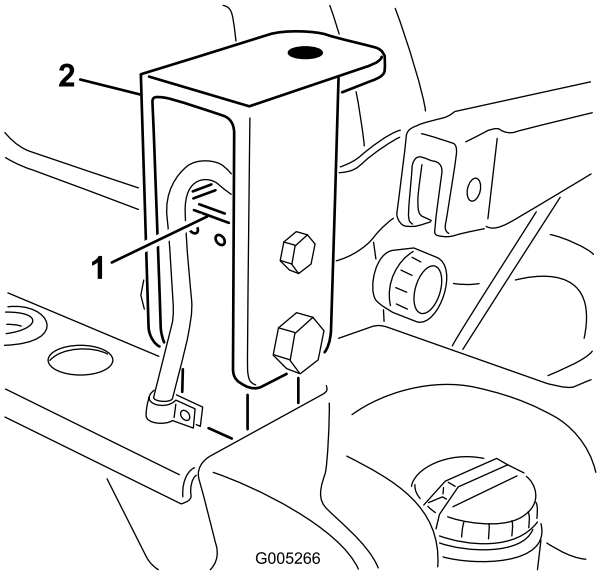

Figure 93

1. Montant du système ROPS
2. Support de cabine

39. Placez le système ROPS sur ses montants. Montez le boulon, l'écrou, la goupille fendue et la goupille qui fixent chaque élément du système ROPS aux montants (Figure 94).

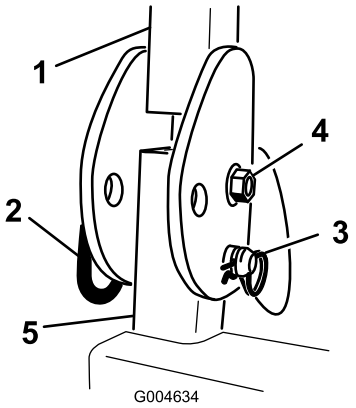

Figure 94

1. Système ROPS
2. Goupille
3. Goupille fendue
4. Boulon et écrou
5. Montant du système ROPS

40. Démarrez la machine, relevez et abaissez le tablier. Vérifiez qu'il n'y a pas de fuites et que les flexibles ne frottent pas contre le châssis.

Conversion de machine d'été à machine d'hiver

1. Mettez la machine en marche et abaissez le tablier de coupe à la hauteur de coupe la plus basse. Positionnez la machine sur une surface plane afin de pouvoir éloigner le cadre du tablier de coupe et le remplacer par le cadre d'hiver.
2. Enlevez le boulon, l'écrou, la goupille fendue et la goupille qui fixent chaque élément du système ROPS aux montants (Figure 95). Déposez l'élément du système ROPS.

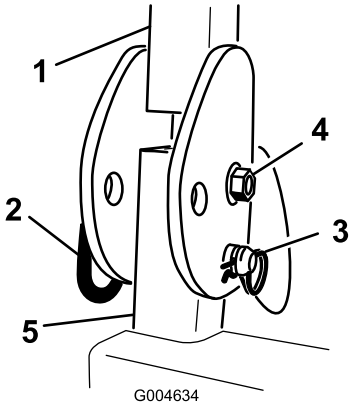

Figure 95

1. Système ROPS
2. Goupille
3. Goupille fendue
4. Boulon et écrou
5. Montant du système ROPS

3. Montez sans serrer un support de cabine sur chaque montant du système ROPS au moyen de deux boulons

(1/2 x 3 po), deux écrous (1/2 po), deux boulons (3/4 x 3–1/2 po) et deux écrous (3/4 po) (Figure 96). Veillez à positionner le trou de la plaque supérieure vers l'avant. Ne serrez pas les boulons à ce stade.

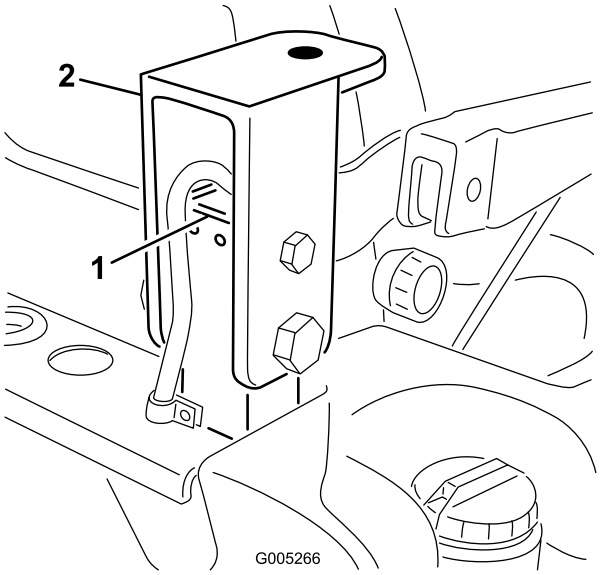

Figure 96

1. Montant du système ROPS
2. Support de cabine

4. Placez un cric d'atelier adapté sous le tube de pare-chocs arrière et soulevez les roues arrière du sol (Figure 97).

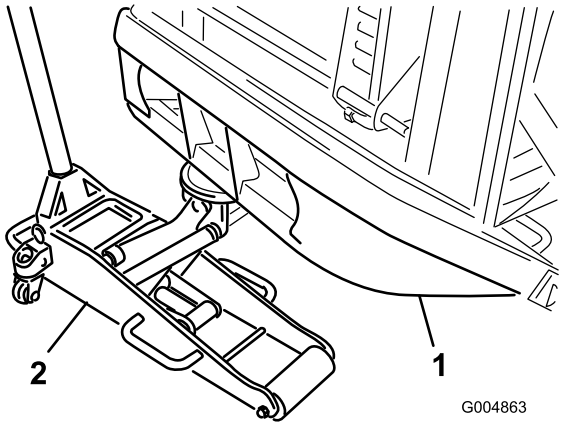

Figure 97

1. Tube de pare-chocs arrière
2. Cric d'atelier

5. Pour les groupes de déplacement dont le numéro de série est antérieur à 312999999, montez le support de tube vertical à chaque coin arrière du cadre du tablier au moyen d'un axe de chape et d'une vis autotaraudeuse (1/4 po) (Figure 98)

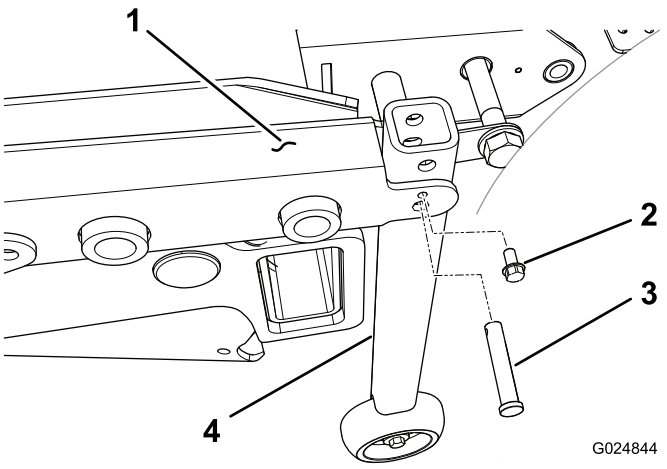

Figure 98

1. Cadre de tablier
2. Vis autotaraudeuse
3. Axe de chape
4. Support de tube vertical

6. Pour les groupes de déplacement dont le numéro de série est postérieur à 313000001, montez un support de conversion (droit ou gauche) sur la face inférieure du coin arrière approprié du cadre de tablier au moyen d'une vis autotaraudeuse (3/8 x 5/8 po) (Figure 99). Le support doit être dirigé vers l'extrémité du cadre arrière.

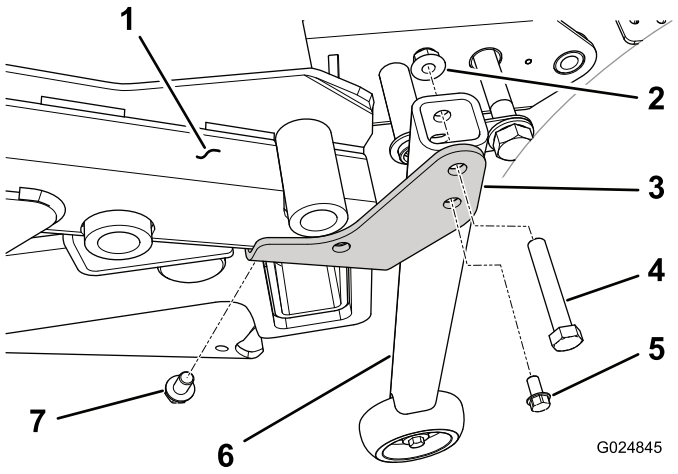

Figure 99

1. Cadre de tablier
2. Écrou à embase
3. Support de conversion (côté gauche montré)
4. Vis
5. Vis autotaraudeuse
6. Support de tube vertical
7. Vis autotaraudeuse

7. Fixez le support de tube vertical au support de conversion (droit ou gauche) à chaque coin du cadre de tablier au moyen d'une vis (3/8 x 2–1/4 po) et d'un écrou à embase (3/8 po) (Figure 99).

8. Déposez la bague de retenue qui fixe l'arrière du vérin de levage du tablier à l'axe de pivotement (Figure 100).

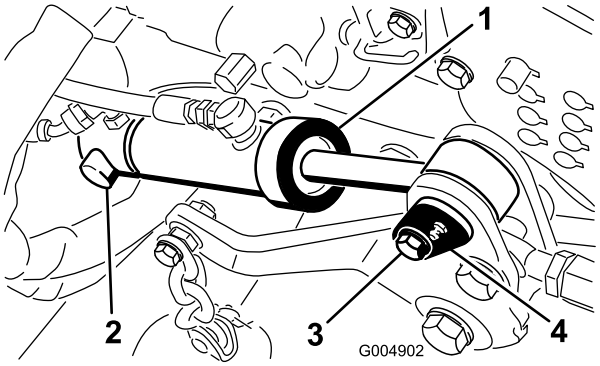

Figure 100

1. Vérin de levage de tablier
2. Bague de retenue
3. Vis
4. Axe de vérin

9. Retirez la vis qui fixe l'axe de pivotement de vérin avant au cadre de la tondeuse (Figure 100). Retirez le serre-câble qui fixe les flexibles de pression et du réservoir.
10. Déposez l'axe de pivotement avant et déposez le vérin de l'axe arrière (Figure 100). Laissez pendre le vérin à l'écart des flexibles (Figure 101).

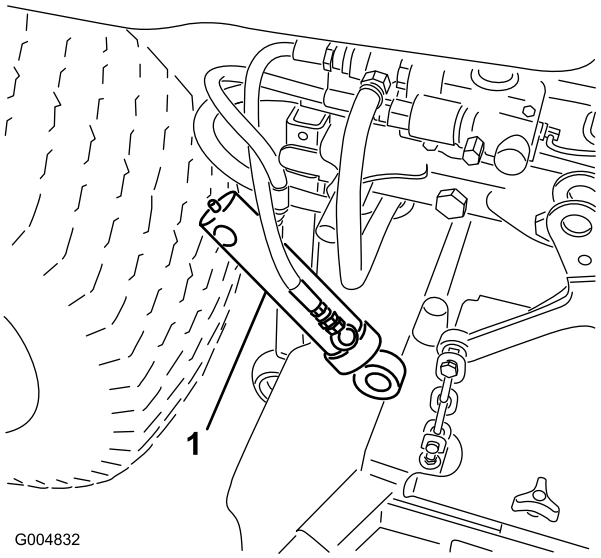

Figure 101

1. Vérin de levage de tablier

11. Ouvrez le panneau de plancher (Figure 102) et calez-le avec la béquille.

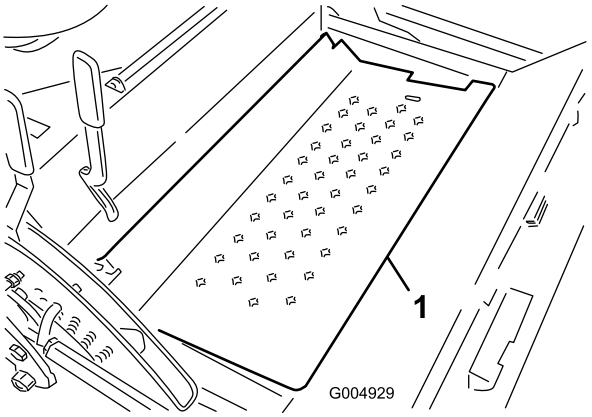

Figure 102

1. Panneau de plancher

12. Enlevez la goupille cylindrique et desserrez les deux vis qui fixent l'arbre d'entraînement à l'arbre du boîtier d'engrenages (Figure 103). Détachez l'arbre d'entraînement de l'arbre du boîtier d'engrenage.

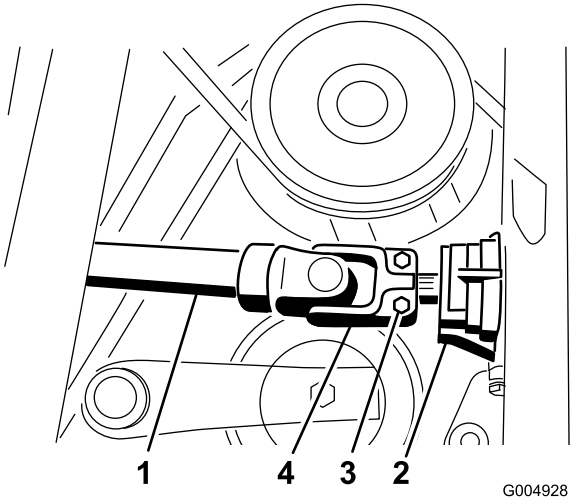

Figure 103

1. Flexible de pression
2. Flexible de réservoir
3. Protection de flexible
4. Serre-câble
5. Boulons
6. Goupille cylindrique

13. Débranchez le flexible de réservoir du distributeur (Figure 104). Obturez le flexible et le raccord avec un chapeau et un bouchon. Ramenez le flexible de réservoir vers l'arrière du cadre.

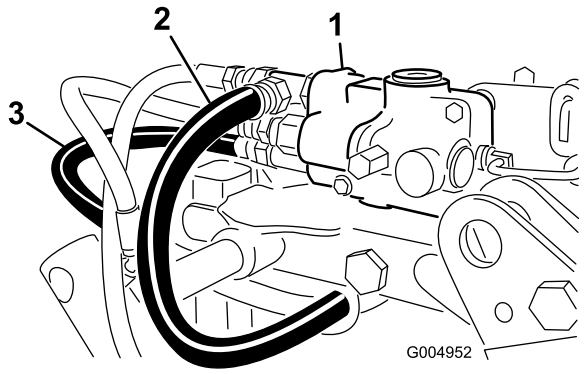

Figure 104

1. Distributeur de commande
2. Flexible de réservoir
3. Flexible de pression

14. Débranchez le flexible de pression du distributeur (Figure 104). Obturez le flexible et le raccord avec un chapeau et un bouchon. Ramenez le flexible vers l'arrière du cadre.
15. Abaissez le cric d'atelier jusqu'à ce que les supports verticaux du tablier soutiennent l'arrière du cadre du tablier et que le pare-chocs arrière soit légèrement soutenu.
16. Enlevez avec précaution les boulons (3/4 po), les rondelles et les écrous qui fixent le cadre du tablier au cadre arrière (3 du côté gauche et 2 du côté droit) (Figure 105). Conservez 4 des boulons en vue de la repose et rangez les autres en prévision du passage au cadre d'été.

   Remarque: Le cric d'atelier peut être élevé ou abaissé pour faciliter le retrait des boulons. Abaissez complètement le cric d'atelier après avoir enlevé les boulons.

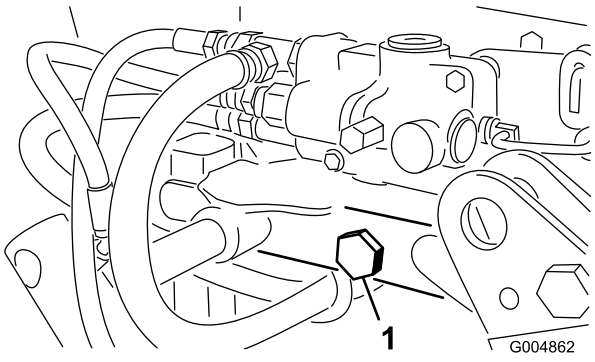

Figure 105

1. 3 boulons de fixation (3/4 po), rondelles et écrous (côté gauche)

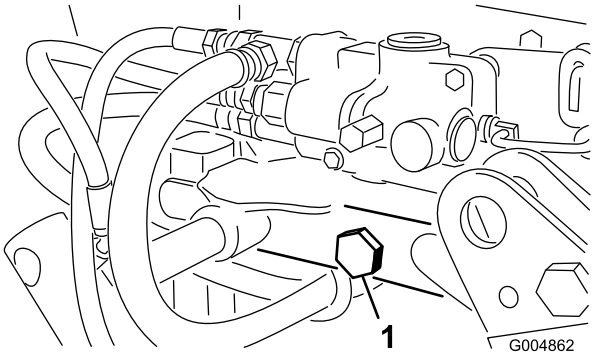

Figure 106

1. Deux boulons de fixation (3/4 po), rondelles et écrous (côté droit)

17. Faites rouler le tablier de coupe et le cadre vers l'avant pour les éloigner de la machine.
18. Desserrez le raccord du flexible de pression sur la pompe et tournez-le de 45 degrés vers l'avant de la machine (Figure 107).

    Remarque: La Figure 107 est une vue de sous le groupe de déplacement.

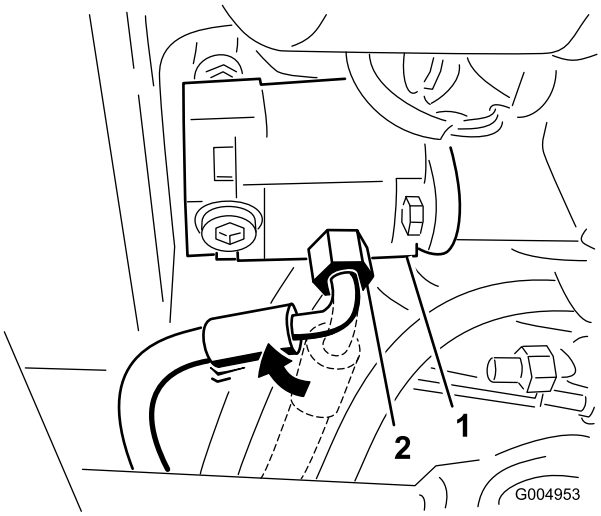

Figure 107

1. Pompe
2. Raccord de flexible de pression (tourné à 45 degrés)

19. Retirez les deux vis qui fixent la plaque couvercle de plancher du cadre d'hiver au plancher et déposez la plaque (Figure 108).

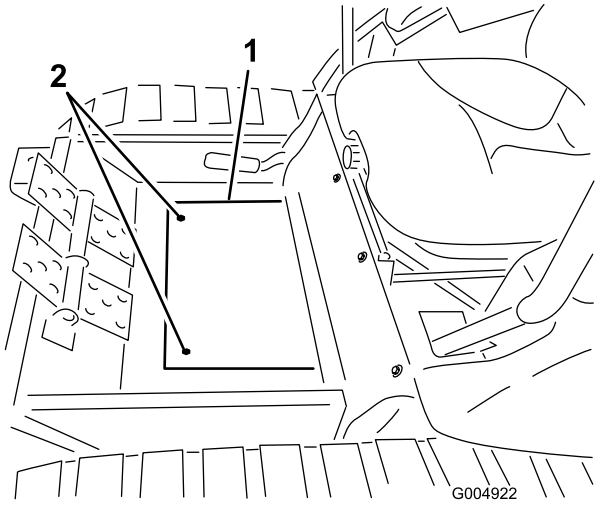

Figure 108

1. Plaque couvercle de plancher
2. Vis de montage

20. Roulez le cadre d'hiver en position avec précaution tout en faisant passer l'arbre d'entraînement par le tube du cadre (Figure 109).

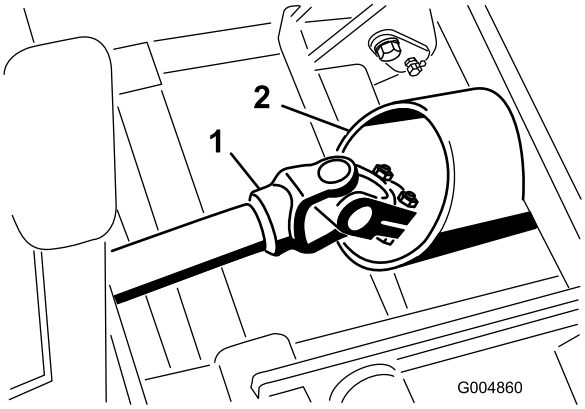

Figure 109

1. Arbre d'entraînement
2. Tube de cadre

Remarque: Si l'arrière de la cabine n'est pas assez haut pour passer au-dessus des poignées de commande, serrez uniformément les boulons de levage de chaque côté du tube de levage de la cabine pour élever l'arrière de la cabine (Figure 110).

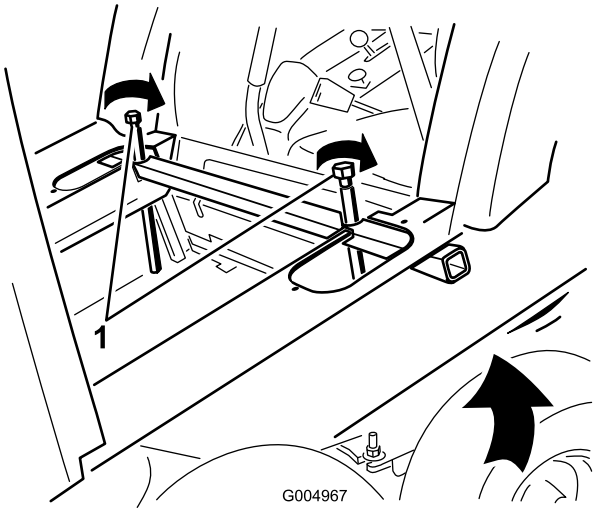

Figure 110

1. Boulons de levage

21. Acheminez les flexibles comme suit :
    - Acheminez le flexible de réservoir sous le vérin de levage, entre les supports, jusqu'au distributeur (Figure 111).
    - Acheminez le flexible de pression le long de l'arbre de PDF jusqu'au distributeur (Figure 111).

    Remarque: Pour clarifier l'acheminement des flexibles, ils sont représentés sans les protections.

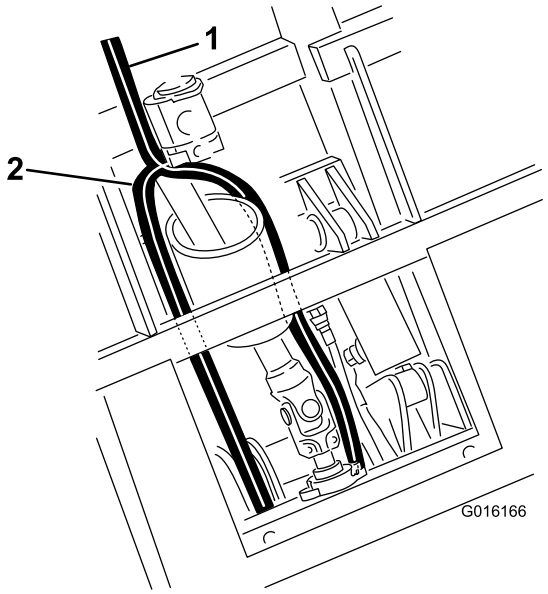

Figure 111

1. Flexible de réservoir
2. Flexible de pression

22. Accouplez l'arbre d'entraînement à l'arbre du boîtier d'engrenages dans le cadre d'hiver et serrez les boulons (5/16 po) à un couple de 20 à 25 Nm (175 à 225 po-lb). Posez la goupille cylindrique (Figure 112).

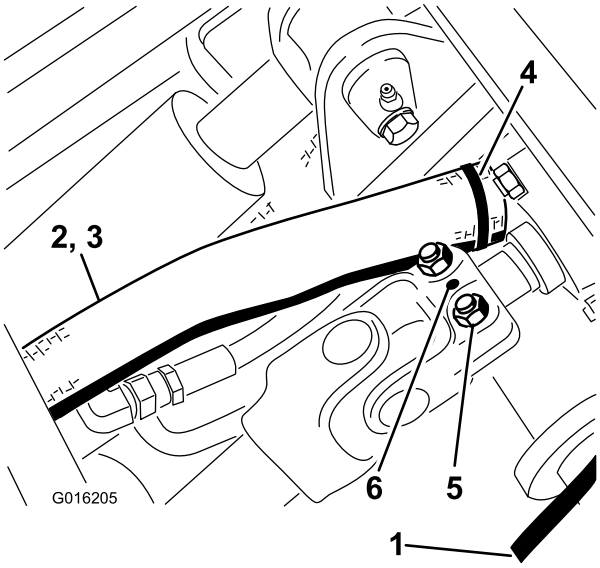

Figure 112

1. Flexible de pression
2. Flexible de réservoir
3. Protection de flexible
4. Serre-câble
5. Boulons
6. Goupille cylindrique

23. Placez le cadre d'hiver contre le cadre arrière et élevez le cric d'atelier autant que nécessaire pour déposer les roues d'été (Figure 113). Montez les roues d'hiver avec 2 écrous de roue par côté.

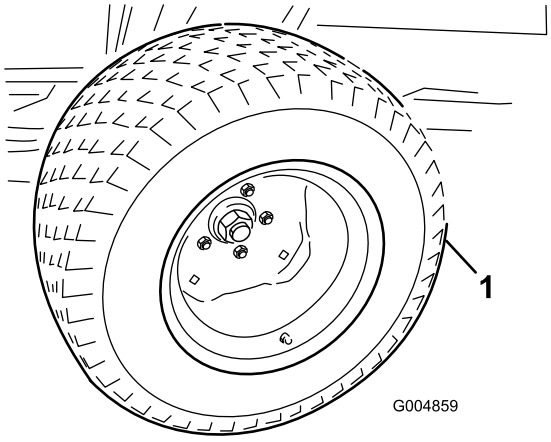

Figure 113

1. Roue d'été

24. Placez le cric d'atelier devant les trous de 2,5 cm (1 po) du cadre et insérez une goupille d'accouplement de chaque côté (Figure 114).

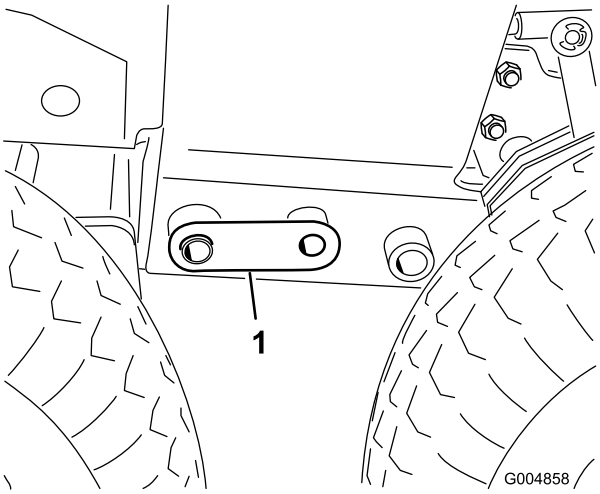

Figure 114

1. Goupille d'accouplement

25. Ajustez le cric ou agitez la cabine manuellement afin de pouvoir installer les boulons (3/4 po) de chaque côté (Figure 115). Serrez les boulons à 359 Nm (265 pi-lb).

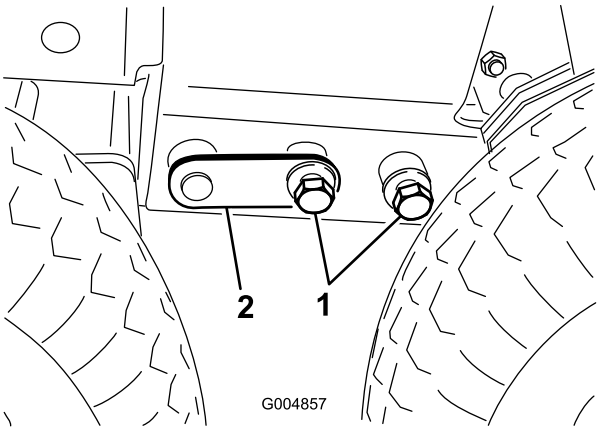

Figure 115

1. Boulons (3/4 po)
2. Goupille d'accouplement

Remarque: Les pneus arrière devront être déposés pour serrer les boulons arrière (3/4 po). Après avoir serré les boulons du cadre, montez les pneus arrière et serrez les écrous de roue à un couple de 88 à 115 Nm (65 à 85 pi-lb).

26. Insérez un support en caoutchouc sur chaque support de la cabine, aux points de montage arrière (Figure 116).

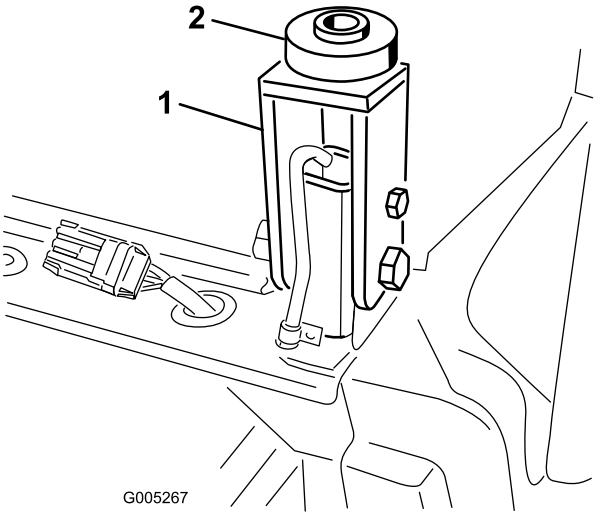

Figure 116

1. Support de cabine
2. Support caoutchouc

27. Abaissez la cabine en position en desserrant lentement les boulons de levage à chaque extrémité du tube de levage (Figure 117).

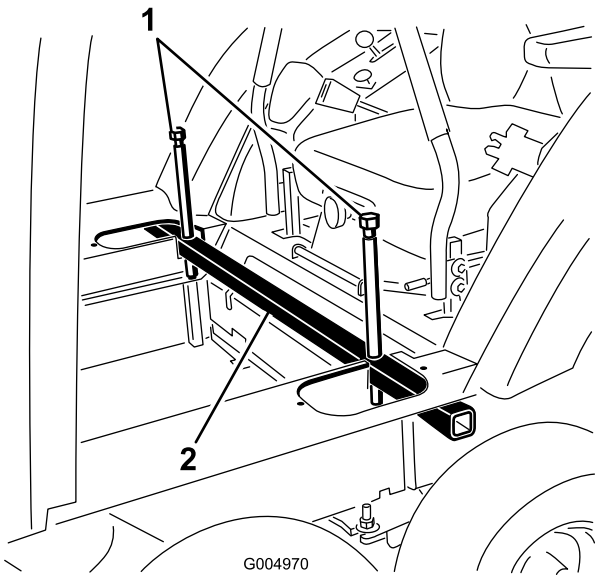

Figure 117

1. Boulons de levage
2. Tube de levage de cabine

28. Sur les point de montage arrière, fixez la cabine à la machine au moyen d'un boulon (1/2 x 3 po), d'une rondelle d'acier (1/2 x 2–1/2 po), d'une rondelle de caoutchouc (1/2 x 2–1/2 po) et d'un écrou (1/2 po) (Figure 118). Serrez les quatre boulons de fixation de la cabine jusqu'à ce que les supports en caoutchouc soient comprimés à 2,2 cm (7/8 po) d'épaisseur.

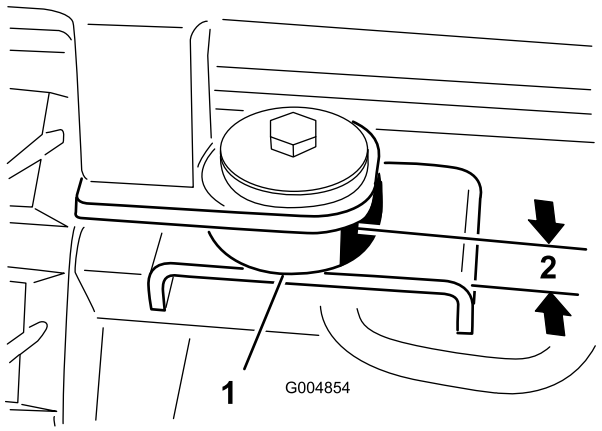

Figure 118

1. Support caoutchouc
2. 2,2 cm (0,875 po)

29. Serrez les boulons et écrous pour fixer les supports arrière de la cabine aux montants du système ROPS (Figure 119). Ajustez le cric si les boulons coincent et sont difficiles à retirer.

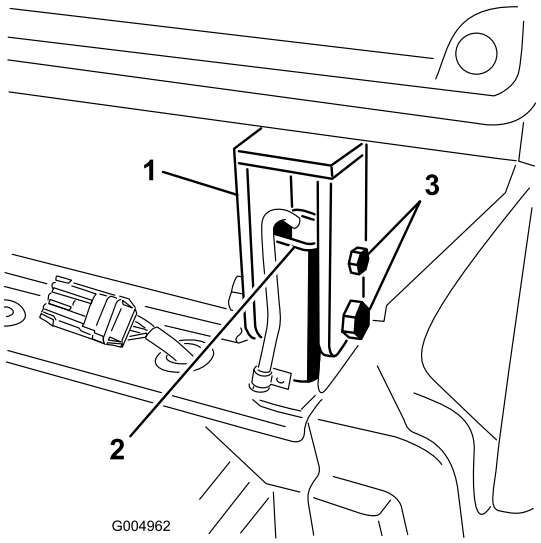

Figure 119

1. Support de cabine
2. Montant du système ROPS
3. Boulons et écrous
4. Montant du système ROPS

30. Desserrez les boulons de levage et déposez le tube de levage de la cabine par les découpes du plancher (Figure 120).

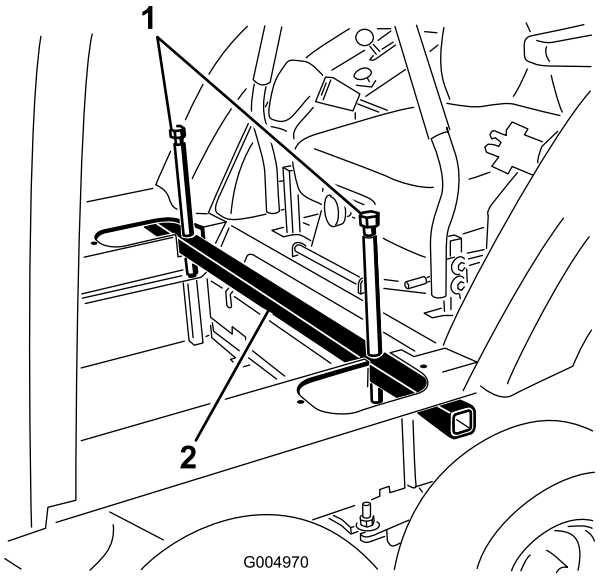

Figure 120

1. Boulons de levage
2. Tube de levage de cabine

31. Branchez le flexible de pression hydraulique au conduit rigide du distributeur et le flexible de réservoir au distributeur (Figure 121). Conservez les bouchons de flexibles en prévision du passage au cadre d'été.

    Remarque: Vérifiez que les flexibles ne sont pas pliés et qu'ils ne frottent pas contre des pièces mobiles.

    Remarque: Réglez l'angle des raccords en fonction de l'acheminement des flexibles.

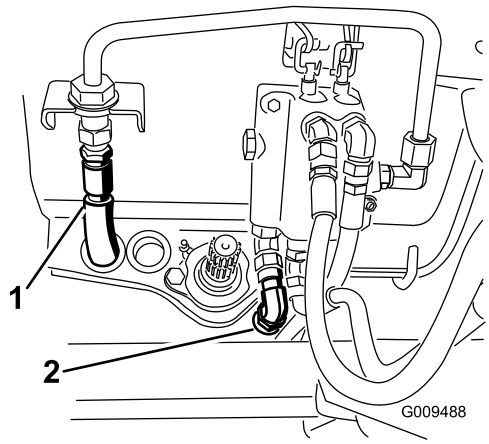

Figure 121

1. Flexible de pression
2. Flexible de réservoir

32. Soulevez l'arrière de la machine jusqu'à ce qu'il soit possible de placer 2 chandelles sous le tube arrière, à la hauteur voulue pour élever les roues arrière de 2,5 à 7,5 cm (1 à 3 po) au-dessus du sol.
33. Abaissez le cric jusqu'à ce que le cadre arrière repose sur les chandelles. Positionnez le cric sous le centre du tube de pivot du bras de relevage avant.
34. Enlevez la rondelle plate (1/2 po) et l'écrou (1/2 po) placés sur le goujon du pivot de bogie (Figure 122).

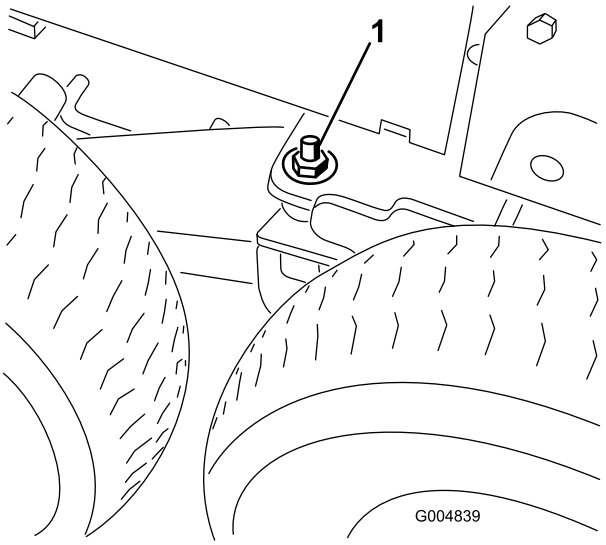

Figure 122

1. Rondelle et écrou sur le goujon de pivot de bogie

35. Élevez le cric pour soulever les pneus avant afin de pouvoir passer la chenille entre les deux, et soutenez le cadre avec des chandelles.
36. Déposez les roues avant et centrales du cadre d'hiver (Figure 123).

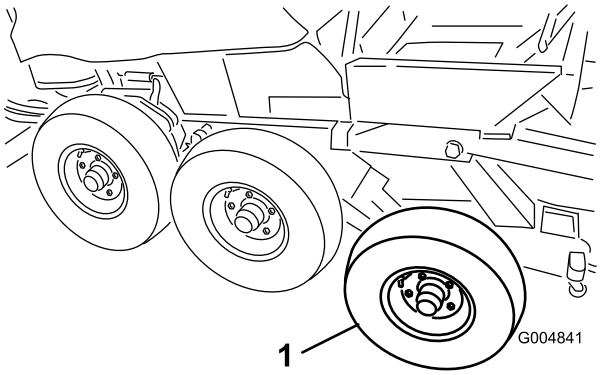

Figure 123

1. Pneu avant

37. Soulevez avec précaution les chenilles au-dessus des moyeux des roues avant et arrière. Le sens de rotation des chenilles est imprimé dessus. Le dessin en V des chenilles en caoutchouc doit être dirigé vers l'avant.

⚠ PRUDENCE

Les guides des chenilles ont de nombreux points de pincement. Pour déplacer la chenille en caoutchouc, saisissez-la par les bords extérieurs des guides en acier.

38. Ajustez le cric à une hauteur permettant de monter le pneu avant. Avec l'aide d'une autre personne, soulevez l'avant de la chenille afin de pouvoir monter les pneus avant (Figure 124).

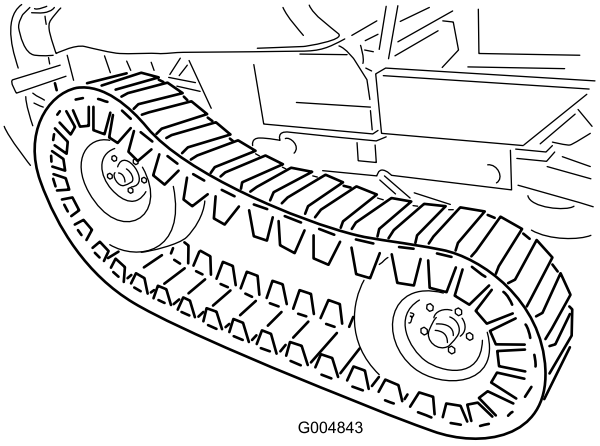

Figure 124

39. Ajustez le cric à une hauteur permettant de monter le pneu central. Soulevez le centre de la chenille afin de pouvoir monter le pneu central. Serrez les écrous de roue à un couple de 88 à 115 Nm (65 à 85 pi-lb).

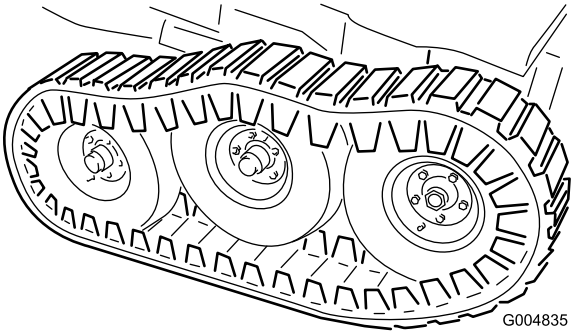

Figure 125

40. Abaissez le cric jusqu'à ce que les roues avant supportent le cadre. Montez les rondelles plates (1/2 po) et les contre-écrous sur le goujon de pivot de bogie (Figure 125) et serrez à 102 Nm (75 pi-lb).

   Remarque: Il faudra éventuellement déplacer le cric au pare-chocs arrière pour soulever l'arrière de la machine assez haut pour pouvoir monter la rondelle plate et le contre-écrou.

41. Posez les couvercles d'accès latéraux au moyen des vis retirées précédemment (Figure 126).

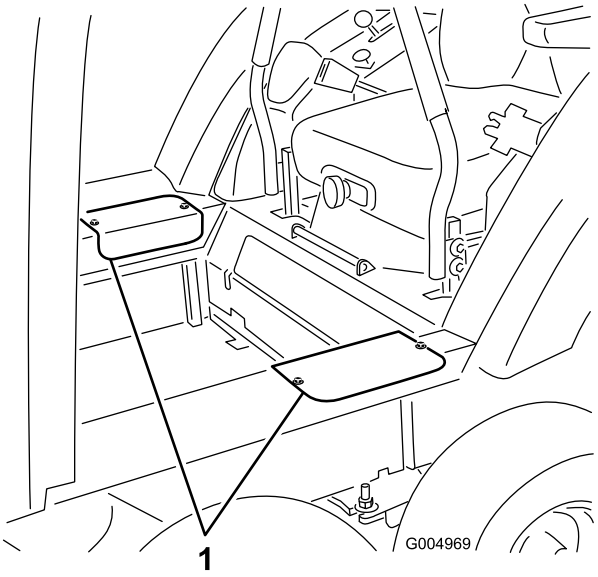

Figure 126

1. Couvercles d'accès

42. Fixez la plaque couvercle de plancher du cadre d'hiver au plancher au moyen des vis retirées précédemment (Figure 127).

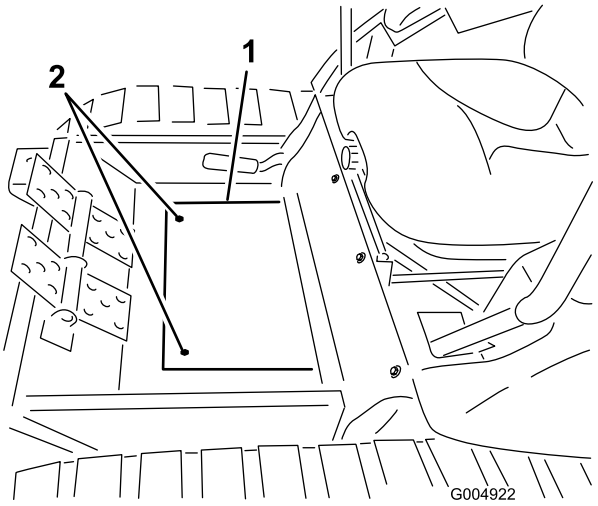

Figure 127

1. Plaque couvercle de plancher
2. Vis de montage

43. Branchez les flexibles de retour et de pression de la cabine aux raccords rapides du support de cadre arrière (Figure 128).

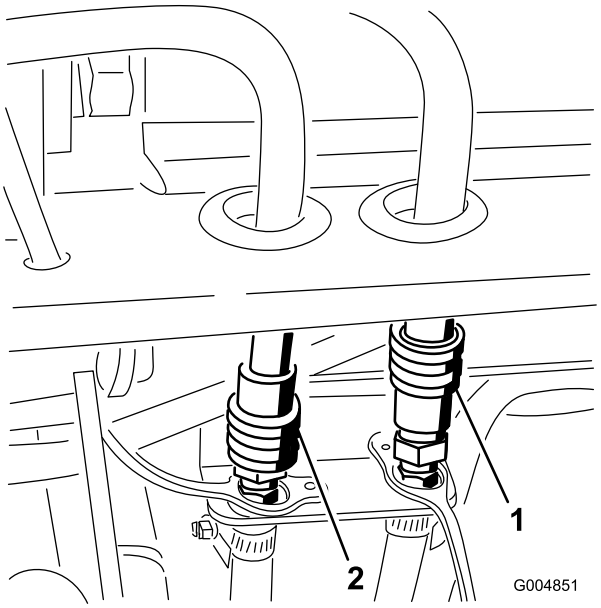

Figure 128

1. Flexible de pression
2. Flexible de retour

44. Enlevez le capuchon et branchez le connecteur du faisceau de la cabine au faisceau du support de cadre arrière (Figure 129).

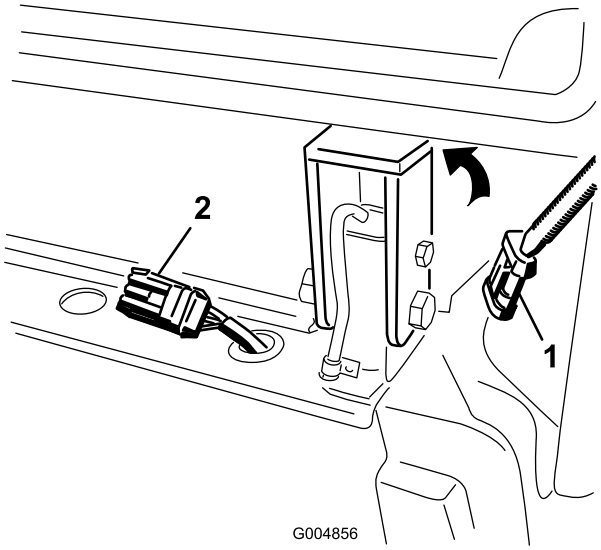

Figure 129

1. Connecteur de faisceau de câblage de la cabine
2. Connecteur de faisceau sur le support de cadre arrière

45. Mettez le moteur en marche. Élevez et abaissez le bras de relevage et vérifier qu'il ne présente pas de fuites hydrauliques. Vérifiez le niveau d'antigel et faites l'appoint au besoin.

Entretien

Programme d'entretien recommandé

Périodicité d'entretien	Procédure d'entretien
Après les 10 premières heures de fonctionnement	• Serrez les boulons de fixation du cadre. • Serrez les écrous de roues.
Toutes les 50 heures	• Lubrifiez les graisseurs. • Contrôlez la pression des pneus.
Toutes les 200 heures	• Serrez les écrous de roues.

⚠ PRUDENCE

Si vous laissez la clé dans le commutateur d'allumage, quelqu'un pourrait mettre le moteur en marche accidentellement et vous blesser gravement, ainsi que toute personne à proximité.

Avant tout entretien, retirez la clé de contact.

Lubrification

Graissage et lubrification

Graissez la machine toutes les 50 heures. Lubrifiez plus fréquemment si vous travaillez dans des conditions très poussiéreuses ou sableuses.

Type de graisse : universelle.

Procédure de graissage

Périodicité des entretiens: Toutes les 50 heures

1. Désengagez la PDF et serrez le frein de stationnement.
2. Avant de quitter la position d'utilisation, coupez le moteur, enlevez la clé de contact et attendez l'arrêt complet de toutes les pièces mobiles.
3. Nettoyez les graisseurs avec un chiffon. Grattez la peinture qui pourrait se trouver sur les graisseurs.
4. Raccordez une pompe à graisse au graisseur. Injectez de la graisse dans les graisseurs jusqu'à ce qu'elle commence à sortir des roulements.
5. Essuyez tout excès de graisse.

Points à graisser

Emplacements et nombre de graisseurs :

Pivot de bogie – 2 (Figure 130)

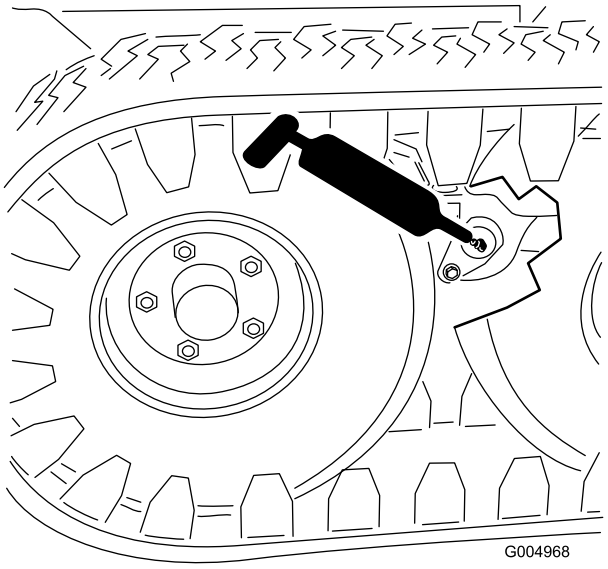

Figure 130

1. Pivot de bogie (2)

Roulements d'arbre de PDF – 2 (Figure 131)

Axes de pivotement de vérin hydraulique – 2 (Figure 131)

Pivot de bras de levage – 1 (Figure 131)

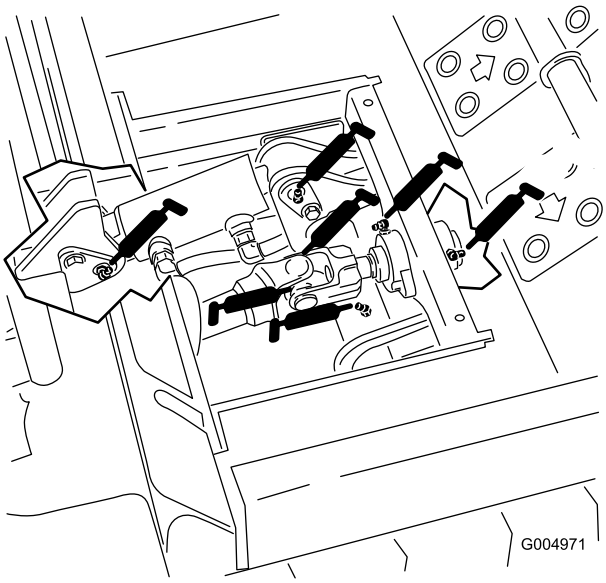

Figure 131

1. Roulements d'arbre de PDF (2)
2. Axes de pivotement de vérin hydraulique (2)
3. Pivot de bras de levage (1)

Entretien du système électrique

Important: Si vous devez travailler avec le circuit électrique, débranchez toujours les câbles de la batterie, en commençant par le câble négatif (-), pour éviter d'endommager le câblage en causant des courts-circuits.

Contrôle des fusibles

Reportez-vous au *Manuel de l'utilisateur* fourni avec la cabine pour tout renseignement sur les fusibles.

En cas de problèmes électriques de la machine, vérifiez les fusibles. Retirez un fusible après l'autre pour vérifier s'il est grillé. Si vous devez remplacer un fusible, utilisez toujours **un fusible même type et de même intensité** que celui d'origine, **car vous pourriez sinon endommager le système électrique**.

Remarque: Si un fusible grille fréquemment, il existe probablement un court-circuit dans le système électrique. Demandez alors à un technicien qualifié de réparer le problème.

Entretien du système d'entraînement

Contrôle de la pression des pneus

Périodicité des entretiens: Toutes les 50 heures

Contrôlez la pression des pneus toutes les 50 heures (Figure 132).

Maintenez les pneus gonflés à 240 kPa (35 psi). Les pneus mal gonflés peuvent entraîner une perte de la motricité. En cas de perte de la motricité, vous pouvez augmenter la pression de gonflage à 344 kPa (50 psi) pour accroître la tension des chaînes. Contrôlez la pression lorsque les pneus sont froids pour obtenir un résultat plus précis.

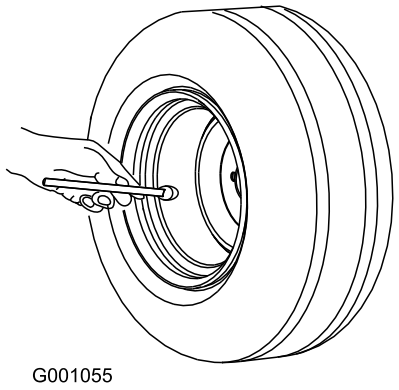

Figure 132

Dépose de la roue arrière

1. Élevez l'arrière de la machine jusqu'à ce que la chenille soit à environ 2,5 cm (1 po) au-dessus du sol, et placez des chandelles dessous.
2. Enlevez les deux vis qui fixent chaque couvercle d'accès latéral et déposez les couvercles (Figure 133).

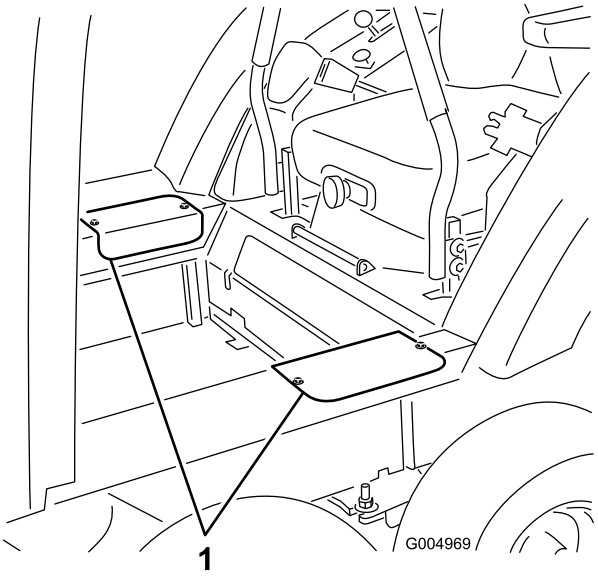

Figure 133

1. Couvercles d'accès

3. Desserrez et retirez le contre-écrou et la rondelle plate de l'assemblage soudé du pivot de bogie (Figure 134).

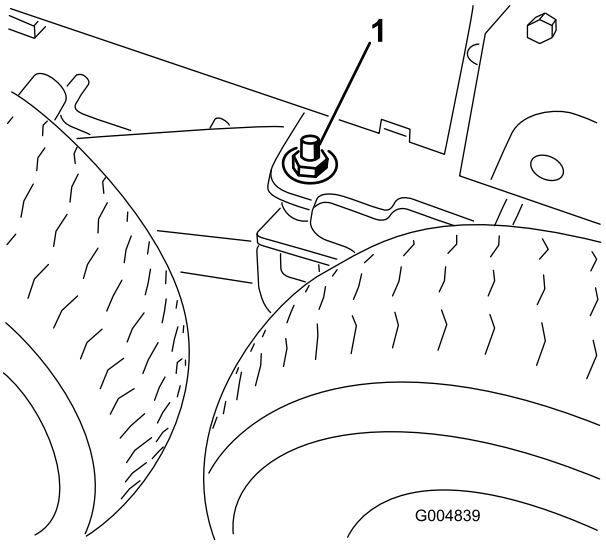

Figure 134

1. Rondelle et écrou sur le goujon de pivot de bogie

4. Élevez l'avant de la machine pour soulager la tension de la chenille et permettre la dépose de la roue arrière. Soutenez l'avant de la machine avec des chandelles.
5. Retirez les écrous de roue et déposez la jante et le pneu avec précaution.
6. Abaissez le cric jusqu'à ce que les roues avant supportent le cadre. Placez des rondelles plates (1/2 po) et des contre-écrous sur le goujon de pivot du bogie (Figure 134). Serrez 102 Nm (75 pi-lb).

   Remarque: Il faudra éventuellement déplacer le cric au pare-chocs arrière pour soulever l'arrière de la

machine assez haut pour pouvoir monter la rondelle plate et le contre-écrou.

Remarque: Les roues avant et centrales peuvent être déposées sans qu'il soit nécessaire de soulever et de soutenir l'arrière de la machine.

Remisage

Machine

1. Nettoyez soigneusement la machine et la cabine, en insistant tout particulièrement sur les zones suivantes :
   - Ensemble arbre de PDF
   - Tous les graisseurs et points de pivot
   - Huilez la cannelure sur l'arbre de sortie de PDF pour éviter la rouille.
2. Vérifiez et corrigez la pression des pneus; voir Contrôle de la pression des pneus.
3. Vérifiez le serrage de toutes les fixations et resserrez-les au besoin. Serrez tout particulièrement les 5 boulons qui fixent le cadre d'hiver au groupe de déplacement à 359 Nm (265 pi-lb).
4. Lubrifiez tous les graisseurs et points de pivot. Essuyez tout excès de lubrifiant.
5. Poncez légèrement et retouchez les peintures rayées, écaillées ou rouillées. Réparez les déformations de la carrosserie.

Remarques:

Remarques:

La garantie intégrale Toro

Garantie limitée

Conditions et produits couverts

The Toro Company et sa filiale, Toro Warranty Company, en vertu de l'accord passé entre elles, certifient conjointement que votre produit commercial Toro (« Produit ») ne présente aucun défaut de matériau ni vice de fabrication pendant une période de deux ans ou 1 500 heures de service*, la première échéance prévalant. Cette garantie s'applique à tous les produits à l'exception des Aérateurs (veuillez-vous reporter aux déclarations de garantie séparées de ces produits). Lorsqu'une condition couverte par la garantie existe, nous nous engageons à réparer le Produit gratuitement, frais de diagnostic, pièces, main-d'œuvre et transport compris. La période de garantie commence à la date de réception du Produit par l'acheteur.
* Produit équipé d'un compteur horaire.

Comment faire intervenir la garantie

Il vous incombe de signaler le plus tôt possible à votre Distributeur de produits commerciaux ou au Dépositaire de produits commerciaux agréé qui vous a vendu le Produit, toute condition couverte par la garantie. Pour obtenir l'adresse d'un Distributeur de produits commerciaux ou d'un Dépositaire agréé, ou pour tout renseignement concernant les droits et responsabilités vis à vis de la garantie, veuillez nous contacter à l'adresse suivante :

Toro Commercial Products Service Department
Toro Warranty Company
8111 Lyndale Avenue South
Bloomington, MN 55420-1196, États-Unis
+1–952–888–8801 ou +1–800–952–2740
Courriel : commercial.warranty@toro.com

Responsabilités du propriétaire

À titre de propriétaire du Produit, vous êtes responsable des entretiens et réglages mentionnés dans le *Manuel de l'utilisateur*. Ne pas effectuer les entretiens et réglages requis peut constituer un motif de rejet d'une réclamation au titre de la garantie.

Ce que la garantie ne couvre pas

Les défaillances ou anomalies de fonctionnement survenant au cours de la période de garantie ne sont pas toutes dues à des défauts de matériaux ou des vices de fabrication. Cette garantie ne couvre pas :

- Les défaillances du produit dues à l'utilisation de pièces qui ne sont pas d'origine ou au montage et à l'utilisation d'accessoires et produits ajoutés ou modifiés d'une autre marque. Une garantie séparée peut être fournie par le fabricant de ces accessoires.
- Les défaillances du Produit dues au non respect du programme d'entretien et/ou des réglages recommandés. Les réclamations sous garantie pourront être refusées si le Programme d'entretien recommandé pour votre produit Toro et énoncé dans le *Manuel de l'utilisateur* n'est pas respecté.
- Les défaillances du produit dues à une utilisation abusive, négligente ou dangereuse.
- Les pièces non durables, sauf si elles sont défectueuses. Par exemple, les pièces consommées ou usées durant le fonctionnement normal du Produit, notamment mais pas exclusivement : plaquettes et garnitures de freins, garnitures d'embrayage, lames, cylindres, galets et roulements (étanches ou graissables), contre-lames, bougies, roues pivotantes et roulements, pneus, filtres, courroies, et certains composants des pulvérisateurs, notamment membranes, buses et clapets antiretour, etc.
- Les défaillances dues à une influence extérieure. Les conditions constituant une influence extérieure comprennent, sans y être limités, les conditions atmosphériques, les pratiques de remisage, la contamination, l'utilisation de carburants, liquides de refroidissement, lubrifiants, additifs, engrais, ou produits chimiques, etc. non agréés.
- Les défaillances ou mauvaises performances causées par l'utilisation de carburants (essence, carburant diesel ou biodiesel par exemple) non conformes à leurs normes industrielles respectives.
- Les bruits, vibrations, usure et détérioration normaux.
- L'usure normale comprend, mais pas exclusivement, les dommages des sièges dus à l'usure ou l'abrasion, l'usure des surfaces peintes, les autocollants ou vitres rayés, etc.

Pièces

Les pièces à remplacer dans le cadre de l'entretien courant seront couvertes par la garantie jusqu'à la date du premier remplacement prévu. Les pièces remplacées au titre de cette garantie bénéficient de la durée de garantie du produit d'origine et deviennent la propriété de Toro. Toro se réserve le droit de prendre la décision finale concernant la réparation ou le remplacement de pièces ou ensembles existants. Toro se réserve le droit d'utiliser des pièces remises à neuf pour les réparations couvertes par la garantie.

Garantie de la batterie ion-lithium et à décharge complète :

Les batteries ion-lithium et à décharge complète disposent d'un nombre de kilowatt-heures spécifique à fournir au cours de leur vie. Les techniques d'utilisation, de recharge et d'entretien peuvent contribuer à augmenter ou réduire la vie totale des batteries. À mesure que les batteries de ce produit sont consommées, la proportion de travail utile qu'elles offrent entre chaque recharge diminue lentement jusqu'à leur épuisement complet. Le remplacement de batteries usées, suite à une consommation normale, est la responsabilité du propriétaire du produit. Le remplacement des batteries, aux frais du propriétaire, peut être nécessaire au cours de la période de garantie normale du produit. Remarque : (batterie ion-lithium uniquement) : Une batterie ion-lithium est couverte uniquement par une garantie pièces au prorata de la 3ème à la 5ème année, basée sur la durée de service et les kilowatts heures utilisés. Reportez-vous au *Manuel de l'utilisateur* pour tout renseignement complémentaire.

Entretien aux frais du propriétaire

La mise au point du moteur, le graissage, le nettoyage et le polissage, le remplacement des filtres, du liquide de refroidissement et les entretiens recommandés font partie des services normaux requis par les produits Toro qui sont aux frais du propriétaire.

Conditions générales

La réparation par un distributeur ou un dépositaire Toro agréé est le seul dédommagement auquel cette garantie donne droit.

The Toro Company et Toro Warranty Company déclinent toute responsabilité en cas de dommages secondaires ou indirects liés à l'utilisation des produits Toro couverts par cette garantie, notamment quant aux coûts et dépenses encourus pour se procurer un équipement ou un service de substitution durant une période raisonnable pour cause de défaillance ou d'indisponibilité en attendant la réparation sous garantie. Il n'existe aucune autre garantie expresse, à part la garantie spéciale du système antipollution, le cas échéant. Toutes les garanties implicites de qualité marchande et d'aptitude à l'emploi sont limitées à la durée de la garantie expresse.

L'exclusion de la garantie des dommages secondaires ou indirects, ou les restrictions concernant la durée de la garantie implicite, ne sont pas autorisées dans certains états et peuvent donc ne pas s'appliquer dans votre cas. Cette garantie vous accorde des droits spécifiques, auxquels peuvent s'ajouter d'autres droits qui varient selon les états.

Note concernant la garantie du moteur :

Le système antipollution de votre Produit peut être couvert par une garantie séparée répondant aux exigences de l'agence américaine de défense de l'environnement (EPA) et/ou de la direction californienne des ressources atmosphériques (CARB). Les limitations d'heures susmentionnées ne s'appliquent pas à la garantie du système antipollution. Pour de plus amples détails, reportez-vous à la Déclaration de garantie de conformité à la réglementation antipollution fournie avec votre produit ou figurant dans la documentation du constructeur du moteur.

Autres pays que les États-Unis et le Canada

Pour les produits Toro exportés des États-Unis ou du Canada, demandez à votre distributeur (dépositaire) Toro la police de garantie applicable dans votre pays, région ou état. Si, pour une raison quelconque, vous n'êtes pas satisfait des services de votre distributeur, ou si vous avez du mal à vous procurer des renseignements concernant la garantie, adressez-vous à l'importateur Toro.