Form No. 3383-272 Rev A

TORO®

Count on it.

Betjeningsvejledning

132 cm sideudblæsningsplæne-klipper

Groundsmaster®-traktionsenhed i 200-, 3320- og 3280-D-serien

Modelnr. 30555—Serienr. 314000001 og derover

Registrer dit produkt på www.Toro.com.
Oversættelse af original (DA)

CE

3383-272 A

Dette produkt overholder alle relevante EU-direktiver. Yderligere oplysninger fås på den separate produktspecifikke overensstemmelseserklæring.

⚠ ADVARSEL

CALIFORNIEN
Advarsel i henhold til erklæring nr. 65

Dette produkt indeholder et eller flere kemikalier, der ifølge staten Californien er kræftfremkaldende og giver medfødte defekter eller forplantningsskader.



Figur 1

1. Advarselssymbol

Denne betjeningsvejledning bruger to andre ord til at fremhæve oplysninger. **Vigtigt** henleder opmærksomheden på særlige mekaniske oplysninger, og **Bemærk** angiver generel information, som det er værd at lægge særligt mærke til.

Indledning

Dette græsklippeskjold med roterende skæreknive er monteret på en plænetraktor og er beregnet til brug af professionelle, ansatte operatører i kommercielle anvendelsesområder. Den er primært beregnet til klipning af græs på velholdte plæner i parker, på sportsbaner og kommercielle områder. Den er ikke beregnet til at klippe krat, slå græs eller anden bevoksning langs motorveje eller til landbrugsformål.

Læs denne vejledning omhyggeligt, så du kan lære at betjene og vedligeholde produktet korrekt samt undgå person- og produktskade. Det er dit ansvar at betjene produktet korrekt og sikkert.

Du kan kontakte Toro direkte på www.Toro.com for at få oplysninger om produkter og tilbehør, hjælp til at finde en forhandler eller for at registrere dit produkt.

Når du har brug for service, originale Toro-dele eller yderligere oplysninger, bedes du kontakte en autoriseret serviceforhandler eller Toros kundeservice samt have produktets model- og serienummer parat. Model- og serienummeret er præget ind i en plade på bærerammen bag det højre, forreste styrehjul. Skriv numrene, hvor der er gjort plads til dette.

Modelnr. _____

Serienr. _____

Denne betjeningsvejledning beskriver potentielle risici og indeholder sikkerhedsmeddelelser, der angives med advarselssymbolet (Figur 1). Dette angiver en farekilde, der kan medføre alvorlig personskade eller død, hvis du ikke følger de anbefalede forholdsregler.

© 2014—The Toro® Company
8111 Lyndale Avenue South
Bloomington, MN 55420

Kontakt os på www.Toro.com.
Trykt i USA.
Alle rettigheder forbeholdes

Indhold

Indledning 2
Sikkerhed 3
Sikker betjeningspraksis 3
Toro-plæneklippersikkerhed 5
Sikkerheds- og instruktionsmærkater 6
Opsætning 8
1 Montering af løftearmene..... 8
2 Montering af bærerrammen..... 9
3 Montering af klippeenheden.....10
4 Påsætning af CE-mærkater 11
5 Montering af bagvægten.....11
Produktoversigt 12
Specifikationer 12
Redskaber/tilbehør 12
Betjening 12
Justering af klippehøjden 12
Justering af rullerne 12
Kontrol af olien i gearkassen 13
Justering af vægtoverførslen.....13
Brug af græsdeflektoren 13
Vedligeholdelse 14
Smøring.....14
Adskillelse af klippeenheden fra traktionsenheden 15
Serviceeftersyn af bøsningerne i styrehjulsarmene.....15
Eftersyn af styrehjulene og lejerne.....15
Kontrol for bøjet skærekniv 16
Afmontering af skærekniven 16
Eftersyn og slibning af skærekniven.....17
Kontrol og udbedring af forskydning af skæreknive.....18
Udskiftning af græsdeflektoren.....19
Justering af styreremskiven 19
Udskiftning af drivremmen.....19
Fejlfinding 21

Sikkerhed

Denne maskine opfylder eller overstiger CEN-standard EN 836:1997, ISO-standard 5395:1990 og ANSI B71.4-2004-specifikationer, der var gældende på produktionstidspunktet.

Hvis operatøren eller ejeren anvender eller vedligeholder maskinen forkert, kan det medføre personskade. Operatøren skal altid overholde sikkerhedsforskrifterne og altid være opmærksom på advarselssymbolerne, der betyder FORSIGTIG, ADVARSEL eller FARE – "personlige sikkerhedsforanstaltninger", for at nedsætte risikoen for personskade. Hvis forskrifterne ikke overholdes, kan det medføre personskade eller død.

Sikker betjeningspraksis

Følgende instruktioner er fra CEN-standard EN 836:1997, ISO-standard 5395:1990 og ANSI B71.4-2012.

Uddannelse

- Læs betjeningsvejledningen og andet uddannelsesmateriale omhyggeligt. Bliv fortrolig med betjeningsanordningerne og sikkerhedssymbolerne, samt hvordan udstyret bruges korrekt. Hvis operatøren eller en mekaniker ikke kan læse og forstå det sprog, som vejledningen er skrevet på, er det ejerens ansvar at forklare dette materiale for dem.
- Bliv fortrolig med anvisningerne for sikker betjening af udstyret samt med betjeningsanordningerne og sikkerhedssymbolerne.
- Alle operatører og mekanikere bør gennemgå denne uddannelse. Ejeren er ansvarlig for uddannelsen af brugerne
- Lad aldrig børn eller andre, som ikke er uddannede dertil, betjene eller udføre service på udstyret. Vær opmærksom på, at lokale forskrifter kan angive en mindstealder for operatøren.
- Ejeren/brugeren kan forhindre og er ansvarlig for ulykker eller personskader, som måtte ramme vedkommende selv, andre personer eller ejendom.

Sikker håndtering af brændstoffer

- For at undgå person- eller tingsskade skal du være yderst forsigtig, når du håndterer benzin. Benzin er ekstremt brandfarlig, og dampene er eksplosive.
- Sluk alle cigaretter, cigarer, piber og andre antændingskilder.
- Brug kun en godkendt brændstofbeholder.
- Tag aldrig brændstofdækslet af, og påfyld aldrig brændstof, når motoren kører.
- Lad motoren køle af før genopfyldning.
- Fyld aldrig brændstof på maskinen indendørs.

- Opbevar aldrig maskinen eller brændstofbeholdere, hvor der er åben ild, gnister eller vågeblus som f.eks på en vandvarmer eller på andre apparater.
- Fyld aldrig beholdere inde i et køretøj eller på en lastbil eller anhænger med plastikforing. Stil altid beholdere på jorden et stykke fra køretøjet, før påfyldning påbegyndes.
- Fjern udstyr fra lastbilen eller anhængeren, og fyld det op igen på jorden. Hvis dette ikke er muligt, skal påfyldningen af udstyret finde sted med en bærbar beholder i stedet for direkte fra brændstofstandereren.
- Spidsen af slangen skal altid være i kontakt med kanten af åbningen i brændstoftanken eller -dunken, indtil påfyldningen er afsluttet. Brug ikke låseenhed for slangespidsen.
- Hvis der kommer brændstof på tøj, skal tøjet skiftes øjeblikkeligt.
- Fyld aldrig for meget på brændstoftanken. Sæt brændstofdækslet på igen og skru det godt fast.

Forberedelser

- Bedøm terrænet, så du kan vælge det nødvendige tilbehør og udstyr til korrekt og sikker udførelse af opgaven. Brug kun tilbehør og udstyr, der er godkendt af producenten.
- Vær altid hensigtsmæssigt påklædt. Dette omfatter brug af sikkerhedshjelm, sikkerhedsbriller og høreværn. Langt hår, løsthængende tøj eller smykker kan blive filtret ind i bevægelige dele.
- Undersøg området, hvor udstyret skal anvendes, og fjern alle genstande som f.eks. sten, legetøj og ledninger, som kan blive slynget ud af maskinen.
- Kontroller, at dødemandsgreb, sikkerhedskontakter og afskærmninger er korrekt påmonteret og fungerer korrekt. Betjen ikke maskinen, medmindre disse fungerer korrekt.

Betjening

- Lad aldrig motoren køre på et indelukket område.
- Betjen kun maskinen under gode lysforhold, og hold afstand til huller og steder, der udgør skjulte farer.
- Sørg for, at alle drev er i frigear, samt at parkeringsbremsen er aktiveret, før du starter motoren. Start kun motoren, mens du sidder i førersædet. Brug sikkerhedsselen, hvis en sådan er monteret.
- Sænk hastigheden, og udvis ekstra forsigtighed på skråninger. Sørg for at køre i den anbefalede retning på skråninger. Grønsværsforholdene kan påvirke maskinens stabilitet. Udvis forsigtighed, når du kører tæt på bratte afsatser.
- Sænk farten, og vær forsigtig, når du vender og ændrer retning på skråninger.
- Hæv aldrig skjoldet, mens knivene kører.
- Betjen aldrig maskinen uden afskærmningerne korrekt påmonteret. Sørg for, at alle sikkerhedskontakter er påmonteret, korrekt justeret og fungerer korrekt.
- Lav ikke om på motorens regulatorindstilling, og kør ikke motoren ved for høj hastighed.
- Stands på en plan flade, sænk klippeenhederne, udkobl drevene, aktiver parkeringsbremsen (hvis en sådan er monteret), og sluk motoren, før du forlader førersædet uanset årsagen.
- Stop udstyret, og efterse knivene, hvis du har ramt en genstand, eller hvis der opstår unormale vibrationer. Foretag de nødvendige udbedringer, før arbejdet genoptages.
- Hold hænder og fødder væk fra klippeenhederne.
- Se bagud og ned for at sikre, at der er fri bane, før du bakker.
- Medtag aldrig passagerer, og hold kæledyr og omkringstående på sikker afstand.
- Sænk farten, og vær forsigtig, når du vender og krydser veje og fortove. Stop knivene, hvis du ikke klipper.
- Betjen ikke plæneklipperen, hvis du er påvirket af alkohol eller medicin.
- Lyn kan forårsage alvorlig personskade eller død. Hvis der observeres lyn eller høres torden i området, må maskinen ikke anvendes. Søg ly.
- Vær forsigtig, når du læsser maskinen på eller af en trailer eller lastbil.
- Vær forsigtig, når du nærmer dig blinde hjørner, buske, træer eller andre genstande, der kan blokere for udsynet.
- Ved kørsel på offentlig vej skal operatøren tænde advarselsblinkene, hvis sådanne forefindes, undtagen hvis en sådan anvendelse er forbudt ifølge loven.

Vedligeholdelse og opbevaring

- Udkobl drevene, sænk klippeenheden, sæt traktionspedalen i neutral position, aktiver parkeringsbremsen, stands motoren og tag nøglen ud af tændingen. Vent, til al bevægelse er standset, før du justerer, rengør eller reparerer udstyret.
- Fjern græs og andet affald fra klippeenhederne, drevene, lydpotte. Lad motoren køle af, før du stiller maskinen til opbevaring, og opbevar den ikke i nærheden af åben ild og motor for at forhindre brand. Tør spildt olie eller brændstof op.
- Lad motoren køle af, før du stiller maskinen til opbevaring, og opbevar den ikke i nærheden af åben ild.
- Luk for brændstoftilførslen under opbevaring og transport. Brændstof må ikke opbevares i nærheden af åben ild eller aftappes inden døre.
- Parker maskinen på en plan overflade. Lad aldrig personer, som ikke er uddannede dertil, udføre service på maskinen.
- Brug om nødvendigt støttebukke til at understøtte komponenter.
- Tag forsigtigt trykket af komponenter, hvori der er oplagret energi.

- Frakobl batteriet, før du foretager reparationer. Frakobl minuspolen først og pluspolen sidst. Tilslut pluspolen først og minuspolen sidst.
- Vær forsigtig, når du efterser knivene. Pak knivene ind eller bær handsker, og vær forsigtig når du efterser dem. Udskift kun knivene. De må aldrig rettes ud eller svejses.
- Hold hænder og fødder væk fra bevægelige dele. Undgå om muligt at foretage justeringer, mens motoren kører.
- Oplad batterierne på et åbent sted med god ventilation, væk fra gnister og åben ild. Træk stikket til opladeren ud af stikkontakten, før den tilsluttes eller frakobles batteriet. Brug beskyttelsesdragt og isoleret værktøj.
- Hold alle dele i god driftsmæssig stand og alle beslag tilspændt. Udskift alle slidte eller beskadigede mærkater.

Bugsering

- Vær forsigtig, når du læsser maskinen på eller af en anhænger eller lastbil.
- Brug ramper i fuld bredde, når maskinen læsses på en anhænger eller lastbil.
- Fastgør maskinen med stropper, kæder, kabler eller reb. Både de forreste og bageste stropper bør føres ned og udad fra maskinen.

Toro-plæneklippersikkerhed

Nedenstående liste indeholder sikkerhedsoplysninger specifikt for Toro-produkter eller andre sikkerhedsoplysninger, du skal kende, og som ikke er indeholdt i CEN-, ISO- eller ANSI-standarderne.

Dette produkt kan afskære hænder og fødder samt udslynge genstande. Følg altid sikkerhedsforskrifterne for at undgå alvorlig personskade eller død.

Brug af dette produkt til andre formål, end det er beregnet til, kan være farligt for brugeren og omkringstående personer.

- Du skal vide, hvordan man standser motoren hurtigt.
- Betjen ikke maskinen iført tennissko eller gummisko.
- Brug af sikkerhedsfodtøj og lange bukser anbefales og kræves i henhold til visse lokale forskrifter og forsikringsbestemmelser.
- Brændstof skal håndteres forsigtigt. Tør eventuelt spildt brændstof op.
- Kontroller hver dag, om sikkerhedskontakterne fungerer korrekt. Hvis en kontakt ikke fungerer korrekt, skal den udskiftes, før maskinen betjenes.
- Det kræver koncentration at bruge maskinen. Gør følgende for at undgå at miste herredømmet over maskinen:
  - Kør ikke tæt på bunkere, grøfter, vandløb, volde eller andre farer.
  - Undgå at stoppe og starte pludseligt.
  - Når du befinder dig i nærheden af, eller når du krydser veje, skal du altid holde tilbage.
  - Sænk klippeenheden, når du kører ned ad bakke.
- Græsdeflektoren skal altid være monteret og stå i nederste position på klippeenheden med sideudkast. Brug aldrig klippeenheden uden deflektoren eller hele græssamleren.
- Hvis klippeenhedens udblæsningsområde bliver tilstoppet, skal du slukke motoren, før tilstopningen fjernes.
- Vær forsigtig ved klipning af græsskråninger. Undgå pludselig start eller opbremsning samt bratte vendinger.
- Rør ikke ved motoren eller lydpotten, mens motoren kører, eller kort tid efter den er stoppet, da disse områder kan være så varme, at de kan forårsage brandsår.

Vedligeholdelse og opbevaring

- Kontroller knivmonteringsboltene hyppigt for at være sikker på, at de er tilspændt i henhold til specifikationen.
- Sørg for, at alle hydraulikrørsforbindelser er fast tilspændte, og at alle hydraulikslanger og -rør er i god stand, før der sættes tryk på systemet.
- Hold kroppen og hænderne væk fra små lækagehuller eller dyser, der sprøjter hydraulikvæske ud under højtryk. Brug papir eller pap, ikke dine hænder, til at finde lækager. Hydraulikvæske, der trænger ud under tryk, kan have tilstrækkelig kraft til at gå gennem huden og forårsage alvorlig personskade.
- Før du afbryder eller påbegynder arbejde på hydrauliksystemet, skal hele trykket tages af systemet ved at stoppe motoren og sænke klippeenhederne ned til jorden.
- Hvis motoren skal køre for at udføre en vedligeholdelsesjustering, skal du holde hænder, fødder, tøj og alle kropsdele væk fra klippeenhederne, redskaber og bevægelige dele. Hold alle personer på afstand.
- Kør ikke motoren ved for høj hastighed ved at ændre på motorens regulatorindstillinger. Få en autoriseret Toro-forhandler til at kontrollere det maksimale motoromdrejningstal med en omdrejningstæller af hensyn til sikker og nøjagtig drift.
- Motoren skal slukkes, før du kontrollerer oliestanden eller hælder olie i krumtaphuset.
- Sørg for, at plæneklipperens brændstoftank er tom, hvis maskinen skal opbevares i mere end 30 dage. Opbevar ikke plæneklipperen i nærheden af åben ild, eller hvor benzindampe kan antændes af en gnist.
- Udfør kun den vedligeholdelse, som er beskrevet i instruktionerne i denne vejledning. Kontakt en autoriseret Toro-forhandler, hvis større reparationer er nødvendige, eller hvis du har brug for anden hjælp.
- Brug kun originale Toro-reservedele og -tilbehør for at sikre optimal ydelse, og at maskinen fortsat overholder sikkerhedscertificeringen. Reservedele og tilbehør, der er fremstillet af andre producenter, kan være farlige, og brug heraf kan gøre garantien ugyldig.

Sikkerheds- og instruktionsmærkater

Sikkerheds- og instruktionsmærkaterne kan nemt ses af operatøren og er placeret tæt på potentielle risikoområder. Beskadigede eller bortkomne mærkater skal udskiftes.

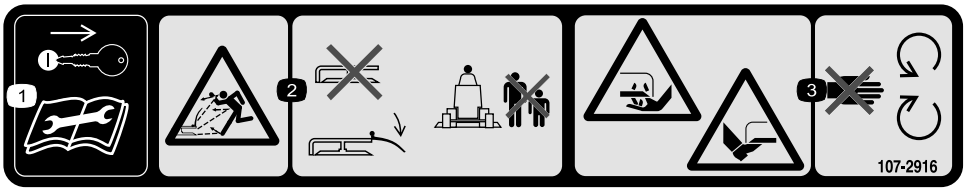

107-2916

1. Tag tændingsnøglen ud, og læs *Betjeningsvejledningen*, før der foretages service eller vedligeholdelsesarbejde.
2. Fare for udslyngede genstande – plæneklipperen må ikke betjenes med græsdeflektoren oppe eller taget af. Lad græsdeflektoren blive på plads. Hold omkringstående på sikker afstand af maskinen.
3. Fare for skæring/amputation af hænder eller fødder med plæneklipperens kniv – hold afstand til bevægelige dele.

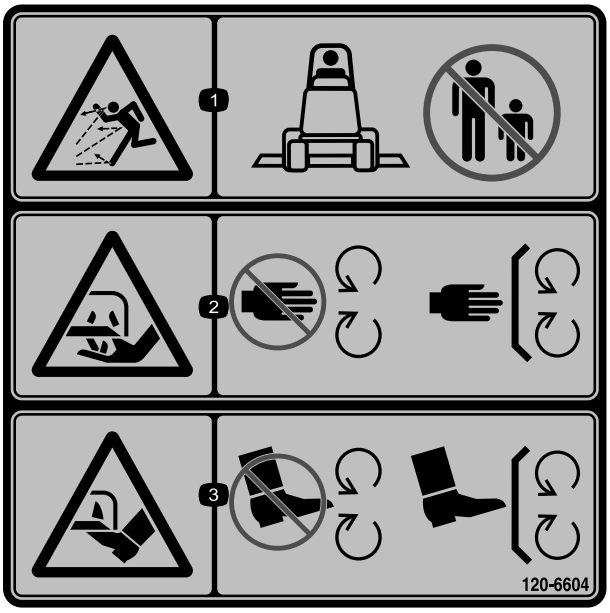

120-6604

1. Fare for udslyngede genstande – hold omkringstående væk fra maskinen.
2. Risiko for skæring/amputation af hånd, skærekniv – hold afstand til bevægelige dele. Hold alle afskærmninger og værn på plads.
3. Risiko for skæring/amputation af fod, skærekniv – hold afstand til bevægelige dele. Hold alle afskærmninger og værn på plads.

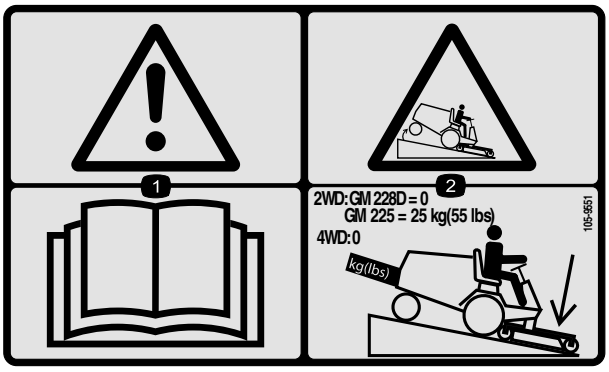

107-2908

1. Fare for udslyngede genstande – hold sikker afstand til maskinen.
2. Fare for udslyngede genstande – plæneklipperen må ikke betjenes med græsdeflektoren oppe eller taget af. Lad græsdeflektoren blive på plads.
3. Fare for skæring/amputation af hænder eller fødder med plæneklipperens kniv – hold afstand til bevægelige dele.



93-6697

1. Læs *betjeningsvejledningen*.
2. Tilsæt SAE 80w-90 (API GL-5)-olie for hver 50. time.

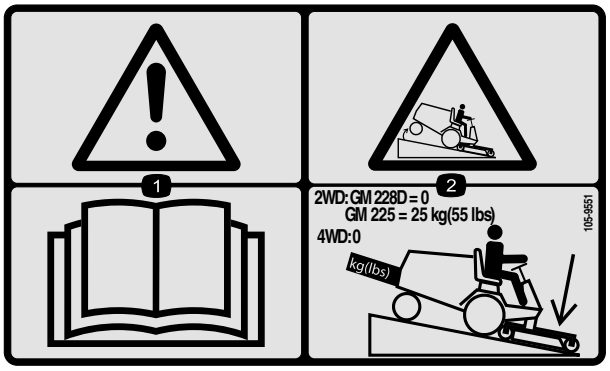

105–9551

1. Advarsel – læs *betjeningsvejledningen*.
2. Sænk klippeskjoldet, når du kører ned ad bakke. GM225-enheder skal have en bagvægt på 25 kg. GM228D og enheder med firehjulstræk behøver ikke nogen bagvægt.

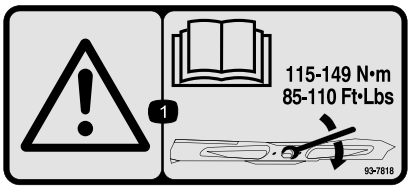

93-7818

1. Advarsel – læs *betjeningsvejledningen* for at få instruktioner om tilspænding af skæreknivsbolten/møtrikken til 115-149 Nm.

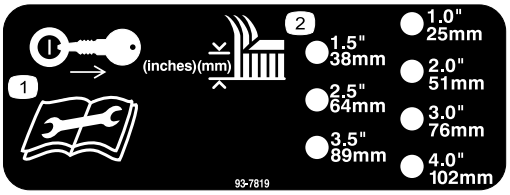

93–7819

1. Tag tændingsnøglen ud, og læs vejledningerne, før der foretages service eller vedligeholdelsesarbejde.
2. Klippehøjde

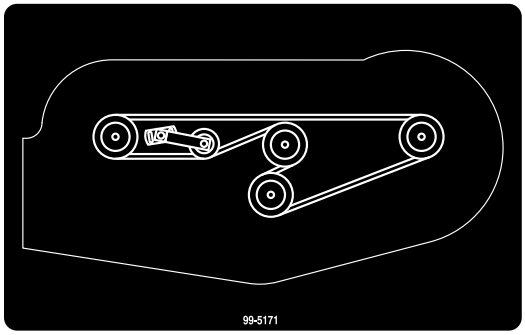

99-5171

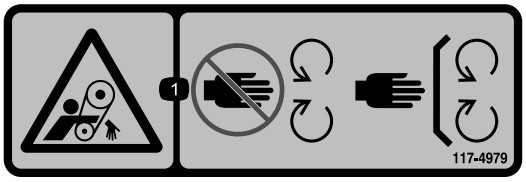

117–4979

1. Fare for at blive viklet ind, rem – hold afstand til bevægelige dele. Hold alle afskærmninger og sikkerhedsanordninger på plads.



107-2915

1. Fare for at blive filtret ind, aksel – hold omkringstående på sikker afstand af maskinen.

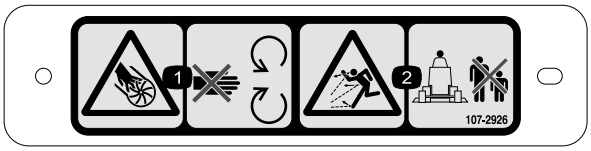

107-2926

1. Risiko for at skære sig/amputering, skovlhjul – hold afstand til bevægelige dele.
2. Fare for udslyngede genstande – hold sikker afstand til maskinen.

Opsætning

Løsdele

Brug skemaet herunder til at kontrollere, at alle dele er blevet leveret.

Fremgangsmåde	Beskrivelse	Antal	Anvendelse
1	Højre løftearm Venstre løftearm Afstandsbøsning Drejetap Split (5/32 x 3-1/4 tomme)	1 1 4 2 2	Monter løftearmene.
2	Bageste vugge Afstandsbøsning Bolt (3/8 x 2 tomme) Flangemøtrik (3/8 tomme) Bolt (1/2 x 1-1/2 tomme)	2 2 6 6 3	Monter bærerrammen.
3	Gaffelbolte Låseclips Stødpudeafstandsstykke	4 4 3	Monter klippeenheden.
4	Mærkat	1	Påsættes i overensstemmelse med CE.
5	Kræver ingen dele	–	Monter bagvægten.

Medier og øvrige dele

Beskrivelse	Antal	Anvendelse
Reservedelskatalog Betjeningsvejledning	1 1	Gennemgå materialet, og opbevar det på et sikkert sted.

⚠ FARE

Hvis maskinen startes, og kraftudtagsakslen kan rotere, kan det medføre alvorlig personskade.

Du må ikke starte motoren og indkoble kraftudtagets håndtag, når kraftudtagsakslen ikke er forbundet til gearkassen på klippeenheden.

Bemærk: Maskinens venstre og højre side er som set fra den normale betjeningsposition.

Bemærk: Når et klippeskjold på 132 cm skal monteres på en Groundsmaster-traktionsenhed i 200-serien, kræver det, at vægtoverførselssættet Toro-delnr. 70-8090 monteres.

1

Montering af løftearmene

Dele, der skal bruges til dette trin:

1	Højre løftearm
1	Venstre løftearm
4	Afstandsbøsning
2	Drejetap
2	Split (5/32 x 3-1/4 tomme)

Fremgangsmåde

1. På den ene side af traktionsenheden skal du løsne (ikke fjerne) hjulmøtrikkerne, der fastgør hjul- og dæksamlingen til de forreste hjultappe.

2. Løft maskinen op med en donkraft, indtil forhjulet slipper jorden. Benyt støttebukke, eller bloker maskinen for at forhindre den i at falde ned ved et uheld.
3. Afmonter hjulmøtrikkerne, og skub hjul og dæk af tappene.
4. Monter en løftearm på akselbeslaget med 2 afstandsklodser, en drejetap og en split (5/32 x 1-3/4 tomme). Monter løftearmen med bøjningen placeret udad (Figur 2).

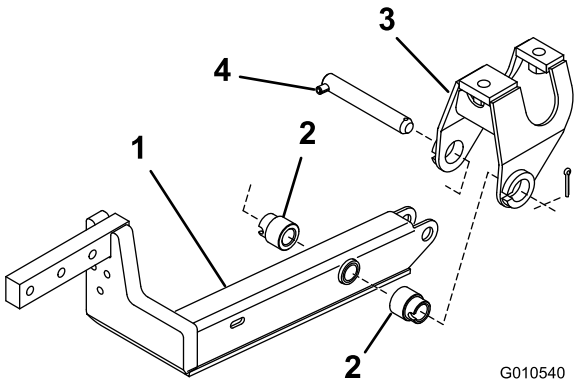

Figur 2

1. Løftearm
2. Afstandsklods (2)
3. Akselbeslag
4. Drejetap

5. Monter bagsiden af løftearmen på løftecylinderen med en drejetap og 2 splitter (leveres med traktionsenheden) (Figur 3).

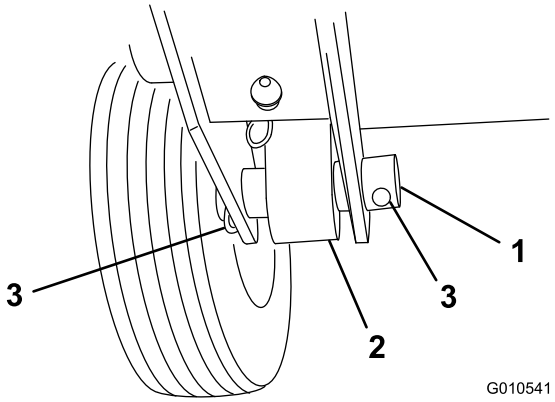

Figur 3

1. Cylindertap
2. Cylinderende
3. Split

6. Fjern splitterne fra gaffelboltene, der holder bremsestøtter og gafler sammen, og kasser splitterne. Hold gaffelbolten på plads, og monter fjederens korte ende ind i hullet i gaffelbolten for at holde delene sammen. Sæt fjedrenes anden ende ind i de rillede huller i løftearmene (Figur 4).

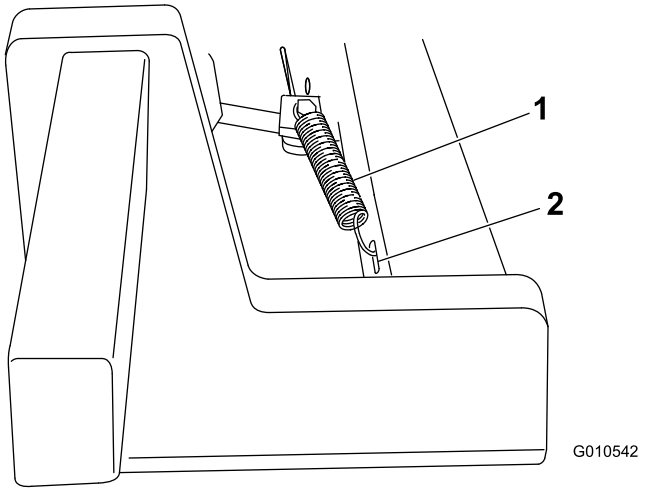

Figur 4

1. Bremsens returfjeder
2. Rillet hul

7. Gentag proceduren på den modsatte side af maskinen.

2

Montering af bærerrammen

Dele, der skal bruges til dette trin:

2	Bageste vugge
2	Afstandsbøsning
6	Bolt (3/8 x 2 tomme)
6	Flangemøtrik (3/8 tomme)
3	Bolt (1/2 x 1-1/2 tomme)

Fremgangsmåde

Bemærk: Smør styrehjulsakslen med fedt nr. 2 efter montering og efter første idrifttagning af maskinen.

1. Bærerrammen forsendes vendt på hovedet. Vend rammen inden montering.
2. Fjern ringstiften og de 2 trykskiver, der forsendes på hver styrehjulssamling. Lad 2 trykskiver sidde på hver aksel, før akslerne ind i rammens monteringsrør, og monter trykskiverne og ringstiften (Figur 5).

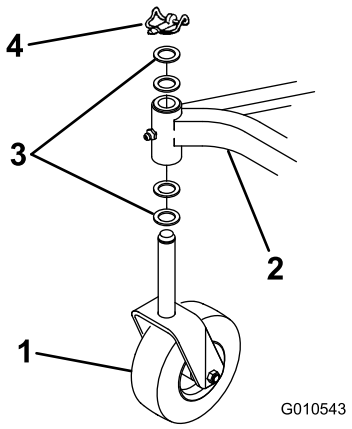

Figur 5

1. Styrehjulssamling
2. Bærerramme
3. Trykskiver
4. Ringstift

3. Monter en bageste vugge på hver løftearm med 3 bolte (3/8 x 2 tommer), afstandsklodser og flangemøtrikker som vist i Figur 6.

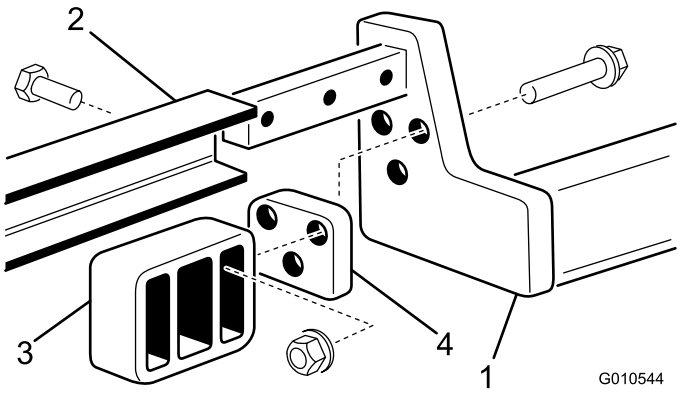

Figur 6

1. Løftearm
2. Bærerramme
3. Bageste vugge
4. Afstandsklods

Bemærk: Hvis løftearmene ikke har monteringshuller til bageste vugge, skal du følge målene vist i Figur 7 til at placere, markere og bore tre huller (10,31 mm i diameter), der er påkrævet på hver løftearm.

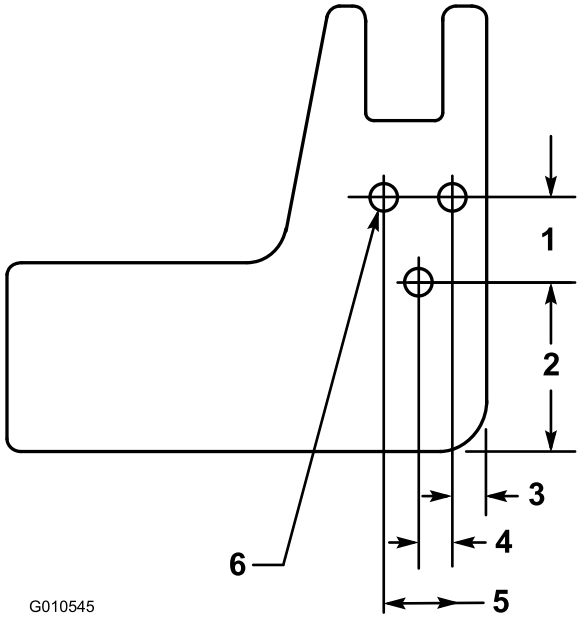

Figur 7

1. 31,75 mm
2. 62 mm
3. 12,7 mm
4. 12,7 mm
5. 25,4 mm
6. 10,31 mm i diameter (3)

4. Skub bærerrammen på løftearmene, idet du sørger for, at monteringshullerne flugter. Fastgør hver side af bærerrammen på løftearmene med 3 bolte (1/2 x 1-1/2 tomme). Tilspænd boltene til 95-108 Nm (Figur 6)

3

Montering af klippeenheden

Dele, der skal bruges til dette trin:

4	Gaffelbolte
4	Låseclips
3	Stødpudeafstandsstykke

Fremgangsmåde

1. Sørg for, at kraftudtagsakslen på traktionsenheden er fri af klippeenhedsrammen. Aktiver parkeringsbremsen, sæt traktionspedalen i neutral position og håndtaget til kraftudtaget i positionen Off (udkoblet), start motoren, og løft rammen.
2. Stands motoren, og skub klippeenheden under rammen.
3. Fjern de 2 bolte og låseskiver, der fastgør kraftudtagsafskærmningens monteringsbeslag på gearkassen (Figur 8). Gem fastgørelsesanordningerne til fremtidig montering.

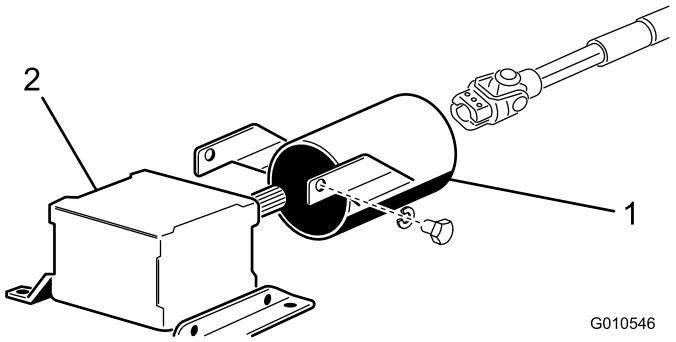

Figur 8

1. Kraftudtagsafskærmning 2. Gearkasse

4. Skub kraftudtagsakslens afskærmning på kraftudtagsakslen – placer afskærmningen som vist i Figur 8.
5. Skub kraftudtagsakslens handel ind i kraftudtagsakslens hundel. Sørg for, at gearkassens indgangsaksel flugter med kraftudtagsakslen, og skub dem sammen. Fastgør dem med valsetappen, og stram boltene og låsemøtrikkerne.
6. Monter kraftudtagsakslens afskærmning på gearkassen med de 2 bolte og låseskiver, der blev fjernet tidligere.
7. Sænk bærerrammen, og monter 4 gaffelbolte ind gennem de ønskede højdeindstillingshuller og rammebeslag. Fastgør alle 4 gaffelbolte med låseclips (Figur 9).

   Bemærk: På GM 3280-D og 3320 skal motoren startes for at sænke bærerrammen.

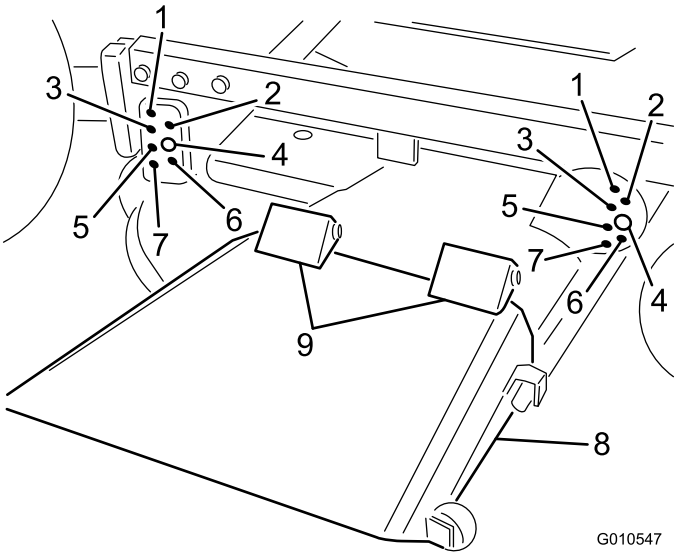

Figur 9

1. 25 mm
2. 38 mm
3. 51 mm
4. 64 mm
5. 76 mm
6. 89 mm
7. 102 mm
8. Græsdeflektor
9. Fjedrende hængsler

8. Sørg for, at de forreste klippehøjdesplitter hviler korrekt på rammens stødpuder (Figur 10). Hvis splitterne ikke hviler korrekt, skal et eller flere afstandsstykker anbringes under stødpuden for at hæve den til den korrekte indstilling.

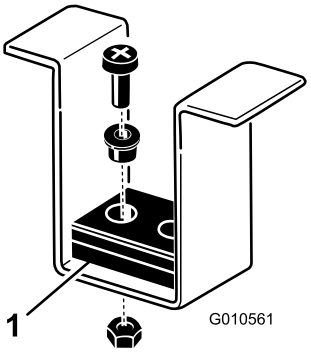

Figur 10

1. Rammens stødpuder

4

Påsætning af CE-mærkater

Dele, der skal bruges til dette trin:

1	Mærkat

Fremgangsmåde

Sæt mærkatet på klippeenheden i overensstemmelse med CE.

5

Montering af bagvægten

Kræver ingen dele

Fremgangsmåde

Den tohjulstrukne Groundsmaster-traktionsenhed i 200-, 3280D- og 3320-serien overholder ANSI B71.4-2004-standarden, når den er udstyret med bagvægt. Se skemaet i traktionsenhedens *betjeningsvejledning* for at fastlægge de relevante vægtkombinationer. Bestil delene fra din lokale autoriserede Toro-forhandler.

Den firehjulstrukne Groundsmaster-traktionsenhed i 200- og 3280-D-serien behøver ikke yderligere bagvægt for at overholde ANSI B71.4-2004-standarden.

Produktoversigt

Specifikationer

Bemærk: Specifikationer og design kan ændres uden forudgående varsel.

Klippebredde	1,314 m
Klippehøjde	Kan justeres fra 25 til 102 mm i intervaller på 13 mm
Knivspidshastighed	4.732 m/min. ved 3250 omdrejninger/min
Skæreknive	Tre varmebehandlede stålknive – hver 4,8 mm tyk og 457 mm lang
Pneumatiske hjul	Smørbare rullelejer med en diameter på 203 mm (pumpet op til 1,38-2,07 bar)
Drivsystem	Den kraftudtagsdrevne gearkasse overfører kraft til alle knivspindlerne via en "AA"-sektionsrem.
Nettovægt	153 kg

Redskaber/tilbehør

Der kan fås en række forskellige Toro-godkendte redskaber og tilbehør til brug sammen med maskinen, som gør den bedre og mere alsidig. Kontakt en autoriseret serviceforhandler eller gå ind på www.Toro.com for at få en liste over alt godkendt udstyr og tilbehør.

Betjening

Bemærk: Maskinens venstre og højre side er som set fra den normale betjeningsposition.

Justering af klippehøjden

Klippehøjden kan justeres fra 25 til 102 mm i intervaller på 13 mm ved at placere fire gaffelbolte i forskellige hulplaceringer (Figur 11).

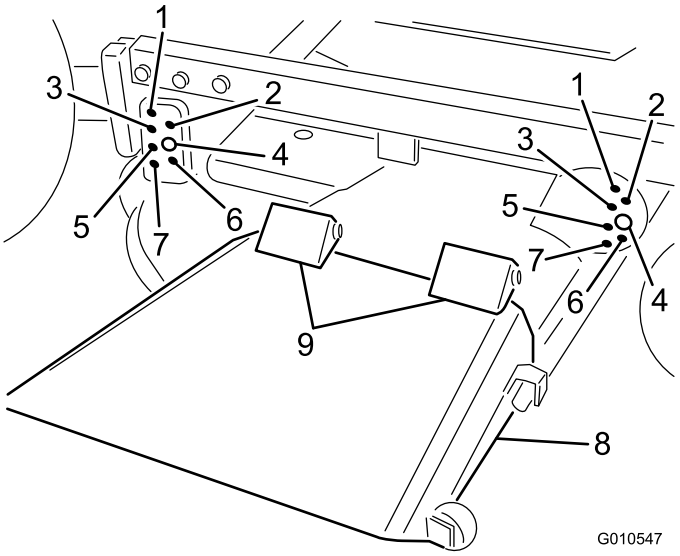

Figur 11

1. 25 mm
2. 38 mm
3. 51 mm
4. 64 mm
5. 76 mm
6. 89 mm
7. 102 mm
8. Græsdeflektor
9. Fjedrende hængsler

Justering af rullerne

Bemærk: Hvis klippeenheden skal anvendes i klippehøjdeindstillingen på 25 mm eller 38 mm, skal de bageste klippeenhedsruller genplaceres i de øverste huller i beslaget.

1. Fjern de splitter, der fastgør rulleakslerne til undersiden af plæneklipperskjoldet.
2. Skub akslerne ud af beslagets nederste huller, ret rullerne ind efter de øverste huller, og monter akslerne.
3. Monter splitterne for at fastholde samlingerne.

Kontrol af olien i gearkassen

Gearkassen er konstrueret til anvendelse med en SAE 80-90 gearolie. Selvom gearkassen sendes med smøreolie fra fabrikken, skal oliestanden kontrolleres, før klippeenheden betjenes.

1. Placer maskinen og klippeenheden på en plan flade.
2. Fjern målepinden/påfyldningsproppen, der sidder oven på gearkassen (Figur 12), og kontroller, at oliestanden står mellem mærkerne på målepinden. Hvis oliestanden er lav, skal du påfylde så megen olie, at oliestanden kommer op mellem mærkerne.

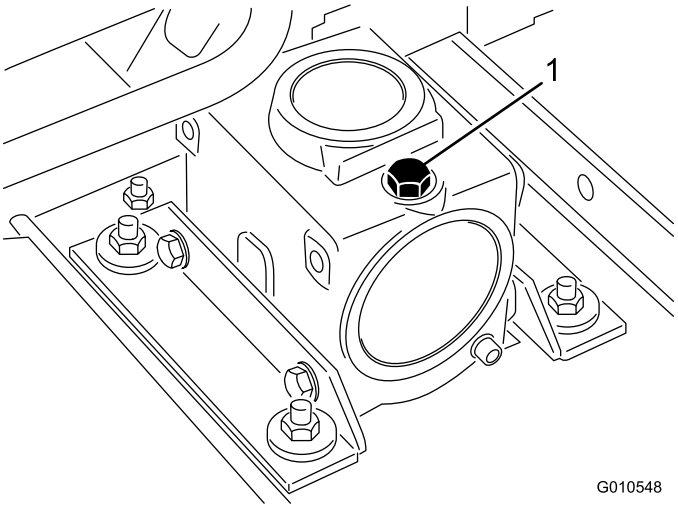

Figur 12

1. Målepind/påfyldningsprop

Justering af vægtoverførslen

Kun på Groundsmaster 3280-D- og 3320-modeller; se traktionsenhedens *betjeningsvejledning* for oplysninger om, hvordan modvægtstrykket justeres for at opnå den bedste drift.

Brug af græsdeflektoren

⚠ FARE

Hvis ikke der er monteret græsdeflektorafskærmning, udsætter du dig selv og andre for kontakt med skærekniven og udslyngede genstande. Kontakt med roterende skærekniv(e) og udslyngede genstande vil medføre personskade eller død

- **Fjern aldrig græsdeflektoren fra plæneklipperen, da deflektoren leder materialerne ned mod plænen. Hvis græsdeflektoren beskadiges, skal den straks udskiftes.**
- **Placer aldrig hænder eller fødder under plæneklipperen.**
- **Plæneklipperen må aldrig betjenes, når deflektoren er fjernet fra klippeenheden eller bundet/klodset op i hævet position.**

Bemærk: Deflektoren er fjederbelastet i sænket, almindelig betjeningsposition (Figur 11), men operatøren kan midlertidigt flytte den til side, hvis plæneklipperen skal anbringes på en anhænger eller i andre tilfælde, hvor dette er nødvendigt.

Vedligeholdelse

Vigtigt: Fastgørelsesanordningerne på dækslerne til denne maskine er designet til at blive på dækslet, når det fjernes. Løsn alle fastgørelsesanordningerne på hvert dæksel et par omgange, så dækslet sidder løst, men ikke falder af, og start derefter forfra, og løsn dem, indtil dækslet kan komme af. På denne måde kommer du ikke til at trække boltene fri af holderne.

Smøring

Klippeenheden skal smøres jævnligt. Hvis maskinen benyttes under normale driftsforhold, skal styrehjulenes lejer og bøsninger smøres med litiumbaseret universalfedt nr. 2 eller molybdænbaseret fedt efter hver 8. timers brug eller dagligt, alt efter hvad der indtræffer først. Alle øvrige lejer og bøsninger samt gearkassen skal smøres efter hver 50 timers brug.

1. Smør følgende områder:
   - styrespindelbøsninger (Figur 13)
   - styrehjulets lejer (Figur 13)

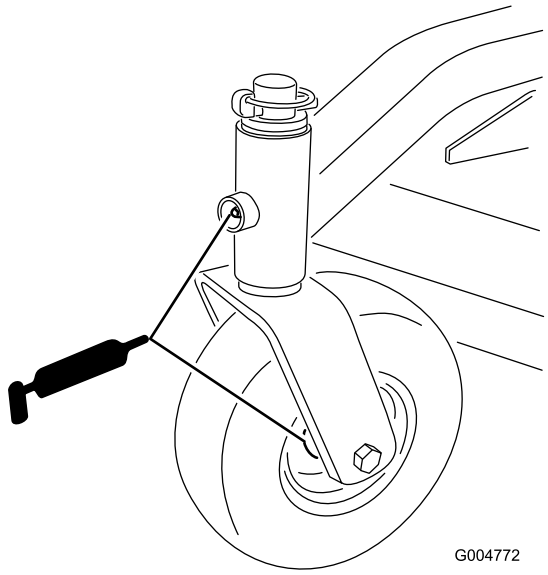

Figur 13

   - højre og venstre løftearms drejetapper (Figur 14)

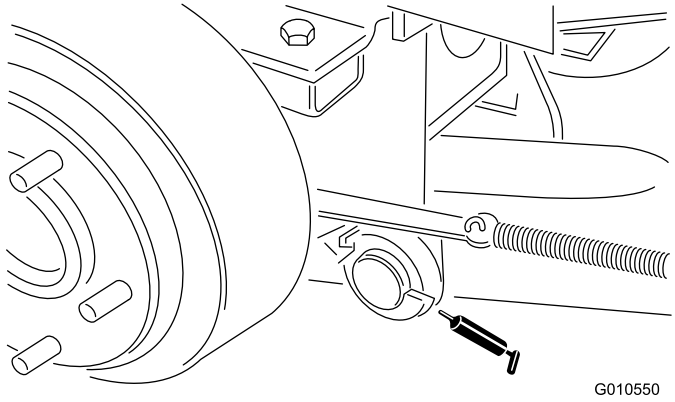

Figur 14

   - knivspindellejer (Figur 15)

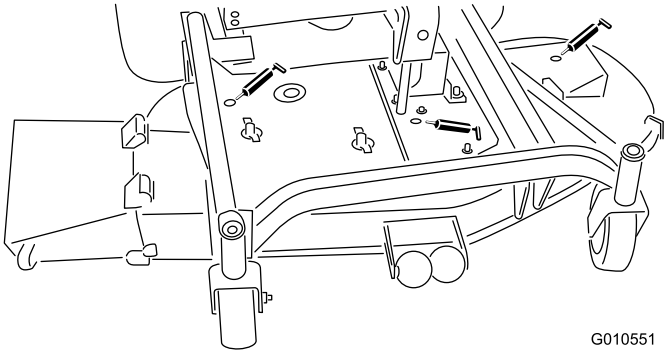

Figur 15

2. Parker maskinen og klippeenheden på et plant underlag, og sænk klippeenheden. Fjern målepinden/påfyldningsproppen, der sidder oven på gearkassen (Figur 16), og kontroller, at oliestanden står mellem mærkerne på målepinden. Hvis oliestanden er lav, skal der tilsættes SAE 80-90 gearolie, indtil niveauet er mellem mærkerne. Alternativt kan syntetisk SAE 80-90 gearolie bruges.

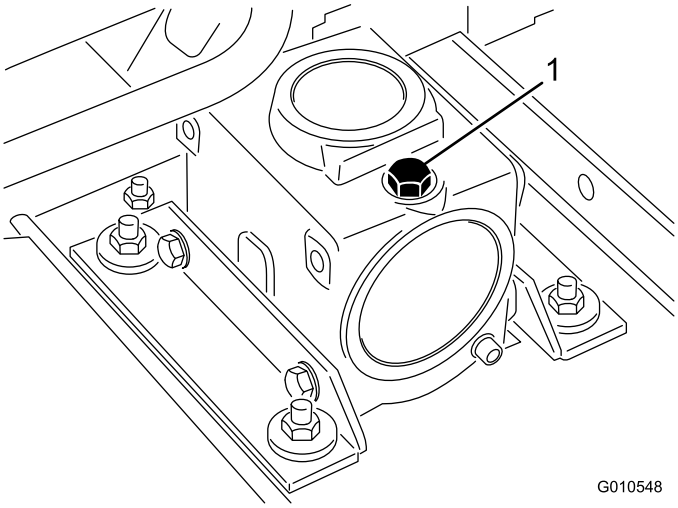

Figur 16

Adskillelse af klippeenheden fra traktionsenheden

1. Placer maskinen på en plan flade, hæv klippeenheden, aktiver parkeringsbremsen, sæt traktionspedalen i neutral position, sæt håndtaget til kraftudtaget i Off-position (udkoblet), stands motoren, og tag tændingsnøglen ud.
2. Sænk klippeenheden, og fjern de 4 stifter fra klippehøjdebeslagene
3. Start motoren, og hæv klippeenhedsrammen.
4. Stands motoren, og skub klippeenheden væk fra traktionsenheden og bærerrammen, idet kraftudtagsakslens handel og hundel skilles ad (Figur 17).

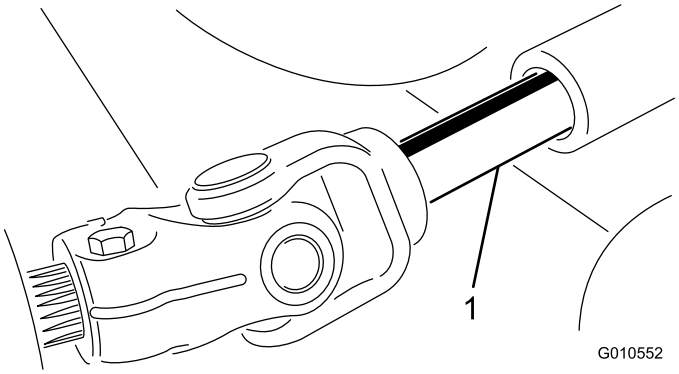

Figur 17

1. Kraftudtagsaksel

⚠ FARE

Hvis maskinen startes, og kraftudtagsakslen kan rotere, kan det medføre alvorlig personskade.

Du må ikke starte motoren og indkoble kraftudtagets håndtag, når kraftudtagsakslen ikke er forbundet til gearkassen på klippeenheden.

5. Skjoldets bærerramme skal fjernes, hvis traktionsenheden skal bruges med andet tilbehør.

Serviceeftersyn af bøsningerne i styrehjulsarmene

Styrehjulsarmene har bøsninger presset ind i den øverste og nederste del af røret, som vil blive slidt efter mange driftstimer. Bøsningerne kontrolleres ved at flytte styrehjulsgaflen frem og tilbage og fra side til side. Hvis styrehjulsakslen er løs inde i bøsningerne, er bøsningerne slidte og skal udskiftes.

1. Løft klippeenheden, så hjulene er fri af jorden, og understøt den, så den ikke kan falde ned ved et uheld.
2. Fjern ringstiften og trykskiverne fra den øverste del af styrespindlen.
3. Træk styrespindlen ud af monteringsrøret. Lad trykskiverne blive siddende på den nederste del af spindlen.
4. Sæt en uddriver ind i den øverste eller nederste del af monteringsrøret, og driv bøsningen ud af røret (Figur 18). Driv også den anden bøsning ud af røret. Rengør indersiden af monteringsrøret for at fjerne evt. snavs.

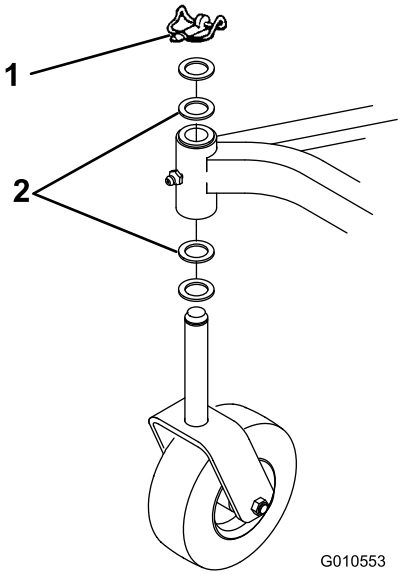

Figur 18

1. Ringstift
2. Trykskiver

5. Smør indersiden og ydersiden af de nye bøsninger med fedt. Driv bøsningerne ind i monteringsrøret med en hammer og en flad plade.
6. Efterse styrehjulsakslen for slid, og udskift den, hvis den er beskadiget.
7. Skub styrehjulsakslen gennem bøsningerne og monteringsrøret. Skub afstandsklodserne på akslen, og fastgør den med ringstiften.

Vigtigt: Når bøsningerne er monteret, kan deres indvendige diameter mindskes lidt, og dette kan forhindre monteringen af styrehjulsakslen. Hvis styrespindlen ikke kan føres gennem de nye bøsninger og monteringsrøret, skal begge bøsninger oprømmes, så de har en indvendig diameter på 28,6 mm.

Eftersyn af styrehjulene og lejerne

Styrehjulet drejer på et rulleleje af høj kvalitet og understøttes af en nøglebøsning. Selv efter mange timers drift vil sliddet på lejet være minimalt, forudsat at lejet holdes godt smurt. Hvis

lejet imidlertid ikke holdes smurt, vil det hurtigt blive slidt. Et slingrende styrehjul er som regel tegn på, at lejet er slidt.

1. Skru låsemøtrikken af bolten, der holder styrehjulsenheden fast i styrehjulsgaflen (Figur 19). Tag fat i styrehjulet, og skub bolten ud af gaflen.

   Bemærk: Der skal være 2 trykskiver.

2. Tip hjulet sidelæns, og lad nøglebøsningen (Figur 19) falde ud.

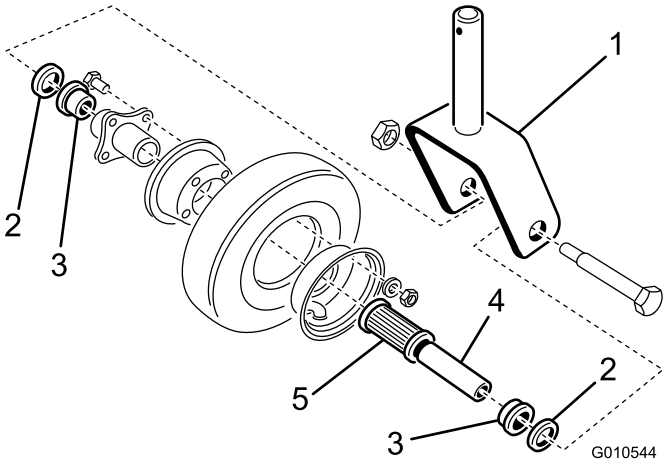

Figur 19

1. Styrehjulsgaffel
2. Trykskive
3. Lejeholder
4. Nøglebøsning
5. Rulleleje

3. Fjern den ene lejeholder fra hjulnavet, og lad lejet falde ud. Fjern lejeholderen fra den modsatte side af hjulnavet (Figur 19).
4. Efterse lejet, nøglebøsningen og hjulet for slitage. Udskift slidte eller beskadigede dele.
5. Saml delene ved at skubbe nøglebøsningen gennem navsamlingen.
6. Monter styrehjulssamlingen og spændskiverne på gaflen, og før bolten og låsemøtrikken ind. Stram bolten og låsemøtrikken, indtil nøglebøsningen og spændeskiverne rammer indersiden af styrehjulsgaflen.
7. Pump fedt gennem smøreniplen på hjulet, indtil lejet er grundigt smurt.

Kontrol for bøjet skærekniv

1. Placer maskinen på en plan flade, hæv klippeenheden, aktiver parkeringsbremsen, sæt traktionspedalen i neutral position, sæt håndtaget til kraftudtaget i Off-position (udkoblet), stands motoren, tag tændingsnøglen ud, og kobl tændrørskablerne fra tændrørene. Understøt klippeenheden, så den ikke kan falde ned ved et uheld.
2. Drej kniven, indtil enderne vender fremad og bagud. Mål fra indersiden af klippeenheden til skæret foran på kniven (Figur 20), og husk dette mål.



Figur 20

3. Drej den modsatte ende af kniven fremad. Mål mellem klippeenheden og skæret på kniven samme sted som i trin 2. Forskellen mellem målene fra trin 2 og 3 må ikke overskride 3 mm. Hvis målene overskrider 3 mm, skal kniven udskiftes, fordi den er bøjet. Se Afmontering af skærekniven.

Afmontering af skærekniven

Kniven skal udskiftes, hvis den rammer en fast genstand, eller hvis den er ude af balance, slidt eller bøjet. Brug altid originale Toro-knive ved udskiftning for at sikre sikkerheden og en optimal ydelse. Brug aldrig knive, der er fremstillet af andre producenter, da de kan være farlige at bruge.

⚠ FARE

En slidt eller beskadiget kniv kan gå itu, og et stykke af kniven kan blive kastet ind i det område, hvor operatøren eller omkringstående befinder sig, og medføre alvorlig personskade eller død.

- **Efterse jævnligt kniven for slid og skader.**
- **Forsøg aldrig at rette en bøjet kniv ud.**
- **Svejs aldrig en skærekniv, der er gået itu eller er revnet.**
- **En slidt eller beskadiget kniv skal udskiftes med en ny Toro-kniv for at sikre produktets fortsatte sikkerhedscertificering.**

1. Placer maskinen på en plan flade, hæv klippeenheden, aktiver parkeringsbremsen, sæt traktionspedalen i neutral position, sæt håndtaget til kraftudtaget i Off-position (udkoblet), stands motoren, og tag tændingsnøglen ud. Understøt klippeenheden, så den ikke kan falde ned ved et uheld.
2. Tag fat i enden af kniven med en klud eller en tyk handske. Fjern knivbolten, antiskalperingsskålen og skærekniven fra spindelakslen (Figur 21).

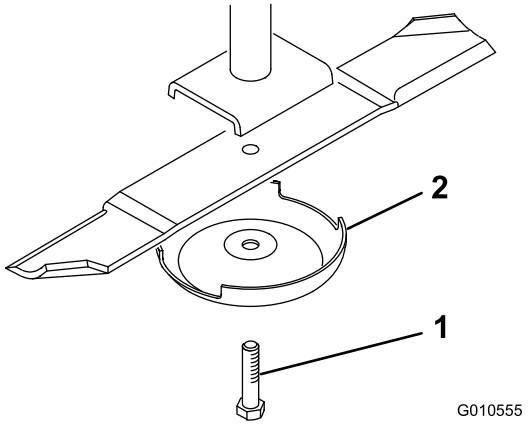

Figur 21

1. Skæreknivsbolt
2. Antiskalperingsskål

3. Monter klingeseglet, så det vender mod klippeenheden med antiskalperingskoppen og klingebolten. Tilspænd skæreknivsbolten med et moment på 115-149 Nm.

Eftersyn og slibning af skærekniven

To områder skal tages i betragtning ved kontrol og serviceeftersyn af skærekniven: seglen og skæret. Både skærene og seglen – som er den del, der vender opad, modsat skæret – bidrager til en klipning af god kvalitet. Seglet er vigtigt, fordi det løfter græsset lige op, hvilket giver en jævn klipning. Seglen slides dog gradvist ned under drift, hvilket er helt normalt. Efterhånden som seglen nedslides, forringes klippekvalitet i nogen grad, selvom skærene er skarpe. Knivens skær skal være skarpt, så græsset skæres af snarere end rives af. Et sløvt skær viser sig ved, at græssets spidser ser brune og sønderrevne ud. Slib skærene for at rette op på denne tilstand.

1. Placer maskinen på en plan flade, hæv klippeenheden, aktiver parkeringsbremsen, sæt traktionspedalen i neutral position, sæt håndtaget til kraftudtaget i Off-position (udkoblet), stands motoren, og tag tændingsnøglen ud. Understøt klippeenheden, så den ikke kan falde ned ved et uheld.
2. Undersøg omhyggeligt skæreknivens skær, især der hvor den flade side og den buede side mødes (Figur 22). Da sand og slibematerialer kan slide det metal væk, der forbinder den flade og den buede side af skærekniven, skal skærekniven kontrolleres, før maskinen anvendes. Hvis du bemærker tegn på slid (Figur 22), skal du udskifte skærekniven. Se Afmontering af skærekniven.

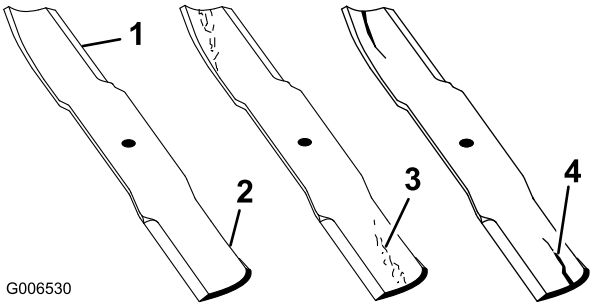

Figur 22

1. Skær
2. Buet område/segl
3. Antydning af slitage/revne
4. Revne

⚠ ADVARSEL

Hvis skærekniven får lov til at blive slidt, vil der danne sig en slids mellem seglen og den flade del af skærekniven (Figur 22). Før eller siden kan et stykke af skærekniven knække af og blive slynget ud fra husets underside, hvilket muligvis kan medføre alvorlig personskade for dig eller omkringstående personer.

- **Efterse jævnligt skærekniven for slid og skader.**
- **En slidt eller beskadiget skærekniv skal udskiftes med en ny Toro-skærekniv for at sikre produktets fortsatte sikkerhedscertificering.**

3. Undersøg alle knivenes skær. Slib skærene, hvis de er sløve eller hakkede. Slib kun oversiden af skærekanten, og bevar den oprindelige klippevinkel for at sikre, at kniven er skarp (Figur 23). Skærekniven bevarer balancen, hvis der fjernes samme mængde metal på begge skær.

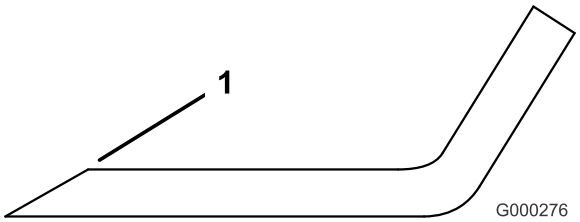

Figur 23

1. Slib i den oprindelige vinkel

Bemærk: Fjern knivene og slib dem på en slibemaskine. Se Afmontering af skæreknivene. Når du har slebet skærene, skal kniven monteres igen sammen med antiskalperingskoppen og knivbolten. Knivenes segle skal være oven på kniven. Spænd skæreknivsbolten til 115-149 Nm.

Kontrol og udbedring af forskydning af skæreknive

Hvis en skærekniv klipper lavere end de andre, skal dette afhjælpes på følgende måde:

1. Sænk klippeenheden ned på en plan overflade, aktiver parkeringsbremsen, sæt traktionspedalen i neutral position, sæt håndtaget til kraftudtaget i Off-position (udkoblet), sluk motoren, og tag tændingsnøglen ud. Kontroller, at der er det samme tryk i alle dækkene.
2. Hæv klippehøjden til positionen på 102 mm. Se Justering af klippehøjden.
3. Drej knivene, sådan at spidserne er på linje med hinanden. Spidserne på tilstødende knive skal være inden for 3 mm af hinanden. Hvis spidserne ikke er inden for 3 mm af hinanden, skal du gå til trin 10 og indsætte afstandsstykker mellem spindelhuset og bunden af klippeenheden.
4. Sørg for, at de forreste klippehøjdesplitter hviler korrekt på rammens stødpuder. Hvis splitterne ikke hviler korrekt, skal et eller flere afstandsstykker anbringes under stødpuden for at hæve den til den korrekte indstilling.
5. Anbring alle 3 skæreknive i positionen A (Figur 24), og mål fra det plane underlag til bunden af hver skæreknivs spids (Figur 25).

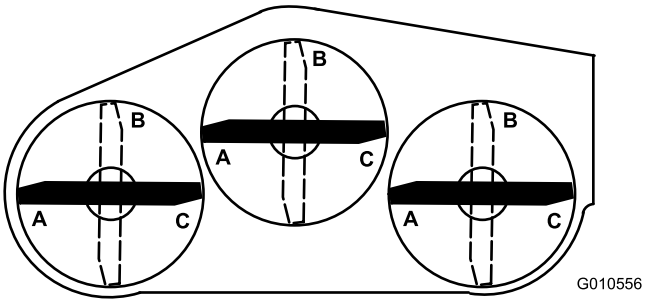

Figur 24

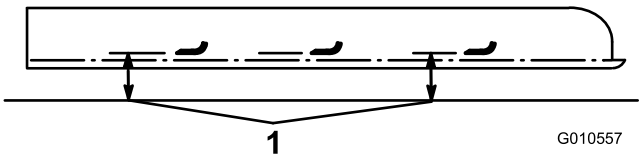

Figur 25

1. Mål fra skæreknivens spids til en plan overflade.

6. Skriv afstanden målt i A ned. Drej skæreknivene til positionen B (Figur 24), mål afstanden fra alle skæreknivene til den plane overflade. Skriv dimensionerne ned (Figur 25).
7. Drej skæreknivene til positionen C, mål, og skriv den målte afstand ned (Figur 24 og Figur 25).
8. Sammenlign afstandene de forskellige steder. Alle målene skal være de samme inden for 6 mm fra to tilstødende knive. Forskellen mellem målene på alle 3 knive må ikke overskride 10 mm. Hvis forskellen overskrider specifikationerne, så gå videre til trin 9.
9. Fjern boltene, de flade spændskiver og låsemøtrikkerne fra den yderste spindel i det område, hvor afstandsstykkerne skal indsættes. Sådan hæves eller sænkes skærekniven: Indsæt et afstandsstykke (del nr. 3256-24) mellem spindelhuset og bunden af klippeenheden. Fortsæt med at kontrollere skæreknivenes tilretning, og indsæt afstandsstykker, indtil knivspidserne er inden for det påkrævede mål.
10. Udlign målene fra side til side som følger:
    A. Hæv den lave side på klippeenheder, der normalt betjenes med en klippehøjde på 25-51 mm. Fjern ringstiften, der fastgør styrehjulet til den lave ende (Figur 26), og fjern styrehjulet.

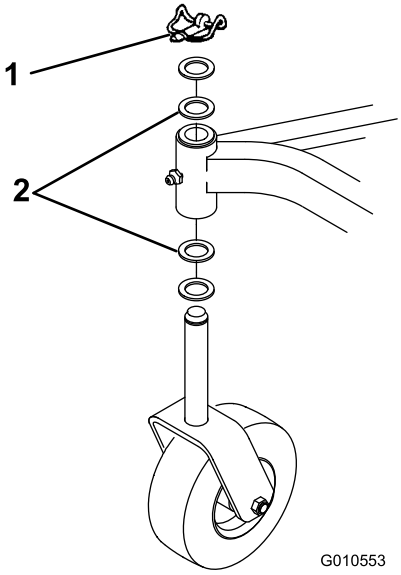

Figur 26

1. Ringstift
2. Trykskiver (efter behov)

    B. Overfør en trykskive fra den øvre til den nedre side af styrehjulsakslen, monter styrehjulet, og sammenlign skæreknivshøjden på alle skæreknive. Se trin 3 til 7. Fortsæt med at tilføje trykskiver, hvis højden ikke opfylder kravene.
    C. Hvis klippeenheden betjenes med en klippehøjde på 51-102 mm, skal klippeenhedens høje side sænkes. Fjern ringstiften fra styrehjulet i enhedens høje ende, og fjern styrehjulet (Figur 26).
    D. Overfør en trykskive fra den nedre til den øvre side af styrehjulsakslen, monter styrehjulet, og sammenlign skæreknivshøjden på alle skæreknive. Se trin 3 til 7. Gentag proceduren, hvis højden stadig ikke opfylder kravene.
    E. Hvis højden er inden for de specificerede dimensioner, skal du montere ringstiften, indstille den korrekte klippehøjde og genoptage brugen.

Udskiftning af græsdeflektoren

1. Placer maskinen på en plan flade, hæv klippeenheden, aktiver parkeringsbremsen, sæt traktionspedalen i neutral position, sæt håndtaget til kraftudtaget i Off-position (udkoblet), stands motoren, og tag tændingsnøglen ud. Understøt klippeenheden, så den ikke kan falde ned ved et uheld.
2. Fjern de 2 bolte, låsemøtrikkerne og fjedrene, som fastgør græsdeflektorerne til akselbeslagene (Figur 27).
3. Akselbeslagene fjernes ved at fjerne bræddeboltene og møtrikkerne (Figur 27).
4. Monter akselbeslagene oven på udkaståbningen med bræddeboltene og møtrikkerne. Bræddeboltenes hoveder skal placeres inde i klippeenheden.

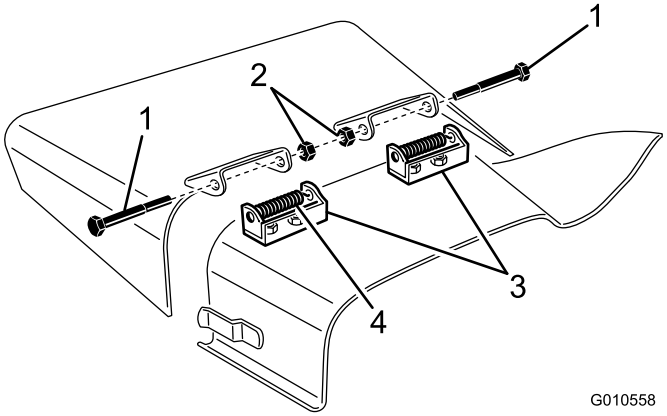

Figur 27

1. Bolt
2. Låsemøtrikker
3. Aksebeslag
4. Fjeder

5. Anbring græsdeflektorerne på akselbeslagene, og lås delene sammen med bolte, låsemøtrikker og fjedre. Begge låsemøtrikker skal vende mod hinanden. Stram låsemøtrikkerne, indtil de flugter med græsdeflektorens akselbeslag.
6. Hæv græsdeflektoren, og lad den falde for at kontrollere fjederens spænding. Græsdeflektoren skal holdes fast i den fulde nedadrettede position af fjederspændingen. Ret til om nødvendigt.

Justering af styreremskiven

Styreremskiven belaster remmen, så kraft kan overføres til skæreknivenes remskiver. Hvis styreremskiven ikke strammes mod remmen i tilstrækkelig grad, vil den maksimale kraft ikke blive overført til remskiverne. Startbelastningen på en ny rem kræver et tilspændingsmoment på 34 til 41 Nm på den store møtrik, der påfører kraft mod remmen. Efterhånden som remmen slides op og løsnes, skal den store møtrik have et tilspændingsmoment på 27 til 34 Nm. Hvis styreremskiven ikke er justeret i henhold til disse specifikationer, skal den justeres.

1. Placer maskinen på en plan flade, sænk klippeenheden, aktiver parkeringsbremsen, sæt traktionspedalen i neutral position, sæt håndtaget til kraftudtaget i Off-position (udkoblet), stands motoren, og tag tændingsnøglen ud.
2. Udløs låsen, og løsn bolten, der fastgør midterdækslet.
3. Fjern midterdækslet fra klippeenhedens overside.
4. Løsn de 2 møtrikker, der holder styreremskivens plade på plads. Brug en topnøgle og momentnøgle til at stramme styreremskivens justermøtrik til 24-41 Nm (Figur 28).

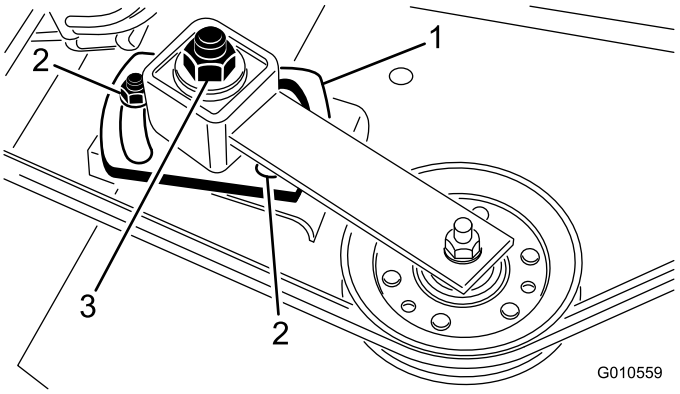

Figur 28

1. Styreremskivens plade
2. Møtrikker (2)
3. Justering af styreremskiven

5. Hold momentnøglen mod remmen, og stram de 2 møtrikker, således at styreremskivens plade holdes forsvarligt på plads. Slip styreremskivens justermøtrik.
6. Monter dækslet på klippeenhedens overside.
7. Aktiver låsen, og stram bolten for at fastgøre dækslet.

Udskiftning af drivremmen

Skæreknivens drivrem, der strammes af den justerbare styreremskive, er særdeles holdbar. Efter mange timers drift vil remmen imidlertid begynde at vise tegn på slitage. Følgende er tegn på, at en rem er slidt: den hviner, når den kører rundt, knivene glider, når der klippes græs, flossede remkanter, brændmærker og revner. Udskift remmen, hvis nogen af disse forhold opstår.

1. Placer maskinen på en plan flade, sænk klippeenheden, aktiver parkeringsbremsen, sæt traktionspedalen i neutral position, sæt håndtaget til kraftudtaget i Off-position (udkoblet), stands motoren, og tag tændingsnøglen ud.
2. Udløs låsene, og løsn boltene, der fastgør dækslerne.
3. Fjern dækslerne på klippeenhedens overside.
4. Løsn de 2 møtrikker, der fastgør styreremskivens plade, og fjern den gamle rem fra styreremskiverne.

5. For at montere en ny rem skal gearkassens bund fjernes. Dette gøres ved at fjerne de 4 bræddebolte og låsemøtrikker, der fastgør gearkassens bund.
6. Monter den nye rem omkring gearkassens remskive, spindelremskiverne, den stationære styreremskive og den justerbare styreremskive (Figur 29).

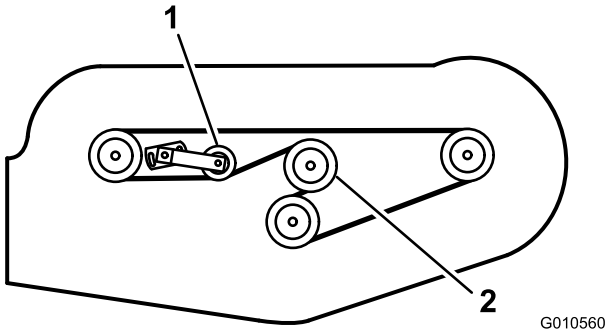

Figur 29

1. Justerbar styreremskive 2. Gearkassens remskive

7. Monter gearkassens bund med bræddeboltene og låsemøtrikkerne.
8. Brug en momentnøgle til at justere styreremskivens belastning mod remmen. Se Justering af remskiven.
9. Monter dækslerne på klippeenhedens overside.
10. Aktiver dæksellåsene, og stram boltene for at fastgøre dækslerne.

Fejlfinding

Problem	Mulig årsag	Afhjælpning
Klippeenheden klipper ikke, eller klipper dårligt.	1. Skæreknivene er sløve.	1. Slib skæreknivene.
	2. En eller flere af skæreknivene er bøjede eller beskadigede.	2. Udskift skæreknivene.
	3. Spindelboltene er løse.	3. Tilspænd spindelboltene med et moment på 115–149 Nm.
	4. Skæreenhedens remme er løse eller er gået itu.	4. Stram eller udskift remmene efter behov.
	5. Gearkassens remskive er løs.	5. Stram eller udskift remskiven.
	6. En gearkasseaksel er gået itu.	6. Udskift alle fejlbehæftede aksler.
	7. Kraftudtagets rem er gået itu.	7. Udskift kraftudtagets rem.
	8. Kraftudtagets remskive sidder løs eller er gået itu.	8. Stram eller udskift remskiven.
	9. Kraftudtagets aksel er gået itu.	9. Udskift kraftudtagets aksel.
	10. Remskiven på motorens udgangsaksel sidder løs eller er gået itu.	10. Stram eller udskift remskiven.

Bemærkninger:

Inkorporeringserklæring

The Toro Company, 8111 Lyndale Ave. South, Bloomington, MN, USA erklærer, at de følgende enhed(er) overholder de anførte direktiver, når de(n) installeres iht. den medfølgende vejledning på visse Toro-modeller som angivet i den relevante overensstemmelseserklæring.

Modelnr.	Serienr.	Produktbeskrivelse	Fakturabeskrivelse	Generel beskrivelse	Direktiv
30555	314000001 og derover	132 cm sideudkastsplæneklipper	52” SIDE DISCHARGE DECK	132 cm sideudkastsplæneklipper	2006/42/EF, 2000/14/EF

Relevant teknisk dokumentation er blevet udarbejdet som krævet iht. del B i bilag VII til 2006/42/EF.

Vi vil som svar på anmodninger fra nationale myndigheder fremsende relevant information om dette delvist komplette maskineri. Informationerne bliver fremsendt elektronisk.

Dette maskineri må ikke idriftsættes, før det er inkorporeret i godkendte Toro-modeller som angivet i den tilknyttede overensstemmelseserklæring og iht. alle vejledninger, hvorved det kan erklæres at overholde alle relevante direktiver.

Certificeret:

David S. Klis

David Klis
Overordnet teknisk chef
8111 Lyndale Ave. South
Bloomington, MN 55420, USA
September 26, 2013

Teknisk EU-kontakt:

Peter Tetteroo
Toro Europe NV
B-2260 Oevel-Westerloo
Belgium

Tel. 0032 14 562960
Fax 0032 14 581911

Toro Total dækningsgaranti

En begrænset garanti

Fejl og produkter, der er dækket

The Toro Company og dets søsterselskab, Toro Warranty Company, garanterer i fællesskab i henhold til en aftale mellem dem, at dit Toro-produkt ("produktet") er frit for materialefejl og fejl i den håndværksmæssige udførelse i to år eller 1500 driftstimer*, hvad end der måtte indtræde først. Denne garanti gælder for alle produkter med undtagelse af dybdeluftere (se de separate garantierklæringer for disse produkter). Hvis der forekommer en fejl, som er dækket af garantien, vil vi reparere produktet uden omkostninger for dig. Dette inkluderer fejldiagnose, arbejdsløn, reservedele og transport. Denne garanti træder i kraft på den dato, produktet leveres til den person, som oprindeligt køber det i detailleddet.
* Produkt udstyret med timetæller.

Sådan får du udført service, der er dækket af garantien

Det påhviler dig at underrette produktforhandleren eller den autoriserede produktforhandler, som du har købt produktet hos, så snart du tror, der er opstået en fejl, som er dækket af garantien. Hvis du har brug for hjælp til at finde frem til en produktforhandler eller en autoriseret forhandler, eller hvis du har spørgsmål vedrørende dine rettigheder eller ansvar i henhold til garantien, kan du kontakte os her:

Toro Commercial Products Service Department
Toro Warranty Company
8111 Lyndale Avenue South
Bloomington, MN 55420-1196, USA

+1–952–888–8801 eller +1–800–952–2740
E-mail: commercial.warranty@toro.com

Ejerens ansvar

Du er som ejer af produktet ansvarlig for at udføre den vedligeholdelse og de justeringer, som er nødvendige i henhold til din *betjeningsvejledning*. Hvis du ikke udfører den nødvendige vedligeholdelse og de nødvendige justeringer, kan dette danne grundlag for at afvise en reklamation i henhold til garantien.

Genstande og fejl, der ikke er dækket

Det er ikke alle produktfejl eller funktionsfejl, der måtte opstå i garantiperioden, som udgør materialefejl eller fejl i den håndværksmæssige udførelse. Denne garanti dækker ikke følgende:

- Produktfejl, som er en følge af brug af ikke-originale Toro-reservedele eller af installation og brug af ekstra eller modificeret eller ikke-originalt Toro-tilbehør og -produkter. Der kan medfølge en separat garantierklæring fra producenten af sådanne enheder.
- Produktfejl, som er en følge af manglende udførelse af anbefalet vedligeholdelse og/eller justeringer. Undladelse af at udføre korrekt vedligeholdelse af Toro-produkterne i henhold til skemaet over anbefalet vedligeholdelse i *betjeningsvejledningen* kan danne grundlag for afvisning af et garantikrav.
- Produktfejl, der stammer fra brug af produktet på ødelæggende, uagtsom eller hensynsløs vis.
- Reservedele, som forbruges ved brug, medmindre de skønnes at være defekte. Eksempler på reservedele, som forbruges eller opbruges under normal betjening af produktet omfatter, men er ikke begrænset til, bremseklodser og -belægninger, koblingsbelægninger, skæreknive, knivcylindre, ruller og lejer (forseglede eller smørbare), bundknive, tændrør, styrehjul, lejer, dæk, filtre, remme samt visse sprøjtekomponenter såsom membraner, dyser og kontraventiler osv.
- Fejl, der forårsages af eksterne forhold. Forhold, der anses for at være eksterne forhold, omfatter, men er ikke begrænset til, vejret, opbevaringsforhold, forurening, brug af ikke-godkendte brændstoffer, kølevæsker, smøremidler, tilsætningsstoffer, gødningsmidler, vand eller kemikalier osv.
- Funktions- eller driftsfejl forårsaget af brændstoffer (f.eks. benzin, diesel eller biodiesel), der ikke overholder deres respektive branchestandarder.
- Normal støj, vibration, slid og ælde samt forringelse.
- Normalt slid omfatter, men er ikke begrænset til, beskadigelse af sæder som følge af slitage eller afslidning, slid på malede overflader, ridsede mærkater eller vinduer osv.

Reservedele

Reservedele, der planmæssigt skal udskiftet i forbindelse med nødvendig vedligeholdelse, er kun dækket af garantien i tidsrummet frem til det planmæssige tidspunkt for udskiftning af den pågældende reservedel. Reservedele, der udskiftes i henhold til denne garanti, er dækket af garantien i den originale produktgarantis løbetid og bliver Toros ejendom. Toro træffer endelig beslutning om, hvorvidt en reservedel eller en samlet enhed skal repareres eller udskiftes. Toro har ret til at bruge fabriksrenoverede reservedele til reparationer, der er dækket af garantien.

Garanti på dybdeafladnings- og litium-ion-batterier:

Dybdeafladnings- og litium-ion-batterier kan levere et samlet, specificeret antal kilowatttimer i løbet af deres levetid. Brugs-, opladnings- og vedligeholdelsesteknikker kan forlænge eller forkorte den samlede batterilevetid. I takt med at batterierne i dette produkt forbruges, vil mængden af nyttigt arbejde mellem opladningsintervaller langsomt formindskes, indtil batteriet er helt faldt. Udskiftning af slidte batterier som følge af normalt forbrug påhviler ejeren af produktet. Det kan være nødvendigt at udskifte batterier under produktets normale garantiperiode for ejerens regning. Bemærk: (kun litium-ion-batteri): Et litium-ion-batteri har en garanti, der kun dækker delen og dækker forholdsmæssigt, med start i år 3 til år 5 baseret på driftstiden og de brugte kilowatttimer. Der findes flere oplysninger i *betjeningsvejledningen*.

Omkostninger til vedligeholdelse afholdes af ejeren

Motorjustering, smøring, rengøring og polering, udskiftning af filtre, kølevæske og udførelse af anbefalet vedligeholdelse er eksempler på normal service, som Toro-produkter kræver, og omkostninger i forbindelse hermed afholdes af ejeren.

Generelle betingelser

Det eneste retsmiddel, du har til rådighed i henhold til nærværende garanti, er reparation hos en autoriseret Toro-forhandler.

Hverken The Toro Company eller Toro Warranty Company er ansvarlig for følgeskader eller indirekte eller hændelige skader i forbindelse med brugen af de Toro-produkter, der er dækket af nærværende garanti, herunder omkostninger eller udgifter til at fremskaffe erstatningsudstyr eller service i de perioder, der med rimelighed medgår i forbindelse med funktionsfejl eller manglende rådighed over produktet, mens der udføres reparationer i henhold til garantien. Bortset fra den emissionsgaranti, der er nævnt nedenfor, og kun såfremt denne måtte finde anvendelse, gives ingen anden udtrykkelig garanti. Alle underforståede garantier om salgbarhed og brugsegnethed er begrænset til denne udtrykkelige garantis varighed.

I visse stater er det ikke tilladt at fragå ansvar for hændelige og følgeskader eller at begrænse tidsrummet for en underforstået garantis varighed, så ovenstående ansvarsfragåelser og begrænsninger gælder muligvis ikke for dig. Denne garanti giver dig bestemte juridiske rettigheder, men derudover kan du også have andre rettigheder, som varierer fra stat til stat.

Bemærk vedrørende motorgaranti:

Emissionskontrolsystemet på dit produkt kan være dækket at en separat garanti, som overholder de krav, der er fastsat af det amerikanske miljøbeskyttelsesagentur (Environmental Protection Agency, EPA) og/eller rådet for luftressourcer i Californien (California Air Resources Board, CARB). De timemæssige begrænsninger, der er anført ovenfor, gælder ikke for garantien på emissionskontrolsystemet. Der henvises til garantierklæringen om motoremissionsgaranti, som er vedlagt dit produkt eller er indeholdt i motorfabrikantens dokumentation, for yderligere oplysninger.

Andre lande end USA og Canada

Kunder, som har købt Toro-produkter, der er eksporteret fra USA eller Canada, skal kontakte deres Toro-forhandler for at få en garantipolice, som gælder for deres land, provins eller stat. Såfremt du af en eller anden grund er utilfreds med din forhandlers service eller har problemer med at få oplysninger om garantien, bedes du kontakte Toro-importøren.