Form No. 3383-279 Rev A

TORO®

Count on it.

Gebruikershandleiding

Maaier van 132 cm met zijafvoer

Groundsmaster® 200, 3320 en 3280-D tractie-eenheid

Modelnr.: 30555—Serienr.: 314000001 en hoger

Registreer uw product op www.Toro.com.
Vertaling van de oorspronkelijke tekst (NL)

CE

3383-279 A

Dit product voldoet aan alle relevante Europese richtlijnen, zie voor details de aparte productspecifieke conformiteitsverklaring.

⚠ WAARSCHUWING

CALIFORNIË
Proposition 65 Waarschuwing

Dit product bevat een chemische stof of chemische stoffen waarvan de Staat Californië weet dat ze kanker, geboorteafwijkingen en schade aan het voortplantingssysteem veroorzaken.

situatie die zwaar lichamelijk letsel of de dood tot gevolg kan hebben wanneer de veiligheidsvoorschriften niet in acht worden genomen.



Figuur 1

1. Veiligheidssymbool

Er worden in deze handleiding nog 2 woorden gebruikt om uw aandacht op bijzondere informatie te vestigen. **Belangrijk** attendeert u op bijzondere technische informatie en **Opmerking** duidt algemene informatie aan die bijzondere aandacht verdient.

Inleiding

Dit maaidek met draaiende messen wordt op een zitmaaier gemonteerd en is bedoeld voor gebruik door professionele bestuurders en voor commerciële toepassingen. De machine is voornamelijk ontworpen voor het maaien van gras van goed onderhouden gazons in parken, sportvelden en golfbanen. De machine is niet ontworpen voor het maaien van borstelig gras en andere begroeiing langs de snelweg of voor gebruik in de landbouw.

Lees deze informatie zorgvuldig door, zodat u weet hoe u de machine op de juiste wijze moet gebruiken en onderhouden en om schade aan de machine en letsel te voorkomen. U bent verantwoordelijk voor het juiste en veilige gebruik van de machine.

U kunt rechtstreeks contact opnemen met Toro op www.Toro.com voor informatie over producten en accessoires, om een dealer te vinden of om uw product te registreren.

Als u service, originele Toro-onderdelen of aanvullende informatie nodig hebt, kunt u contact opnemen met een erkende servicedealer of met de klantenservice van Toro. U dient hierbij altijd het modelnummer en het serienummer van het product te vermelden. Het modelnummer en serienummer staan op een plaatje dat zich achter het voorste zwenkwiel rechts bevindt. U kunt de nummers noteren in de ruimte hieronder.

Modelnr.: _____

Serienr.: _____

Er worden in deze handleiding een aantal mogelijke gevaren en een aantal veiligheidsberichten genoemd met het volgende veiligheidssymbool (Figuur 1) dat duidt op een gevaarlijke

© 2014—The Toro® Company
8111 Lyndale Avenue South
Bloomington, MN 55420

U kunt contact met ons opnemen op www.Toro.com.
Gedrukt in de VS.
Alle rechten voorbehouden

Inhoud

Inleiding 2
Veiligheid 3
Veilige bediening 3
Veiligheid Toro-maaiers 5
Veiligheids- en instructiestickers 7
Montage 9
1 De hefarmen monteren 9
2 Het draagframe monteren 10
3 Maaidek monteren 11
4 CE-stickers aanbrengen 12
5 Achtergewicht monteren 12
Algemeen overzicht van de machine 13
Specificaties 13
Werktuigen/accessoires 13
Gebruiksaanwijzing 13
Maaihoogte instellen 13
Rollen instellen 13
Smeerolie van de tandwielkast controleren 14
Gewichten aanpassen 14
De grasgeleider gebruiken 14
Onderhoud 15
Smering 15
Het maaidek van de tractie-eenheid verwijderen 16
Onderhoud van de lagers in de zwenkwielarmen 16
Onderhoud van zwenkwiel en lagers 16
Controle op kromme messen 17
Het maaimes verwijderen 17
Het mes controleren en slijpen 18
Ongelijke meshoogten controleren en corrigeren 19
Grasgeleider vervangen 20
De spanpoelie afstellen 20
De aandrijfriem vervangen 20
Problemen, oorzaak en remedie 22

Veiligheid

Deze machine voldoet minstens aan CEN-norm EN 836:1997, ISO-norm 5395:1990 en de B71.4-2004 specificaties van het American National Standards Institute (ANSI), van kracht op het moment van productie.

Onjuist gebruik of onderhoud door de gebruiker of eigenaar kan letsel veroorzaken. Om het risico van letsel te vermijden, dient u zich aan de volgende veiligheidsinstructies te houden en altijd op het veiligheidssymbool te letten, dat betekent VOORZICHTIG, WAARSCHUWING of GEVAAR – 'instructie voor persoonlijke veiligheid'. Niet-naleving van de instructie kan leiden tot lichamelijk of dodelijk letsel.

Veilige bediening

De volgende instructies zijn ontleend aan CEN-norm EN 836:1997, ISO-norm 5395:1990 en ANSI B71.4-2012.

Instructie

- Lees of raadpleeg de gebruikershandleiding en ander instructiemateriaal zorgvuldig. Zorg ervoor dat u vertrouwd raakt met de bedieningsorganen en de veiligheidssymbolen en weet hoe u de machine moet gebruiken. Als de bestuurder of de monteur de taal waarin de handleiding is geschreven, niet machtig is, moet de eigenaar ervoor zorgen dat deze de inhoud van het materiaal begrijpt.
- Zorg ervoor dat u vertrouwd raakt met de bedieningsorganen en de veiligheidssymbolen, en weet hoe u de machine veilig kunt gebruiken.
- Alle bestuurders en monteurs moeten instructies hebben ontvangen. De eigenaar is verantwoordelijk voor de instructie van de gebruikers
- Laat kinderen of personen die geen instructie hebben ontvangen, de machine nooit gebruiken of onderhoudswerkzaamheden daaraan verrichten. Plaatselijke voorschriften kunnen nadere eisen stellen aan de leeftijd van degene die met de machine werkt.
- De eigenaar/gebruiker kan ongelukken voorkomen en is verantwoordelijk voor ongelukken, letsel van hemzelf/haarzelf of van anderen en schade aan eigendommen.

Veilige behandeling van brandstof

- Wees zeer voorzichtig bij het hanteren van benzine om lichamelijk letsel of materiële schade te voorkomen. Benzine is uitermate ontvlambaar en de dampen ervan zijn explosief.
- Doof alle sigaretten, sigaren, pijpen en andere ontstekingsbronnen.
- Gebruik uitsluitend een goedgekeurd brandstofvat.
- Verwijder nooit de dop van de brandstoftank en vul nooit brandstof bij terwijl de motor loopt.

- Laat de motor afkoelen voordat u brandstof bijvult.
- U mag de brandstoftank nooit binnenshuis bijvullen.
- Bewaar de machine of brandstofhouder nooit bij een open vlam, vonk of waakvlam bij bijv. een geiser of andere apparaten.
- Vul vaten nooit in een voertuig of vrachtwagen of op een oplegger met plastic afdekking. Zet brandstofvaten altijd op de grond en uit de buurt van het voertuig voordat u de tank bijvult.
- Laad de machine uit de vrachtwagen of van de aanhanger en vul de tank pas als de machine op de grond staat. Als dit niet mogelijk is, is het beter dergelijke machines bij te vullen uit een draagbaar vat dan met behulp van een brandstofpistool.
- Houd de vulpijp voortdurend in contact met de rand van de brandstoftank of de opening van de brandstofhouder totdat het bijvullen voltooid is. Gebruik geen hulpmiddelen die de vulpijp in de geopende stand vergrendelen.
- Kleed u onmiddellijk om als er brandstof wordt gemorst op uw kleding.
- Doe de brandstoftank nooit te vol. Plaats de brandstoftankdop en draai deze goed aan.

Voor ingebruikname

- Inspecteer het terrein om vast te stellen welke accessoires en werktuigen nodig zijn om goed en veilig te werken. Gebruik alleen door de fabrikant goedgekeurde accessoires en werktuigen.
- Draag geschikte kleding en uitrusting, zoals een helm, een veiligheidsbril en gehoorbescherming. Lang haar, losse kleding of sieraden kunnen worden gegrepen door bewegende onderdelen.
- Inspecteer het terrein waarop u de maaimachine gaat gebruiken en verwijder eventuele voorwerpen die door de machine kunnen worden uitgeworpen.
- Controleer of de dodemansknop, de veiligheidsschakelaars en de veiligheidsschermen zijn bevestigd en naar behoren werken. Gebruik de machine uitsluitend als deze naar behoren werkt.

Bediening

- Laat de motor nooit in een afgesloten ruimte lopen.
- Werk uitsluitend bij goed licht en blijf uit de buurt van kuilen en verborgen gevaren.
- Controleer of alle aandrijvingen in de neutraalstand staan en de parkeerrem in werking is gesteld voordat u de motor start. Start de motor uitsluitend vanaf de bestuurderspositie. Gebruik de veiligheidsgordels als deze zijn bijgeleverd.
- Verminder uw snelheid en wees extra voorzichtig op hellingen. Rij op hellingen in de aanbevolen richting. De gazonomstandigheden kunnen van invloed zijn op de stabiliteit van de machine. Wees voorzichtig als u dicht in de buurt van een steile helling werkt.
- Verminder uw snelheid en wees voorzichtig als u op een helling een bocht maakt of van richting verandert.
- U mag het maaidek nooit omhoog brengen als de maaimessen draaien.
- Gebruik de machine nooit als de veiligheidsschermen niet stevig op hun plaats zitten. Zorg ervoor dat alle interlockschakelaars zijn aangebracht, correct zijn afgesteld en naar behoren werken.
- Verander nooit de stand van de toerenregelaar van de motor en laat de motor niet te snel draaien.
- Stop de machine op een horizontaal oppervlak, laat de maaidekken neer, schakel de aandrijvingen uit, stel de parkeerrem (indien aanwezig) in werking en zet de motor af voordat u de bestuurdersstoel om welke reden ook verlaat.
- Stop de machine en controleer de maaimessen als u een vreemd voorwerp heeft geraakt of de machine abnormaal begint te trillen. Voer alle noodzakelijke reparaties uit voordat u de machine weer in gebruik neemt.
- Houd uw handen en voeten uit de buurt van de maaidekken.
- Kijk achterom en omlaag voordat u achteruitrijdt om er zeker van te zijn dat de weg vrij is.
- Vervoer geen passagiers en zorg ervoor dat huisdieren en omstanders uit de buurt blijven.
- Verminder uw snelheid en wees voorzichtig als u een bocht maakt of wegen en voetpaden oversteekt. Schakel de maaimessen uit als u niet maait.
- Gebruik de maaimachine niet als u onder de invloed van alcohol of drugs bent.
- Bliksem kan ernstig of dodelijk letsel veroorzaken. Als u bliksem ziet of donder hoort in het gebied, gebruik de machine dan niet; ga schuilen.
- Wees voorzichtig als u de machine inlaadt op een aanhanger of een vrachtwagen of uitlaadt.
- Wees voorzichtig bij het naderen van blinde hoeken, struiken, bomen, en andere objecten die het zicht kunnen belemmeren.
- De bestuurder moet de eventueel bijgeleverde waarschuwingslichten laten knipperen als hij op de openbare weg rijdt, tenzij dit wettelijk is verboden.

Onderhoud en opslag

- Schakel de aandrijvingen uit, laat de maaidekken neer, zet het tractiepedaal in de neutraalstand, stel de parkeerrem in werking, zet de motor af en verwijder het contactsleuteltje. Wacht totdat alle bewegende delen tot stilstand zijn gekomen voordat u de machine afstelt, reinigt of repareert.

- Verwijder gras en vuil van de maaidekken, de aandrijvingen, de geluiddemper. Laat de motor afkoelen voordat u deze opslaat om brand te voorkomen. Neem gemorste olie of brandstof meteen op.
- Laat de machine eerst afkoelen voordat u deze opslaat. Parkeer de machine niet in de nabijheid van een open vuur.
- Zorg ervoor dat de brandstofafsluitklep is gesloten als u de machine stalt of transporteert. U mag brandstof niet opslaan in de nabijheid van een open vuur of binnenshuis aftappen uit de brandstoftank.
- Parkeer de machine op een horizontaal oppervlak. Laat personeel dat niet bekend is met de instructies, nooit onderhoudswerkzaamheden aan de machine uitvoeren.
- Plaats onderdelen op kriksteunen indien dit nodig is.
- Haal voorzichtig de druk van onderdelen met opgeslagen energie.
- Maak de accukabels los voordat u reparatiewerkzaamheden gaat verrichten. Maak eerst de minpool van de accu los en daarna de pluspool. Sluit eerst de pluspool van de accu aan en daarna de minpool.
- Wees voorzichtig als u de messen controleert. Omwikkel de maaimessen of draag handschoenen en wees voorzichtig als u onderhoudswerkzaamheden aan de maaimessen verricht. Messen mogen uitsluitend worden vervangen. Probeer ze nooit recht te buigen of te lassen.
- Houd uw handen en voeten uit de buurt van bewegende onderdelen. Stel indien mogelijk de machine niet af terwijl de motor loopt.
- Laad de accu op in een open, goed geventileerde ruimte; doe dit niet in de buurt van vonken en open vuur. Haal de oplader uit het stopcontact voordat u deze aansluit op of losmaakt van de accu. Draag beschermende kleding en gebruik geïsoleerd gereedschap.
- Zorg ervoor dat alle onderdelen in goede staat verkeren en alle bevestigingselementen stevig vastzitten. Vervang versleten of beschadigde stickers.

Vervoeren

- Wees voorzichtig als u de machine inlaadt op een aanhanger of een vrachtwagen of uitlaadt.
- Gebruik oprijplaten over de volledige breedte om de machine op in een aanhangwagen of een vrachtwagen te laden.
- Zet de machine goed vast met spanbanden, kettingen, kabels of touwen. Zowel de voorste als de achterste spanband moet naar beneden en naar de buitenkant van de machine lopen

Veiligheid Toro-maaiers

De volgende lijst bevat veiligheidsinstructies die specifiek zijn toegesneden op Toro-producten, of andere veiligheidsinstructies die niet zijn opgenomen in de CEN-, ISO- of ANSI-normen

Dit product kan handen of voeten afsnijden en voorwerpen uitwerpen. Volg altijd alle veiligheidsinstructies op om ernstig of mogelijk dodelijk letsel te voorkomen.

Gebruik van dit product voor andere doeleinden dan het bedoelde gebruik kan gevaarlijk zijn voor de bestuurder of omstanders.

- Zorg ervoor dat u weet hoe u de motor snel kunt afzetten.
- Draag geen tennisschoenen of gymschoenen als u de machine gebruikt.
- Het verdient aanbeveling veiligheidsschoenen en een lange broek te dragen. Dit is verplicht op grond van diverse plaatselijke veiligheidsvoorschriften en verzekeringsbepalingen.
- Wees voorzichtig als u omgaat met brandstof. Neem gemorste brandstof op.
- Controleer elke dag of de interlockschakelaars goed functioneren. Als een schakelaar defect is, moet u deze vervangen voordat u de machine gebruikt.
- Let goed op als u de machine gebruikt. Om te voorkomen dat u de controle over de machine verliest, moet u de volgende instructies naleven:
  - Rij niet te dicht langs bunkers, greppels, sloten, dijken of andere gevaarlijke punten.
  - Vermijd plotseling stoppen en starten.
  - Als u in de buurt van een weg werkt of deze oversteekt, moet u altijd voorrang verlenen.
  - Laat de maaidekken neer als u hellingafwaarts rijdt.
- De grasgeleider moet altijd in de laagste stand op het zijlossende maaidek zijn gemonteerd. Gebruik de maaimachine nooit zonder de grasgeleider of de complete grasvanger.
- Als het afvoergebied van het maaidek verstopt raakt, schakel dan de motor uit voordat u de obstructie verwijdert.
- Maai voorzichtig op hellingen. Niet plotseling starten, stoppen of draaien.
- Raak de motor of de geluiddemper niet aan terwijl de motor loopt of direct nadat u deze heeft uitgeschakeld. Deze onderdelen kunnen heet zijn en brandwonden veroorzaken.

Onderhoud en opslag

- Controleer regelmatig of de montagebouten van de maaimessen nog met de juiste torsie zijn vastgedraaid.
- Zorg ervoor dat alle aansluitstukken van de hydraulische leidingen vastzitten en alle hydraulische slangen en leidingen in goede staat verkeren voordat u druk zet op het hydraulische systeem.
- Houd lichaam en handen uit de buurt van kleine lekgaten of spuitmonden waaruit onder hoge druk hydraulische vloeistof ontsnapt. U kunt lekken in het hydraulische systeem opsporen met behulp van karton of papier. Doe dit niet met uw handen. Hydraulische vloeistof die onder

druk ontsnapt, kan voldoende kracht hebben om door de huid heen te dringen, en letsel veroorzaken.

- Voordat u het hydraulische systeem loskoppelt of werkzaamheden eraan verricht, moet u alle druk in het systeem opheffen. Dit doet u door de motor af te zetten en de maaidekken neer te laten op de grond.
- Als de motor moet lopen om onderhouds- of afstelwerkzaamheden uit te voeren, moet u uw kleding, handen, voeten en andere lichaamsdelen uit de buurt van de maaidekken, werktuigen en bewegende delen houden. Houd iedereen op afstand.
- Voorkom dat de motor het maximaal toelaatbare toerental overschrijdt, doordat de instellingen van de motor zijn veranderd. Ten behoeve van de veiligheid en een nauwkeurige afstelling moet u het maximale motortoerental door een erkende Toro-dealer laten controleren met een toerenteller.
- U moet de motor afzetten voordat u het oliepeil controleert of het carter bijvult met olie.
- Zorg ervoor dat de brandstoftank leeg is als de machine langer dan 30 dagen wordt opgeslagen. Sla de maaimachine niet op in de buurt van open vuur en houd de brandstof weg van open vuur of vonken.
- Verricht onderhoudswerkzaamheden uitsluitend volgens de instructies in deze handleiding. Indien belangrijke reparaties nodig zijn of hulp is vereist, moet u contact opnemen met een erkende Toro-dealer.
- Om de beste prestaties te verkrijgen en er zeker van te zijn dat de machine altijd veilig kan worden gebruikt, moet u ter vervanging uitsluitend originele Toro onderdelen en accessoires gebruiken. Gebruik ter vervanging nooit onderdelen en accessoires van andere fabrikanten, omdat dit gevaarlijk kan zijn. Dit kan ertoe leiden dat de garantie op het product komt te vervallen.

Veiligheids- en instructiestickers

Veiligheidsstickers en veiligheidsinstructies zijn gemakkelijk zichtbaar voor de bestuurder en bevinden zich bij plaatsen waar gevaar kan ontstaan. Vervang alle beschadigde of verdwenen stickers.

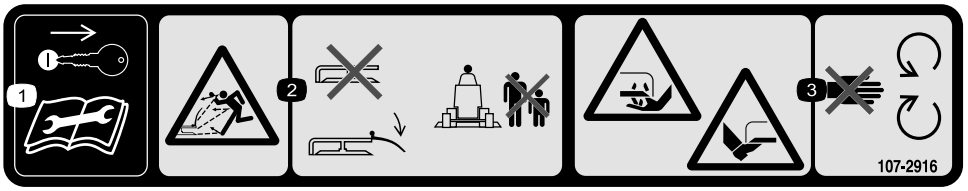

107-2916

1. Verwijder het sleuteltje uit het contact en lees de *Gebruikershandleiding* voordat u service- of onderhoudswerkzaamheden uitvoert.
2. Machine kan voorwerpen uitwerpen – Gebruik de maaimachine niet als de grasgeleider omhoog geklapt of verwijderd is; zorg ervoor dat de grasgeleider is gemonteerd; houd omstanders op een veilige afstand van de machine.
3. Handen of voeten kunnen worden gesneden/geamputeerd, maaimes – Blijf uit de buurt van bewegende onderdelen.

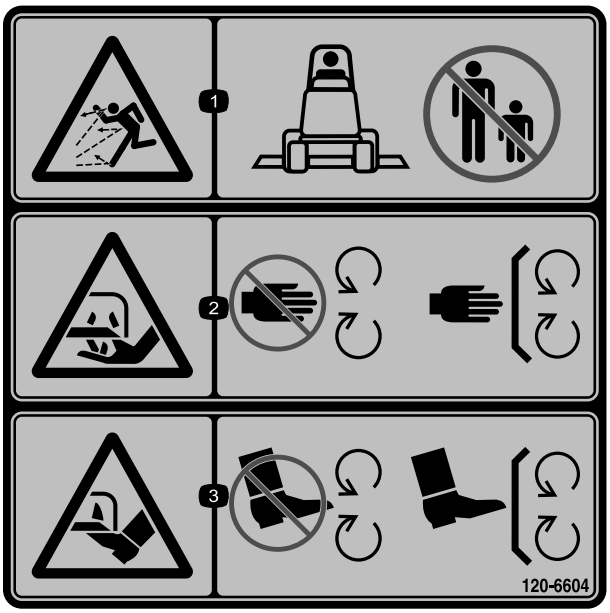

120-6604

1. De machine kan voorwerpen uitwerpen – Houd omstanders uit de buurt van de machine.
2. Handen of voeten kunnen worden (af)gesneden, maaimes – Blijf uit de buurt van bewegende onderdelen en houd alle beschermende delen op hun plaats.
3. Handen of voeten kunnen worden (af)gesneden, maaimes – Blijf uit de buurt van bewegende onderdelen en houd alle beschermende delen op hun plaats.



93-6697

1. Lees de *Gebruikershandleiding*.
2. Vul om de 50 bedrijfsuren bij met SAE 80w-90 (API GL-5) olie.

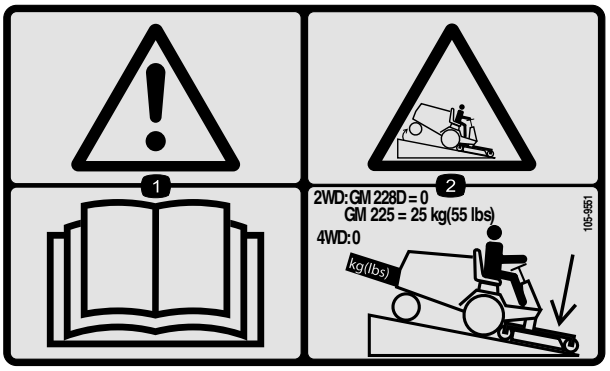

107-2908

1. De machine kan voorwerpen uitwerpen – Houd omstanders op een veilige afstand van de machine.
2. Maaimachine kan voorwerpen uitwerpen – Gebruik de machine niet als de grasgeleider omhoog geklapt of verwijderd is; zorg ervoor dat de grasgeleider op zijn plaats zit.
3. Handen of voeten kunnen worden gesneden/geamputeerd, maaimes – Blijf uit de buurt van bewegende onderdelen.

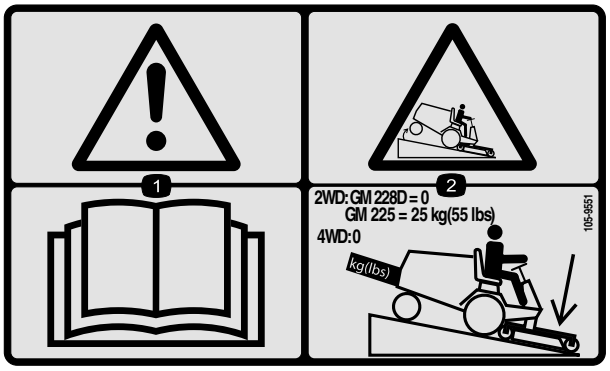

105–9551

1. Waarschuwing – Lees de *Gebruikershandleiding*.
2. Laat de maaidekken neer als u hellingafwaarts rijdt. Voor model GM225 is een achtergewicht van 25 kg nodig. Voor model GM228D en vierwielaangedreven modellen is geen achtergewicht nodig.

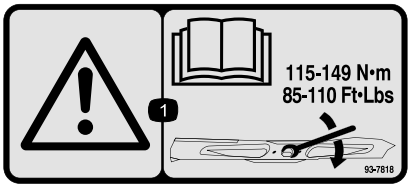

93-7818

1. Waarschuwing – Lees de *Gebruikershandleiding* voor instructies om de mesbout/moer vast te zetten met een torsie van 115–149 Nm.

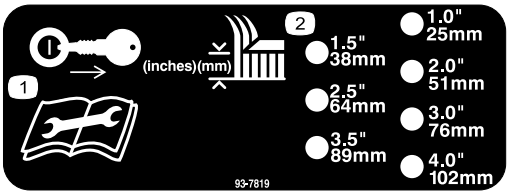

93–7819

1. Verwijder het sleuteltje uit het contact en lees de instructies voordat u service- of onderhoudswerkzaamheden uitvoert.
2. Maaihoogte

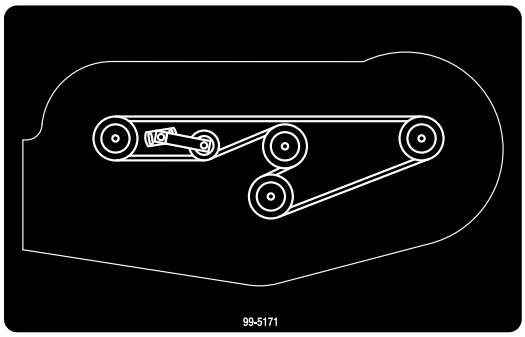

99-5171

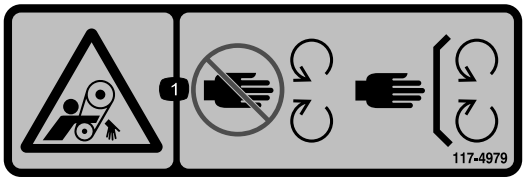

117–4979

1. Ledematen kunnen worden gegrepen – Blijf uit de buurt van bewegende onderdelen en houd alle beschermende delen op hun plaats.



107-2915

1. Risico om gegrepen te worden, as - Houd omstanders op een veilige afstand van de machine.

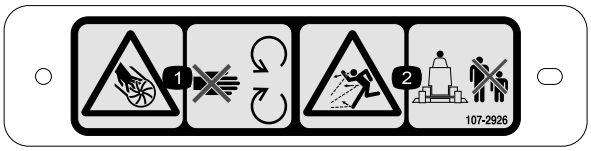

107-2926

1. Ledematen kunnen worden gesneden/geamputeerd; ventilator - Blijf uit de buurt van bewegende onderdelen.
2. De machine kan voorwerpen uitwerpen - Houd omstanders op een veilige afstand van de machine.

Montage

Losse onderdelen

Gebruik onderstaande lijst om te controleren of alle onderdelen zijn geleverd.

Procedure	Omschrijving	Hoeveelheid	Gebruik
1	Rechter hefarm Linker hefarm Afstandsstuk Draaipen Borgpen (5/32 x 1-3/4 inch)	1 1 4 2 2	Monteer de hefarmen.
2	Achtersteun Afstandsstuk Bout (3/8 x 2 inch) Flensmoer (3/8 inch) Bout (1/2 x 1-1/2 inch)	2 2 6 6 3	Het draagframe monteren.
3	Gaffelpennen R-pen Vulstuk	4 4 3	Monteer het maaidek.
4	Sticker	1	Aanbrengen conform Europese voorschriften.
5	Geen onderdelen vereist	–	Monteer het achtergewicht

Instructiemateriaal en aanvullende onderdelen

Omschrijving	Hoeveelheid	Gebruik
Onderdelencatalogus Gebruikershandleiding	1 1	Lees het materiaal en bewaar het op een geschikte plaats.

⚠ GEVAAR

Als de motor wordt gestart en de aftakas kan draaien, kan dit ernstig letsel tot gevolg hebben.

U mag de motor niet starten en de aftakashendel niet inschakelen als de aftakas niet is aangesloten op de tandwielkast van het maaidek.

Opmerking: Bepaal vanuit de normale bedieningspositie de linker- en rechterzijde van de machine.

Opmerking: Als een maaidek van 132 cm op een tractie-eenheid uit de Groundsmaster 200-serie wordt gemonteerd, moet de gewichtenset met onderdeelnummer 70-8090 worden gebruikt.

1

De hefarmen monteren

Benodigde onderdelen voor deze stap:

1	Rechter hefarm
1	Linker hefarm
4	Afstandsstuk
2	Draaipen
2	Borgpen (5/32 x 1-3/4 inch)

Procedure

1. Draai aan een zijde van de tractie-eenheid de wielmoeren los waarmee het wiel en de band zijn bevestigd, maar verwijder de wielmoeren niet.

2. Krik de machine omhoog totdat het voorwiel vrij komt van de grond. Gebruik kriksteunen of plaats blokken om te voorkomen dat machine per ongeluk valt.
3. Verwijder de wielmoeren en schuif het wiel en de band van de wieltappen.
4. Monteer een hefarm aan de draaibeugel met 2 afstandsstukken, een draaipen en een borgpen (5/32 x 1-3/4 inch). Monteer de hefarm met de knik naar buiten gericht (Figuur 2).

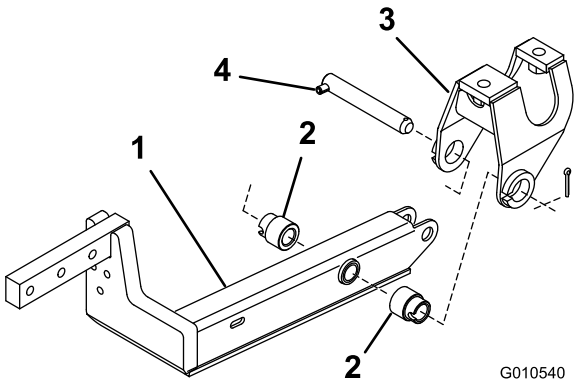

Figuur 2

1. Hefarm
2. Afstandsstuk (2)
3. Draaibeugel
4. Draaipen

5. Monteer het achterste gedeelte van de hefarm aan de hefcilinder met een draaipen en 2 borgpennen (meegeleverd met de tractie-eenheid) (Figuur 3).

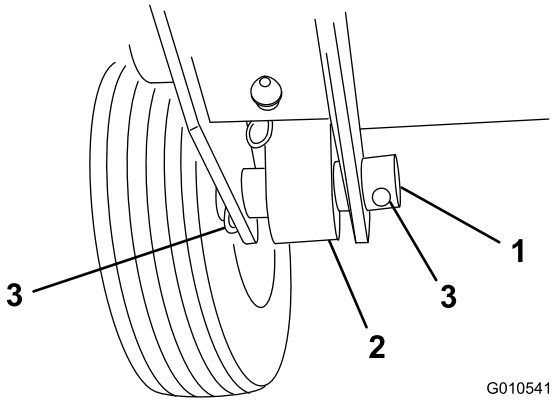

Figuur 3

1. Cilinderpen
2. Cilinderuiteinde
3. Borgpen

6. Verwijder de borgpennen uit de gaffelpennen waarmee de remhouders zijn bevestigd en werp de borgpennen weg. Houd de gaffelpen op zijn plaats en bevestig het korte uiteinde van de veer in de opening van de gaffelpen om de onderdelen bij elkaar te houden. Sluit het andere uiteinde van de veer aan op de sleufopeningen in de hefarmen (Figuur 4).

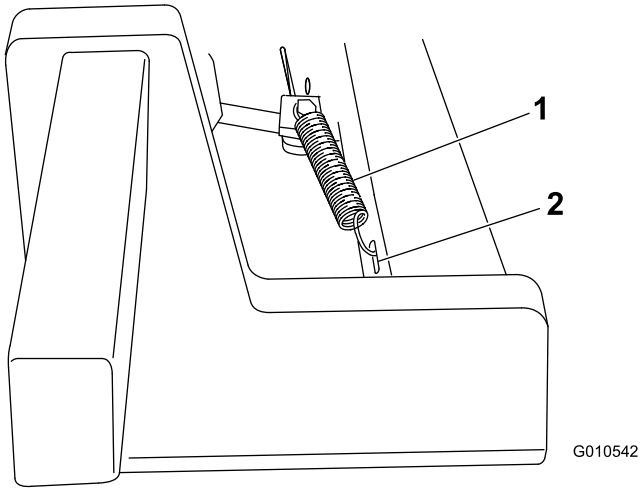

Figuur 4

1. Contraveer van rem
2. Sleufopening

7. Herhaal deze procedure aan de andere kant van de machine.

2

Het draagframe monteren

Benodigde onderdelen voor deze stap:

2	Achtersteun
2	Afstandsstuk
6	Bout (3/8 x 2 inch)
6	Flensmoer (3/8 inch)
3	Bout (1/2 x 1-1/2 inch)

Procedure

Opmerking: Smeer de schacht van het zwenkwiel met nr. 2 vet nadat de machine is gemonteerd en voor het eerst heeft gedraaid.

1. Het draagframe wordt ondersteboven vervoerd. Draai het frame om voordat u het monteert.
2. Verwijder de lynchpen en de 2 drukringen die met elke zwenkwiel zijn meegeleverd. Laat 2 drukringen op elke schacht, steek de schachten in de montagebuis van het frame en plaats de drukringen en lynchpen (Figuur 5).

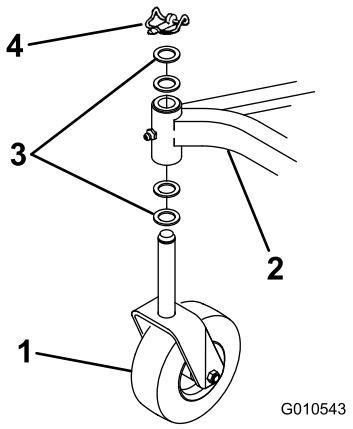

Figuur 5

1. Zwenkwielconstructie
2. Draagframe
3. Drukringen
4. Lynchpen

3. Monteer een achtersteun op elke hefarm met 3 bouten (3/8 x 2 inch), afstandsstukken en flensmoeren zoals wordt getoond in Figuur 6.

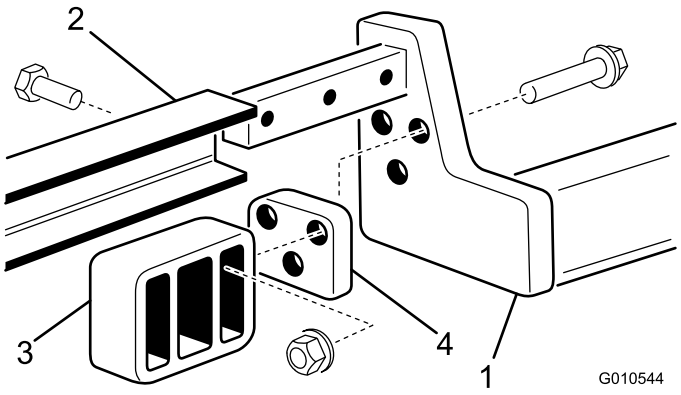

Figuur 6

1. Hefarm
2. Draagframe
3. Achtersteun
4. Afstandsstuk

Opmerking: Als de hefarm geen montage-openingen heeft voor de achtersteun, gebruik dan de afmetingen uit Figuur 7 om de plaats voor de 3 openingen (met een diameter van 10,31 mm) te bepalen, te markeren en te boren in elke hefarm.

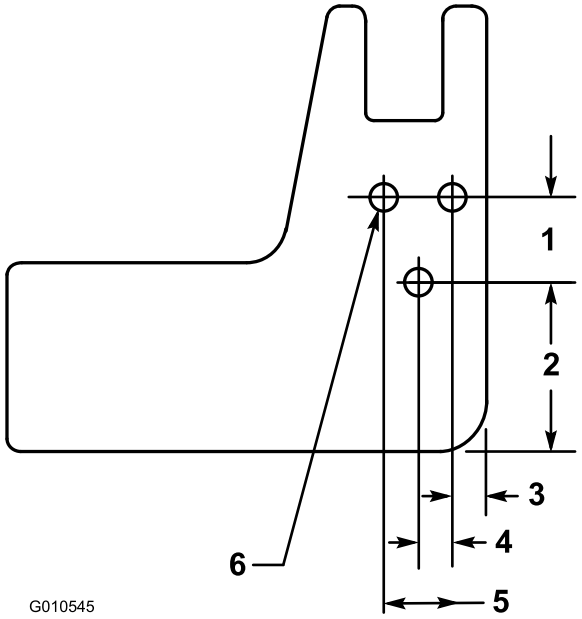

Figuur 7

1. 31,75 mm
2. 62 mm
3. 12,7 mm
4. 12,7 mm
5. 24,4 mm
6. Diameter van 10,31 mm

4. Schuif het draagframe op de hefarmen en lijn de montage-openingen uit. Bevestig beide zijden van het draagframe aan de hefarmen met 3 bouten (1/2 x 1-1/2 inch). Draai de bout vast met een torsie van 95-108 Nm (Figuur 6).

3

Maaidek monteren

Benodigde onderdelen voor deze stap:

4	Gaffelpennen
4	R-pen
3	Vulstuk

Procedure

1. Controleer of er genoeg ruimte is voor de aftakas en het maaidekframe. Stel de parkeerrem in werking, zet het tractiepedaal in de neutraalstand en schakel de aftakas uit. Start de motor en breng het frame omhoog.
2. Stop de motor en schuif het maaidek onder het frame.
3. Verwijder de 2 bouten en borgringen waarmee de montagebeugels van de aftakasbescherming aan de tandwielkast zijn bevestigd (Figuur 8). Bewaar de bevestigingsmaterialen voor latere montage.

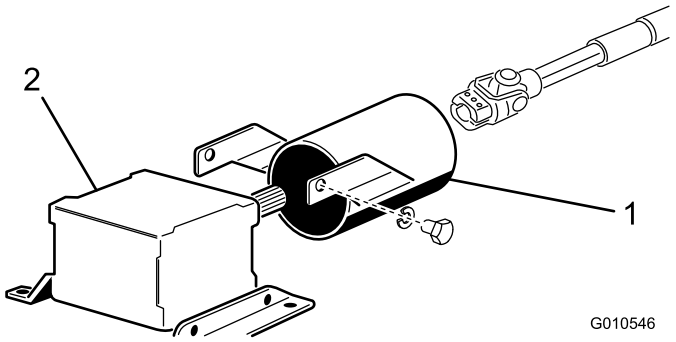

Figuur 8

1. Aftakasbescherming
2. Tandwielkast

4. Schuif de aftakasbescherming op de aftakas en plaats de bescherming zoals wordt getoond in Figuur 8.
5. Schuif de mannelijke aftakas in de vrouwelijke aftakas. Lijn de ingangsschacht van de tandwielkast uit met de aftakas en schuif deze in elkaar. Bevestig deze met de rolpen en draai de bouten en borgmoeren vast.
6. Bevestig de aftakasbescherming aan de tandwielkast met de 2 bouten en borgringen die u eerder hebt verwijderd.
7. Laat het draagframe neer en plaats 4 gaffelpennen (op de gewenste maaihoogte) door de openingen van de maaihoogtebeugel en de framebeugels. Bevestig alle 4 pennen met R-pennen (Figuur 9).

   Opmerking: Op model GM 3280-D en model 3320 moet de motor worden gestart om het draagframe omlaag te brengen.

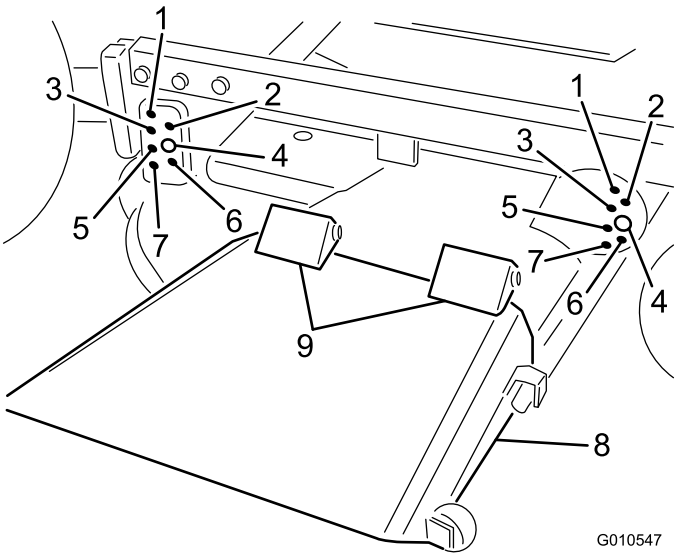

Figuur 9

1. 25 mm
2. 38 mm
3. 51 mm
4. 64 mm
5. 76 mm
6. 89 mm
7. 102 mm
8. Grasgeleider
9. Veerscharnieren

8. Controleer of de maaihoogtepennen aan de voorzijde goed op de framekussens rusten (Figuur 10). Als de pennen niet goed op de kussens rusten, plaats dan een opvulstuk onder het kussen voor de juiste uitlijning.

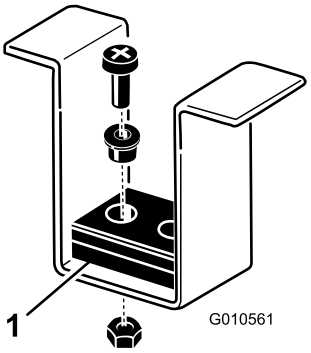

Figuur 10

1. Framekussens

4

CE-stickers aanbrengen

Benodigde onderdelen voor deze stap:

1	Sticker

Procedure

Breng de sticker aan op het maaidek conform de Europese voorschriften

5

Achtergewicht monteren

Geen onderdelen vereist

Procedure

De tractie-eenheden van de tweewielaangedreven Groundsmaster 200-serie en de modellen 3280-D en 3320 voldoen aan de ANSI-norm B71.4-2004 als deze zijn uitgerust met een achtergewicht. Raadpleeg het schema in de *gebruikershandleiding* van de tractie-eenheid om de benodigde gewichtscombinaties te bepalen. U kunt de onderdelen bestellen bij een erkende Toro-dealer.

De tractie-eenheden van de vierwielaangedreven Groundsmaster 200-serie en de 3280-D voldoen zonder extra achtergewicht aan de ANSI-norm B71.4-2004.

Algemeen overzicht van de machine

Specificaties

Opmerking: Specificaties en ontwerp kunnen zonder voorafgaande kennisgeving worden gewijzigd.

Maai-breedte	1,314 mm
Maai-hoogte	Instelbaar van 25 tot 102 mm in stappen van 13 mm.
Mes-snelheid	4732 m/minuut bij een motortoerental van 3250 tpm
Maai-messen	18 warmtebehandelde stalen messen van 4,8 mm dik en 457 mm lang
Pneu-matische wielen	Smeerbare rollagers met een diameter van 203 mm (met een spanning van 1,38-2,07 bar [20-30 psi])
Aandrijf-systeem	Aftakasaangedreven tandwielkast brengt vermogen over naar alle mesassen via een 'AA'-riem.
Netto-gewicht	153 kg

Werktuigen/accessoires

Een selectie van door Toro goedgekeurde werktuigen en accessoires is verkrijgbaar voor gebruik met de machine om de mogelijkheden daarvan te verbeteren en uit te breiden. Neem contact op met een erkende servicedealer of distributeur of bezoek www.Toro.com voor een lijst van alle goedgekeurde werktuigen en accessoires.

Gebruiksaanwijzing

Opmerking: Bepaal vanuit de normale bedieningspositie de linker- en rechterzijde van de machine.

Maaihoogte instellen

De maaihoogte kan worden ingesteld van 25 tot 102 mm in stappen van 13 mm door de gaffelpennen in verschillende openingen te plaatsen (Figuur 11).

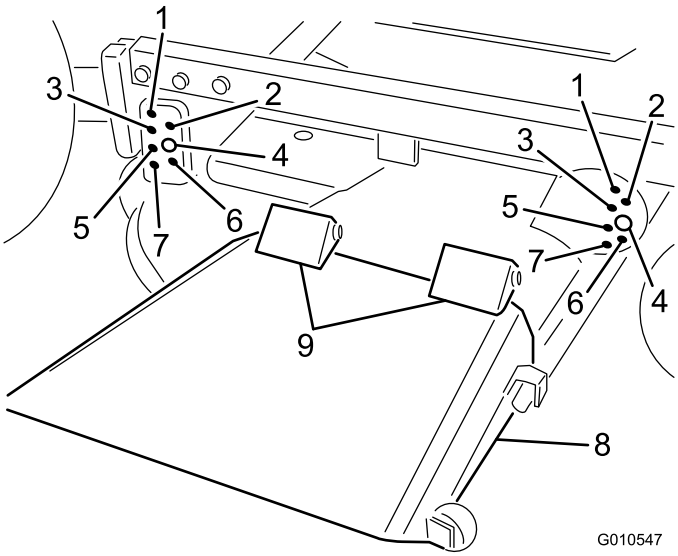

Figuur 11

1. 25 mm
2. 38 mm
3. 51 mm
4. 64 mm
5. 76 mm
6. 89 mm
7. 102 mm
8. Grasgeleider
9. Veerscharnieren

Rollen instellen

Opmerking: Als het maaidek wordt gebruikt op de maaihoogte van of 25 mm of 38 mm, moeten de rollen van het achtermaaidek worden geplaatst de bovenste openingen van de beugel.

1. Verwijder de borgpennen waarmee de rolschachten aan de onderzijde van het maaidek zijn bevestigd.
2. Schuif de schachten uit de onderste beugelopeningen, lijn de rollen uit met de bovenste openingen en installeer de schacht.
3. Plaats de borgpennen om alles goed vast te zetten.

Smeerolie van de tandwielkast controleren

De tandwielkast is ontworpen voor gebruik met SAE 80-90 tandwielolie. De tandwielkast is in de fabriek gevuld met olie; het oliepeil moet echter worden gecontroleerd voordat het maaidek voor de eerste keer wordt gebruikt.

1. Plaats het maaidek op een horizontaal oppervlak.
2. Verwijder de peilstok/vulplug op de bovenkant van de tandwielkast (Figuur 12) en controleer of het peil van de tandwielolie tussen de merktekens op de peilstok staat. Als het oliepeil te laag is, vult u voldoende olie bij totdat het peil tussen de markeringen op de peilstok staat.

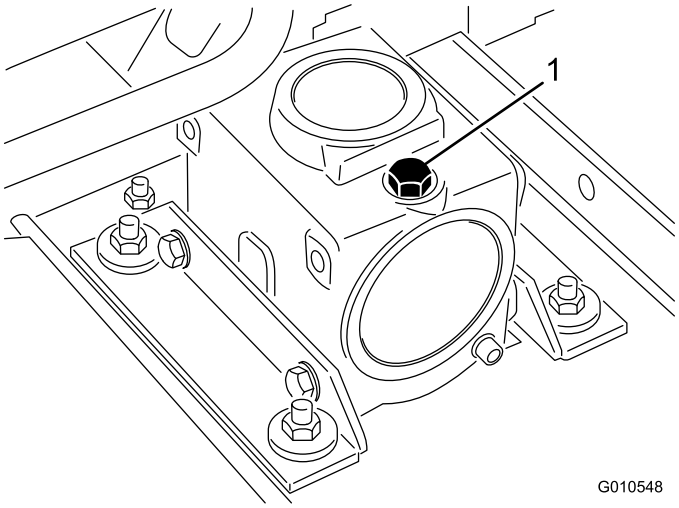

Figuur 12

1. Peilstok/vulplug

Gewichten aanpassen

Alleen voor de Groundsmaster modellen 3280-D en 3320: raadpleeg voor de beste prestaties de *Gebruikershandleiding* van de tractie-eenheid voor de procedure van het aanpassen van de druk van het tegengewicht.

De grasgeleider gebruiken

⚠ GEVAAR

Als de grasgeleider niet is geplaatst, staan uzelf en anderen bloot aan contact met de messen en uitgeworpen voorwerpen. Contact met het draaiende maaimes en uitgeworpen voorwerpen kan lichamelijk of dodelijk letsel veroorzaken

- **Verwijder de grasgeleider nooit van het maaidek omdat hiermee het maaisel wordt afgevoerd naar het gazon. Een beschadigde grasgeleider moet direct worden vervangen.**
- **Steek nooit handen of voeten onder het maaidek.**
- **Gebruik de maaimachine nooit als de grasgeleider niet op het maaidek is geplaatst of als deze is geblokkeerd in de geheven stand.**

Opmerking: De geleider wordt door middel van veerbelasting in de bedrijfsstand omlaag gehouden (Figuur 11), maar de bestuurder kan de geleider tijdelijk uit de weg zwaaien als dit nodig is.

Onderhoud

Belangrijk: De bevestigingen op de deksels van deze machine zijn zo ontworpen dat ze op het deksel blijven zitten nadat de bevestiging is losgemaakt. Draai alle bevestigingen op een deksel een paar slagen losser zodat het deksel loszit maar nog wel bevestigd is en draai de bevestigingen daarna pas helemaal los totdat het deksel eraf komt. Hiermee voorkomt u dat u per ongeluk de bouten van de borgringen losdraait.

Smering

Het maaidek moet regelmatig worden gesmeerd. Als de machine onder normale omstandigheden wordt gebruikt, moet u de lagers van de zwenkwielen smeren met nr. 2 smeervet voor algemene doeleinden op lithiumbasis, na elke 8 bedrijfsuren of dagelijks, waarbij de kortste periode moet worden aangehouden. Alle andere lagers, bussen en de tandwielkast moeten na elke 50 bedrijfsuren worden gesmeerd.

1. Smeer de volgende punten:
   - Lagerbussen van de zwenkwielas (Figuur 13)
   - Lagers van het zwenkwiel (Figuur 13)

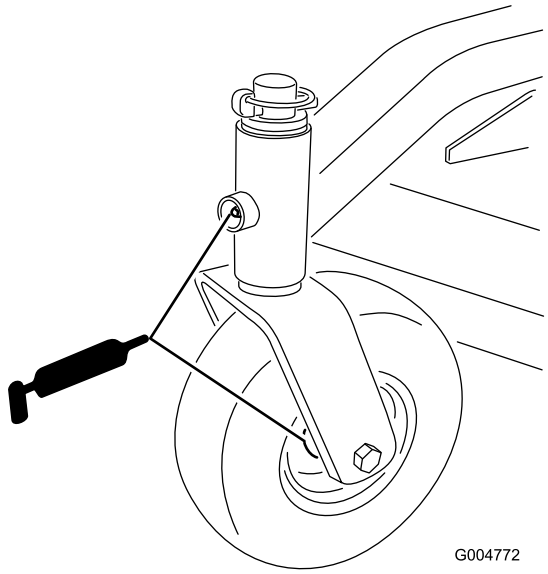

Figuur 13

   - Draaipen van de rechter- en linker hefarm (Figuur 14)

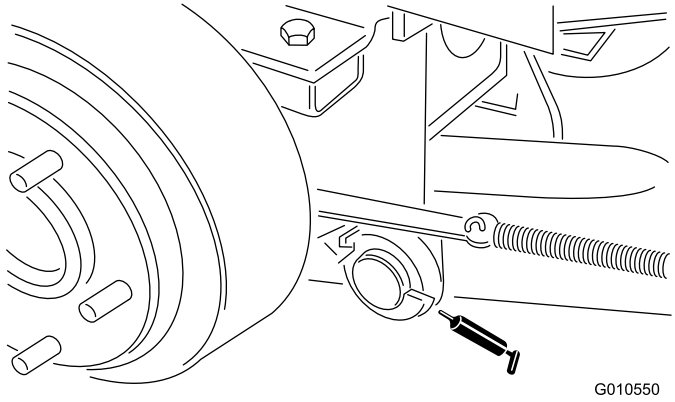

Figuur 14

   - Lagers van de mesas (Figuur 15)

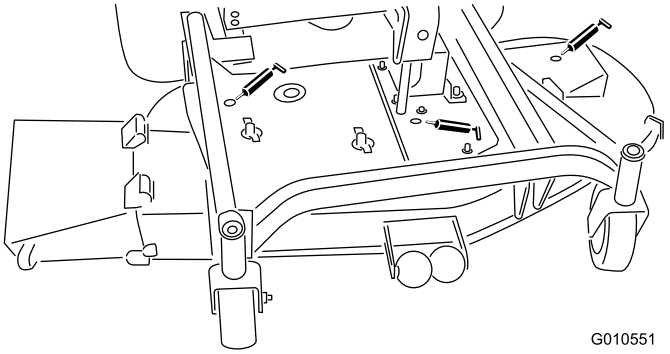

Figuur 15

2. Plaats het maaidek op een horizontaal oppervlak en breng het maaidek omlaag. Verwijder de peilstok/vulplug op de bovenkant van de tandwielkast (Figuur 16) en controleer of het peil van de tandwielolie tussen de merktekens op de peilstok staat. Als het oliepeil laag is, vul dan SAE 80-90 tandwielolie bij tot het peil zich tussen de markeringen bevindt. Als alternatief kunt u SAE 80-90 synthetische tandwielolie gebruiken.

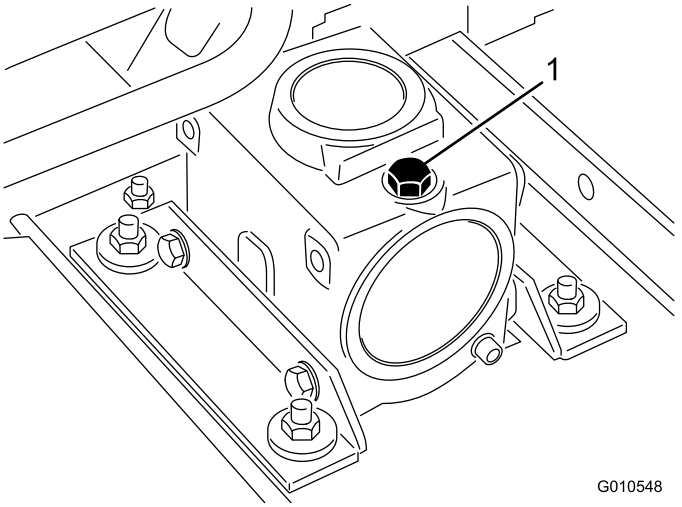

Figuur 16

Het maaidek van de tractie-eenheid verwijderen

1. Plaats de machine op een horizontaal oppervlak, breng het maaidek omhoog, stel de parkeerrem in werking, zet het tractiepedaal in de neutraalstand en schakel de aftakas uit. Zet daarna de motor af en verwijder het sleuteltje uit het contact.
2. Breng het maaidek omlaag en verwijder de 4 pennen uit de maaihoogtebeugels
3. Start de motor en breng het maaidekframe omhoog.
4. Zet de motor af en schuif het maaidek weg van de tractie-eenheid en het draagframe. Verwijder het mannelijke en vrouwelijke gedeelte van de aftakas (Figuur 17).

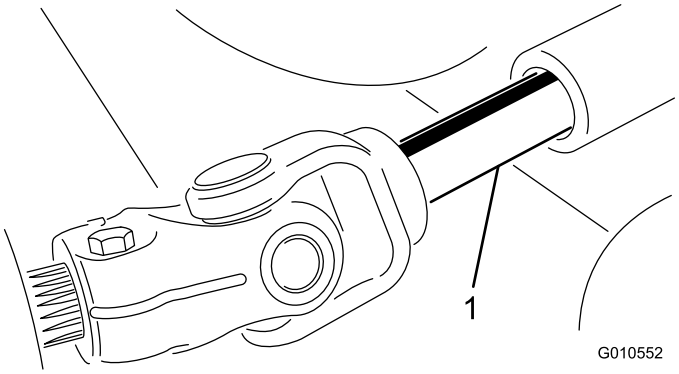

Figuur 17

1. Aftakas

⚠ GEVAAR

Als de motor wordt gestart en de aftakas kan draaien, kan dit ernstig letsel tot gevolg hebben.

U mag de motor niet starten en de aftakashendel niet inschakelen als de aftakas niet is aangesloten op de tandwielkast van het maaidek.

5. Het draagframe van het maaidek moet worden verwijderd als de tractie-eenheid met een ander accessoire wordt gebruikt.

Onderhoud van de lagers in de zwenkwielarmen

In de boven- en onderkant van de buis in de zwenkwielarmen zitten lagerbussen gedrukt. Deze lagerbussen zullen na vele bedrijfsuren slijten. Om de lagerbussen te controleren, moet u de zwenkwielvork naar voren en naar achteren en van links naar rechts bewegen. Als de zwenkwielas los in de lagerbussen zit, zijn de lagerbussen versleten en moeten deze worden vervangen.

1. Breng het maaidek omhoog zodat de wielen vrijkomen van de grond en blokkeer het maaidek zodat het maaidek niet kan vallen.
2. Verwijder de lynchpen en drukringen uit de bovenzijde van de zwenkwielas.
3. Trek de zwenkwielas uit de buis waarin deze is bevestigd. Laat de drukringen aan de onderzijde van de as zitten.
4. Sla een drevel in de boven- of onderkant van de bevestigingsbuis en tik de lagerbus uit de buis (Figuur 18). Tik ook de andere lagerbus uit de buis. Reinig de binnenkant van de buizen.

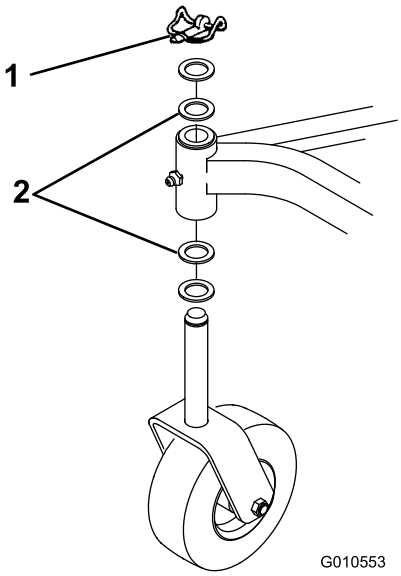

Figuur 18

1. Lynchpen
2. Drukringen

5. Smeer vet aan de binnen- en buitenkant van de nieuwe lagerbussen. Druk de lagerbussen voorzichtig in de bevestigingsbuis met behulp van een hamer en een vlakke plaat.
6. Controleer de zwenkwielas op slijtage en vervang deze in geval van beschadiging.
7. Steek de zwenkwielas door de lagerbussen en de bevestigingsbuis. Schuif de afstandsstukken op de as en zet deze vast met de lynchpen.

Belangrijk: Als de lagerbussen zijn geplaatst, kan dit invloed hebben op de binnendiameter. Hierdoor kan de zwenkwielas misschien niet worden geplaatst. Als de zwenkwielas niet door de nieuwe lagers en de buis glijdt, boor dan beide lagers uit tot een binnendiameter van 286 mm.

Onderhoud van zwenkwiel en lagers

Het zwenkwiel draait op een kwaliteitsrollager en wordt ondersteund door een spanbus. Zelfs na vele uren gebruik zal

de slijtage aan het lager minimaal zijn, mits het lager goed gesmeerd blijft. Als het lager niet goed gesmeerd is, zal het snel verslijten. Als een zwenkwiel gaat wiebelen is er meestal een lager versleten.

1. Verwijder de borgmoer van de bout waarmee het zwenkwiel is bevestigd aan de zwenkwielvork (Figuur 19). Pak het zwenkwiel vast en schuif de bout uit de vork.

   Opmerking: Bewaar de 2 drukringen.

2. Kantel het wiel naar de zijkant en laat de spanbussen (Figuur 19) eruit vallen.

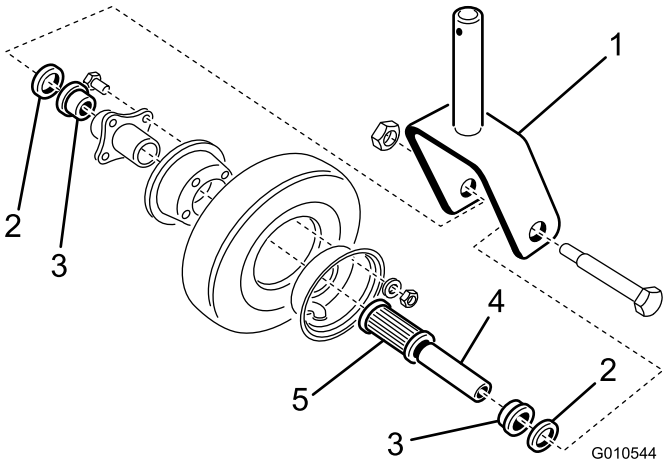

Figuur 19

1. Zwenkwielvork
2. Drukring
3. Lagerhouder
4. Spanbus
5. Rollager

3. Verwijder een lagerhouder uit de wielnaaf en laat het lager eruit vallen. Verwijder de lagerhouder aan de andere kant van de wielnaaf (Figuur 19).
4. Controleer het lager, de spanbus en het wiel op slijtage. Vervang versleten of beschadigde onderdelen.
5. Om de onderdelen te bevestigen, schuift u de spanbus door de naafconstructie.
6. Monteer de zwenkwielconstructie en de ringen tussen de vork en plaats de bout en borgmoer. Draai de bout en borgmoer vast tot de spanbus en ringen tegen de binnenzijde van de zwenkwielvork rusten.
7. Spuit vet in de sneernippels op het wiel tot het lager goed is gesmeerd.

Controle op kromme messen

1. Plaats de machine op een horizontaal oppervlak, breng het maaidek omhoog, stel de parkeerrem in werking, zet het tractiepedaal in de neutraalstand en schakel de aftakas uit. Zet daarna de motor af, verwijder het sleuteltje uit het contact en maak de bougiekabels los. Zet het maaidek vast om te voorkomen dat dit per ongeluk naar beneden valt.
2. Draai het mes totdat de uiteinden in de lengterichting liggen. Meet de afstand vanaf de binnenkant van het maaidek tot de voorste snijrand van het mes (Figuur 20) en onthoud deze afstand.

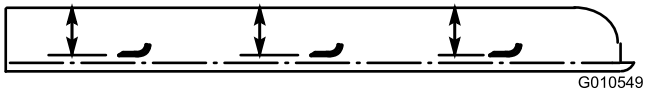

Figuur 20

3. Draai de tegenovergestelde uiteinden van de messen naar voren. Meet de afstand tussen het maaidek en de snijrand van het mes in dezelfde stand als bij stap 2. Het verschil tussen de afstanden die zijn gemeten bij stap2 en 3 mag niet meer bedragen dan 3 mm. Als dit verschil meer dan 3 mm bedraagt, is het mes krom en moet het worden vervangen, zie Het maaimes verwijderen.

Het maaimes verwijderen

Een mes moet worden vervangen als u vast voorwerp heeft geraakt, of als het mes uit balans, krom of versleten is. Gebruik ter vervanging altijd originele Toro messen zodat u zeker bent van een veilig gebruik en optimale prestaties. Gebruik nooit messen van andere fabrikanten, omdat deze gevaarlijk kunnen zijn.

⚠ GEVAAR

Een versleten of beschadigd mes kan breken en een stuk van het mes kan worden uitgeworpen in de richting van de gebruiker of omstanders en ernstig lichamelijk of dodelijk letsel toebrengen.

- **Controleer op gezette tijden het maaimes op slijtage of beschadigingen.**
- **Probeer nooit een verbogen mes weer recht te buigen.**
- **Gebroken of gescheurde messen nooit lassen.**
- **Vervang een versleten of beschadigd mes door een nieuw Toro mes om er zeker van te zijn dat de machine altijd veilig kan worden gebruikt.**

1. Plaats de machine op een horizontaal oppervlak, breng het maaidek omhoog, stel de parkeerrem in werking, zet het tractiepedaal in de neutraalstand en schakel de aftakas uit. Zet daarna de motor af en verwijder het sleuteltje uit het contact. Zet het maaidek vast om te voorkomen dat dit per ongeluk naar beneden valt.
2. Pak het uiteinde van het mes vast met een doek of een dikke, gevoerde handschoen. Verwijder de mesbout, de antiscalpeercup en het mes van de as (Figuur 21).

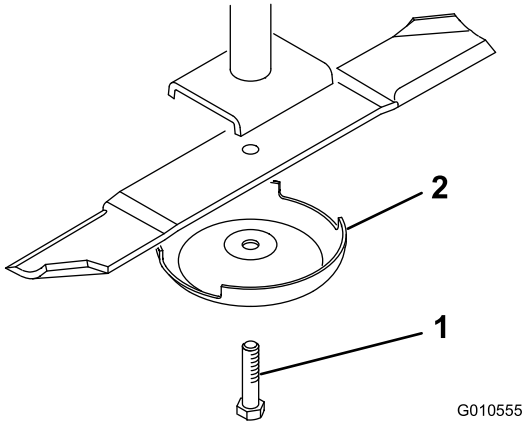

Figuur 21

1. Mesbout
2. Antiscalpeercup

3. Plaats het mes met de vleugel in de richting van het maaidek en bevestig de antiscalpeercup en de mesbout. Draai de mesbout vast met een torsie van 115–149 Nm.

Het mes controleren en slijpen

Twee gebieden zijn erg belangrijk bij het controleren en onderhouden van het maaimes: de vleugel en de snijrand. Zowel de snijranden als de vleugel – dat is het deel dat naar boven steekt tegenover de snijrand – zorgen ervoor dat het mes een goede maaikwaliteit levert. De vleugel is belangrijk omdat dit het gras rechtop zet zodat het gelijkmatig wordt gemaaid. De vleugel zal echter tijdens het gebruik langzaam slijten, en dit is normaal. Als de vleugel slijt, zal de maaikwaliteit geleidelijk aan enigszins afnemen, hoewel de snijranden scherp blijven. De snijrand van het mes moet scherp zijn zodat het gras wordt gemaaid en niet wordt afgescheurd. De snijrand is kennelijk bot als de punten van de grassprieten bruin zijn of kapot zijn gescheurd. Slijp de snijranden om dit te verhelpen.

1. Plaats de machine op een horizontaal oppervlak, breng het maaidek omhoog, stel de parkeerrem in werking, zet het tractiepedaal in de neutraalstand en schakel de aftakas uit. Zet daarna de motor af en verwijder het sleuteltje uit het contact. Zet het maaidek vast om te voorkomen dat dit per ongeluk naar beneden valt.
2. Controleer nauwkeurig de uiteinden van het maaimes, in het bijzonder op de plaats waar het platte en het gebogen deel samenkomen (Figuur 22). Omdat het metaal dat het platte en het gebogen deel van het mes verbindt, kan wegslijten door zand en ander schurend materiaal, moet u dit steeds controleren voordat u gaat maaien. Als u slijtage opmerkt (Figuur 22), moet u het mes vervangen, zie Het maaimes verwijderen.

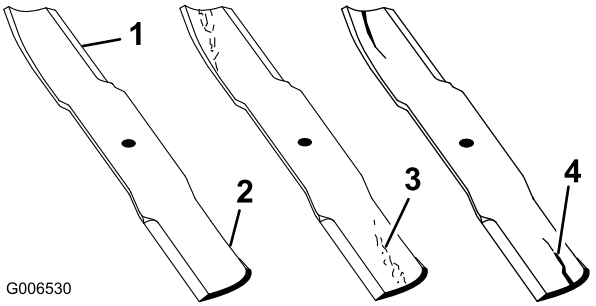

Figuur 22

1. Snijrand
2. Gebogen deel/wiek
3. Slijtage/groefvorming
4. Scheur

⚠ WAARSCHUWING

Als het mes gaat slijten, kan er een groef ontstaan tussen de wiek en het platte deel van het mes (Figuur 22). Uiteindelijk kan dan een stuk van het mes afbreken en van onder de maaikast worden weggeslingerd waardoor de bestuurder of een omstander ernstig letsel kan oplopen.

- **Controleer op gezette tijden het maaimes op slijtage of beschadigingen.**
- **Vervang een versleten of beschadigd mes door een nieuw Toro mes om er zeker van te zijn dat de machine altijd veilig kan worden gebruikt.**

3. Controleer de snijranden van alle messen. Als de snijranden niet scherp zijn of bramen vertonen, moeten ze worden geslepen. Gebruik een vijl om de bovenkant van het mes te slijpen en de oorspronkelijke snijhoek te behouden en te zorgen dat het mes scherp blijft (Figuur 23). Het mes zal in balans blijven als dezelfde hoeveelheid metaal aan beide snijranden wordt weggehaald.

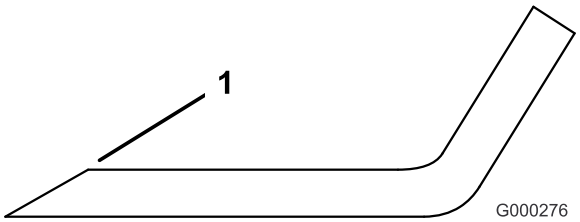

Figuur 23

1. Onder oorspronkelijke hoek slijpen

Opmerking: Verwijder de messen en slijp ze op een slijpmachine, zie Het maaimes verwijderen. Nadat de snijranden zijn geslepen, monteert u het mes met de antiscalpeercup en de mesbout. De vleugelen moeten zich aan de bovenzijde van het mes bevinden. Draai de mesbout vast met een torsie van 115 tot 149 Nm.

Ongelijke meshoogten controleren en corrigeren

Als het ene maaidek korter maait dan het andere, kun u dit als volgt corrigeren:

1. Plaats de machine op een horizontaal oppervlak, breng het maaidek omlaag, stel de parkeerrem in werking, zet het tractiepedaal in de neutraalstand en schakel de aftakas uit. Zet daarna de motor af en verwijder het sleuteltje uit het contact. Zorg ervoor dat de bandenspanning van alle banden gelijk is.
2. Zet de maaihoogte in de stand van 102 mm, zie Maaihoogte afstellen.
3. Draai de messen zo, dat de punten met elkaar zijn uitgelijnd. De punten van naastgelegen messen moeten zich binnen 3 mm van elkaar bevinden. Als de punten zich niet binnen 3 mm van elkaar bevinden, ga dan verder met stap 10 en plaats opvulstukken tussen de spilbehuizing en de onderzijde van het maaidek.
4. Controleer of de maaihoogtepennen aan de voorzijde goed op de framekussens rusten. Als de pennen niet goed op de kussens rusten, plaats dan een opvulstuk onder het kussen voor de juiste uitlijning.
5. Plaats alle 3 messen in de stand A (Figuur 24) en meet vanaf het oppervlak tot de onderzijde van de punt van elk mes (Figuur 25).

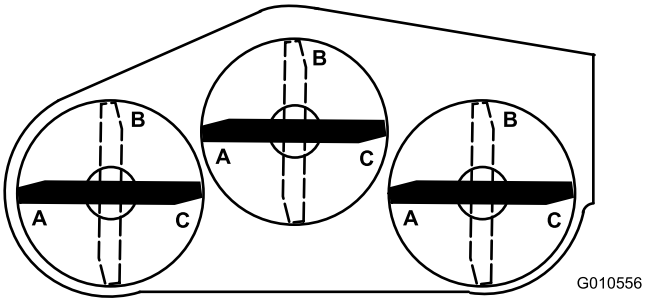

Figuur 24

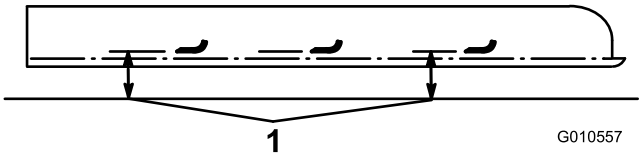

Figuur 25

1. Meet van de mespunt tot aan het oppervlak.

6. Noteer de meting bij A, draai de messen naar stand B (Figuur 24), meet de afstand van alle messen tot het oppervlak en noteer de afstanden (Figuur 25).
7. Draai de messen naar stand C, voer de meting uit en noteer de gemeten afstand (Figuur 24 en Figuur 25).
8. Vergelijk de metingen van de verschillende standen. Alle afstanden moeten binnen 6 mm gelijk zijn vanuit elke 2 naast elkaar gelegen messen. Het verschil tussen de afstanden van alle 3 messen mag niet meer zijn dan 10 mm. Als het verschil meer bedraagt, gaat u verder met stap 9.
9. Verwijder de bouten, platte ringen en borgmoeren van de buitenste as op de plek waar de opvulstukken moeten worden geplaatst. Om het mes hoger of lager te zetten, moet een opvulstuk (onderdeelnr. 3256-24) tussen de spilbehuizing en de onderkant van het maaidek worden geplaatst. Ga verder en controleer de uitlijning van de messen en plaats opvulstukken totdat de randen van de messen binnen de gewenste afstand blijven.
10. Compenseer de metingen van de ene zijde naar de andere zijde als volgt:
    A. Bij maaidekken die gewoonlijk gebruikt worden met een maaihoogte van 25 tot 51 mm moet de lage zijde van het maaidek omhoog worden gebracht. Verwijder de lynchpen waarmee het zwenkwiel aan het lage uiteinde is bevestigd (Figuur 26) en verwijder de zwenkwielconstructie.

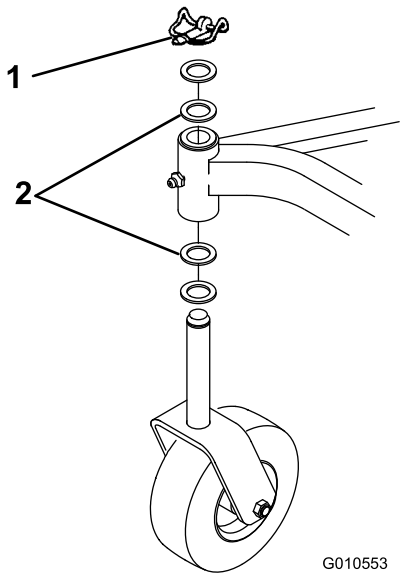

Figuur 26

1. Lynchpen
2. Drukringen (indien nodig)

    B. Breng één drukring over van de bovenzijde van de zwenkwielas naar de onderzijde, monteer de zwenkwielconstructie en vergelijk de meshoogte van alle messen, zie stap 3 tot en met 7. Blijf drukringen toevoegen als de hoogte nog steeds niet voldoet aan de vereisten.
    C. Als het maaidek wordt gebruikt met een maaihoogte van 51 mm tot 102 mm, brengt u de hoge zijde van het maaidek omlaag. Verwijder de lynchpen van het zwenkwiel aan e hoge kant van de machine en verwijder de zwenkwielconstructie (Figuur 26).
    D. Breng één drukring over van de onderzijde van de zwenkwielas naar de bovenzijde, monteer de

zwenkwielconstructie en vergelijk de meshoogte van alle messen, zie stap 3 tot en met 7. Herhaal de procedure als de hoogte nog steeds niet aan de vereisten voldoet.

E. Als de hoogte zich binnen de specificaties bevindt, plaatst u de lynchpen, stelt u de maaihoogte in op de gewenste hoogte en kunt u het gebruik van de machine hervatten.

Grasgeleider vervangen

1. Plaats de machine op een horizontaal oppervlak, breng het maaidek omhoog, stel de parkeerrem in werking, zet het tractiepedaal in de neutraalstand en schakel de aftakas uit. Zet daarna de motor af en verwijder het sleuteltje uit het contact. Zet het maaidek vast om te voorkomen dat dit per ongeluk naar beneden valt.
2. Verwijder de 2 bouten, borgmoeren en veren waarmee de bevestigingen van de grasgeleider vastzitten op de draaibeugels (Figuur 27).
3. Om de draaibeugels te verwijderen, verwijdert u de slotbouten en moeren (Figuur 27).
4. Bevestig de draaibeugels bovenop de uitwerpopening met de slotbouten en moeren. De koppen van de slotbouten moeten zich aan de binnenzijde van het maaidek bevinden.

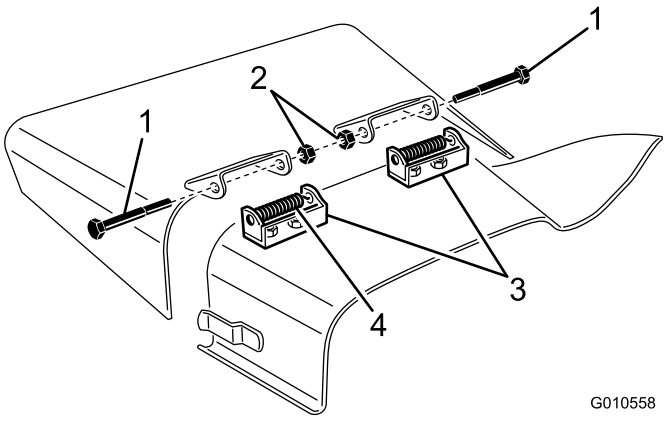

Figuur 27

1. Bout
2. Borgmoeren
3. Draaibeugels
4. Veer

5. Plaats de bevestiging van de grasgeleider op de draaibeugels en bevestig de onderdelen aan elkaar met de bouten, borgmoeren en veren. De borgmoeren moeten naar elkaar toe zijn gericht. Draai de borgmoeren vast tot deze aansluiten op de draaipunten van de grasgeleider.
6. Breng de grasgeleider omhoog en laat deze vallen om de veerspanning te testen. De grasgeleider moet goed in de volledig neerwaartse stand worden gehouden door de veerspanning. Corrigeer de veerspanning indien nodig.

De spanpoelie afstellen

De spanpoelie oefent kracht uit op de riem zodat er vermogen kan worden overgebracht op de mespoelies. Als de spanpoelie niet genoeg kracht uitoefent op de riem, wordt er geen maximaal vermogen overgebracht op de poelies. Voor de druk op een nieuwe riem is een torsie van 34 tot 41 Nm nodig op de grote moer die kracht overbrengt op de riem. Zodra de riem verslijt en losser raakt, moet de torsie op de grote moer 27 tot 34 Nm bedragen. Als de spanpoelie niet is ingesteld op deze specificaties, moet u deze afstellen.

1. Plaats de machine op een horizontaal oppervlak, breng het maaidek omlaag, stel de parkeerrem in werking, zet het tractiepedaal in de neutraalstand en schakel de aftakas uit. Zet daarna de motor af en verwijder het sleuteltje uit het contact.
2. Maak de sluiting los en draai de bout los waarmee de kap van het middelste maaidek is bevestigd.
3. Verwijder de kap van het middelste maaidek van de bovenzijde van het maaidek.
4. Draai de 2 moeren los waarmee de plaat van de spanpoelie is bevestigd. Gebruik een inbussleutel en een momentsleutel en draai de stelmoer van de spanpoelie vast met 24-41 Nm (Figuur 28).

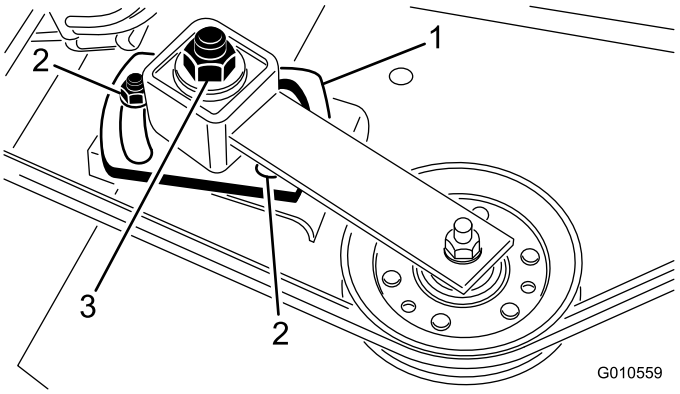

Figuur 28

1. Plaat van de spanpoelie
2. Moeren (2)
3. Spanpoelie afstellen

5. Houd de momentsleutel tegen de riem en draai de 2 moeren vast zodat de plaat stevig op zijn plaats zit. Draai de stelmoer van de spanpoelie los.
6. Monteer de kap op de bovenkant van het maaidek.
7. Maak de sluiting vast en draai de bout vast om de kap te vergrendelen.

De aandrijfriem vervangen

De aandrijfriem van het maaimes, die wordt gespannen door de verstelbare spanpoelie, is vervaardigd van zeer duurzaam materiaal. De riem zal echter na vele bedrijfsuren tekenen van slijtage gaan vertonen. Tekenen dat een riem aan het slijten

is, zijn: gieren tijdens het draaien van de riem, als de messen slippen tijdens het maaien, gerafelde randen, schroeiplekken en scheuren. Vervang de riem als u deze zaken constateert.

1. Plaats de machine op een horizontaal oppervlak, breng het maaidek omlaag, stel de parkeerrem in werking, zet het tractiepedaal in de neutraalstand en schakel de aftakas uit. Zet daarna de motor af en verwijder het sleuteltje uit het contact.
2. Maak de sluitingen los en draai de bouten los waarmee de kappen zijn bevestigd.
3. Verwijder de afdekkappen die boven op het maaidek zitten.
4. Draai de 2 moeren los waarmee de plaat is bevestigd en verwijder de oude riem van de poelies.
5. Om een nieuwe riem te plaatsen moet u de behuizing van de tandwielkast verwijderen. Om dit te doen verwijdert u de 4 slotbouten en borgmoeren waarmee de behuizing van de tandwielkast is bevestigd.
6. Bevestig de nieuwe riem rond de poelie van de tandwielkast, de spanpoelies, de stationairpoelie en de verstelbare spanpoelie (Figuur 29).

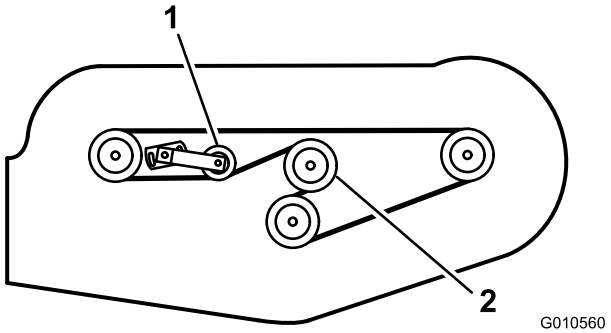

Figuur 29

1. Afstelbare spanpoelie
2. Poelie van de tandwielkast

7. Bevestig de behuizing van de tandwielkast met de slotbouten en borgmoeren.
8. Gebruik een momentsleutel om de spanning van de spanpoelie tegen de riem aan te passen, zie De spanpoelie afstellen.
9. Monteer de kappen op de bovenkant van het maaidek.
10. Maak de sluitingen vast en draai de bouten vast om de kappen te vergrendelen.

Problemen, oorzaak en remedie

Probleem	Mogelijke oorzaak	Remedie
Maaidek maait niet of geeft een slecht maairesultaat.	1. De maaimessen zijn bot.	1. Slijp de messen.
	2. Een of meer messen zijn verbogen of beschadigd.	2. Vervang de messen.
	3. De asbouten zijn los.	3. Draai de asbouten vast met een torsie van 115-149 Nm.
	4. De riemen van het maaidek zijn los of gebroken.	4. Trek de riemen strak of vervang deze indien nodig.
	5. De poelie van de tandwielkast is los.	5. Draai de poelie vast of vervang deze.
	6. Er is een as van de tandwielkast gebroken.	6. Vervang alle gebroken assen.
	7. De aftakasriem is gebroken.	7. Vervang de aftakasriem.
	8. De poelie van de aftakas is los of gebroken.	8. Draai de poelie vast of vervang deze.
	9. De aftakas is gebroken.	9. Vervang de aftakas.
	10. De poelie op de motorspie is los of gebroken.	10. Draai de poelie vast of vervang deze.

Inbouwverklaring

The Toro Company, 8111 Lyndale Ave. South, Bloomington, MN, VS verklaart dat de volgende eenheid/eenheden voldoet/voldoen aan de vermelde richtlijnen als ze volgens de bijgeleverde instructies gemonteerd worden op bepaalde Toro-machines, zoals beschreven in de relevante gelijkvormigheidsattesten.

Modelnr.:	Serienr.:	Productbeschrijving	Factuuromschrijving	Algemene omschrijving	Richtlijn
30555	314000001 en hoger	Maaier van 132 cm met zijafvoer	MAAIER VAN 132 CM MET ZIJAFVOER	Maaier van 132 cm met zijafvoer	2006/42/EG, 2000/14/EG

De relevante technische documentatie werd samengesteld in overeenstemming met Deel B van Bijlage VII van 2006/42/EG.

Wij beloven op vraag van nationale overheden relevante informatie over deze gedeeltelijk afgewerkte machine over te dragen. Dit zal gebeuren via elektronische weg.

Deze machine mag pas in werking worden gesteld als ze geïntegreerd is in een goedgekeurd Toro-model zoals beschreven in het toegevoegde gelijkvormigheidsattest en in overeenstemming met alle instructies, waardoor men ervan kan uitgaan dat ze in overeenstemming is met alle relevante richtlijnen.

Gecertificeerd:



David Klis
Sr. Engineering Manager
8111 Lyndale Ave. South
Bloomington, MN 55420, USA
September 26, 2013

Technisch contactpersoon EU:

Peter Tetteroo
Toro Europe NV
B-2260 Oevel-Westerloo
Belgium

Tel. 0032 14 562960
Fax 0032 14 581911

De garantie totaaldekking van Toro

Beperkte garantie

Gedekte voorwaarden en producten

De Toro Company en de hieraan gelieerde onderneming, Toro Warranty Company, bieden krachtens een overeenkomst tussen beide ondernemingen gezamenlijk de garantie dat uw Toro-product (hierna: het 'product') gedurende twee jaar of 1500 bedrijfsuren* vrij van materiaalgebreken of fabricagefouten is, met dien verstande dat hierbij de kortste periode moet worden aangehouden. Deze garantie geldt voor alle producten met uitzondering van beluchters (zie de afzonderlijke garantieverklaringen voor deze producten). In een geval waarin de garantie van toepassing is, zullen wij het product kosteloos repareren en ook niet de kosten van diagnose, arbeid, onderdelen en transport in rekening brengen. De garantie gaat in op de datum waarop het product is geleverd aan de oorspronkelijke koper.
* Producten uitgerust met een urenmeter.

Aanwijzingen voor aanvraag van garantieservice

U dient contact op te nemen met de distributeur van commerciële producten of erkende dealer bij wie u het product heeft gekocht, zodra u denkt dat er sprake is van een geval waarop de garantie van toepassing is. Als het u moeite kost een distributeur of erkende dealer te vinden of vragen hebt over rechten of plichten met betrekking tot de garantie, kunt u contact met ons opnemen op:

Toro Commercial Products Service Department
Toro Warranty Company
8111 Lyndale Avenue South
Bloomington, MN 55420-1196, VS

+1–952–888–8801 of +1–800–952–2740

E-mail: commercial.warranty@toro.com

Plichten van de eigenaar

Als eigenaar van het product bent u verantwoordelijk voor de vereiste onderhouds- en afstelwerkzaamheden die worden vermeld in de *Gebruikershandleiding*. Indien u nalaat de vereiste onderhouds- en afstelwerkzaamheden uit te voeren, kan dit aanleiding zijn een aanspraak op garantie af te wijzen.

Zaken en gevallen die niet onder de garantie vallen

Niet alle storingen of defecten van het product die plaatsvinden tijdens de garantieperiode zijn materiaalgebreken of fabricagefouten. Buiten deze garantie vallen:

- Defecten als gevolg van het gebruik van andere dan originele Toro-onderdelen, of als gevolg van de montage en gebruik van additionele, gewijzigde of niet van Toro afkomstige accessoires en producten. De fabrikant van deze artikelen kan een afzonderlijke garantie verstrekken.
- Defecten als gevolg van nalatigheid om aanbevolen onderhouds en/of afstelwerkzaamheden te verrichten. Als u uw Toro-product niet goed onderhoudt volgens de lijst met aanbevolen onderhoudswerkzaamheden in de *Gebruikershandleiding* kan dit ertoe leiden dat garantieclaims worden afgewezen.
- Defecten als gevolg van verkeerd, achteloos of roekeloos gebruik van het product.
- Onderdelen die onderhevig zijn aan slijtage door gebruik, tenzij deze gebreken vertonen. Voorbeelden van onderdelen die slijten of worden verbruikt tijdens een normaal gebruik van het product zijn onder meer, maar niet uitsluitend: remblokken en remvoeringen, koppelingsvoeringen, maaimessen, messenkooien, rollen en lagers (verzegeld of smeerbaar), snijplaten, bougies, zwenkwielen en zwenkwiellagers, banden, filters, drijfriemen en sommige onderdelen van spuitmachines zoals membranen, spuitdoppen, afsluitkleppen en dergelijke.
- Defecten veroorzaakt door externe invloeden. Externe invloeden zijn onder meer, maar niet uitsluitend: weersomstandigheden, wijze van opslag, verontreiniging, gebruik van niet-goedgekeurde brandstoffen, koelvloeistoffen, smeermiddelen, additieven, meststoffen, water, chemicaliën en dergelijke.
- Storingen of gebrekkige prestaties die het gevolg zijn van het gebruik van brandstoffen (bv. benzine, diesel of biodiesel) die niet voldoen aan hun respectievelijke industriestandaarden.
- Normale geluidssterkte, trillingen, slijtage en achteruitgang.
- Normale slijtage omvat onder meer, maar niet uitsluitend: schade aan stoelen als gevolg van slijtage of afschuring, afgebladderde verfoppervlakken, beschadigde stickers en krassen op ruiten.

Onderdelen

Garantie wordt verleend op onderdelen die moeten worden vervangen in het kader van het vereiste onderhoud, gedurende de garantieperiode tot hun geplande vervanging. Een onderdeel dat uit hoofde van de garantie is vervangen, komt voor de duur van de oorspronkelijke productgarantie in aanmerking voor de garantie en wordt eigendom van Toro. Toro neemt de uiteindelijke beslissing of een onderdeel of een groep van onderdelen wordt gerepareerd of vervangen. Toro mag voor garantiereparaties in de fabriek gereviseerde onderdelen gebruiken.

Garantie semitractieaccu en lithiumionaccu:

Semitractieaccu's en lithiumionaccu's hebben een specifiek totaal aantal kilowatturen die zij tijdens hun levensduur kunnen leveren. De gebruikte technieken voor het bedienen, opladen en onderhouden van de accu kan leiden tot een langere of kortere levensduur van de accu. Als de accu's in dit product worden gebruikt, zal hun bruikbaarheid tussen de oplaadintervallen langzaam verminderen totdat zij volledig uitgeput zijn. Vervanging van een accu die is uitgeput als gevolg van normaal gebruik, is de verantwoordelijkheid van de eigenaar van het product. Een accu moet soms tijdens de normale garantieperiode op kosten van de eigenaar worden vervangen. Opmerking: (alleen lithiumionaccu): een lithiumionaccu heeft een gedeeltelijke proratagarantie die loopt van jaar 3 tot jaar 5 en die gebaseerd is op de tijd die de accu al dienst heeft gedaan en de gebruikte kilowatturen. Raadpleeg de *Gebruikershandleiding* voor meer informatie.

Onderhoud is ten koste van de eigenaar

Opvoeren van de motor, smeren, reinigen en waxen, het vervangen van filters, koelvloeistof en het uitvoeren van aanbevolen onderhoudswerkzaamheden behoren tot de gebruikelijke werkzaamheden die nodig zijn voor Toro-producten en die voor rekening van de eigenaar zijn.

Algemene voorwaarden

Op grond van deze garanties mogen reparaties uitsluitend worden uitgevoerd door een erkende Toro-dealer.

The Toro Company en de Toro Warranty Company zijn niet aansprakelijk voor indirecte of bijkomende schade of gevolgschade in samenhang met het gebruik van de Toro-producten die onder deze garantie vallen, inclusief de kosten of uitgaven voor de levering van vervangen materiaal of diensten gedurende een redelijke periode van onbruikbaarheid of buitengebruikstelling tijdens de uitvoering van reparatiewerkzaamheden op grond van deze garantie. Met uitzondering van de emissiegarantie waarnaar hieronder, indien van toepassing, wordt verwezen, bestaat er geen andere expliciete garantie. Alle impliciete garanties van verkoopbaarheid of geschiktheid voor gebruik zijn beperkt tot de duur van deze expliciete garantie.

Sommige staten laten geen uitsluiting van incidentele of voortvloeiende schade toe, noch beperkingen van de duur van geïmpliceerde garanties. De bovenstaande uitsluitingen en beperkingen zijn daarom mogelijk niet op u van toepassing. Deze garantie geeft u specifieke juridische rechten; daarnaast kunt u beschikken over andere rechten die per land kunnen verschillen.

Opmerking met betrekking tot de garantie op de motor:

Het emissiecontrolesysteem op uw product kan vallen onder de dekking van een afzonderlijke garantie die tegemoetkomt aan de eisen van de Amerikaanse Environmental Protection Agency (EPA) en/of de California Air Resources Board (CARB). De beperkingen van de bedrijfsuren die hierboven zijn genoemd, gelden niet voor de garantie op het emissiecontrolesysteem. Zie de garantieverklaring voor het controlesysteem van de emissie van de motor in de Gebruikershandleiding van uw product of in het documentatiemateriaal van de fabrikant van de motor voor nadere bijzonderheden

Andere landen dan de Verenigde Staten en Canada

Kopers van Toro-producten die zijn geëxporteerd uit de Verenigde Staten of Canada, moeten contact opnemen met hun Toro Distributeur (Dealer) voor de garantiebepaling die in hun land, provincie of staat van toepassing zijn. Als u om een of andere reden ontevreden bent over de service van uw distributeur of moeilijk informatie over de garantie kunt krijgen, verzoeken wij u contact op te nemen met de Toro-importeur.