Form No. 3381-170 Rev B

Ablenkbleche

Heckauswurfmäher der Serie Z Master® 152 cm oder 183 cm

Modellnr. 125-9305

Modellnr. 125-9310

Installationsanweisungen

⚠ WARNUNG:

KALIFORNIEN
Warnung zu Proposition 65

Dieses Produkt enthält eine Chemikalie oder Chemikalien, die laut den Behörden des Staates Kalifornien krebserregend wirken, Geburtsschäden oder andere Defekte des Reproduktionssystems verursachen.

1

Entfernen der Originalbefestigungen

Keine Teile werden benötigt

Verfahren

1. Stellen Sie sicher, dass alle beweglichen Teile zum Stillstand gekommen sind, die Feststellbremse aktiviert ist und der Zündschlüssel abgezogen ist.
2. Heben Sie die Maschine vorne an und stützen Sie sie auf Achsständern ab.

⚠ WARNUNG:

Beim Anheben des Mähwerks für Kundendienst- und Wartungsarbeiten sollten Sie sich nie nur auf mechanische oder hydraulische Ständer verlassen. Die mechanischen oder hydraulischen Ständer stützen möglicherweise nicht ausreichend oder können ausfallen, sodass das Gerät fällt und Verletzungen verursacht.

Verlassen Sie sich nicht ausschließlich auf mechanische oder hydraulische Ständer als Stützen. Verwenden Sie geeignete Achsständer oder entsprechende Stützen.

Wichtig: Das rechte Messer an diesem Mäher dreht sich nach links und verwendet eine Messerschraube mit Linksgewinde.

3. Entfernen Sie die Messer und bewahren Sie sie für das Entfernen der Ablenkbleche auf.
4. Schaben Sie ggf. Rückstände von der Unterseite des Mähwerks ab.
5. Entfernen Sie die Befestigungen, mit denen die freiliegenden Befestigungslöcher im Mähwerk abgedeckt sind.
   - Entfernen Sie an 153-cm-Mähwerken die sechs Sechskantschrauben (5/16"-18" x 3/4") und die Nylonbundmuttern, mit denen die freiliegenden Befestigungslöcher im Mähwerk abgedeckt sind (Bild 1).

     Hinweis: Bewahren Sie diese Teile für eine spätere Verwendung auf.

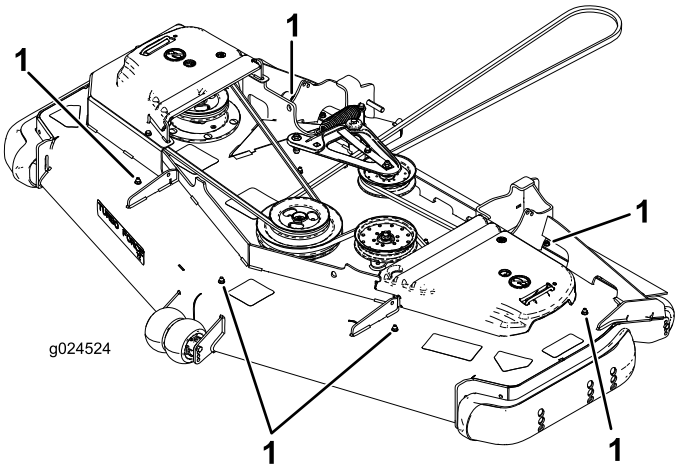

Bild 1
Bild zeigt 153-cm-Mähwerk

1. Teile, die aufbewahrt werden müssen

   - Entfernen Sie an 183-cm-Mähwerken die vier Sechskantschrauben (5/16"-18" x 3/4")

© 2014—The Toro® Company
8111 Lyndale Avenue South
Bloomington, MN 55420

Registrieren Sie Ihr Produkt unter www.Toro.com.

Originaldokuments (DE)
Druck: USA
Alle Rechte vorbehalten
3381-170 B

und die Nylonbundmuttern, mit denen die freiliegenden Befestigungslöcher im Mähwerk abgedeckt sind, entfernen Sie auch die internen Reifenklappenbefestigung an jeder Seite (Bild 2).

Hinweis: Bewahren Sie diese Teile für eine spätere Verwendung auf.

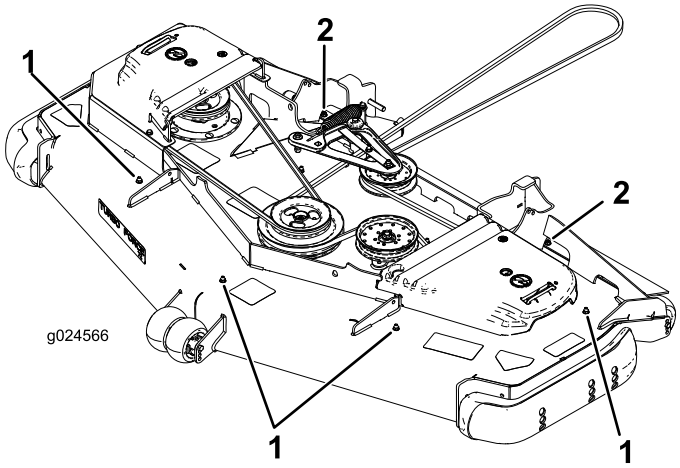

Bild 2

Bild zeigt 183-cm-Mähwerk

1. Sechskantschraube
2. Schlossschraube

6. Nehmen Sie die zwei hinteren Schlossschrauben (3/8-16" x 2-1/4") und Bundmuttern (3/8") an jeder Seite der Schnittkammer ab, mit denen die seitlichen Stoßstangen an den Mähwerkseiten befestigt sind.

2

Montieren der Ablenkbleche

Für diesen Arbeitsschritt erforderliche Teile:

1	Rechtes Ablenkblech vorne
1	Rechtes Ablenkblech hinten
1	Mittleres Ablenkblech vorne
1	Mittleres Ablenkblech hinten
1	Linkes Ablenkblech vorne
1	Linkes Ablenkblech hinten
1	Rechtes Kickerablenkblech
1	Mittleres Kickerablenkblech
1	Linkes Kickerablenkblech
2	Sicherungsmutter (3/8-16)
14	Schlossschraube (3/8-16" x 7/8"), nur 153-cm-Modell
12	Schlossschraube (3/8-16" x 7/8"), nur 183-cm-Modell
16	Bundmutter (3/8-16), nur 153-cm-Modell
10	Bundmutter (3/8-16), nur 183-cm-Modell
2	Schlossschraube (5/16-18" x 1"), nur 183-cm-Modell
2	Bundmutter (5/16-18), nur 183-cm-Modell

Verfahren

Hinweis: Bestimmen Sie die linke und rechte Seite der Maschine anhand der üblichen Einsatzposition.

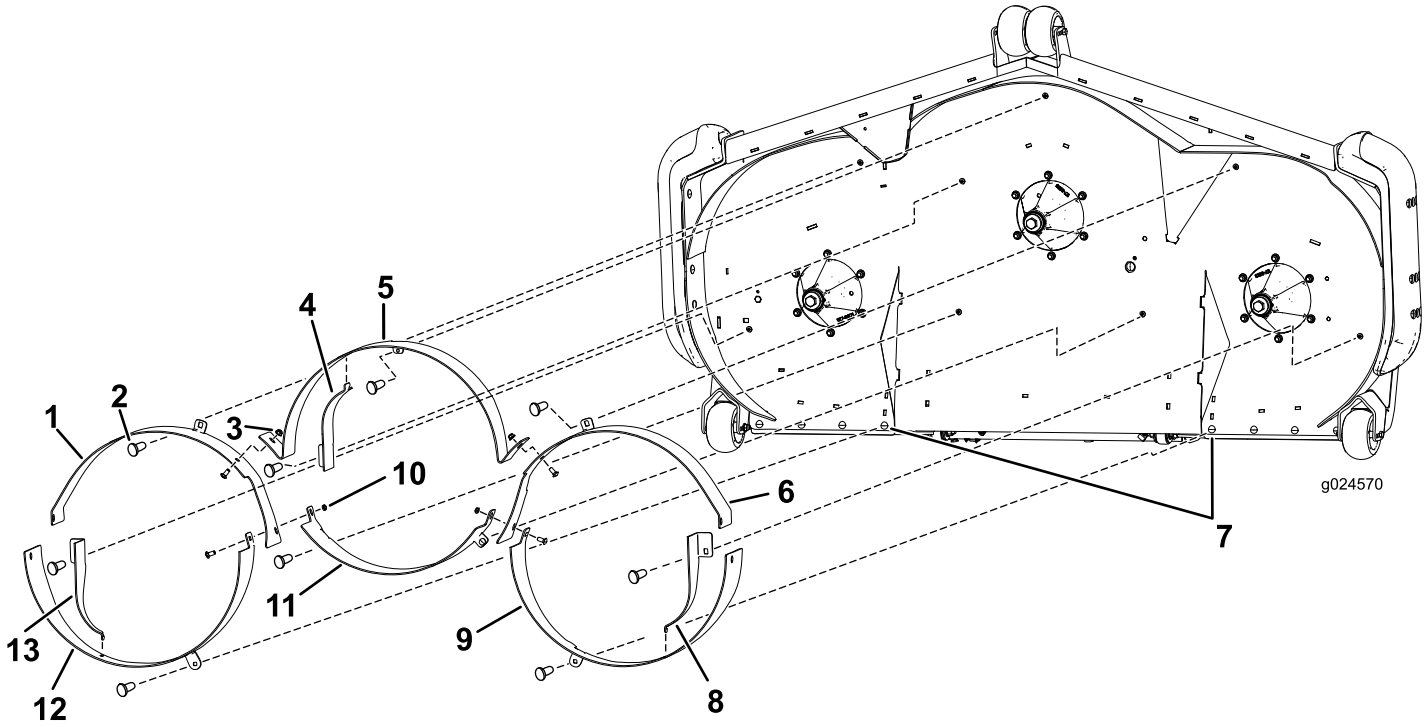

Bild 3

1. Rechtes Ablenkblech vorne
2. Schlossschraube
3. Bundmutter
4. Mittleres Kickerablenkblech
5. Mittleres Ablenkblech vorne
6. Linkes Ablenkblech vorne
7. Schlossschraube (5/16-18" x 1") und Bundmutter (5/16-18), nur 183-cm-Modell
8. Linkes Kickerablenkblech
9. Linkes Ablenkblech hinten
10. Sicherungsmutter
11. Mittleres Ablenkblech hinten
12. Rechtes Ablenkblech hinten
13. Rechtes Kickerablenkblech

1. Befestigen Sie die vorderen Außenablenkbleche mit einer Schlossschraube (3/8-16" x 7/8") und einer Bundmutter (3/8-16) pro Ablenkblech (Bild 3).

   Hinweis: Stecken Sie die Schlossschrauben (3/8-16" x 2,5") und Bundmuttern (3/8-16) lose in die Seite der Ablenkbleche und der Stoßstange, um das Ausfluchten der Ablenkbleche zu erleichtern (Bild 6).

2. Befestigen Sie das mittlere Ablenkblech vorne mit drei Schlossschrauben (3/8-16" x 7/8") und Bundmuttern (3/8-16), wie in Bild 3 abgebildet.

3. Befestigen Sie die hinteren Außenablenkbleche mit einer Schlossschraube (3/8-16" x 7/8") und einer Bundmutter (3/8-16) pro Ablenkblech, wie in Bild 3 abgebildet.

   Hinweis: Stecken Sie die Schlossschrauben (3/8-16" x 2,5") und Bundmuttern (3/8-16) lose in die Seite der Ablenkbleche und der Stoßstange, um das Ausfluchten der Ablenkbleche zu erleichtern (Bild 6).

   Hinweis: Die vorderen Außenablenkbleche werden zwischen den hinteren Ablenkblechnasen montiert.

   Hinweis: Für das 183-cm-Modell wird eine Schlossschraube (5/16-18" x 1") und eine Bundmutter (5/16-18) hinten im rechten Ablenkblech, im linken Ablenkblech und im innersten rechteckigen Loch an der Innenreifenklappe an jeder Seite verwendet (Bild 3).

4. Befestigen Sie das mittlere Ablenkblech hinten mit zwei Schlossschrauben (3/8-16" x 7/8") und zwei Bundmuttern (3/8-16), wie in Bild 4 abgebildet.

   Hinweis: Das Ablenkblech wird zwischen den vorderen Außenablenkblechflanschen montiert (Bild 4).

   Hinweis: Setzen Sie an der Stelle, an der das äußere Ablenkblech vorne, das äußere Ablenkblech hinten und das mittlere Ablenkblech hinten aufeinander stoßen, zwei Schlossschrauben (3/8-16" x 7/8") und zwei Bundmuttern (3/8-16) ein, wie in Bild 4 abgebildet.

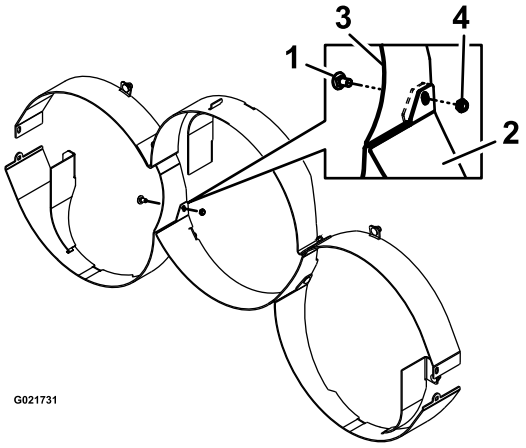

Bild 4

1. Schlossschraube (3/8-16" x 7/8")
2. Mittleres Ablenkblech hinten
3. Vorderer Ablenkblech-flansch
4. Sicherungsmutter (3/8-16)

5. Ziehen Sie alle Schrauben an.
6. Befestigen Sie das richtige Kickerablenkblech mit einer Schlossschraube (3/8-16" x 7/8") und einer Bundmutter (3/8-16) an jeder Kammer (Bild 1).

   Hinweis: Das Ende mit dem Haken an jedem Kickerablenkblech wird im Schlitz im Kammerablenkblech befestigt (Bild 5).

   Hinweis: Sie müssen u. U. das passende Ablenkblech lösen, damit das Ende mit dem Haken am Kickerablenkblech richtig passt.

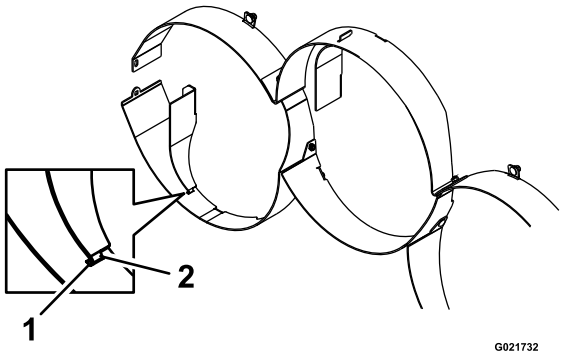

Bild 5

1. Schlitz
2. Ende mit Haken

3

Befestigen der Stoßstangen und des rechten und linken Ablenkblechs am Mähwerk

Für diesen Arbeitsschritt erforderliche Teile:

4	Schlossschraube (3/8-16" x 2,5")
4	Bundmutter (3/8-16)

Verfahren

Hinweis: Sie müssen u. U. das passende Ablenkblech und Kickerablenkblech lösen, damit die Schrauben der Stoßstange eingesetzt werden können.

1. Setzen Sie zwei Schlossschrauben (3/8-16" x 2,5") an jeder Seite durch das rechte und linke Ablenkblech und die Stoßstangen (Bild 6).

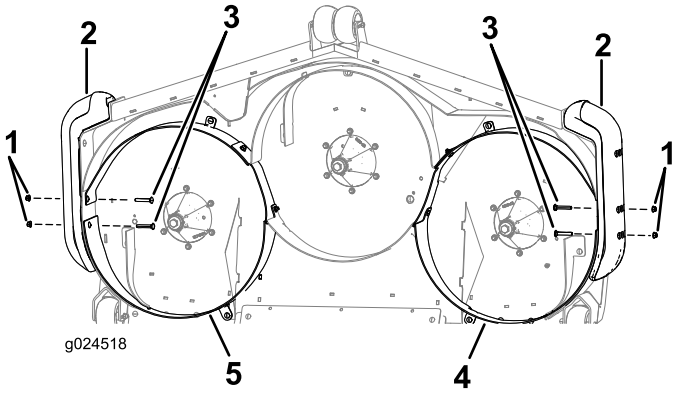

Bild 6

1. Bundmutter (3/8-16)
2. Stoßstange
3. Schlossschraube (3/8–16" x 2,5")
4. Linkes Ablenkblech
5. Rechtes Ablenkblech

2. Befestigen Sie die Schlossschrauben an jeder Seite mit zwei Bundmuttern (3/8-16) (Bild 6).
3. Ziehen Sie die Schlossschrauben und Bundmuttern mit 12,4-14,7 Nm an.

4

Einbauen der Messer

Für diesen Arbeitsschritt erforderliche Teile:

1	52 cm-Sichelmesser (Rot), nur 152-cm-Modell
2	52 cm-Niedrigfluss-Messer (Schwarz), nur 152-cm-Modell
1	62 cm-Sichelmesser (Rot), nur 183-cm-Modell
2	62 cm-Niedrigfluss-Messer (Schwarz), nur 183-cm-Modell

Verfahren

Hinweis: Bestimmen Sie die linke und rechte Seite der Maschine anhand der üblichen Einsatzposition.

Wichtig: Das rechte Messer an diesem Mäher dreht sich nach links und verwendet eine Messerschraube mit Linksgewinde.

1. Setzen Sie das rote Messer, das sich in die Gegenrichtung dreht, auf die rechte Spindel (Bild 7).

   Hinweis: Stellen Sie sicher, dass der gebogene Teil des Messers nach oben zur Innenseite des Mähwerks zeigt, um einen guten Schnitt sicherzustellen.

   Hinweis: Stellen Sie sicher, dass der Konus der Wellenscheibe in der Richtung des Schraubenkopfs befestigt ist (Bild 8).

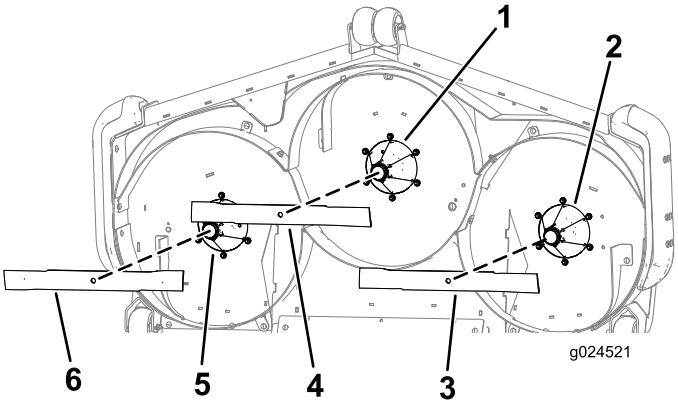

Bild 7

1. Mittlere Spindel
2. Linke Spindel
3. Linkes Messer (Schwarz)
4. Mittleres Messer (Schwarz)
5. Rechte Spindel
6. Rechtes Messer (Rot)

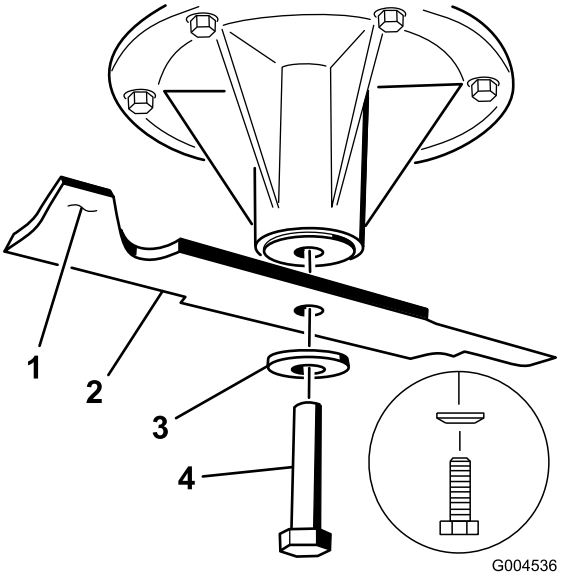

Bild 8

Bild zeigt linke und mittlere Spindel

1. Flügelbereich des Messers
2. Messer
3. Wellenscheibe
4. Messerschraube

2. Montieren Sie die zwei schwarzen Messer auf der mittleren und linken Spindel (Bild 7).
3. Ziehen Sie die Messerschrauben mit 115-150 Nm an.

   Hinweis: Drehen Sie jedes Messer vorsichtig und langsam mit der Hand um 360°, um sicherzustellen, dass zwischen den Messern und den Ablenkblechen ein Abstand besteht. Verstellen Sie die Ablenkbleche etwas, wenn Sie Berührpunkte feststellen.

⚠ WARNUNG:

Ein falscher Einbau der Messer oder der Komponenten, mit denen die Messer befestigt sind, kann gefährlich sein. Wenn Sie nicht alle Originalbestandteile verwenden und sicherstellen, dass sie wie abgebildet montiert sind, kann das Messer oder ein Messerbestandteil unter dem Mähwerk herausgeschleudert werden und zu schweren oder tödlichen Verletzungen führen.

Befestigen Sie immer die Messer und die Messerbefestigungsschrauben, siehe *Bedienungsanleitung*.

4. Entfernen Sie die Achsständer und lassen Sie die Maschine vorsichtig auf den Boden ab.

5

Umstellen auf den Heckauswurf

Keine Teile werden benötigt

Verfahren

1. Stellen Sie den Motor ab, warten Sie, bis alle sich bewegenden Teile zum Stillstand gekommen sind, aktivieren Sie die Feststellbremse, ziehen Sie den Zündschlüssel ab und schließen das negative Batteriekabel ab.
2. Entfernen Sie die Finish-Cut-Ablenkbleche und die Kickerablenkbleche und bewahren Sie alle Befestigungen auf.
3. Tauschen Sie die Finish-Cut-Messer durch Standardmesser aus.
4. Setzen Sie die Sechskantschrauben (5/16-18" x 3/4") und die Bundmuttern in die Löcher oben am Mähwerk ein; der Schraubenkopf sollte an der Unterseite sein.

   Hinweis: Alle offenen Löcher, die nicht von Riemenschutzblechen oder dem Rahmen abgedeckt sind, müssen gestopft werden, damit kein Sand oder andere kleine Gegenstände durch das Mähwerk herausgeschleudert werden.

Hinweise:

TORO®

Count on it.