Form No. 3381-171 Rev B

Kit de deflectores

Cortacéspedes Z Master® de descarga trasera de 60 o 72 pulgadas

Nº de modelo 125-9305

Nº de modelo 125-9310

Instrucciones de instalación

⚠ ADVERTENCIA

CALIFORNIA
Advertencia de la Propuesta 65

Este producto contiene una o más sustancias químicas que el Estado de California considera causantes de cáncer, defectos congénitos o trastornos del sistema reproductor.

1

Retirada de los herrajes originales

No se necesitan piezas

Procedimiento

1. Asegúrese de que todas las piezas móviles se han detenido, el freno de estacionamiento está puesto y la llave ha sido retirado.
2. Levante la parte delantera de la máquina y apóyela sobre gatos fijos.

⚠ ADVERTENCIA

Puede ser peligroso confiar únicamente en gatos mecánicos o hidráulicos para elevar la carcasa de corte para realizar tareas de mantenimiento o reparación. Los gatos mecánicos o hidráulicos pueden no proporcionar suficiente apoyo, o pueden fallar y dejar caer la máquina, lo que podría provocar lesiones.

No confíe únicamente en gatos mecánicos o hidráulicos para apoyar la máquina. Utilice gatos fijos u otro medio de sustentación equivalente.

Importante: La cuchilla derecha de esta carcasa de corte es contrarrotativa e incorpora un perno con rosca a izquierdas.

3. Retire las cuchillas y guárdelas para cuando se desmonte el kit de deflectores.
4. Si el cortacésped ha sido utilizado, rasque la parte inferior de la carcasa para limpiarla.
5. Retire las fijaciones que taponan los taladros de montaje abiertos de la carcasa.
   - En carcasas de 60 pulgadas, retire los seis tornillos allen (5/16–18 x 3/4 pulgada) y las tuercas nyloc con arandela prensada que taponan los taladros de montaje abiertos de la carcasa (Figura 1).

     Nota: Guarde estas piezas para su uso futuro.

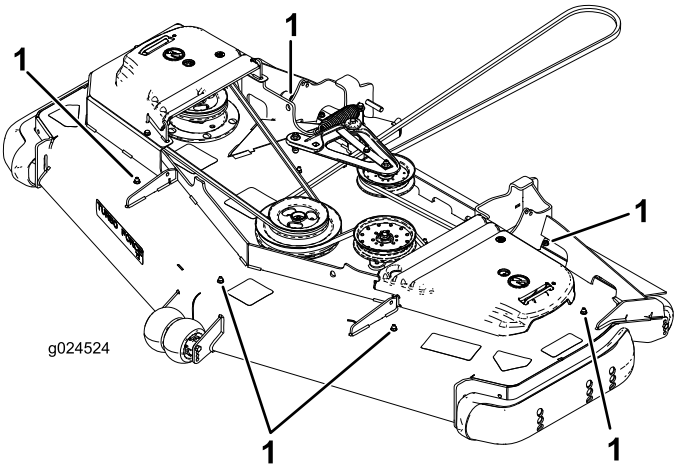

Figura 1
Carcasa de 60 pulgadas ilustrada

1. Piezas a guardar

   - Carcasas de 72 pulgadas: retire los 4 tornillos allen (5/16-18 x 3/4 pulgada) y las tuercas con arandela prensada que taponan los taladros de montaje vacíos de la carcasa, y la fijación del faldón interior del guardabarros de cada lado (Figura 2).

© 2014—The Toro® Company
8111 Lyndale Avenue South
Bloomington, MN 55420

Registre su producto en www.Toro.com.

Traducción del original (ES)
Impreso en EE.UU.
Reservados todos los derechos

3381-171 B

Nota: Guarde estas piezas para su uso futuro.

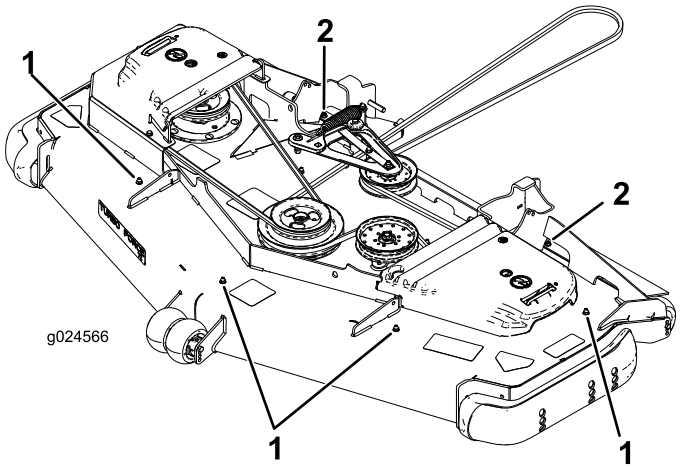

Figura 2

Carcasa de 72 pulgadas ilustrada

1. Tornillo allen
2. Perno de cuello cuadrado

6. Retire y guarde los 2 pernos de cuello cuadrado traseros (3/8–16 x 2-1/4 pulgadas) y las tuercas con arandela prensada de cada lado del interior de la cámara de corte, que sujetan los parachoques laterales a los lados de la carcasa.

2

Instalación de los deflectores

Piezas necesarias en este paso:

1	Deflector delantero derecho
1	Deflector trasero derecho
1	Deflector delantero central
1	Deflector trasero central
1	Deflector delantero izquierdo
1	Deflector trasero izquierdo
1	Deflector golpeador derecho
1	Deflector golpeador central
1	Deflector golpeador izquierdo
2	Contratuerca (3/8-16)
14	Perno de cuello cuadrado (3/8-16 x 7/8 pulgada) – modelo de 60 pulgadas solamente
12	Perno de cuello cuadrado (3/8-16 x 7/8 pulgada) – modelo de 72 pulgadas solamente
16	Tuerca con arandela prensada (3/8-16) – modelo de 60 pulgadas solamente
10	Tuerca con arandela prensada (3/8-16) – modelo de 72 pulgadas solamente
2	Perno de cuello cuadrado (5/16-18 x 1 pulgada) – modelo de 72 pulgadas solamente
2	Tuerca con arandela prensada (5/16-18) – modelo de 72 pulgadas solamente

Procedimiento

Nota: Los lados derecho e izquierdo de la máquina se determinan desde la posición normal del operador.

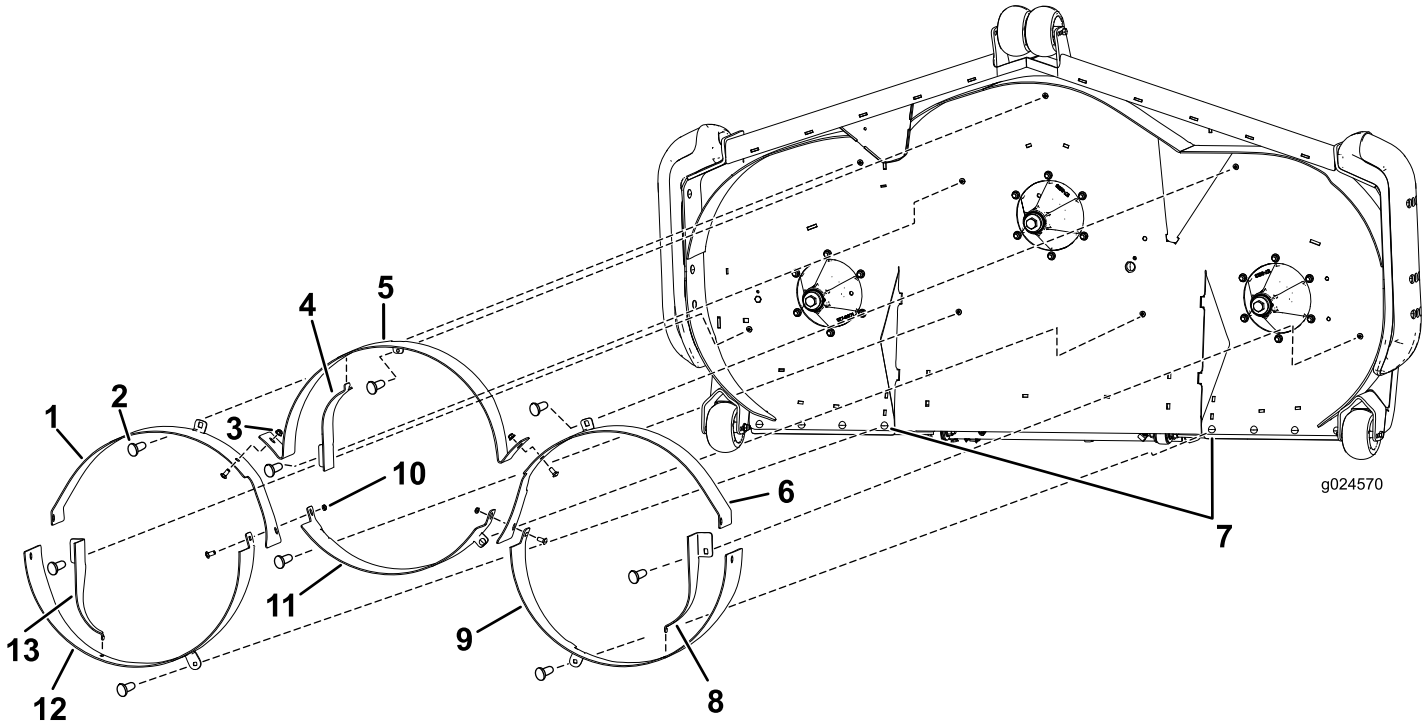

Figura 3

1. Deflector delantero derecho
2. Perno de cuello cuadrado
3. Tuerca con arandela prensada
4. Deflector golpeador central
5. Deflector delantero central
6. Deflector delantero izquierdo
7. Perno de cuello cuadrado (5/16-18 x 1 pulgada) y tuerca con arandela prensada (5/16-18) – modelo de 72 pulgadas solamente
8. Deflector golpeador izquierdo
9. Deflector trasero izquierdo
10. Contratuerca
11. Deflector trasero central
12. Deflector trasero derecho
13. Deflector golpeador derecho

1. Instale los deflectores delanteros exteriores usando un perno de cuello cuadrado (3/8-16 x 7/8 pulgada) y una tuerca con arandela prensada (3/8–16) para cada deflector (Figura 3).

   Nota: Para facilitar la alineación de los deflectores, introduzca los pernos de cuello cuadrado (3/8-16 x 2,5 pulgadas) y las tuercas con arandela prensada a través de los lados de los deflectores y del parachoques (Figura 6).

2. Instale el deflector delantero central con 3 pernos de cuello cuadrado (3/8-16 x 7/8 pulgada) y tuercas con arandela prensada (3/8–16), según se muestra en Figura 3.

3. Instale los deflectores traseros exteriores usando un perno de cuello cuadrado (3/8-16 x 7/8 pulgada) y una tuerca con arandela prensada (3/8–16) por deflector, según se muestra en Figura 3.

   Nota: Para facilitar la alineación de los deflectores, introduzca los pernos de cuello cuadrado (3/8-16 x 2,5 pulgadas) y las tuercas con arandela prensada a través de los lados de los deflectores y del parachoques (Figura 6).

   Nota: Los deflectores delanteros exteriores se instalan entre las pestañas de los deflectores traseros.

   Nota: El modelo de 72 pulgadas utiliza un perno de cuello cuadrado (5/16-18 x 1 pulgada) y una tuerca con arandela prensada (5/16-18) en la parte trasera del deflector derecho, el deflector izquierdo y el faldón interior del guardabarros, en cada lado (Figura 3).

4. Instale el deflector trasero central usando 2 pernos de cuello cuadrado (3/8-16 x 7/8 pulgada) y 2 contratuercas (3/8–16), según se muestra en Figura 4.

   Nota: Este deflector se instala entre las pestañas de los deflectores delanteros exteriores (Figura 4).

   Nota: En el punto de unión de los deflectores delanteros exteriores, los deflectores traseros exteriores y el deflector trasero central, instale 2 pernos de cuello cuadrado (3/8-16 x 7/8 pulgada) y las dos contratuercas (3/8–16), según se muestra en Figura 4.

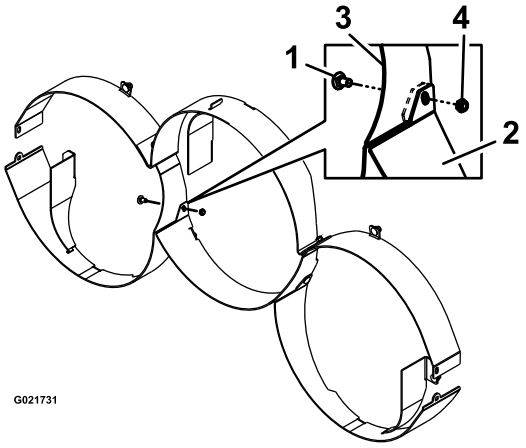

Figura 4

1. Perno de cuello cuadrado (3/8-16 x 7/8 pulgada)
2. Deflector trasero central
3. Pestaña del deflector delantero
4. Contratuerca (3/8-16)

5. Apriete todas las fijaciones.
6. Usando un perno de cuello cuadrado (3/8-16 x 7/8 pulgada) y una tuerca con arandela prensada (3/8 – 16, instale el deflector golpeador correcto en cada cámara (Figura 1).

   Nota: El extremo con gancho de cada deflector golpeador se conecta a la ranura del deflector de la cámara (Figura 5).

   Nota: Puede ser necesario aflojar el deflector de unión para que encaje correctamente el gancho del extremo del deflector golpeador.

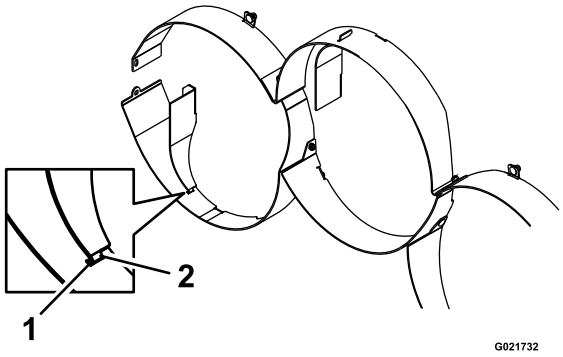

Figura 5

1. Ranura
2. Extremo con gancho

3

Sujeción de los parachoques y de los deflectores derecho e izquierdo a la carcasa de corte

Piezas necesarias en este paso:

4	Perno de cuello cuadrado (3/8-16 x 2,5 pulgadas)
4	Tuerca con arandela prensada (3/8-16)

Procedimiento

Nota: Puede ser necesario aflojar el deflector de unión y el deflector golpeador para poder instalar los pernos de los parachoques.

1. Introduzca 2 pernos de cuello cuadrado (3/8-16 x 2,5 pulgadas) en cada lado a través de los deflectores derecho e izquierdo y los parachoques (Figura 6).

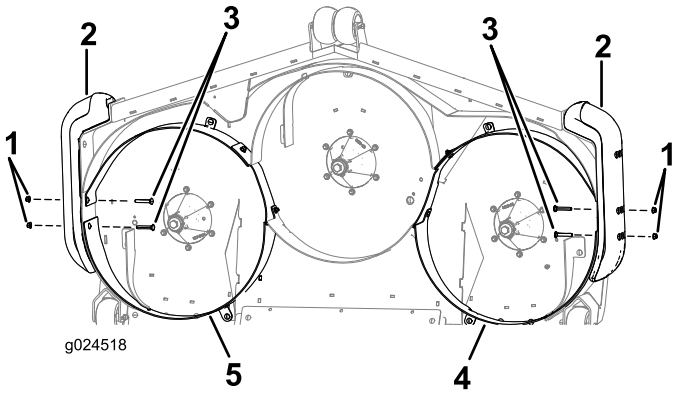

Figura 6

1. Tuerca con arandela prensada (3/8-16)
2. Parachoques
3. Perno de cuello cuadrado (3/8-16 x 2,5 pulgadas)
4. Deflector izquierdo
5. Deflector derecho

2. Sujete los pernos de cuello cuadrado con 2 tuercas con arandela prensada (3/8–16) en cada lado (Figura 6).
3. Apriete los pernos de cuello cuadrado y las tuercas con arandela prensada a 12,4–14,7 N-m.

4

Cómo instalar las cuchillas

Piezas necesarias en este paso:

1	Cuchilla rotativa de 20,5 pulgadas (roja)— modelo de 60 pulgadas solamente
2	Cuchilla de bajo caudal de 20,5 pulgadas (negra)— modelo de 60 pulgadas solamente
1	Cuchilla rotativa de 24,5 pulgadas (roja)— modelo de 72 pulgadas solamente
2	Cuchilla de bajo caudal de 24,5 pulgadas (negra)— modelo de 72 pulgadas solamente

Procedimiento

Nota: Los lados derecho e izquierdo de la máquina se determinan desde la posición normal del operador.

Importante: La cuchilla derecha de esta carcasa de corte es contrarrotativa e incorpora un perno con rosca a izquierdas.

1. Instale la cuchilla roja de rotación inversa en el eje derecho (Figura 7).

   Nota: La parte curva de la cuchilla debe apuntar hacia arriba, hacia el interior del cortacésped para asegurar un corte correcto.

   Nota: Asegúrese de que el cono de la arandela curva está orientado hacia la cabeza del perno (Figura 8).

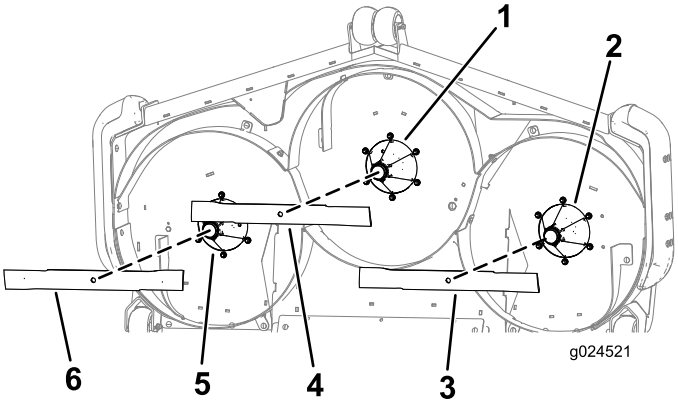

Figura 7

1. Eje central
2. Eje izquierdo
3. Cuchilla izquierda (negra)
4. Cuchilla central (negra)
5. Eje derecho
6. Cuchilla derecha (roja)

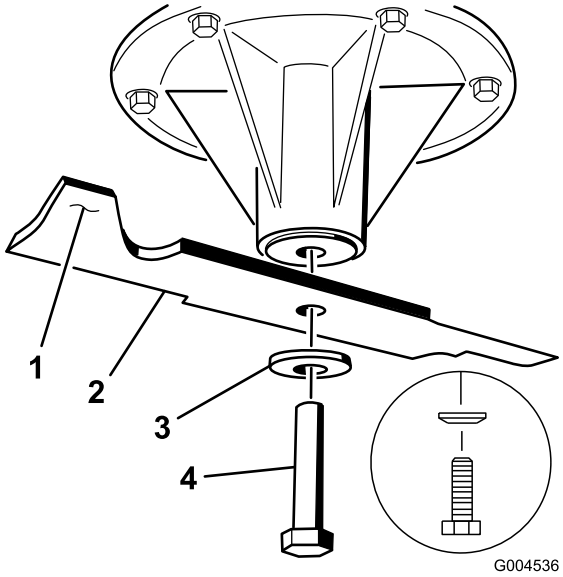

Figura 8

Ejes central e izquierdo ilustrados

1. Vela de la cuchilla
2. Cuchilla
3. Arandela curva
4. Perno de la cuchilla

2. Instale las 2 cuchillas negras en los ejes central y izquierdo (Figura 7).
3. Apriete los pernos de las cuchillas a 115-150 N-m.

   Nota: Lentamente y con cuidado, gire cada cuchilla a mano 360 grados para confirmar que las cuchillas no tocan los deflectores. Ajuste ligeramente los deflectores si hay contacto.

⚠ ADVERTENCIA

Una instalación incorrecta de las cuchillas o de los componentes utilizados para retener las cuchillas puede ser peligroso. El no utilizar todos los componentes originales y ensamblarlos según se indica podría permitir que una cuchilla o un componente de una cuchilla fuese arrojado desde debajo de la carcasa, causando lesiones personales graves o la muerte.

Siempre instale las cuchillas con los herrajes de retención de las cuchillas; consulte el *Manual del operador.*

4. Retire con cuidado los gatos fijos y baje la máquina al suelo.

5

Reconversión a descarga trasera

No se necesitan piezas

Procedimiento

1. Pare el motor y espere a que se detengan todas las piezas en movimiento, ponga el freno de estacionamiento, retire la llave y desconecte el cable negativo de la batería.
2. Retire los deflectores de acabado y los deflectores golpeadores y guarde todas las fijaciones.
3. Cambie las cuchillas de acabado por cuchillas estándar.
4. Instale los tornillos allen de 5/16–18 x 3/4 pulgada y las tuercas con arandela prensada en los taladros de la parte superior de la carcasa, con la cabeza del perno por debajo.

   Nota: Todos los taladros abiertos que no estén tapados por las cubiertas de la correa o por el bastidor deben taponarse para evitar que se arrojen arena u otros objetos pequeños a través de la carcasa.

Notas:

TORO®

Count on it.