Form No. 3379-505 Rev B

Kit de cable diagnóstico

Perforadora direccional Serie DD o Unidad de tracción Serie RT

Nº de modelo 127-8401

Instrucciones de instalación

⚠ ADVERTENCIA

CALIFORNIA
Advertencia de la Propuesta 65

Este producto contiene una o más sustancias químicas que el Estado de California considera causantes de cáncer, defectos congénitos o trastornos del sistema reproductor.

Instalación

Nota: Este kit se utiliza como conexión de datos entre la unidad de control electrónica (UCE) de la máquina, y el ordenador utilizado para analizar las diferentes funciones de la máquina. Además de este kit, necesitará tener instaladas en el ordenador dos aplicaciones software: la Herramienta de mantenimiento Plus+1 Guide de Sauer Danfoss, y el software diagnóstico del sistema creado por The Toro® Company.

Preparación de su ordenador

Descarga del software de la Herramienta de mantenimiento Plus+1 Guide

1. En su ordenador, navegue al portal de The Toro Company para descargar el software y la licencia de la herramienta de mantenimiento Plus+1 GUIDE.
2. Navegue a "Gateway Parts and Service Center".
3. Haga clic en la pestaña "Service Library".
4. Vaya a la pestaña "Underground Equipment".
5. Haga clic en el enlace "Diagnostic Software".
6. Haga clic en el enlace "Plus+1 GUIDE Service Tool Software & License" para descargar el software.
7. Cuando termine la descarga, aparecerá el icono Plus+1 en su escritorio.
8. En su ordenador, navegue al portal de The Toro Company para buscar el archivo diagnóstico correcto.
9. Navegue a "Gateway Parts and Service Center".
10. Haga clic en la pestaña "Service Library".
11. Vaya a la pestaña "Underground Equipment".
12. Haga clic en el enlace "Diagnostic Software".
13. Haga clic en el tipo de producto.
14. Haga clic en el número de modelo para obtener el archivo diagnóstico correcto.
15. Guarde el archivo diagnóstico en su escritorio.

© 2014— The Toro® Company
8111 Lyndale Avenue South
Bloomington, MN 55420

Registre su producto en www.Toro.com.

Traducción del original (ES)
Impreso en EE. UU.
Reservados todos los derechos

3379-505 B

Instalación del Software Diagnóstico del Sistema Toro

Este procedimiento describe cómo instalar el software diagnóstico del sistema desde la página web "Gateway Parts and Service Center" de The Toro Company.

1. Vaya a "Gateway Parts and Service Center".
2. Abra la herramienta de mantenimiento Plus+1 GUIDE.
3. Haga clic en el icono diagnóstico de la barra de herramientas superior.
4. Se cargará el programa diagnóstico en la herramienta de mantenimiento Plus+1 GUIDE.
5. Consulte el formulario 2000–4002, "Toro Plus+1 Diagnostic Software Instructional Manual", para obtener más información.

Instalación del arnés adaptador y el cable diagnóstico

1. Seleccione el arnés adaptador (Figura 1) apropiado para su máquina usando la tabla siguiente.

Tabla de adaptadores

Tipo de producto	Nombre del producto	Tipo de arnés adaptador
Perforadora direccional	DD1215	Conector de 3 pines
	DD1416	Conector de 3 pines
	DD2024	Conector de 3 pines
	DD3238	Conector de 3 pines
	DD4045	Conector de 9 pines
Zanjadora con conductor	RT960	Conector de 9 pines
	RT1000	Conector de 9 pines
	RT1160	Conector de 9 pines
	RT1200	Conector de 9 pines

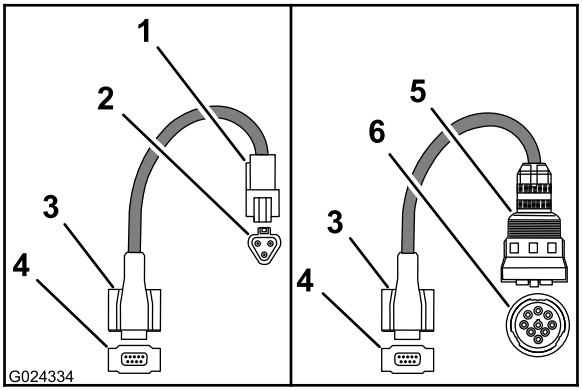

Figura 1

1. Conector de 3 pines
2. Conector de 3 pines (vista del extremo)
3. Conector hembra de 9 vías
4. Conector hembra de 9 vías (vista del extremo)
5. Conector de 9 pines
6. Conector de 9 pines (vista del extremo)

2. Conecte el conector hembra de 9 vías al conector de 9 pines del cable diagnóstico (Figura 2).

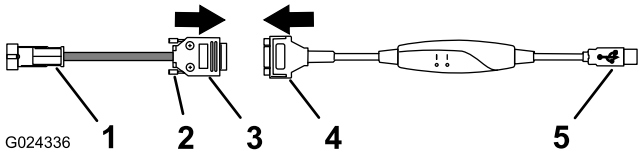

Figura 2

1. Conector de 3 o 9 pines
2. Tornillo de cabeza moleteada
3. Conector hembra de 9 vías
4. Conector de 9 pines
5. Conector USB

3. Sujete el conector del arnés adaptador al conector del cable diagnóstico con los 2 tornillos moleteados del conector del adaptador (Figura 2).
4. En la máquina, retire el tapón guardapolvo del conector del puerto diagnóstico de la máquina (Figura 3, Figura 4 o Figura 5).

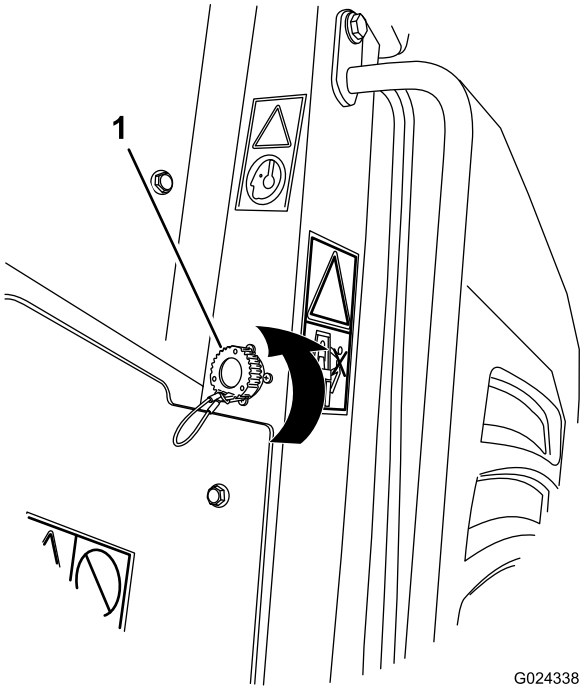

Figura 3

1. Tapón guardapolvo (productos RT - lado derecho)

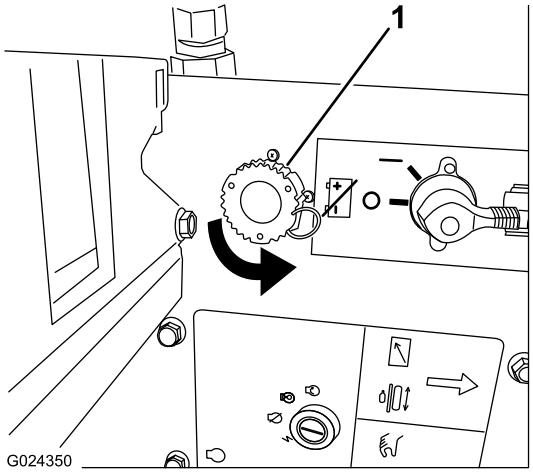

Figura 4

1. Tapón guardapolvo (DD4045 - compartimento de batería trasero)

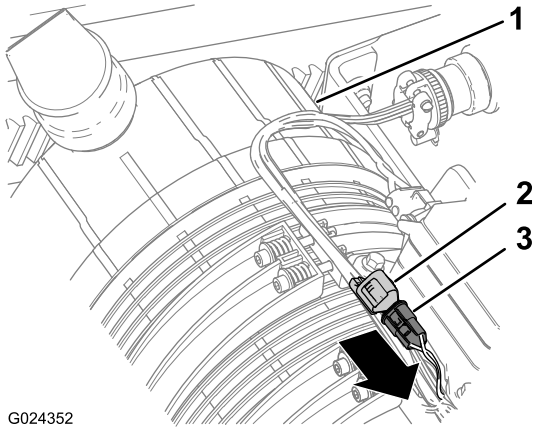

Figura 5

1. Tapón guardapolvo (perforadoras direccionales salvo la DD4045, debajo del capó)

5. Conecte el arnés adaptador al conector del puerto diagnóstico de la máquina, como se indica a continuación:
   - Para máquinas con conector hembra de 3 vías en el puerto diagnóstico, conéctelo como se indica a continuación:
     A. Alinee la pestaña del conector del arnés adaptador con el enganche del puerto diagnóstico (Figura 6).

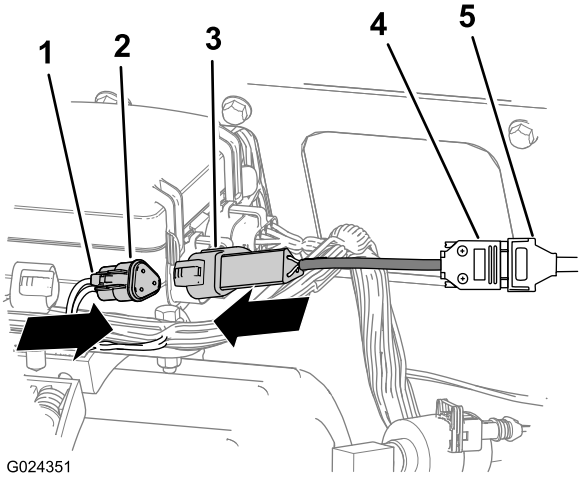

Figura 6

1. Enganche
2. Conector del puerto diagnóstico
3. Conector del arnés adaptador (3 pines)
4. Conector (cable adaptador de 3 pines)
5. Conector (cable diagnóstico)

     B. Introduzca el conector firmemente en el puerto hasta que se trabe el enganche del conector del puerto diagnóstico (Figura 6).
   - Para máquinas con conector hembra de 9 vías en el puerto diagnóstico, conéctelo como se indica a continuación:

A. Alinee la muesca del puerto diagnóstico con la muesca del conector del arnés adaptador (Figura 7).

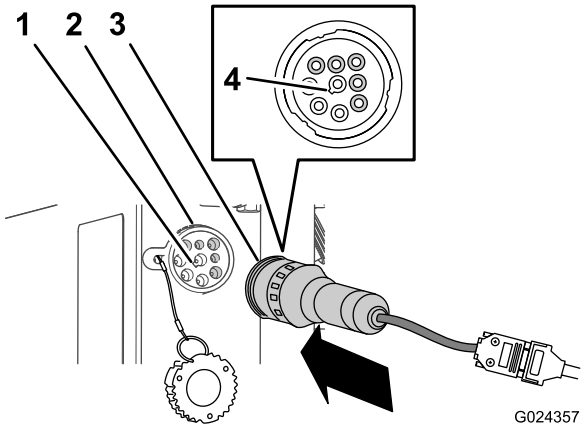

Figura 7

1. Muesca (puerto diagnóstico)
2. Conector del puerto diagnóstico (conector hembra de 9 vías)
3. Conector del arnés adaptador (9 pines)
4. Muesca (conector del arnés adaptador)

B. Introduzca el conector firmemente en el puerto (Figura 7).

6. Inserte el conector USB del cable diagnóstico en el puerto USB del ordenador.

   Nota: Cuando el cable diagnóstico está conectado al ordenador y el ordenador está encendido, se enciende el indicador PWR de la carcasa del cable diagnóstico (Figura 8).

   Nota: Cuando el cable adaptador está conectado al puerto diagnóstico de la máquina y al cable diagnóstico, y el sistema de control de la máquina está energizado, se enciende el indicador CAN de la carcasa del cable diagnóstico (Figura 8).

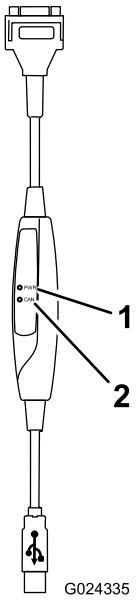

Figura 8

1. Indicador PWR
2. Indicador CAN

7. Gire el interruptor maestro y el interruptor de encendido a la posición de ON (Conectado).

   Nota: Gire el interruptor maestro y el interruptor de encendido a OFF (Desconectado) antes de desconectar el cable diagnóstico del puerto.

Ejecución del software diagnóstico

Póngase en contacto con el Servicio Técnico de Toro para obtener instrucciones sobre el uso del software diagnóstico en su máquina.