Form No. 3379-506 Rev B

Kit câble de diagnostic

Foreuse directionnelle DD Series ou groupe de déplacement RT Series

N° de modèle 127-8401

Instructions de montage

⚠ ATTENTION

CALIFORNIE
Proposition 65 - Avertissement

Ce produit contient une ou des substances chimiques considérées par l'état de Californie comme capables de provoquer des cancers, des anomalies congénitales ou d'autres troubles de la reproduction.

Montage

Remarque: Utilisez ce kit comme liaison de diagnostic entre l'ECU (module de commande électronique) de votre machine et l'ordinateur que vous utilisez pour analysez le fonctionnement des composants de la machine. Outre ce kit, vous devrez installer 2 logiciels sur votre ordinateur : l'outil de service Plus+1 Guide de Sauer Danfoss et le logiciel de diagnostic créé par The Toro® Company.

Préparation de votre ordinateur

Téléchargement du logiciel Plus+1 Guide

1. Sur l'ordinateur, naviguez jusqu'au portail The Toro Company afin de télécharger le logiciel Plus+1 GUIDE et la licence correspondante.
2. Naviguez jusqu'à Gateway Parts and Service Center (pièces Gateway et centre de service).
3. Cliquez sur l'onglet Service Library (bibliothèque de service).
4. Parcourez l'écran jusqu'à l'onglet Underground Equipment (matériel pour travaux souterrains).
5. Cliquez sur le lien Diagnostic Software (logiciel de diagnostic).
6. Cliquez sur le lien Plus+1 GUIDE Service Tool Software & License (outil de service et licence Plus+1 GUIDE) pour les télécharger.
7. Une fois le téléchargement terminé, l'icône Plus+1 apparaît sur le bureau.
8. Sur l'ordinateur, naviguez jusqu'au portail The Toro Company pour trouver le fichier Diagnostic correct.
9. Naviguez jusqu'à Gateway Parts and Service Center (pièces Gateway et centre de service).
10. Cliquez sur l'onglet Service Library (bibliothèque de service).
11. Parcourez l'écran jusqu'à l'onglet Underground Equipment (matériel pour travaux souterrains).
12. Cliquez sur le lien Diagnostic Software (logiciel de diagnostic).
13. Cliquez sur le type de produit.
14. Cliquez sur le numéro de modèle pour obtenir le fichier Diagnostic correct.
15. Sauvegardez le fichier diagnostic sur le bureau.

© 2014— The Toro® Company
8111 Lyndale Avenue South
Bloomington, MN 55420

Enregistrez votre produit à www.Toro.com.

Traduction du texte d'origine (FR)
Imprimé aux États-Unis
Tous droits réservés

3379-506 B

Installation du logiciel de diagnostic de système Toro

Cette procédure décrit l'installation du logiciel de diagnostic de système à partir du site Gateway Parts and Service Center de The Toro Company.

1. Naviguez jusqu'à Gateway Parts and Service Center (pièces Gateway et centre de service).
2. Ouvrez l'outil de service Plus+1 GUIDE.
3. Cliquez sur l'icône de diagnostic sur la barre d'outils supérieure.
4. Le programme de diagnostic se chargera dans l'outil de service Plus+1 GUIDE.
5. Reportez-vous à la formule 2000–4002 Toro Plus+1 Diagnostic Software Instructional Manual (manuel d'utilisation du logiciel de diagnostic Toro Plus+1) pour plus de renseignements.

Installation du faisceau adaptateur et du câble de diagnostic

1. Sélectionnez le faisceau adaptateur (Figure 1) pour votre machine en vous reportant au tableau ci-dessous.

Tableau des adaptateurs

Type de produit	Nom de produit	Type de faisceau adaptateur
Foreuse directionnelle	DD1215	Connecteur à 3 broches
	DD1416	Connecteur à 3 broches
	DD2024	Connecteur à 3 broches
	DD3238	Connecteur à 3 broches
	DD4045	Connecteur à 9 broches
Trancheuse autoportée	RT960	Connecteur à 9 broches
	RT1000	Connecteur à 9 broches
	RT1160	Connecteur à 9 broches
	RT1200	Connecteur à 9 broches

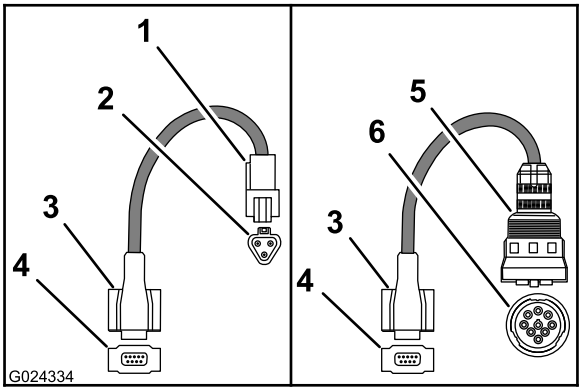

Figure 1

1. Connecteur à 3 broches
2. Connecteur à 3 broches (vue en bout)
3. Prise à 9 douilles
4. Connecteur à 9 douilles (vue en bout)
5. Connecteur à 9 broches
6. Connecteur à 9 broches (vue en bout)

2. Branchez le le connecteur à 9 douille au connecteur à 9 broches du câble de diagnostic (Figure 2).

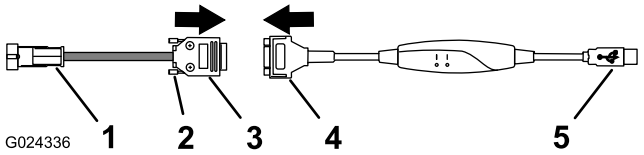

Figure 2

1. Connecteur à 3 ou 9 broches
2. Vis à oreilles
3. Prise à 9 douilles
4. Connecteur à 9 broches
5. Prise USB

3. Fixez le connecteur du faisceau adaptateur au connecteur du câble de diagnostic en serrant les 2 sur le connecteur de l'adaptateur (Figure 2).
4. Sur la machine, enlevez le capuchon antipoussière de la prise de diagnostic de la machine (Figure 3, Figure 4 ou Figure 5).

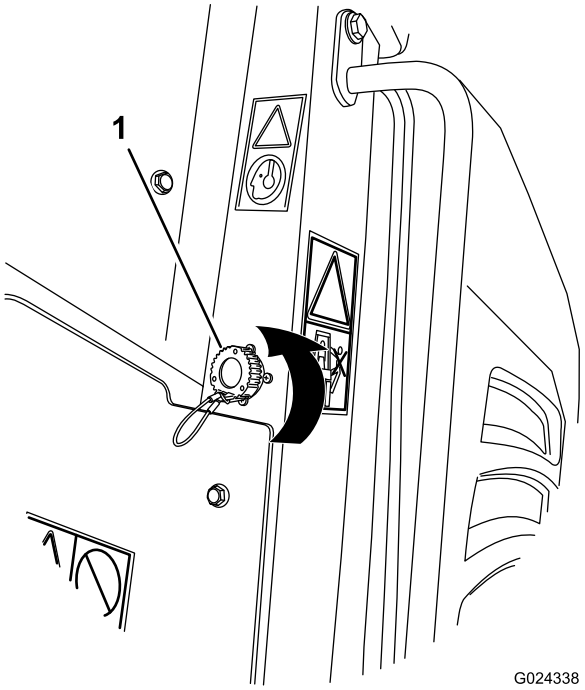

Figure 3

1. Capuchon antipoussière (produits RT – côté droit)

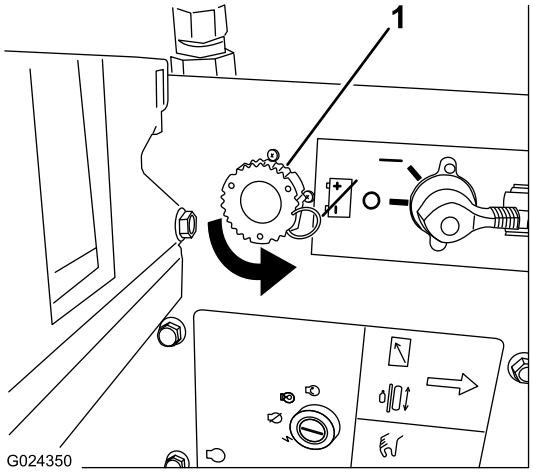

Figure 4

1. Capuchon antipoussière (compartiment de batterie arrière DD4045)

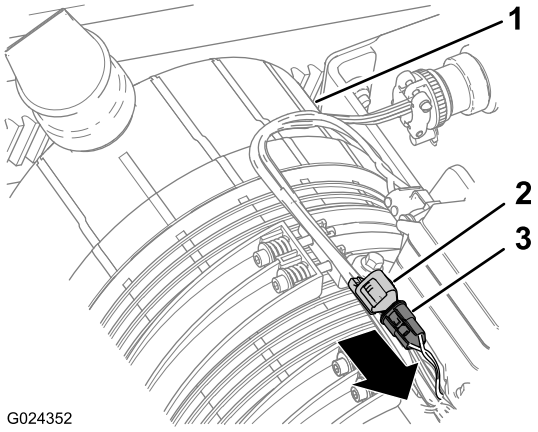

Figure 5

1. Capuchon antipoussière (foreuses directionnelles sauf DD4045 dans compartiment moteur)

5. Branchez le faisceau adaptateur à la prise de diagnostic de la machine, comme suit :
   - Pour une machine munie d'une prise de diagnostic à 3 douilles, effectuez la connexion comme suit :
     A. Alignez la languette de la fiche du faisceau adaptateur sur le verrou de la prise de diagnostic (Figure 6).

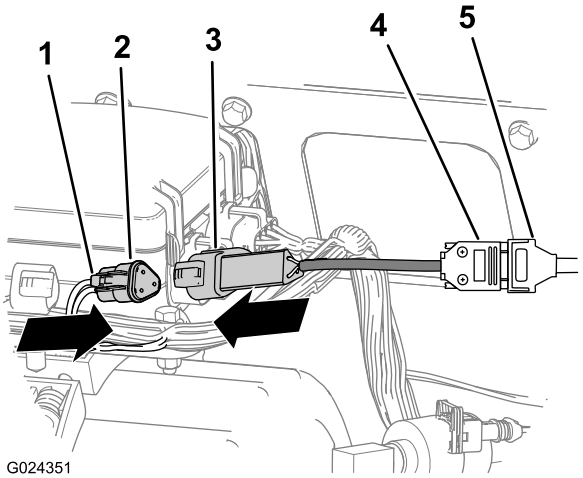

Figure 6

1. Verrou
2. Prise de diagnostic
3. Fiche de faisceau adaptateur (3 broches)
4. Connecteur (câble adaptateur à 3 broches)
5. Connecteur (câble de diagnostic)

     B. Insérez fermement la fiche dans la prise de diagnostic jusqu'à ce qu'elle soit verrouillée (Figure 6).
   - Pour une machine munie d'une prise de diagnostic à 9 douilles, effectuez la connexion comme suit :
     A. Alignez l'encoche de la broche de la prise de diagnostic et l'encoche de la broche de la fiche du faisceau adaptateur (Figure 7).

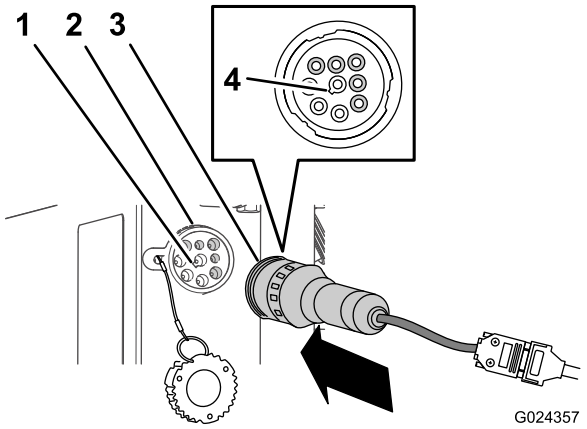

Figure 7

1. Encoche de broche (prise de diagnostic)
2. Prise de diagnostic (9 douilles)
3. Fiche de faisceau adaptateur (9 broches)
4. Encoche de douille (fiche de faisceau adaptateur)

B. Insérez fermement la fiche dans la prise (Figure 7).

6. Insérez la fiche USB du câble de diagnostic dans la prise USB de l'ordinateur.

   Remarque: Lorsque le câble de diagnostic est branché dans l'ordinateur et que celui-ci fonctionne, le témoin PWR s'allume sur le boîtier du câble de diagnostic (Figure 8).

   Remarque: Lorsque le câble adaptateur est branché à la prise de diagnostic de la machine et au câble de diagnostic, et que le système de commande de la machine est sous tension, le témoin CAN s'allume sur le boîtier du câble de diagnostic (Figure 8).

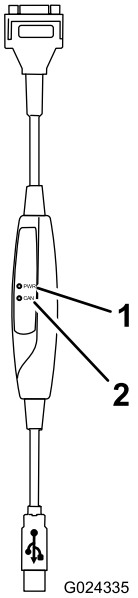

Figure 8

1. Témoin PWR
2. Témoin CAN

7. Tournez l'interrupteur général en position Marche et le commutateur d'allumage en position Contact.

   Remarque: Tournez l'interrupteur général et le commutateur d'allumage en position Arrêt avant de débrancher le câble de diagnostic de la prise.

Exécution du logiciel de diagnostic

Contactez un représentant du service technique Toro pour savoir comment utiliser le logiciel de diagnostic de la machine.