Form No. 3379-723 Rev B

Chargeur de batterie de 20 V

N° de modèle 88500—N° de série 314000001 et suivants

N° de modèle 88502—N° de série 314000001 et suivants

Manuel de l'utilisateur

Sécurité

⚠ ATTENTION

CALIFORNIE
Proposition 65 - Avertissement

Ce produit contient une ou des substances chimiques considérées par l'état de Californie comme capables de provoquer des cancers, des anomalies congénitales ou d'autres troubles de la reproduction.

Consignes de sécurité importantes — Conservez ces instructions.

⚠ DANGER

Pour réduire le risque d'incendie ou de choc électrique, suivez scrupuleusement ces consignes :

1. **Vérifiez que le sélecteur de tension est à la position de tension correcte avant le branchement.**
2. **Pour l'utlisation aux États-Unis, le sélecteur de tension doit être placé à la position 120 volts. Pour les pays autres que les États-Unis, il peut être nécessaire de placer le sélecteur de tension à une position autre que 120 volts. Vérifiez la tension utilisée dans chaque pays avant d'utiliser le produit.**
3. **Pour le branchement à une alimentation à l'extérieur des États-Unis, utilisez un adaptateur de prise d'accessoire ayant la configuration correcte pour la prise d'alimentation, au besoin.**

⚠ PRUDENCE

La batterie utilisée pour cet appareil peut présenter un risque d'incendie ou de brûlure chimique en cas de mauvais traitement.

Ne démontez pas, ne chauffez pas à plus de 40 ºC (104 ºF) et n'incinérez pas. Remplacez la batterie uniquement par une batterie Toro d'origine. L'utilisation d'une autre batterie peut présenter un risque d'incendie ou d'explosion.

⚠ PRUDENCE

Mettez rapidement au rebut les batteries usagées. Gardez hors de la portée des enfants. Ne démontez pas et ne mettez pas au feu.

⚠ PRUDENCE

La surchauffe des batteries peut causer un incendie ou de graves brûlures.

N'ouvrez pas, n'écrasez pas, ne chauffez pas à plus de 40 ºC (104 ºF) et n'incinérez pas. Suivez les instructions du fabricant.

Cette unité d'alimentation doit être orientée correctement à la verticale ou être montée au plancher.

© 2014—The Toro® Company
8111 Lyndale Avenue South
Bloomington, MN 55420

Enregistrez votre produit à www.Toro.com.

Traduction du texte d'origine (FR)
Imprimé en Chine
Tous droits réservés

3379-723 B

Autocollants de sécurité et d'instruction



125–3279



125–3295

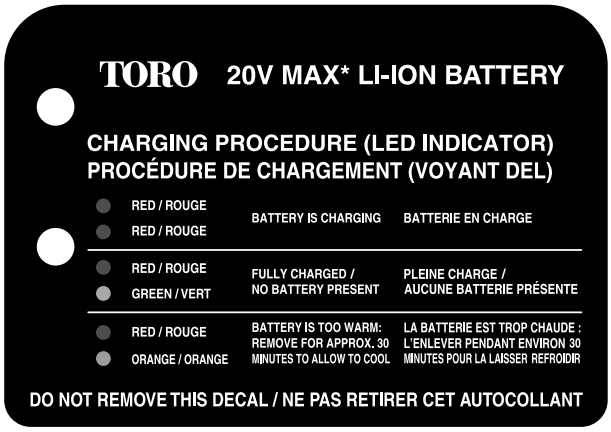

121–7691

Charge de la batterie

1. Retournez la batterie et placez la borne en face de la fente du chargeur (Figure 1 et Figure 2).

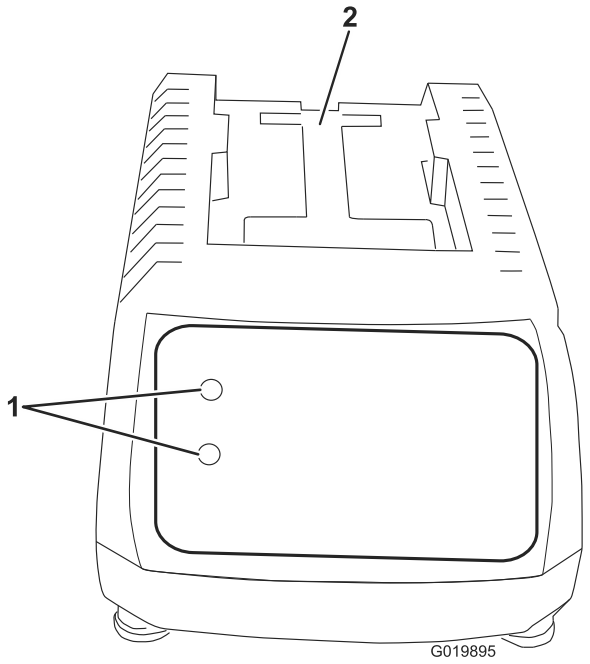

Figure 1

1. Diodes
2. Insérez la batterie ici

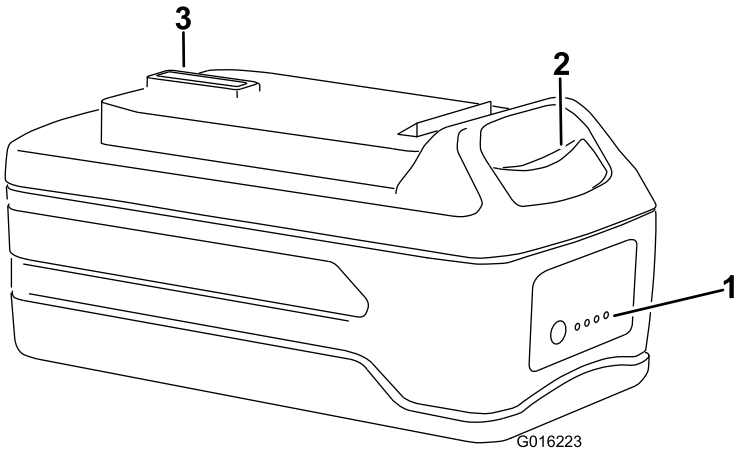

Figure 2

1. Diodes (niveau de charge)
2. Bouton de déblocage
3. Borne de batterie

2. Glissez la batterie dans le chargeur jusqu'à ce qu'elle s'enclenche en place.
3. Pour retirer la batterie, appuyez sur le bouton de déblocage et tirez la batterie en arrière hors du chargeur.
4. Reportez-vous au tableau ci-dessous pour interpréter les indications des diodes sur le chargeur de batterie.

COULEUR DE DIODE		
Supérieure	Inférieure	Indique :
Rouge	Rouge	Batterie en charge
Rouge	Verte	Charge complète
Rouge	Orange	La batterie est trop chaude : Retirez-la du chargeur pendant environ 30 minutes

Installation de la batterie dans le taille-haie

1. Alignez la languette de la batterie sur le creux dans le corps de la poignée (Figure 3).

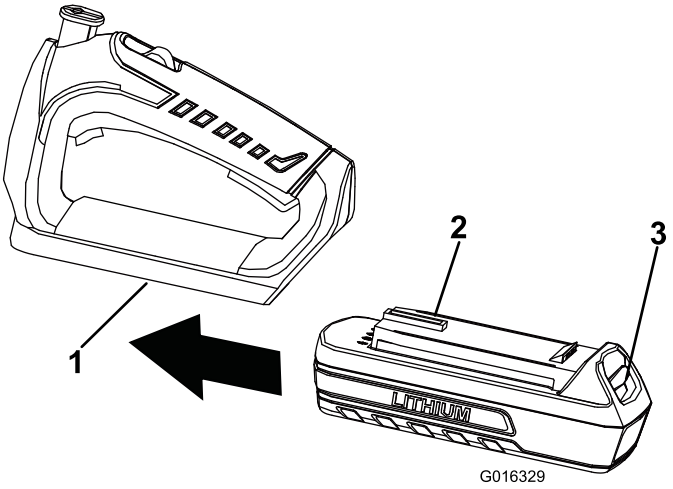

Figure 3

Poignée du taille-haie illustrée

1. Creux
2. Languette
3. Verrou

2. Tenez la poignée du taille-haie.
3. Poussez la batterie dans la poignée jusqu'à ce que le verrou s'enclenche en position.

Important: La batterie n'est pas complètement chargée lors de l'achat de l'outil. Avant d'utiliser le taille-haie pour la première fois, placez la batterie dans le chargeur et chargez-la jusqu'à ce que les diodes deviennent vertes. Lisez attentivement toutes les consignes de sécurité. Plus l'outil est utilisé régulièrement, plus la durée de la charge sera réduite. Retirez la batterie si vous rangez l'outil pendant une période prolongée. Avant de réutiliser l'outil, rechargez la batterie jusqu'à ce que les diodes deviennent vertes.

Préparation de la batterie pour le recyclage

⚠ ATTENTION

Après avoir retiré la batterie, recouvrez les bornes de ruban adhésif épais. N'essayez pas de détruire ou de démonter la batterie ni de déposer aucun de ses composants. Les batteries ion-lithium doivent être recyclées ou mises au rebut selon la réglementation en vigueur dans le centre de recyclage le plus proche0

Dépistage des défauts

L'utilisation de la batterie lorsque celle-ci est chaude peut réduire la durée de service. La batterie cesse automatiquement de fonctionner en cas de surchauffe pour prévenir tout dommage. Retirez la batterie du chargeur et attendez qu'elle refroidisse avant de la remettre en place dans la débroussailleuse.

L'utilisation de la batterie si les câbles sont humides peut causer un mauvais fonctionnement de la débroussailleuse. Laissez sécher la batterie ou essuyez-la soigneusement avant de la remettre dans la débroussailleuse.

Remarques:

Remarques:

La promesse de Toro – Produits électriques

Une garantie intégrale de deux ans pour usage domestique valable aux États-Unis et au Canada.

The Toro Company et sa filiale, Toro Warranty Company, en vertu d'un accord mutuel, s'engagent conjointement à réparer le produit utilisé à des fins résidentielles normales s'il présente un défaut de fabrication, pendant une période de deux ans à dater de l'achat.*

Si vous pensez que votre produit Toro présente un vice de matériau ou de fabrication, si vous avez besoins de conseils ou de renseignements, et avant de renvoyer ce produit, appelez gratuitement le numéro suivant :

Débroussailleuses :	**Souffleurs :**	**Souffleuses à neige :**
1-800-237-2654 (États-Unis) 1-800-248-3258 (Canada)	1-888-367-6631 (États-Unis) 1-888-430-1687 (Canada)	1-800-808-2963 (États-Unis) 1-800-808-3072 (Canada)

Pour recevoir un appareil de rechange ou réparé, suivant notre choix, renvoyez l'appareil au complet au vendeur. Aux États-Unis et au Canada, le produit peut être renvoyé, accompagné d'une preuve d'achat, à n'importe quel dépositaire-réparateur agréé. Les clients américains peuvent aussi renvoyer leur produit, accompagné d'une preuve d'achat, port payé, à : Toro Service Center, 5500 SE Delaware, Ankeny, IA 50021, États-Unis.

Cette garantie couvre les défauts de produit uniquement. **The Toro Company et Toro Warranty Company déclinent toute responsabilité en cas de dommages secondaires ou indirects liés à l'utilisation des produits Toro couverts par cette garantie, notamment quant aux coûts et dépenses encourus pour se procurer un équipement ou un service de substitution durant une période raisonnable pour cause de défaillance ou d'indisponibilité en attendant la réparation sous garantie. L'exclusion de la garantie des dommages secondaires ou indirects n'est pas autorisée dans certains états ou pays, et peut donc ne pas s'appliquer dans votre cas.** Cette garantie vous accorde des droits spécifiques, auxquels peuvent s'ajouter d'autres droits qui varient selon les états.

Autres pays que les États-Unis et le Canada

Pour les produits Toro exportés des États-Unis ou du Canada, demandez à votre distributeur (dépositaire) Toro la police de garantie applicable dans votre pays, région ou état. Si, pour une raison quelconque, vous n'êtes pas satisfait des services de votre distributeur, ou si vous avez du mal à vous procurer les informations de garantie, adressez-vous à l'importateur Toro. En dernier recours, adressez-vous à Toro Warranty Company.

Droits des consommateurs australiens

Les clients australiens trouveront les détails relatifs aux droits des consommateurs australiens à l'intérieur du carton ou auprès de leur dépositaire Toro local.

* L'usage résidentiel normal désigne l'utilisation du produit sur le terrain où se trouve votre domicile.

Réf. 374-0262 Rév. E