Form No. 3383-533 Rev A

Elektrické sekačky na trávu s pracovní šířkou 36 cm a 41 cm

Číslo modelu 21136—Výrobní číslo 314000001 a vyšší

Číslo modelu 21141—Výrobní číslo 314000001 a vyšší

Návod k obsluze

Bezpečnost

Před spuštěním motoru si musíte přečíst tuto příručku a porozumět jejímu obsahu.

Toto je bezpečnostní výstražný symbol. Používá se k upozornění na hrozící nebezpečí úrazu. Dodržujte všechna bezpečnostní upozornění, která následují za tímto symbolem, abyste zabránili možnému poranění nebo smrtelnému úrazu.

Nesprávné používání nebo údržba této travní sekačky může způsobit poranění nebo usmrcení osob. Aby se toto riziko snížilo, dodržujte následující bezpečnostní pokyny.

⚠ DŮLEŽITÉ UPOZORNĚNÍ

Abyste snížili riziko požáru, úrazu elektrickým proudem a poranění osob při používání této elektrické travní sekačky, vždy dodržujte tyto bezpečnostní pokyny.

Následující bezpečnostní informace byly převzaty z evropské normy EN 60335-77:2010.

Postupy bezpečné obsluhy

Všeobecné informace

- Pečlivě si přečtěte pokyny. Seznamte se dokonale s ovládacími prvky tohoto zařízení a s jeho správným použitím.
- Nikdy nedovolte dětem ani dospělým osobám, které nejsou s těmito pokyny dokonale seznámeny, tento stroj používat. Místní předpisy mohou omezovat věk obsluhy.
- Nikdy nepracujte se sekačkou v blízkosti jiných osob, zejména dětí, nebo domácích zvířat.
- Obsluha nebo uživatel odpovídá za úrazy a ohrožení jiných osob nebo jejich majetku.

Příprava

- Při sekání vždy noste pevnou obuv a dlouhé kalhoty. Se zařízením nepracujte bosi ani v sandálech.
- Důkladně zkontrolujte místo, kde budete zařízení používat, a odstraňte veškeré předměty, které stroj může odmrštit.
- Před použitím vždy zkontrolujte žací nože, jejich šrouby a sestavu žací hlavy, zda nejsou opotřebené nebo poškozené. Opotřebené nebo poškozené žací nože a šrouby vždy vyměňujte jako sadu, abyste zachovali vyváženost.
- Společnost Toro doporučuje, aby byl stroj napájen ze sítě vybavené ochranným zařízením proti zbytkovému proudu, jehož vypínací proud není vyšší než 30 mA.
- Používejte pouze prodlužovací kabel s průřezem 1,00 mm² o délce maximálně 30 m, vhodný pro venkovní použití (je-li to možné).
- Pravidelně kontrolujte, zda napájecí kabely nevykazují známky poškození nebo stárnutí. Vadné kabely vždy neprodleně vyměňte.
- Je-li kterýkoli napájecí kabel poškozený nebo opotřebovaný, stroj nepoužívejte.
- Nepřipojujte poškozený prodlužovací kabel k síťové zásuvce ani se ho nedotýkejte, dokud je připojen k elektrické síti. Poškozený kabel může způsobit styk se součástmi, které jsou pod napětím.

Manipulace

- Sekejte vždy jen za denního světla nebo při dobrém umělém osvětlení.
- Je-li to možné, nepoužívejte stroj na mokré trávě.
- Při práci na svazích vždy dbejte na pevnou oporu nohou.
- Pohybujte se chůzí; nikdy během.
- S kolovými rotačními sekačkami sekejte podél svahu, nikdy nahoru a dolů.
- Buďte velmi opatrní při změnách směru pohybu na svazích.
- Nesekejte na příliš strmých svazích.
- Při couvání nebo tahání stroje směrem k sobě buďte mimořádně opatrní.
- Stroj vypněte, pokud jej přepravujete z jednoho místa sekání na jiné. Zastavte žací nůž, kdykoli se strojem sjedete z trávníku.

© 2014—The Toro® Company
8111 Lyndale Avenue South
Bloomington, MN 55420

Zaregistrujte svůj výrobek na adrese www.Toro.com.

CE

Překlad originálu (CS)
Vytištěno ve Velké Británii
Všechna práva vyhrazena
3383-533 A

- Nikdy nepoužívejte stroj s vadnými ochrannými kryty nebo bez namontovaných ochranných zařízení (např. deflektorů nebo lapačů trávy).
- Opatrně spusťte motor podle pokynů a mějte nohy dost daleko od žacího nože.
- Nedávejte ruce nebo nohy do blízkosti rotujících částí nebo pod ně. Držte se v bezpečné vzdálenosti od vyhazovacího otvoru.
- Nikdy stroj nezvedejte ani nepřenášejte, je-li spuštěný motor.
- Vytáhněte zástrčku ze zásuvky:
  - kdykoli se vzdalujete od stroje;
  - před čištěním ucpané sekačky nebo odstraněním materiálu z vyhazovacího komínu;
  - budete-li provádět kontrolu stroje, čistit jej či na něm jinak pracovat;
  - najedete-li na cizí předmět. Zkontrolujte stroj, zda nedošlo k jeho poškození, a před dalším spuštěním motoru a uvedením stroje do provozu proveďte nezbytnou opravu;
  - pokud se stroj začne nezvykle chvět (okamžitě zkontrolujte).
- Dojde-li k poškození prodlužovacího kabelu během používání, zastavte stroj, vytáhněte zástrčku ze síťové zásuvky a poškozený prodlužovací kabel vyměňte.
- Nedotýkejte se nožů, dokud stroj není odpojen od elektrické sítě a dokud se zcela nezastaví pohyb nožů.
- Udržujte bezpečnou vzdálenost mezi prodlužovacím kabelem a noži. Nože mohou poškodit prodlužovací kabel a způsobit tak styk se součástmi, které jsou pod napětím.

Údržba a skladování

- Všechny matice, šrouby a vruty udržujte v utaženém stavu, abyste zajistili, že stroj je v bezpečném provozním stavu.
- Provádějte časté kontroly opotřebení a zhoršení stavu lapače trávy.
- Z bezpečnostních důvodů vyměňujte opotřebené nebo poškozené části.
- Ujistěte se, že používáte pouze správný typ náhradního žacího nože.
- Nakupujte pouze originální náhradní díly a příslušenství Toro.

Akustický tlak (model 21136)

Úroveň akustického tlaku u tohoto stroje v blízkosti ucha obsluhy činí 80 dBA, včetně tolerance (K) 3 dBA.

Úroveň akustického tlaku byla stanovena v souladu s postupy uvedenými v normě EN 836.

Akustický výkon (model 21136)

Garantovaná úroveň akustického výkonu u tohoto stroje činí 85 dBA, a to včetně tolerance (K) 2 dBA.

Úroveň akustického výkonu byla stanovena v souladu s postupy uvedenými v normě ISO 11094.

Vibrace rukou/paží (Model 21136)

Naměřená úroveň vibrací pro pravou ruku = 2,4 m/s^2

Naměřená úroveň vibrací pro levou ruku = 3,2 m/s^2

Tolerance (K) = 1,6 m/s^2

Naměřené hodnoty byly získány v souladu s postupy uvedenými v normě EN 836.

Akustický tlak (model 21141)

Úroveň akustického tlaku u tohoto stroje v blízkosti ucha obsluhy činí 83 dBA, včetně tolerance (K) 2 dBA.

Úroveň akustického tlaku byla stanovena v souladu s postupy uvedenými v normě EN 836.

Akustický výkon (model 21141)

Garantovaná úroveň akustického výkonu u tohoto stroje činí 90 dBA, a to včetně tolerance (K) 2 dBA.

Úroveň akustického výkonu byla stanovena v souladu s postupy uvedenými v normě ISO 11094.

Vibrace rukou/paží (Model 21141)

Naměřená úroveň vibrací pro pravou ruku = 1,0 m/s^2

Naměřená úroveň vibrací pro levou ruku = 0,8 m/s^2

Tolerance (K) = 0,5 m/s^2

Naměřené hodnoty byly získány v souladu s postupy uvedenými v normě EN 836.

Směrnice o použitých elektrických a elektronických zařízeních (WEEE)



- Směrnice EU 2002/96/ES klasifikuje tento výrobek jako elektrické nebo elektronické zařízení.
- **Nevyhazujte** tento stroj do netříděného komunálního odpadu.
- Po ukončení životnosti stroj odevzdejte do sběrného nebo recyklačního střediska v souladu s místními zákony.
- Recyklací elektrických a elektronických zařízení přispějete ke snížení objemu likvidovaného odpadu.
- Recyklací dále zabráníte vniknutí nebezpečných materiálů do komunálního odpadu.
- Symbol škrtnutého koše uživatelům připomíná, aby výrobek nevyhazovali do komunálního odpadu.

Bezpečnostní a instrukční štítky

Důležité: **Bezpečnostní štítky a pokyny jsou umístěny v blízkosti míst představujících potenciální nebezpečí. Nahraďte poškozené nebo ztracené štítky.**



111-4782

1. Výška sekání



111–5173

1. Upozornění – přečtěte si *Uživatelskou příručku*.
2. Nebezpečí pořezání nebo useknutí ruky či nohy žacím nožem – počkejte, až se pohyblivé součásti zastaví.
3. Nebezpečí odmrštění předmětů – okolostojící osoby musí být vždy v bezpečné vzdálenosti od stroje.
4. Nebezpečí zasažení elektrickým proudem – nepoužívejte stroje za deště.
5. Nebezpečí zasažení elektrickým proudem – nepřejíždějte přes elektrický kabel stroje.
6. Nebezpečí pořezání/useknutí ruky nebo nohy žacím nožem – před prováděním údržby stroj vždy odpojte od elektrické sítě.

Nastavení

Důležité: **Dokud není stroj úplně sestavený, nepřipojujte ho ke zdroji napájení.**

1

Rozložení rukojeti

Nejsou potřeba žádné díly

Postup

1. Rozřízněte stahovací pásku obepínající rukojeť. Stahovací pásku a obalový materiál odstraňte (jen model 21136).
2. Při sestavování složené rukojeti dávejte pozor na to, aby kabely byly v dostatečné vzdálenosti od otočných bodů a nemohlo tak dojít k jejich přiskřípnutí.

⚠ VÝSTRAHA

Rukojeti se při rozkládání a skládání míjí jako u nůžek a mohou vám skřípnout prsty.

Při skládání nebo sestavování rukojeti nepřibližujte prsty k otočným bodům a zkříženým součástem rukojetí.

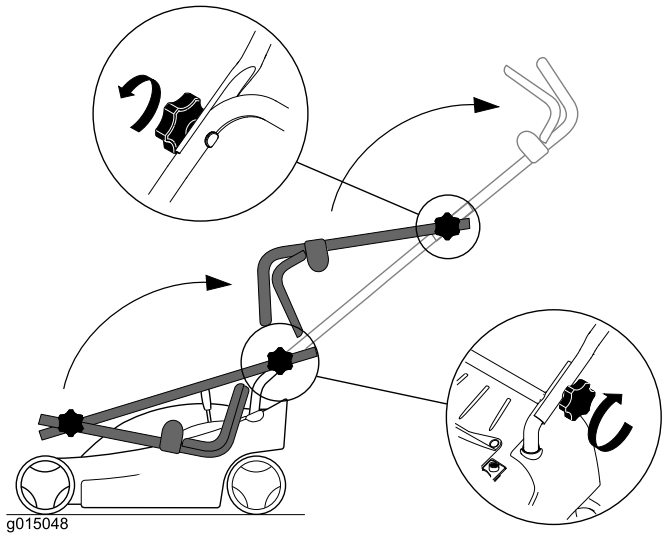

Obrázek 1
Model 21136

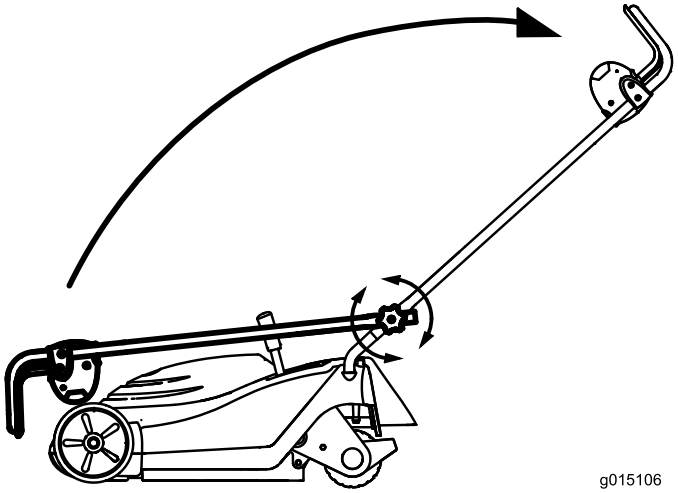

Obrázek 2
Model 21141

3. Polohu rukojeti zajistěte utažením jejích otočných knoflíků.

2

Montáž sběracího koše

Nejsou potřeba žádné díly

Postup

1. Zasuňte drátěný rám koše do sběracího koše a ujistěte se, že se rukojeť nachází nad tkaninou (Obrázek 3).

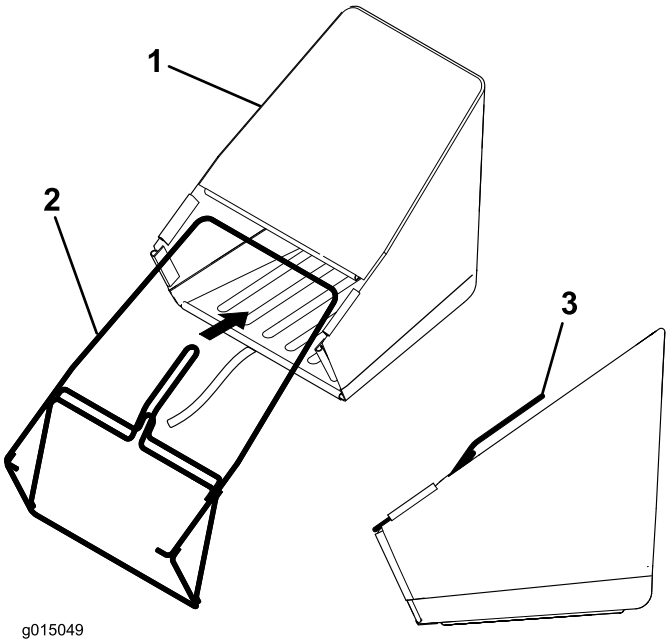

Obrázek 3

1. Sběrací koš
2. Drátěný rám
3. Rukojeť

2. Počínaje stranou u rukojeti připojte 6 plastových spon na sběracím koši k drátěnému rámu (Obrázek 4).

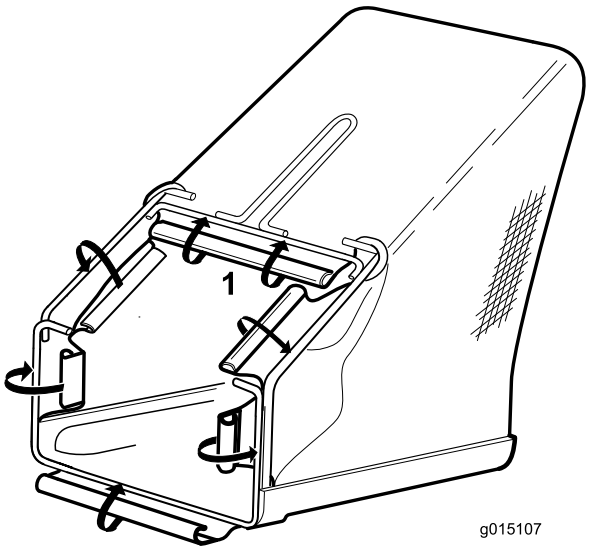

Obrázek 4

1. Začněte zde a postupujte směrem dolů.

3. Nasaďte plastový kryt na rám koše, jak je znázorněno na obrázku Obrázek 5.

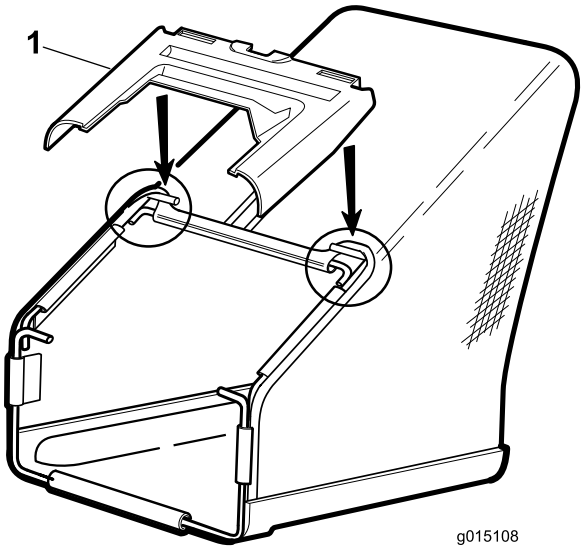

Obrázek 5

1. Plastový kryt

Součásti stroje

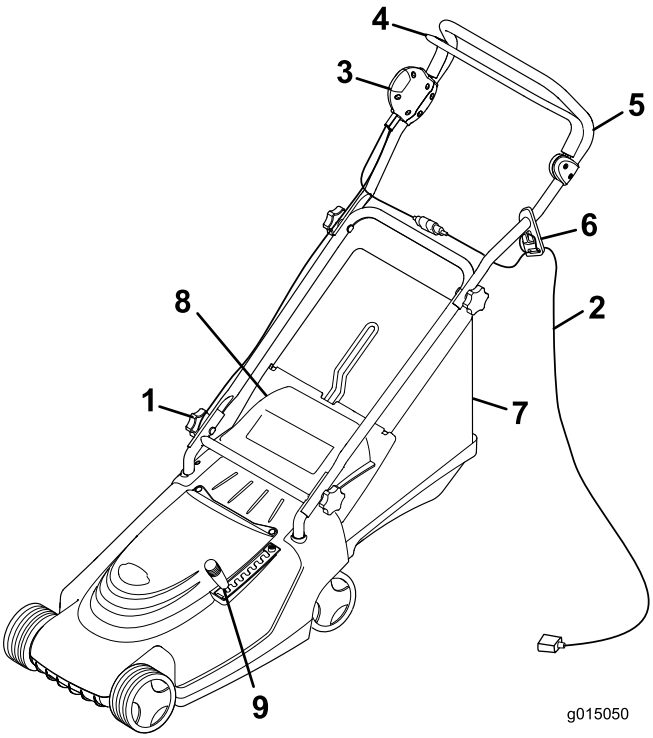

Obrázek 6

1. Knoflík rukojeti (2)
2. Prodlužovací kabel (není součástí dodávky)
3. Tlačítko
4. Ovládací páka
5. Rukojeť
6. Pojistka kabelu
7. Sběrací koš
8. Zadní dvířka
9. Páčka pro nastavení výšky sekání

Technické údaje

Model	**21136**	**21141**
Hmotnost	20,4 kg	27,4 kg
Délka	136 cm	138 cm
Šířka	45 cm	48 cm
Výška	104 cm	106 cm
Šířka sekání	36 cm	41 cm
Rozsah výšky sekání (7 poloh)	13 až 60 mm	13 až 65 mm
Napětí a frekvence	230 V/ 50 Hz	230 V/ 50 Hz
Výkon	1,4 kW	1,5 kW

Obsluha

Zajištění prodlužovacího kabelu

Používejte pouze prodlužovací kabel, který je doporučen pro studené venkovní prostředí.

⚠ DŮLEŽITÉ UPOZORNĚNÍ

Kontakt s vodou za provozu stroje může způsobit úraz elektrickým proudem s následným zraněním nebo usmrcením.

- **Se zástrčkou ani strojem nemanipulujte s mokrýma rukama, nebo pokud stojíte ve vodě.**
- **Používejte pouze prodlužovací kabel, který je doporučen pro studené venkovní prostředí.**

1. Vytvořte na prodlužovacím kabelu smyčku a zajistěte ji v pojistce kabelu (Obrázek 7).

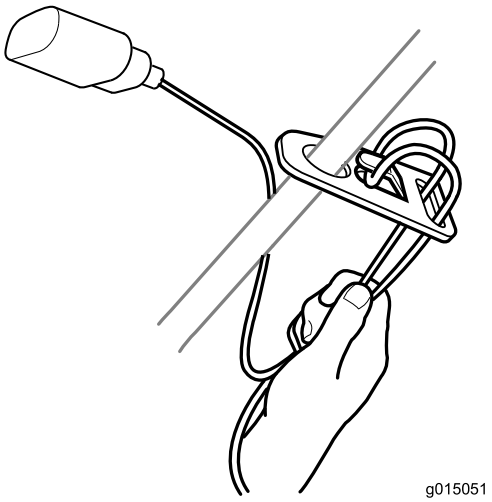

Obrázek 7

2. Připojte prodlužovací kabel k zástrčce stroje.

   Poznámka: Neodpojujte prodlužovací kabel taháním za kabel; chcete-li ho odpojit, uchopte zástrčku, nikoliv kabel.

⚠ DŮLEŽITÉ UPOZORNĚNÍ

Poškozený napájecí kabel může způsobit úraz elektrickým proudem nebo požár.

Před použitím stroje napájecí kabel důkladně zkontrolujte. Je-li napájecí kabel poškozen, stroj nepoužívejte. Poškozený kabel nechejte neprodleně vyměnit nebo opravit servisním střediskem autorizovaným společností Toro.

Plánování způsobu sekání

Při dodržování doporučeného způsobu sekání se sníží riziko přejetí kabelu strojem a zabrání se zbytečnému opotřebení kabelu. Zabraňte obtáčení napájecího kabelu kolem stromů, keřů nebo dalších překážek.

Začněte sekat poblíž zdroje elektrického napájení. Postupujte dozadu a dopředu a postupně se vzdalujte od zdroje napájení (Obrázek 8).

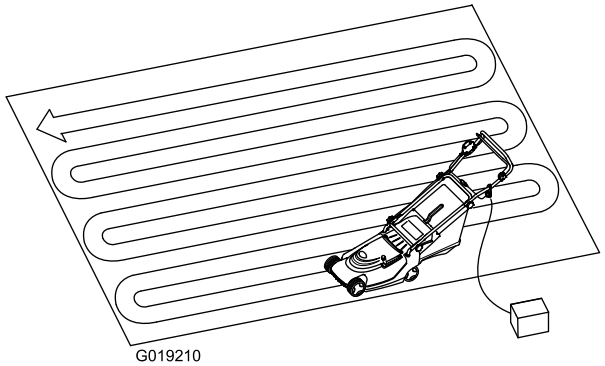

Obrázek 8

Spuštění motoru

⚠ DŮLEŽITÉ UPOZORNĚNÍ

Před spuštěním nechejte motor zcela zastavit. Nedodržení tohoto postupu by mohlo poškodit motor a způsobit tak ztrátu bezpečnosti stroje.

1. Připojte prodlužovací kabel ke stroji (pokud se používá).
2. Druhý konec kabelu zapojte do elektrické zásuvky v domácnosti.
3. Stiskněte tlačítko na pravé straně rukojeti a držte jej v této poloze (Obrázek 9).

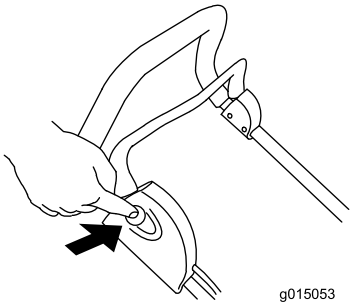

Obrázek 9

4. Zatímco budete držet tlačítko, přitáhněte ovládací páku směrem k rukojeti (Obrázek 10).

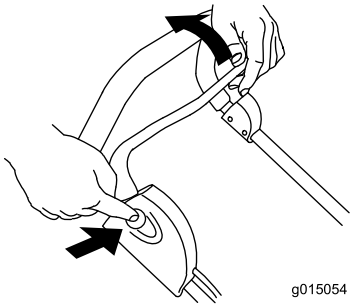

Obrázek 10

5. Přidržte ovládací páku u rukojeti a uvolněte tlačítko (Obrázek 11).

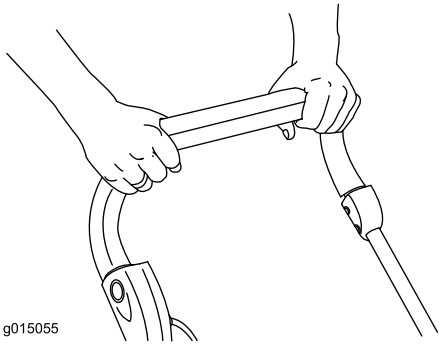

Obrázek 11

Zastavení motoru

1. Uvolněte ovládací páku (Obrázek 12).

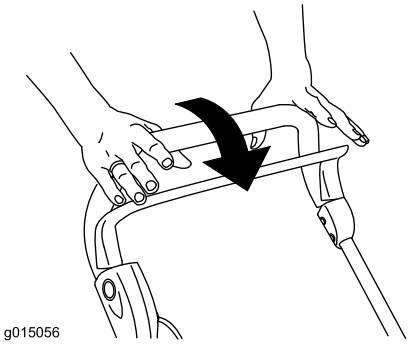

Obrázek 12

2. Pokud necháváte stroj bez dozoru, odpojte ho od zdroje napájení.

Seřízení výšky sekání

⚠ NEBEZPEČÍ

Při nastavování výšky sekání se vaše ruce a nohy mohou dostat do styku s pohyblivým žacím nožem, následkem čehož může dojít k vážnému zranění.

Než začnete měnit výšku nastavení, zastavte motor a počkejte, až se zastaví všechny pohybující se části.

1. Zastavte motor a počkejte, až se zastaví všechny pohybující se části.
2. Vytáhněte páku pro nastavování výšky sekání z drážky, ve které je umístěna, a přesuňte ji do požadované přední nebo zadní drážky (Obrázek 13).

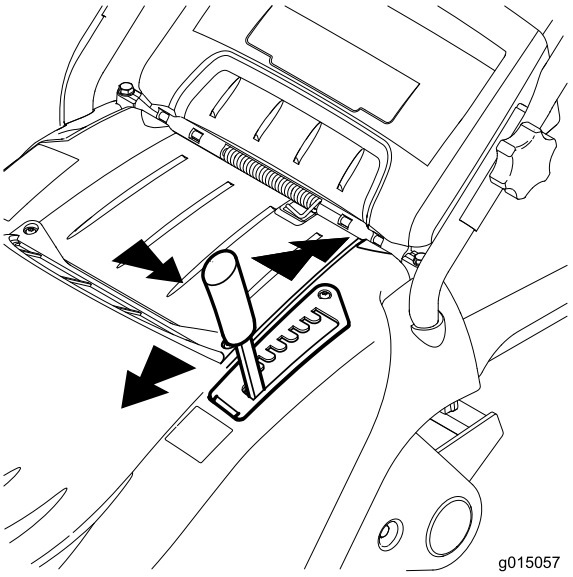

Obrázek 13

Sbírání trávy

Namontujte sběrací koš pro sběr posekané trávy.

1. Zvedněte zadní dvířka a vyjměte mulčovací nástavec (Obrázek 14).

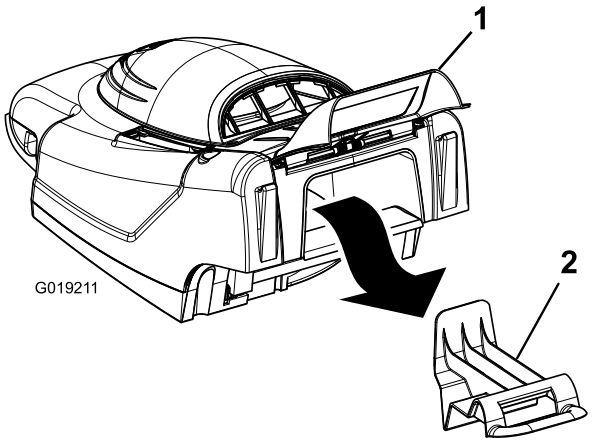

Obrázek 14

1. Zadní dvířka
2. Mulčovací nástavec

2. Přidržte zadní dvířka a nasaďte sběrací koš na závěsné třmeny (Obrázek 15).

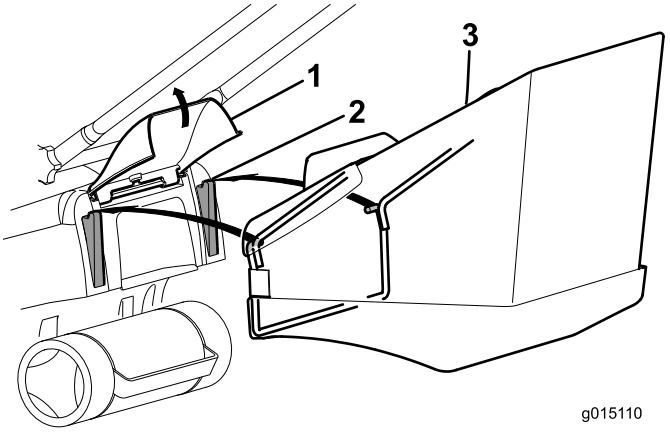

Obrázek 15

1. Zadní dvířka
2. Úchyt
3. Sběrací koš

3. Uvolněte zadní dvířka.
4. Sečte trávu s připevněným sběracím košem.
5. Jakmile se koš naplní, vypněte motor, sejměte sběrací koš ze stroje a vyprázdněte jej.

Poznámka: Chcete-li sekačku přestavět ze sběracího do mulčovacího uspořádání, sejměte sběrací koš a nainstalujte mulčovací nástavec, který jste vyjmuli v kroku 1 (Obrázek 16).

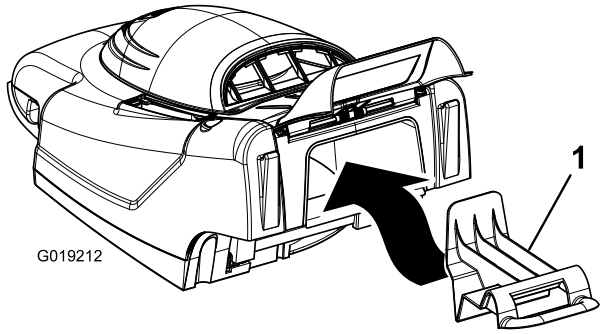

Obrázek 16

Nákres modelu 21136

1. Mulčovací nástavec

Rady pro sekání

Dodržováním těchto pokynů při sekání trávy dosáhnete nejlepších výsledků, včetně vzhledu trávníku.

- Po celou sezónu udržujte žací nože v **ostrém** stavu.
- **Sekejte pouze suchou trávu.** Vlhká tráva má tendenci se hromadit a může způsobit ucpání sekačky nebo přetížení motoru. Může být také kluzká a způsobit, že uklouznete a upadnete.
- Při sekání jednoho pruhu zajistěte asi 4 cm přesah.
- Při sekání velmi vysoké trávy zkuste nejprve sekat s maximální výškou a pomalým tempem, potom sekání opakujte s nižší výškou, abyste dosáhli nejlepšího vzhledu trávníku.
- Jestliže je vzhled posekaného trávníku neuspokojivý, zkuste některé z následujících rad:
  - Naostřete žací nůž.
  - Kráčejte při sekání pomaleji.
  - Zvyšte výšku sekání na stroji.
  - Sekejte trávu častěji.
  - Postupujte v překrývajících se pruzích místo plných pruhů při každém průchodu.

Údržba

Konstrukční provedení tohoto výrobku značky Toro vám zajistí bezproblémové používání po mnoho let. Pokud by výrobek přesto potřeboval opravu, předejte jej servisnímu středisku autorizovanému společností Toro.

⚠ DŮLEŽITÉ UPOZORNĚNÍ

Když je stroj připojen ke zdroji napájení v domácnosti, je funkční. Někdo by ho mohl neúmyslně zapnout a způsobit vážné zranění vám nebo okolostojícím osobám.

Pokud necháváte stroj bez dozoru, vždy ho odpojte od zdroje napájení.

Dvojitá izolace

Elektrický spotřebič s dvojitou izolací je vybaven dvěma systémy izolace namísto uzemnění. Elektrické spotřebiče s dvojitou izolací nejsou uzemněny a nejsou určeny k použití s jakýmkoliv systémem uzemnění. Opravy elektrických spotřebičů s dvojitou izolací vyžadují mimořádnou opatrnost a dokonalou znalost systému a měl by je provádět pouze kvalifikovaný servisní personál středisek autorizovaných společností Toro. Náhradní díly elektrických spotřebičů s dvojitou izolací musí byt totožné s původními díly. Elektrické spotřebiče s dvojitou izolací jsou označeny slovy „Double Insulation“ (dvojitá izolace) nebo „Double Insulated“ (dvojitě izolováno). Na spotřebiči může být také tento symbol (čtverec ve čtverci) ⧈.

Čištění krytu stroje

Po každém sekání vyčistěte kryt stroje.

Před čištěním zastavte motor, počkejte, až se zastaví všechny pohybující se části, a odpojte stroj od zdroje napájení.

Důležité: Nečistěte stroj vodou. Vlhkost by mohla zůstat uvnitř stroje a mohla by způsobit zrezivění vnitřních částí.

- Vyčistěte spodní stranu krytu stroje. Odstraňte nečistoty a zbytky posekané trávy pomocí škrabky z tvrdého dřeva nebo kartáče (Obrázek 17).

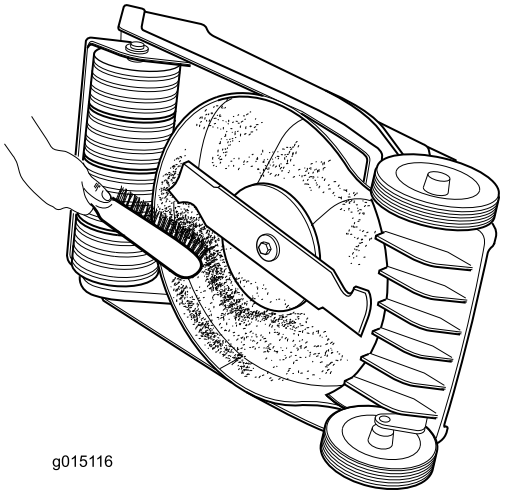

Obrázek 17

- Odstraňte zbytky z otvorů v krytu podél horní strany stroje.
- Kartáčem odstraňte nečistoty z krytu stroje.
- Prohlédněte zástrčku, zda nejeví známky roztavení nebo ohřevu. Staré, opotřebené prodlužovací kabely, které se volně zasunují do zásuvky, mohou způsobit přehřátí v důsledku nedostatečného kontaktu. Poškozený prodlužovací kabel ihned vyměňte (pokud se používá).

Mazání stroje

Po každých 25 hodinách provozu namažte kolečka, spoje a otočné body motorovým olejem (Obrázek 18).

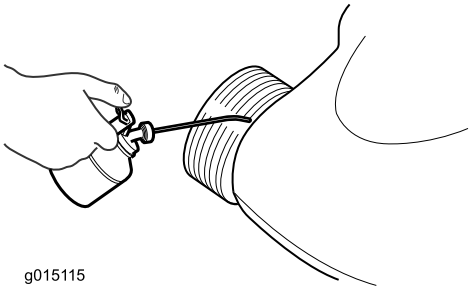

Obrázek 18

Údržba žacího nože

Vždy sekejte s ostrým žacím nožem. Ostré nože sekají trávu rovnoměrně, aniž by docházelo k jejímu vytrhávání nebo drcení.

Při výměně žacího nože používejte pouze originální náhradní žací nože Toro.

⚠ DŮLEŽITÉ UPOZORNĚNÍ

Někdo by mohl neúmyslně spustit motor a způsobit vážné zranění obsluze nebo okolostojícím osobám.

Žací nůž neprohlížejte, neodstraňujte ani neměňte, aniž byste nejprve odpojili stroj od zdroje napájení.

1. Zastavte motor a počkejte, až se zastaví všechny pohybující se části.
2. Odpojte stroj od zdroje elektrického napájení.
3. Převraťte stroj na bok.
4. Pečlivě zkontrolujte naostření a opotřebení nože, zejména v místech, kde se setkávají ploché a zakřivené části. Pokud zaznamenáte opotřebení, vyměňte nůž.

   Poznámka: Nejvyššího výkonu dosáhnete, jestliže před zahájením sezóny nainstalujete nový žací nůž. Během sezóny pilujte malé zářezy na žacím noži, aby měl stále ostré hrany.

⚠ NEBEZPEČÍ

Opotřebený nebo poškozený žací nůž by se mohl zlomit a jeho části by mohly být odmrštěny na obsluhu nebo okolostojící osoby, což by mohlo způsobit vážné zranění nebo usmrcení.

Pravidelně kontrolujte žací nůž, zda není opotřebený nebo poškozený, a podle potřeby ho vyměňte.

Demontáž žacího nože

1. Pomocí hadru nebo silně polstrovaných rukavic uchopte konec žacího nože (Obrázek 19).

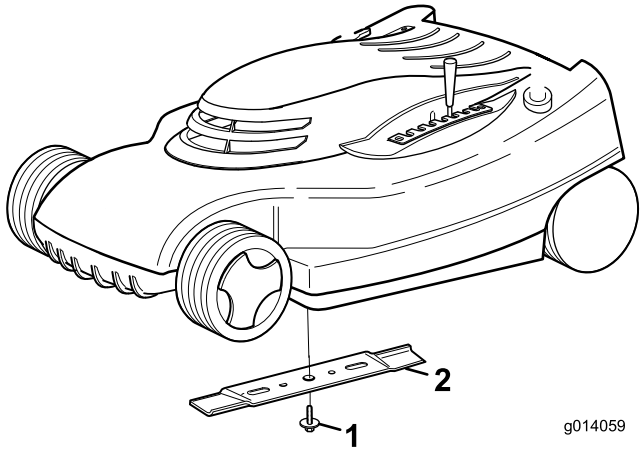

Obrázek 19

1. Šroub žacího nože
2. Žací nůž

2. Odstraňte šroub a žací nůž.

   Důležité: Pokud se oddělí adaptér žacího nože, musíte ho nainstalovat dříve, než nainstalujete žací nůž a šroub. Když budete používat stroj bez adaptéru žacího nože, poškodíte ho.

Ostření žacího nože

Pomocí pilníku naostřete horní stranu žacího nože a udržujte původní řezný úhel.

Poznámka: Vyvážení nože neporušíte, jestliže uberete z obou ostří stejné množství materiálu.

Důležité: Zkontrolujte vyvážení nože tak, že jej vložíte na vyvažovačku. Levnou vyvažovačku můžete koupit v železářství. Vyvážený žací nůž zůstane ve vodorovné poloze; nevyvážený žací nůž se nakloní na těžší stranu. Není-li žací nůž vyvážený, opilujte více kovu z ostří na těžším konci nože.

Montáž žacího nože

Nainstalujte ostrý, vyvážený žací nůž a šroub žacího nože. Zakřivená část žacího nože musí být obrácena k horní části krytu stroje, tím bude zaručena správná instalace. Utáhněte šroub žacího nože na 20 Nm.

Údržba zapínání/vypínání a brzdového systému žacího nože

Motor a žací nůž jsou navržené tak, aby se zastavily do tří sekund po uvolnění ovládací páky. Před každou prací se strojem se ujistěte, že ovládací páka správně funguje. Jestliže se nůž nezastaví během 3 sekund nebo jsou-li při uvolňování ovládací tyče slyšitelné skřípavé či vrzavé zvuky způsobené stykem kovových dílů, obraťte se na servisní středisko autorizované společností Toro. Totéž doporučení platí, pokud při používání stroje pozorujete silné chvění.

Uskladnění

1. Vyčistěte kryt stroje.
2. Zkontrolujte stav žacího nože.
3. V závislosti na modelu složte rukojeť, jak je znázorněno na obrázku Obrázek 20 a Obrázek 21.

Důležité: Dbejte, abyste při skládání rukojeti neohýbali řídicí kabely.

⚠ VÝSTRAHA

Rukojeti se při rozkládání a skládání míjí jako u nůžek a mohou vám skřípnout prsty.

Při skládání nebo sestavování rukojeti nepřibližujte prsty k otočným bodům a zkříženým součástem rukojetí.

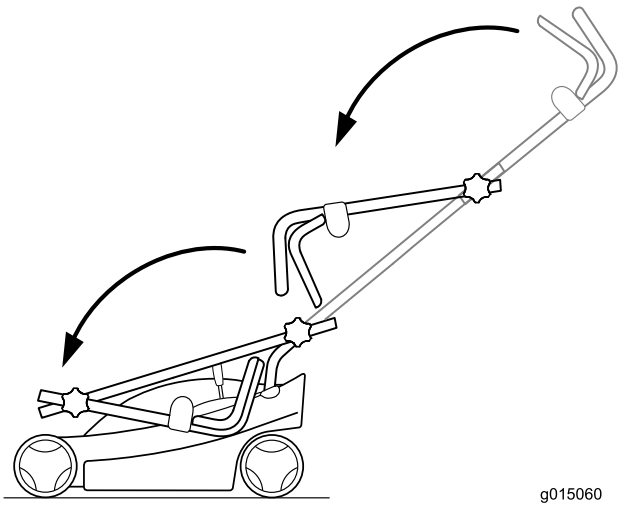

Obrázek 20

Nákres modelu 21136

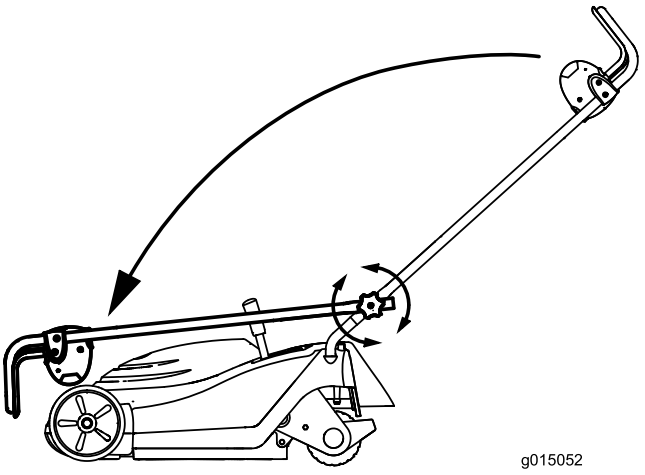

Obrázek 21

Nákres modelu 21141

4. Stroj skladujte na chladném, čistém a suchém místě, mimo dosah dětí.
5. Přikrývejte sekačku, aby zůstala čistá a chráněná.

Odstraňování závad

Závada	Možné příčiny	Způsoby odstranění
Motor nelze spustit.	1. Ke stroji není připojen prodlužovací kabel. 2. Prodlužovací kabel je poškozený. 3. Pojistka nebo přerušovač obvodu jsou spálené.	1. Připojte ke stroji prodlužovací kabel a jeho druhý konec zapojte do běžné zásuvky v domácnosti. 2. Zkontrolujte prodlužovací kabel. Je-li poškozený, nechejte jej opravit nebo vyměnit. 3. Zkontrolujte pojistku nebo přerušovač obvodu.
Motor obtížně startuje nebo ztrácí výkon.	1. Vyhazovací komín je ucpaný. 2. Je třeba vyčistit spodní část krytu stroje. 3. Výška sekání je nastavena příliš nízko.	1. Vyčistěte vyhazovací komín. 2. Vyčistěte spodní stranu krytu stroje. 3. Nastavte větší výšku sekání a znovu spusťte motor.
Sekačka nebo motor nadměrně vibruje.	1. Žací nůž není vyvážený. 2. Upevňovací šroub žacího nože je povolený. 3. Vyhazovací komín je ucpaný. 4. Je třeba vyčistit spodní část krytu stroje. 5. Upevňovací šrouby motoru jsou povolené.	1. Proveďte vyvážení žacího nože. 2. Utáhněte upevňovací šroub žacího nože. 3. Vyčistěte vyhazovací komín. 4. Vyčistěte spodní stranu krytu stroje. 5. Utáhněte upevňovací šrouby motoru.
Sekání je nerovnoměrné.	1. Žací nůž je tupý a není vyvážený. 2. Sekání provádíte vždy stejným způsobem. 3. Je třeba vyčistit spodní část krytu stroje.	1. Proveďte nabroušení a vyvážení žacího nože. 2. Změňte způsob sekání. 3. Vyčistěte spodní stranu krytu stroje.
Vyhazovací kanál je ucpaný.	1. Výška sekání je nastavena příliš nízko. 2. Zkoušíte sekat vlhkou trávu. 3. Je třeba vyčistit spodní část krytu stroje.	1. Zvětšete výšku sekání. 2. Nechte před sekáním trávu uschnout. 3. Vyčistěte spodní stranu krytu stroje.

Mezinárodní seznam distributorů

Distributor:	Země:	Tel. číslo:	Distributor:	Země:	Tel. číslo:
Agrolanc Kft	Maďarsko	36 27 539 640	Maquiver S.A.	Kolumbie	57 1 236 4079
Balama Prima Engineering Equip.	Hongkong	852 2155 2163	Maruyama Mfg. Co. Inc.	Japonsko	81 3 3252 2285
B-Ray Corporation	Jižní Korea	82 32 551 2076	Mountfield a.s.	Česká republika	420 255 704 220
Casco Sales Company	Portoriko	787 788 8383	Mountfield a.s.	Slovensko	420 255 704 220
Ceres S.A.	Kostarika	506 239 1138	Munditol S.A.	Argentina	54 11 4 821 9999
CSSC Turf Equipment (pvt) Ltd.	Srí Lanka	94 11 2746100	Norma Garden	Rusko	7 495 411 61 20
Cyril Johnston & Co.	Severní Irsko	44 2890 813 121	Oslinger Turf Equipment SA	Ekvádor	593 4 239 6970
Cyril Johnston & Co.	Irská republika	44 2890 813 121	Oy Hako Ground and Garden Ab	Finsko	358 987 00733
Equiver	Mexiko	52 55 539 95444	Parkland Products Ltd.	Nový Zéland	64 3 34 93760
Femco S.A.	Guatemala	502 442 3277	Perfetto	Polsko	48 61 8 208 416
ForGarder OU	Estonsko	372 384 6060	Pratoverde SRL.	Itálie	39 049 9128 128
G.Y.K. Company Ltd.	Japonsko	81 726 325 861	Prochaska & Cie	Rakousko	43 1 278 5100
Geomechaniki of Athens	Řecko	30 10 935 0054	RT Cohen 2004 Ltd.	Izrael	972 986 17979
Golf international Turizm	Turecko	90 216 336 5993	Riversa	Španělsko	34 9 52 83 7500
Guandong Golden Star	Čína	86 20 876 51338	Lely Turfcare	Dánsko	45 66 109 200
Hako Ground and Garden	Švédsko	46 35 10 0000	Solvert S.A.S.	Francie	33 1 30 81 77 00
Hako Ground and Garden	Norsko	47 22 90 7760	Spypros Stavrinides Limited	Kypr	357 22 434131
Hayter Limited (U.K.)	Spojené království	44 1279 723 444	Surge Systems India Limited	Indie	91 1 292299901
Hydroturf Int. Co Dubai	Spojené arabské emiráty	97 14 347 9479	T-Markt Logistics Ltd.	Maďarsko	36 26 525 500
Hydroturf Egypt LLC	Egypt	202 519 4308	Toro Australia	Austrálie	61 3 9580 7355
Irrimac	Portugalsko	351 21 238 8260	Toro Europe NV	Belgie	32 14 562 960
Irrigation Products Int'l Pvt Ltd.	Indie	0091 44 2449 4387	Valtech	Maroko	212 5 3766 3636
Jean Heybroek b.v.	Nizozemí	31 30 639 4611	Victus Emak	Polsko	48 61 823 8369

Zásady ochrany osobních údajů pro Evropu

Společnost Toro
Toro Warranty Company (Toro) při shromažďování informací respektuje vaše soukromí. Abychom mohli zpracovat vaše reklamace ze záruky a kontaktovat vás v případě stahování produktu z trhu, prosíme vás, abyste nám sdělili některé své osobní údaje, ať už přímo nebo u vašeho místního distributora společnosti Toro.

Systém záruk společnosti Toro je sídlí na serverech nacházejících se v USA, kde se mohou zákony o ochraně soukromí lišit od těch ve vaší zemi.

POSKYTNUTÍM OSOBNÍCH ÚDAJŮ SOUHLASÍTE SE ZPRACOVÁNÍM VAŠICH OSOBNÍCH INFORMACÍ TAK, JAK JE POPSÁNO V TĚCHTO ZÁSADÁCH OCHRANY SOUKROMÍ.

Způsob používání informací ve společnosti Toro
Společnost Toro může využít vaše osobní informace ke zpracování reklamací ze záruky a ke kontaktování vás v případě stahování produktu z trhu. Společnost Toto může sdílet vaše informace s pobočkami, distributory nebo ostatními obchodními partnery společnosti v souvislosti s kteroukoliv z těchto činností. Vaše osobní informace nebudeme prodávat žádné další společnosti. Vyhrazujeme si právo zveřejnit osobní údaje za účelem dosažení souladu s platnými zákony a se žádostí příslušných orgánů k řádnému provozování našich systémů, nebo pro ochranu vlastní i dalších uživatelů.

Uchovávání vašich osobních údajů
Osobní údaje uchováváme pouze do té doby, dokud je potřebujeme pro účely, pro které byly původně shromážděny, nebo pro jiné legitimní účely (například dodržení předpisů), případně do doby vyžadované příslušným zákonem.

Závazek společnosti Toro ohledně bezpečnosti vašich osobních údajů
Činíme vhodná opatření s cílem chránit bezpečnost vašich osobních údajů. Také podnikáme kroky pro to, abychom udrželi jejich přesnost a aktuálnost.

Přístup k vašim osobním údajům a jejich oprava
Pokud si přejete zkontrolovat nebo opravit své osobní údaje, kontaktujte nás prosím e-mailem na adrese legal@toro.com.

Australský zákon na ochranu spotřebitelů

Australští zákazníci naleznou podrobné informace o australském zákoně na ochranu spotřebitelů uvnitř balení nebo u místního distributora společnosti Toro.

Záruka Toro a Počáteční záruka Toro GTS

Podmínky a výrobky, na které se záruka vztahuje

Společnost Toro Company a její dceřiná společnost Toro Warranty Company poskytují na základě vzájemné dohody příslib původnímu kupujícímu[1], že zajistí opravu níže uvedeného výrobku Toro, pokud se u něho vyskytnou vady související s materiály či zpracováním nebo pokud motor, na který se vztahuje záruka Toro GTS (zaručené spouštění), nebude možno spustit prvním nebo druhým zatažením za spouštěč, a to za předpokladu, že bude prováděna pravidelná údržba podle požadavků uvedených v *Návodu k obsluze*.

Následující časová období se uplatňují od data koupě:

Výrobky	**Záruční lhůta**
Sekačky s pojezdem	
• Litinový kryt	5 let domácího použití[2] 90 dní komerčního použití
• Motor	5letá záruka GTS, Domácí použití[3]
• Baterie	2 roky
• Ocelový kryt	2 roky domácího použití[2] 30 dnů komerčního použití
• Motor	2letá záruka GTS, Domácí použití[3]
Sekačky TimeMaster	3 roky domácího použití[2] 90 dní komerčního použití
• Motor	3letá záruka GTS, Domácí použití[3]
• Baterie	2 roky
Elektrické ruční nástroje a sekačky s pojezdem	2 roky domácího použití[2] Bez záruky pro komerční účely
Sněhové frézy	
• Jednostupňový	2 roky domácího použití[2] 45 dnů komerčního použití
• Motor	2letá záruka GTS, Domácí použití[3]
• Dvoustupňový	3 roky domácího použití[2] 45 dní komerčního použití
• Skluz, vychylovací plech skluzu a kryt skříně oběžného kola	Po celou dobu životnosti (pouze pro původního vlastníka)[5]
Elektrické sněhové frézy	2 roky domácího použití[2] Bez záruky pro komerční účely
Všechny jednotky se sedačkou uvedené níže	
• Motor	Viz záruka výrobce motoru[4]
• Baterie	2 roky Domácí použití[2]
• Příslušenství	2 roky domácího použití[2]
Zahradní traktory řady DH	2 roky domácího použití[2] 30 dnů komerčního použití
Zahradní traktory řady XLS	3 roky domácího použití[2] 30 dnů komerčního použití
Řada TimeCutter	3 roky domácího použití[2] 30 dnů komerčního použití
Sekačky TITAN	3 roky nebo 240 hodin[5]
• Kostra	Po celou dobu životnosti (pouze pro původního vlastníka)[6]

[1]Původní vlastník je osoba, která produkt značky Toro zakoupila jako první majitel.

[2]Domácími účely se myslí použití výrobku na pozemku vašeho bydliště. Použití na více než jednom místě se považuje za komerční použití a na to se vztahuje komerční záruka.

[3]Počáteční záruka Toro GTS se nevztahuje na výrobky, které se používají ke komerčním účelům.

[4]Některé motory použité u produktů Toro podléhají záruce výrobce motoru.

[5]Cokoli nastane jako první.

[6]Doživotní záruka na kostru – pokud hlavní kostra, sestávající se ze svařovaných částí, které tvoří draka, ke kterému jsou ostatní části, jako např. motor, přimontovány, během normálního provozu praskne nebo se rozbije, bude dle uvážení společnosti Toro buď opravena, nebo vyměněna, a to v rámci záruky bezplatně (bezplatnost se týká dílů i práce). Závada kostry způsobená nesprávným použitím nebo špatným zacházením, stejně jako závady či opravy vyžadované z důvodu rzi či koroze, nejsou kryty zárukou.

Uplatnění záruky může být odepřeno v případě odpojeného či změněného měřáku motohodin nebo pokud měřák nese známky nedovolené manipulace.

Povinnosti vlastníka

Údržbu výrobku Toro musíte provádět v souladu s postupy údržby popsanými v *Uživatelské příručce*. Tuto údržbu, ať již vlastními silami nebo prostřednictvím prodejce, hradí majitel výrobku.

Pokyny pro poskytnutí záruční opravy

Domníváte-li se, že výrobek Toro vykazuje materiálovou vadu nebo chybné dílenské zpracování, postupujte podle následujících pokynů:

1. Opravu výrobku sjednejte s prodejcem, od kterého jste jej zakoupili. Pokud z jakéhokoli důvodu není možné prodejce kontaktovat, můžete se spojit s jakýmkoli autorizovaným distributorem Toro. Viz přiložený seznam distributorů.
2. Do servisního střediska prodejce přineste výrobek a doklad o zakoupení (účtenku). Nejste-li z jakéhokoliv důvodu spokojeni s řešením servisního střediska nebo s poskytnutou podporou, kontaktujte nás na adrese:

   Toro Customer Care Department, RLC Division
   Toro Warranty Company
   8111 Lyndale Avenue South
   Bloomington, MN 55420-1196
   001–952–948–4707

Součásti a úkony, na které se nevztahuje záruka

Kromě zvláštní záruky na emisní systém a záruky na motor u některých produktů neexistuje žádná další výslovná záruka. Tato zvláštní záruka nepokrývá následující:

- náklady spojené s běžnou údržbou či náklady na součásti, materiály a úkony jako například filtry, palivo, maziva, výměny oleje, zapalovací svíčky, vzduchové filtry, ostření žacích nožů, výměna opotřebených žacích nožů a seřízení brzdy a spojky,
- součásti poškozené v důsledku běžného opotřebení,
- jakýkoliv výrobek nebo díl, který byl změněn, nesprávně použit nebo zanedbán a vyžaduje výměnu nebo opravu v důsledku nehod nebo nedostatku řádné údržby,
- poplatky za vyzvednutí a doručení,
- opravy nebo pokusy o opravu provedené jiným subjektem než je autorizované servisní středisko společnosti Toro,
- opravy nezbytné v důsledku nepoužívání doporučeného paliva (podrobnosti viz *Provozní příručka*)
  - odstranění nečistot z palivového systému,
  - použití starého paliva (starší než měsíc) nebo paliva obsahujícího více než 10 % etanolu nebo 15 % MTBE,
  - nevypuštění palivového systému před obdobím, kdy nebude zařízení používáno déle než jeden měsíc,
- opravy nebo seřízení za účelem odstranění počátečních obtíží majících následující příčiny:
  - nedodržení správných postupů údržby nebo nepoužívání doporučeného paliva,
  - náraz rotační sekačky na tvrdý předmět,
- Zvláštní provozní podmínky, při kterých může spouštění motoru vyžadovat více než dvě zatažení za spouštěcí lanko:
  - první spouštění po delší době nepoužívání (trvající déle než tři měsíce) nebo po sezónním uskladnění,
  - spouštění při nízkých teplotách, například na začátku jara nebo na konci podzimu,
  - nesprávný postup při spouštění – pokud při spouštění zařízení dojde k potížím, nahlédněte do *Provozní příručky* a ověřte, že při spouštění postupujete správným způsobem. Tímto postupem si můžete ušetřit zbytečnou návštěvu autorizovaného servisního střediska společnosti Toro.

Obecné podmínky

Práva kupujícího jsou definována národními zákony příslušné země. Tato záruka žádným způsobem neomezuje práva kupujícího definovaná národními zákony.