Form No. 3383-534 Rev A

Elektrorasenmäher 36 cm und 41 cm

Modellnr. 21136—Seriennr. 314000001 und höher

Modellnr. 21141—Seriennr. 314000001 und höher

Bedienungsanleitung

Sicherheit

Lesen Sie vor dem Anlassen des Motors den Inhalt der vorliegenden Anleitung sorgfältig durch, damit Sie gut darüber Bescheid wissen.

Dies ist ein Warnzeichen. Es macht Sie auf mögliche Verletzungsgefahren aufmerksam. Befolgen Sie zum Vermeiden von Verletzungen und Todesfällen immer sämtliche Sicherheitshinweise.

Der unsachgemäße Einsatz und die falsche Wartung dieses Rasenmähers können zu Verletzungen führen. Befolgen Sie die folgenden Sicherheitsanweisungen, um das Risiko so gering wie möglich zu halten.

⚠ WARNUNG:

Halten Sie immer die Sicherheitsanweisungen ein, wenn Sie diesen elektrischen Rasenmäher verwenden, um die Gefahr eines Brandes, elektrischen Schlags und Körperverletzungen zu verringern.

Die folgenden Sicherheitsinformationen basieren auf der europäischen Norm EN 60335-77:2010.

Sichere Betriebspraxis

Allgemeine Informationen

- Lesen Sie diese Anweisungen gründlich durch. Machen Sie sich mit den Bedienelementen und dem korrekten Einsatz des Geräts vertraut.
- Lassen Sie den Rasenmäher nie von Kindern oder Personen bedienen, die mit diesen Anweisungen nicht vertraut sind. Das Alter des Fahrers kann durch lokale Vorschriften eingeschränkt sein.
- Mähen Sie nie, wenn sich Personen, insbesondere Kinder oder Haustiere, in der Nähe aufhalten.
- Bedenken Sie immer, dass der Bediener die Verantwortung für Unfälle oder Gefahren gegenüber anderen und ihrem Eigentum trägt.

Vorbereitung

- Tragen Sie beim Mähen immer feste Schuhe und lange Hosen. Fahren Sie die Maschine nie barfüßig oder mit Sandalen.
- Untersuchen Sie den Arbeitsbereich des Geräts gründlich und entfernen Sie alle Objekte, die von der Maschine aufgeworfen werden könnten.
- Überprüfen Sie vor dem Einsatz immer, ob die Schnittmesser, -schrauben und das Mähwerk abgenutzt oder beschädigt sind. Tauschen Sie abgenutzte oder defekte Messer und -schrauben als komplette Sätze aus, um die Wucht der Messer beizubehalten.
- Toro empfiehlt das Gerät über eine Fehlerstrom-Schutzeinrichtung (RCD) mit einem Auslösestrom von maximal 30 mA zu versorgen.
- Verwenden Sie nur Verlängerungskabel der Größe 1,00 mm², die nicht länger als 30 m und für den Außeneinsatz geeignet sind (sofern zutreffend).
- Prüfen Sie das Stromkabel regelmäßig auf Beschädigungen oder Alterserscheinungen. Tauschen Sie ein defektes Kabel sofort aus.
- Verwenden Sie das Gerät nicht, wenn eines der Stromkabel beschädigt oder verschlissen ist.
- Stecken Sie ein beschädigtes Verlängerungskabel nicht in eine Steckdose oder fassen ein beschädigtes Kabel an, bevor Sie es aus der Steckdose ziehen. Ein beschädigtes Kabel kann zu einem Kontakt mit unter Strom stehenden Teilen führen.

Handhabung

- Mähen Sie nur bei Tageslicht oder guter künstlicher Beleuchtung.
- Vermeiden Sie, wo es geht, den Einsatz in nassem Gras.
- Achten Sie an Hängen immer auf eine gute Bodenhaftung.
- Gehen Sie, aber laufen Sie nie.
- Mähen Sie bei Sichelmähern mit Rädern immer quer zum Hang und nie auf- oder abwärts.
- Gehen Sie beim Richtungswechsel an Hängen äußerst vorsichtig vor.
- Versuchen Sie nicht, steile Hänge zu mähen.
- Seien Sie äußerst vorsichtig, wenn Sie das Gerät zurücksetzen oder in Ihre Richtung ziehen.
- Schalten Sie die Maschine ab, wenn Sie sie von einem Mähbereich zum nächsten transportieren. Stoppen Sie

© 2014—The Toro® Company
8111 Lyndale Avenue South
Bloomington, MN 55420

Registrieren Sie Ihr Produkt unter www.Toro.com.

CE

Originaldokuments (DE)
Druck: GB
Alle Rechte vorbehalten

3383-534 A

das Schnittmesser, wenn Sie mit der Maschine den Rasen verlassen.

- Bedienen Sie die Maschine auf keinen Fall, wenn Schutzeinrichtungen (wie Ableitbleche und/oder Grasfänger) defekt oder nicht montiert sind.
- Lassen Sie den Motor vorsichtig gemäß der Anweisungen an, halten Sie Ihre Füße vom Messer fern.
- Berühren Sie keine beweglichen Teile mit den Händen oder Füßen. Bleiben Sie immer von der Auswurföffnung fern.
- Das Gerät niemals anheben oder tragen, während der Motor läuft.
- Ziehen Sie in folgenden Situationen den Stecker aus der Steckdose:
  - Wenn Sie die Maschine verlassen.
  - Vor dem Entfernen von Verstopfungen oder Rückständen im Auswurfkanal.
  - bevor Sie die Maschine untersuchen, reinigen oder warten;
  - Nach Berührung eines Fremdobjekts. Untersuchen Sie das Gerät auf Schäden und reparieren Sie diese, bevor Sie das Gerät wieder starten und einsetzen.
  - Bei ungewöhnlichen Vibrationen des Geräts (sofort überprüfen).
- Wenn das Verlängerungskabel während der Verwendung beschädigt wird, stoppen Sie die Maschine, trennen Sie den Stecker vom Netzstrom und wechseln Sie das beschädigte Verlängerungskabel aus.
- Berühren Sie die Messer erst, wenn die Maschine nicht mehr an die Stromversorgung angeschlossen ist, und die Messer ganz zum Stillstand gekommen sind.
- Lassen Sie das Verlängerungskabel nicht mit den Messern in Berührung kommen. Die Messer können das Verlängerungskabel beschädigen und zu einem Kontakt mit unter Strom stehenden Teilen führen.

Wartung und Lagerung

- Halten Sie alle Muttern und Schrauben fest angezogen, damit das Gerät in einem sicheren Betriebszustand bleibt.
- Prüfen Sie den Fangkorb regelmäßig auf Verschleiß und Abnutzung.
- Tauschen Sie abgenutzte und beschädigte Teile aus Sicherheitsgründen aus.
- Stellen Sie sicher, dass Sie das richtige Ersatzmesser verwenden.
- Verwenden Sie nur Toro Originalersatzteile und -zubehör.

Schalldruckpegel (Modell 21136)

Dieses Gerät erzeugt einen Schalldruckpegel, der am Ohr des Benutzers 80 dBA beträgt (inkl. eines Unsicherheitswerts (K) von 3 dBA.)

Der Schalldruckpegel wurde gemäß den Vorgaben in EN 836 gemessen.

Schallleistungspegel (Modell 21136)

Dieses Gerät erzeugt einen Schallleistungspegel von 85 dBA (inkl. eines Unsicherheitswerts (K) von 2 dBA).

Der Schalldruckpegel wurde gemäß den Vorgaben in ISO 11094 gemessen.

Vibrationstest, Hand/Arm (Modell 21136)

Das gemessene Vibrationsniveau für die rechte Hand beträgt 2,4 m/s^2

Das gemessene Vibrationsniveau für die linke Hand beträgt 3,2 m/s^2

Der Unsicherheitswert (K) beträgt 1,6 m/s^2

Die Werte wurden nach den Vorgaben von EN 836 gemessen.

Schalldruckpegel (Modell 21141)

Dieses Gerät erzeugt einen Schalldruckpegel, der am Ohr des Benutzers 83 dBA beträgt (inkl. eines Unsicherheitswerts (K) von 2 dBA).

Der Schalldruckpegel wurde gemäß den Vorgaben in EN 836 gemessen.

Schallleistungspegel (Modell 21141)

Dieses Gerät erzeugt einen Schallleistungspegel von 90 dBA (inkl. eines Unsicherheitswerts (K) von 2 dBA).

Der Schalldruckpegel wurde gemäß den Vorgaben in ISO 11094 gemessen.

Vibrationstest, Hand/Arm (Modell 21141)

Das gemessene Vibrationsniveau für die rechte Hand beträgt 1,0 m/s^2

Das gemessene Vibrationsniveau für die linke Hand beträgt 0,8 m/s^2

Der Unsicherheitswert (K) beträgt 0,5 m/s^2

Die Werte wurden nach den Vorgaben von EN 836 gemessen.

Entsorgen von elektrischen bzw. elektronischen Geräten (WEEE)

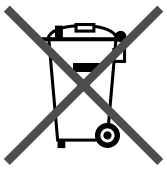

- Die EU-Richtlinie 2002/96/EG klassifiziert dieses Produkt als ein elektrisches oder elektronisches Werkzeug.
- **Entsorgen** Sie dieses Gerät nicht im unsortierten Hausmüll.
- Entsorgen Sie dieses Gerät an einem Sammel- oder Recycling-Zentrum gemäß der örtlichen oder gesetzlichen Vorschriften.
- Der Verbraucher spielt bei der Reduzierung von Müll eine große Rolle. Entsorgen Sie dieses elektrische bzw. elektronische Gerät.
- Recycling verhindert, dass gefährliche Materialien in den Haushaltsmüll gelangen.
- Das Symbol eines durchgestrichenen Mülleimers erinnert den Bediener daran, dieses Produkt nicht in den allgemeinen Müll zu werfen.

Sicherheits- und Bedienungsschilder

Wichtig: Sicherheits- und Bedienungsschilder sind in der Nähe potenzieller Gefahrenbereiche angebracht. Ersetzen Sie beschädigte oder verlorene Schilder.



111-4782

1. Schnitthöhe



111–5173

1. Warnung: Lesen Sie die *Bedienungsanleitung.*
2. Schnitt-/Amputationsgefahr für Hände und Füße am Messer: Warten Sie, bis alle beweglichen Teile zum Stillstand gekommen sind.
3. Gefahr durch fliegende Teile: Achten Sie darauf, dass Unbeteiligte den Sicherheitsabstand zum Gerät einhalten.
4. Gefahr eines Stromschlags: Verwenden Sie die Maschine nicht, wenn es regnet.
5. Gefahr eines Stromschlags: Fahren Sie mit der Maschine nicht über das Elektrokabel.
6. Schnitt-/Amputationsgefahr für Hände und Füße am Messer: Schließen Sie die Maschine vor dem Durchführen von Wartungsarbeiten von der Stromversorgung ab.

Einrichtung

Wichtig: Schließen Sie das Gerät nicht an einer Stromquelle an, bevor es komplett montiert ist.

1

Aufklappen des Bügels

Keine Teile werden benötigt

Verfahren

1. Schneiden Sie den Kabelbinder um den Griff durch und entfernen Sie den Kabelbinder und das Verpackungsmaterial (nur Modell 21136).
2. Klappen Sie den Bügel vorsichtig auf; halten Sie Kabel von Drehpunkten fern, damit sie nicht gequetscht werden.

⚠ ACHTUNG

Die Bügel überschneiden sich beim Zusammen- und Auseinanderklappen wie eine Schere, und Sie können sich die Finger einklemmen.

Halten Sie Ihre Finger von Drehpunkten und sich überkreuzenden Bügeln fern, wenn Sie die Bügel zusammen- oder auseinanderklappen.

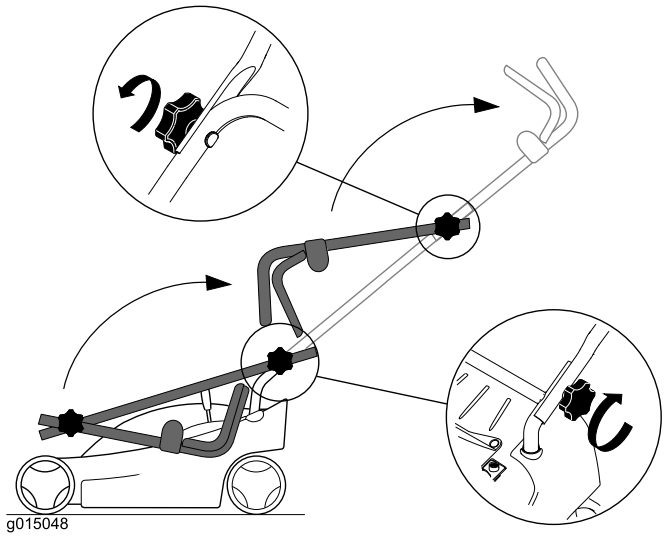

Bild 1
Modell 21136

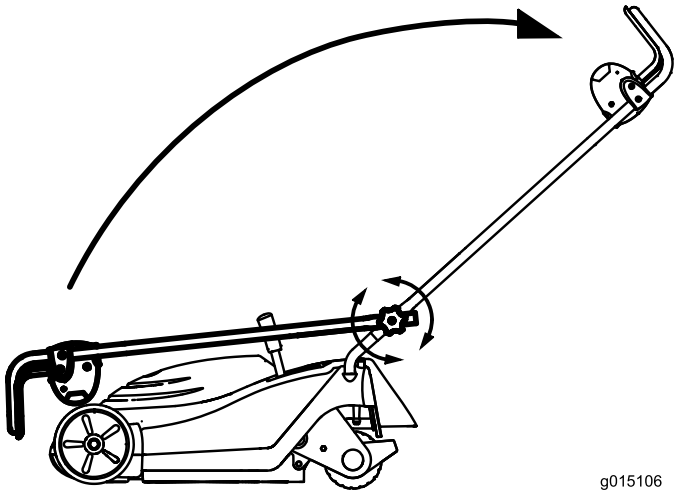

Bild 2
Modell 21141

3. Ziehen Sie die Handräder am Bügel fest, um ihn zu arretieren.

2

Montieren des Fangkorbs

Keine Teile werden benötigt

Verfahren

1. Schieben Sie den Drahtkorbrahmen auf den Fangkorb; achten Sie darauf, dass der Bügel über dem Gewebe ist (Bild 3).

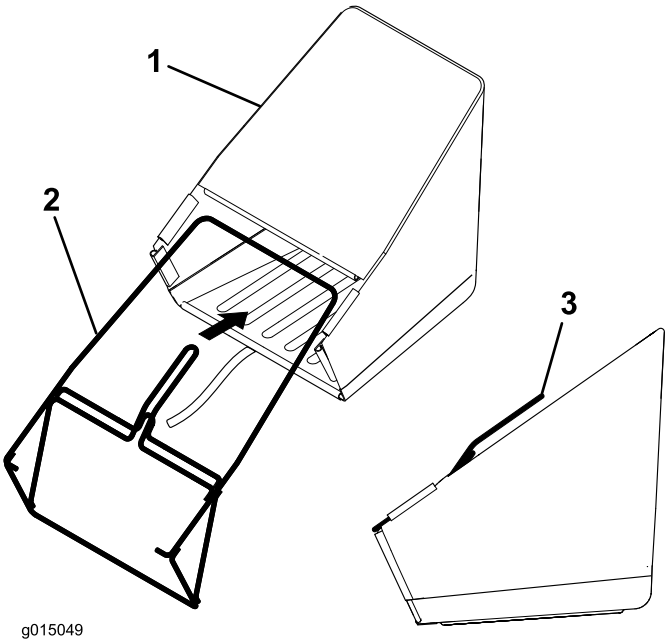

Bild 3

1. Fangkorb
2. Drahtrahmen
3. Bügel

2. Bringen Sie die sechs Kunststoffclips am Drahtrahmen an; fangen Sie am Bügel an (Bild 4).

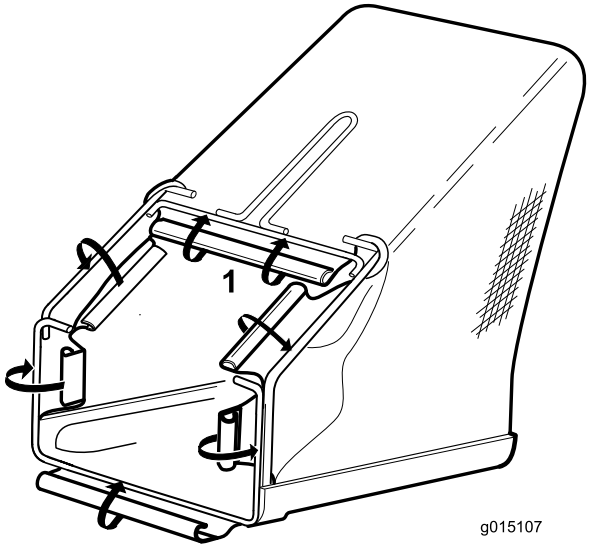

Bild 4

1. Hier anfangen und nach unten arbeiten.

3. Setzen Sie die Kunststoffabdeckung auf den Fangkorbrahmen, wie in Bild 5 dargestellt.

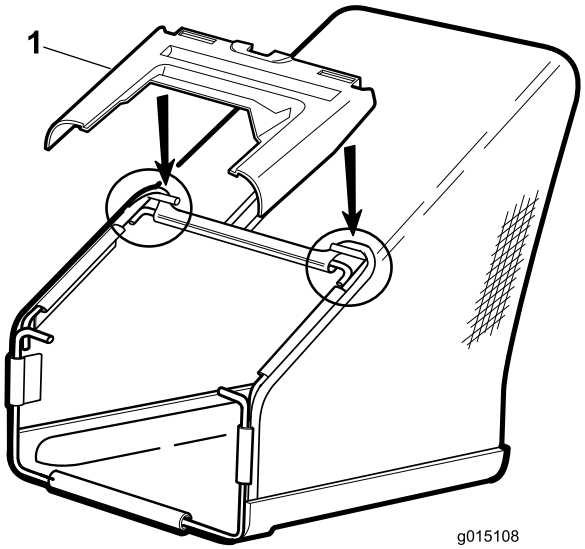

Bild 5

1. Kunststoffabdeckung

Produktübersicht

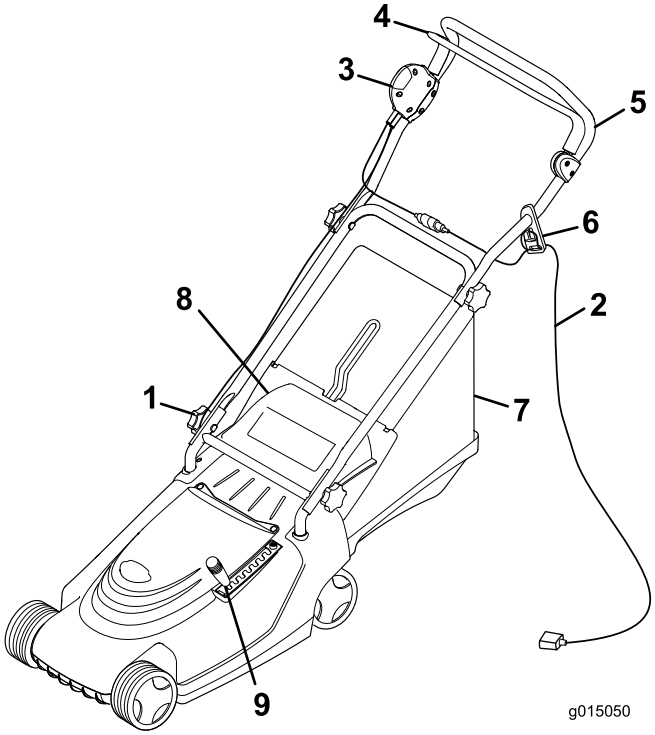

Bild 6

1. Bügelhandrad (2)
2. Verlängerungskabel (falls zutreffend)
3. Taste
4. Schaltbügel
5. Bügel
6. Kabelsperre
7. Fangkorb
8. Klappe hinten
9. Schnitthöhenhebel

Technische Daten

Modell	**21136**	**21141**
Gewicht	20,4 kg	27,4 kg
Länge	136 cm	138 cm
Breite	45 cm	48 cm
Höhe	104 cm	106 cm
Schnittbreite	36 cm	41 cm
Schnitthöhen-einstellungen (7 Stellungen)	13 bis 60 mm	13 bis 65 mm
Volt und Frequenz	230 V/ 50 Hz	230 V/ 50 Hz
Strom	1,4 kW	1,5 kW

Betrieb

Befestigen des Verlängerungskabels

Verwenden Sie nur das für den Einsatz außen und bei kaltem Wetter geeignete Verlängerungskabel.

⚠ WARNUNG:

Ein Kontakt mit Wasser während des Betriebs des Geräts kann einen elektrischen Schlag verursachen, der zu Verletzungen oder zum Tod führen kann.

- **Berühren Sie den Stecker oder das Gerät nicht mit nassen Händen oder während Sie im Wasser stehen.**
- **Verwenden Sie nur das für den Einsatz außen und bei kaltem Wetter geeignete Verlängerungskabel.**

1. Machen Sie im Verlängerungskabel eine Schleife und befestigen Sie sie in der Kabelarretierung (Bild 7).

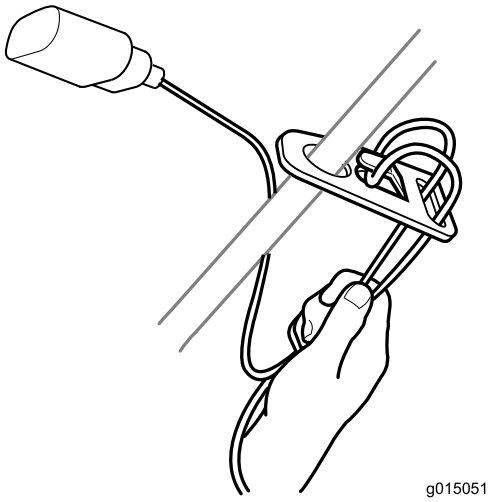

Bild 7

2. Schließen Sie das Verlängerungskabel an der Steckdose des Geräts an.

   Hinweis: Ziehen Sie das Verlängerungskabel nicht durch Ziehen am Kabel ab. Fassen Sie den Stecker und nicht das Kabel an, wenn Sie das Kabel abschließen möchten.

⚠ WARNUNG:

Das Elektrokabel kann beschädigt werden und einen Schlag oder Brand verursachen.

Überprüfen Sie das Stromkabel sorgfältig, bevor Sie das Gerät einsetzen. Wenn das Kabel beschädigt ist, verwenden Sie das Gerät nicht. Lassen Sie das Kabel sofort von einem offiziellen Vertragshändler auswechseln oder reparieren.

Planen des Mähmusters

Ein Befolgen des vorgeschlagenen Mähmusters reduziert das Risiko mit der Maschine über das Kabel zu fahren und das Kabel wird keinem unnötigen Verschleiß ausgesetzt. Achten Sie darauf, dass sich das Kabel nicht um Bäume, Sträucher oder andere Hindernisse wickelt.

Fangen Sie das Mähen in der Nähe der Steckdose an. Mähen Sie hin und her und mähen Sie mit größerer Distanz zur Steckdose (Bild 8).

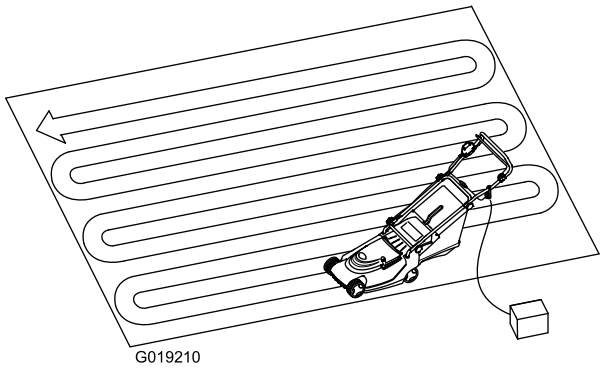

Bild 8

Anlassen des Motors

⚠ WARNUNG:

Warten Sie, bis der Motor ganz zum Stillstand gekommen ist, bevor Sie ihn neu starten. Anderenfalls können Schäden am Motor entstehen, wodurch das Gerät nicht mehr sicher ist.

1. Schließen Sie das Verlängerungskabel (ggf.) am Gerät an.
2. Stecken Sie das andere Ende des Kabel in eine haushaltsübliche Steckdose.
3. Drücken Sie die Taste rechts am Bügel und halten Sie sie gedrückt (Bild 9).

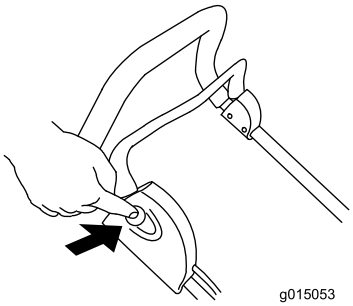

Bild 9

4. Ziehen Sie den Schaltbügel bei gedrückter Taste zum Bügel (Bild 10).

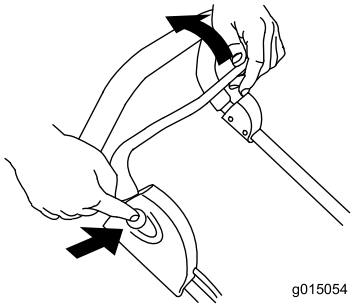

Bild 10

5. Halten Sie den Schaltbügel zum Bügel und lassen Sie die Taste los (Bild 11).

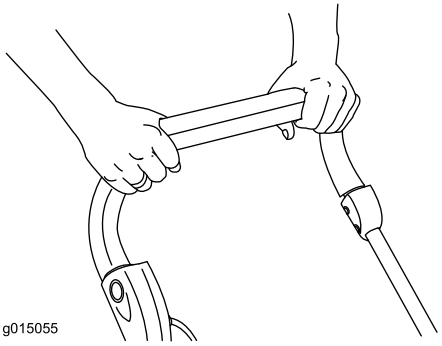

Bild 11

Abstellen des Motors

1. Lassen Sie den Schaltbügel los (Bild 12).

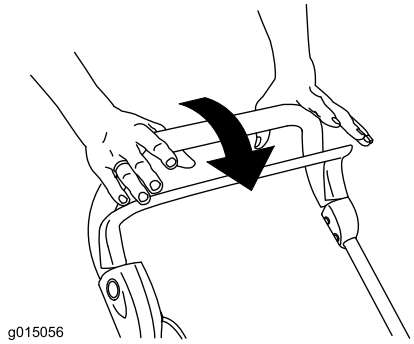

Bild 12

2. Trennen Sie die Maschine von der Stromquelle, wenn Sie sie unbeaufsichtigt lassen.

Ändern der Schnitthöheneinstellung

⚠ GEFAHR

Beim Einstellen der Schnitthöhe können Ihre Hände und Füße ein sich drehendes Messer berühren; dies kann zu schweren Verletzungen führen.

Stellen Sie den Motor ab und warten Sie den Stillstand aller beweglichen Teile ab, bevor Sie die Schnitthöhe einstellen.

1. Stellen Sie den Motor ab und warten Sie, bis alle beweglichen Teile zum Stillstand gekommen sind.
2. Ziehen Sie den Schnitthöhenhebel aus dem Schlitz und versetzen sie ihn nach vorne oder hinten in den gewünschten Schlitz (Bild 13).

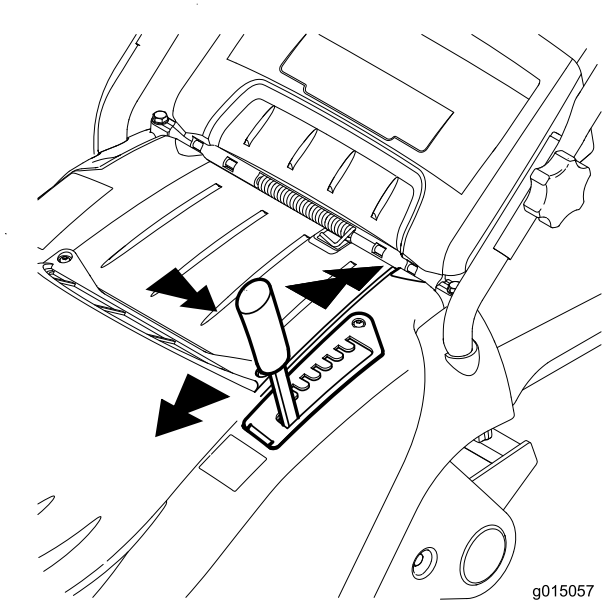

Bild 13

Sammeln des Schnittguts

Setzen Sie den Fangkorb ein, um das Schnittgut zu sammeln.

1. Heben Sie die Heckklappe an und nehmen Sie den Mulchverschluss ab (Bild 14).

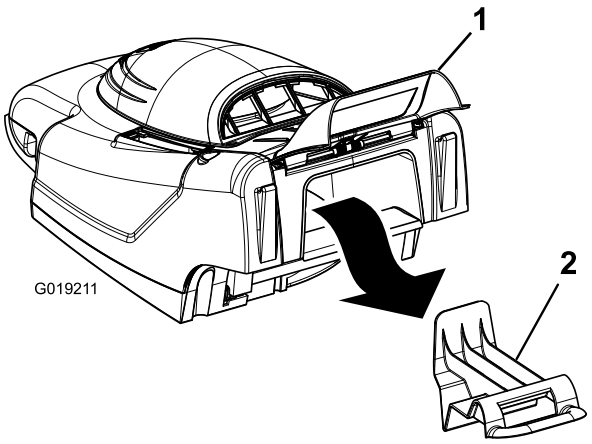

Bild 14

1. Heckklappe
2. Mulchverschluss

2. Setzen Sie den Fangkorb in die Nieten ein, während die Heckklappe geöffnet ist (Bild 15).

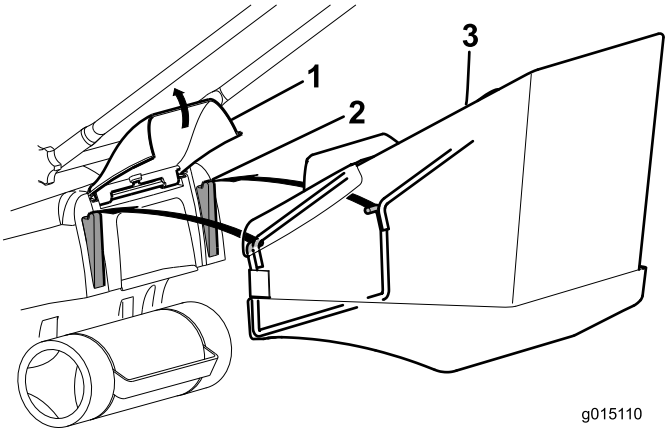

Bild 15

1. Heckklappe
2. Niete
3. Fangkorb

3. Lassen Sie die hintere Klappe wieder los.
4. Mähen Sie mit dem eingehängtem Fangkorb.
5. Wenn der Korb voll ist, halten Sie den Motor an, entfernen Sie den Fangkorb und leeren Sie ihn.

Hinweis: Zum Umstellen von Fangkorb zu Recycler müssen Sie den Fangkorb abnehmen und den Mulchverschluss wieder einsetzen, den Sie in Schritt 1 abgenommen haben (Bild 16).

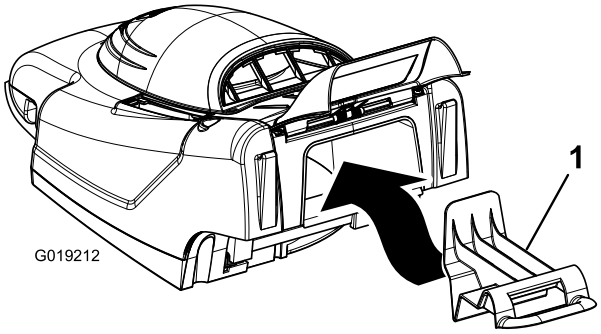

Bild 16
Bild zeigt Modell 21136

1. Mulchverschluss

Tipps zum Rasenmähen

Halten Sie sich an diese Anweisungen, wenn Sie Gras schneiden, um die besten Mähergebnisse und das beste Schnittbild zu erhalten.

- Halten Sie die Messer während der ganzen Mähsaison **scharf**.
- **Mähen Sie nur trockenes Gras.** Nasses Gras ist oft klumpig und kann das Gerät verkleben oder den Motor zum Stillstand bringen. Das Gras oder Laub kann auch rutschig sein, sodass Sie rutschen oder fallen können.
- Stellen Sie beim Mähen einer Schnittbreite sicher, dass Sie eine Überschneidung von ungefähr 4 cm haben.
- Wenn Sie sehr hohes Gras schneiden, sollten Sie zuerst mit der höchsten Schnitthöhe und einer langsamen Gehgeschwindigkeit schneiden. Mähen Sie dann noch einmal mit einer niedrigeren Einstellung, um das beste Schnittbild zu erhalten.
- Probieren Sie bei einem unbefriedigenden Erscheinungsbild der Rasenfläche eine der folgenden Abhilfen aus:
  - Schärfen Sie das Messer.
  - Gehen Sie beim Mähen langsamer.
  - Vergrößern Sie die Schnitthöhe Ihres Geräts.
  - Mähen Sie häufiger.
  - Lassen Sie die Bahnen überlappen, anstelle bei jedem Gang eine neue Bahn zu mähen.

Wartung

Dieses Toro Produkt wurde speziell für jahrelange und problemlose Verwendung entwickelt. Sollte eine Wartung am Gerät erforderlich sein, bringen Sie es zu einem offiziellen Toro Vertragshändler.

⚠ WARNUNG:

Sobald das Gerät an eine haushaltsübliche Steckdose angeschlossen ist, ist es einsatzbereit. Das Gerät könnte versehentlich gestartet werden und Sie oder andere Personen schwer verletzen.

Trennen Sie das Gerät immer von der Stromversorgung, wenn Sie sie unbeaufsichtigt lassen.

Doppelt isolierte Geräte

Bei einem doppelt isoliertem Gerät werden anstelle von einer Erde zwei Isolierungen eingesetzt. Keine Erde ist an einem doppelt isoliertem Gerät vorhanden. Es sollte auch keine Erde dem Gerät hinzugefügt werden. Reparaturen an einem doppelt isoliertem Gerät müssen sorgfältig und mit Kenntnis des Systems ausgeführt werden. Diese Arbeiten sollten nur von Servicetechniker bei einem offiziellen Toro Händler ausgeführt werden. Ersatzteile für ein doppelt isoliertes Gerät müssen identisch zu dem Teil sein, das Sie ersetzen. Ein doppelt isoliertes Gerät ist mit den Worten „Doppelisolierung“ oder „Doppelt isoliert“ markiert. Das Symbol (Rechteck in einem Rechteck) ⧈ kann auch auf dem Gerät vorhanden sein.

Reinigung des Maschinengehäuses

Reinigen Sie das Maschinengehäuse nach jeder Benutzung.

Stoppen Sie vor dem Reinigen den Motor und warten Sie, bis alle beweglichen Teile zum Stillstand gekommen sind. Trennen Sie das Gerät von der Stromversorgung.

Wichtig: Reinigen Sie das Gerät nicht mit Wasser. Feuchtigkeit kann sich im Gerät sammeln und zur Korrosion von Innenteilen führen.

- Reinigen Sie die Unterseite des Maschinengehäuses. Entfernen Sie die Schmutz- und Schnittgutrückstände mit einem Hartholzschaber bzw. einer Bürste (Bild 17).

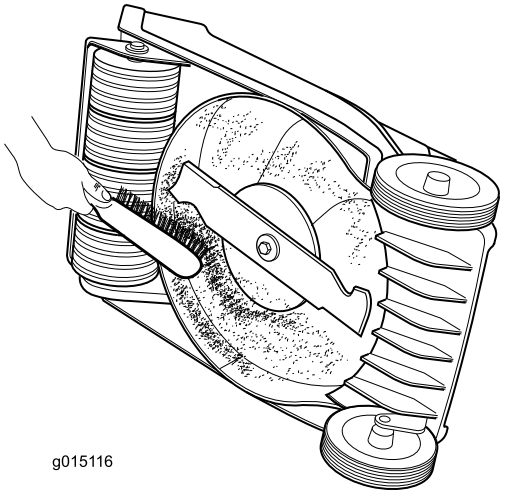

Bild 17

- Entfernen Sie den Schmutz aus den Lüftungsöffnungen des Gehäuses oben am Gerät.
- Bürsten Sie den gesamten Schmutz vom Maschinengehäuse ab.
- Prüfen Sie die Steckdose auf Schmelz- oder Überhitzungsanzeichen. Alte, abgenutzte Stecker von Verlängerungskabeln, die lose in der Steckdose sitzen, können aufgrund des schlechten Kontakts zum Überhitzen führen. Wechseln Sie beschädigte Verlängerungskabel sofort aus (sofern zutreffend).

Schmieren der Maschine

Schmieren Sie die Räder, Gestänge und Drehpunkte nach jeweils 25 Betriebsstunden mit Motoröl ein (Bild 18).

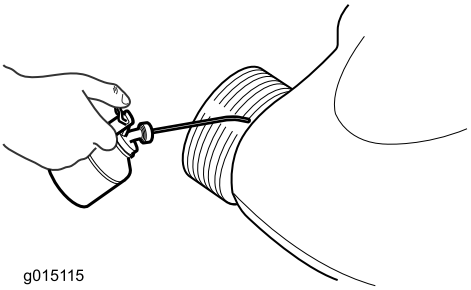

Bild 18

Warten des Messers

Mähen Sie immer mit einem scharfen Messer. Ein scharfes Messer mäht sauber, ohne Grashalme zu zerreißen oder zu zerschnetzeln.

Ersetzen Sie das Messer nur durch ein Originalmesser von Toro.

⚠ WARNUNG:

Der Rasenmäher könnte aus Versehen gestartet werden und den Bediener oder andere Personen schwer verletzen.

Versuchen Sie nicht das Messer zu überprüfen, entfernen oder ersetzen, bevor das Gerät von der Stromversorgung getrennt ist.

1. Stellen Sie den Motor ab und warten Sie, bis alle beweglichen Teile zum Stillstand gekommen sind.
2. Trennen Sie das Gerät von der Stromversorgung.
3. Legen Sie das Gerät auf die Seite.
4. Prüfen Sie vorsichtig die Schärfe und Abnutzung des Messers, besonders an den Stellen, an denen sich flache und gebogene Teile berühren. Wenn Sie Abnutzungen feststellen, sollten Sie das Messer auswechseln.

   Hinweis: Montieren Sie für die optimale Leistung vor dem Saisonbeginn ein neues Messer. Feilen Sie während der Saison kleine Kerben am Messer aus, um die Schnittkante zu erhalten.

⚠ GEFAHR

Ein abgenutztes oder defektes Messer kann zerbrechen. Messerstücke, die ausgeschleudert werden, können den Bediener oder Unbeteiligte treffen und schwere oder tödliche Verletzungen verursachen.

Prüfen Sie das Messer regelmäßig auf Abnutzung und Beschädigung und wechseln Sie ein abgenutztes oder beschädigtes Messer aus.

Entfernen des Messers

1. Fassen Sie das Ende des Messers mit einem stark wattierten Handschuh oder einem Lappen an (Bild 19).

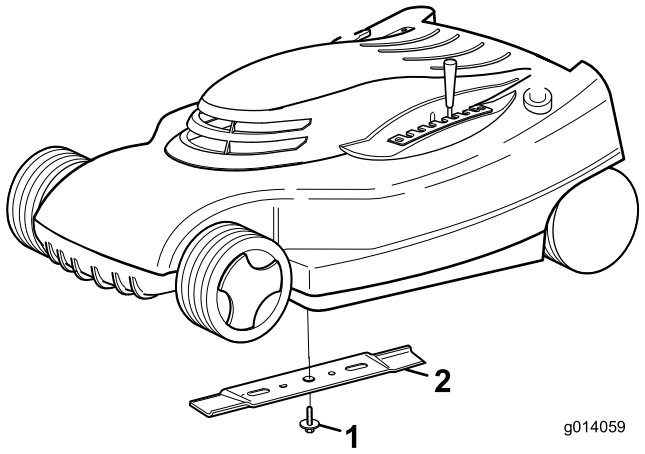

Bild 19

1. Messerschraube
2. Messer

2. Entfernen Sie die Messerschraube und das Schnittmesser.

   Wichtig: Wenn sich der Messeradapter löst, stellen Sie sicher, dass Sie ihn montieren, bevor Sie das Messer und die Messerschraube einsetzen. Eine Bedienung des Geräts ohne Messeradapter führt zu Schäden am Gerät.

Schärfen des Messers

Schärfen Sie die Oberseite des Messers mit einer Feile und erhalten Sie den ursprünglichen Schnittwinkel.

Hinweis: Das Messer bleibt ausgewuchtet, wenn Sie die gleiche Menge Metall von beiden Schnittkanten entfernen.

Wichtig: Überprüfen Sie die Auswuchtung des Schnittmessers auf einer Ausgleichsmaschine. Ihr Fachhändler führt Auswuchter zu günstigen Preisen. Ein ausgewuchtetes Messer bleibt horizontal, ein nicht ausgewuchtetes Messer senkt sich nach einer Seite ab. Wenn das Messer nicht ausgewuchtet ist, feilen Sie von der schweren Seite des Messers mehr von der Schnittkante ab.

Montieren des Messers

Montieren Sie ein scharfes, ausgewuchtetes Messer und die Messerschraube. Für einen korrekten Einbau muss das Blatt des Schnittmessers in Richtung oberes Maschinengehäuse zeigen. Ziehen Sie die Schnittmesserschraube auf 20 Nm.

Warten der Ein-/Ausschaltanlage und der Messerbremsanlage

Der Motor und das Messer stellen 3 Sekunden nach dem Loslassen des Schaltbügels ab. Prüfen Sie vor jedem Einsatz des Geräts, ob der Schaltbügel ordnungsgemäß funktioniert. Wenn das Messer nicht innerhalb von 3 Sekunden abstellt, oder Sie hören, dass Metall auf Metall schleift oder kratzt, wenn Sie den Schaltbügel loslassen, wenden Sie sich an den offiziellen Toro Vertragshändler. Diese Empfehlung gilt ebenfalls, wenn Sie beim Einsatz des Geräts heftige Vibrationen feststellen.

Einlagerung

1. Reinigen Sie das Gerätegehäuse.
2. Prüfen Sie den Messerzustand.
3. Klappen Sie den Bügel zusammen, wie in Bild 20 und Bild 21 dargestellt (abhängig vom Modell).

Wichtig: Stellen Sie sicher, dass Sie die Steuerkabel beim Zusammenklappen des Bügels nicht einklemmen.

⚠ ACHTUNG

Die Bügel überschneiden sich beim Zusammen- und Auseinanderklappen wie eine Schere, und Sie können sich die Finger einklemmen.

Halten Sie Ihre Finger von Drehpunkten und sich überkreuzenden Bügeln fern, wenn Sie die Bügel zusammen- oder auseinanderklappen.

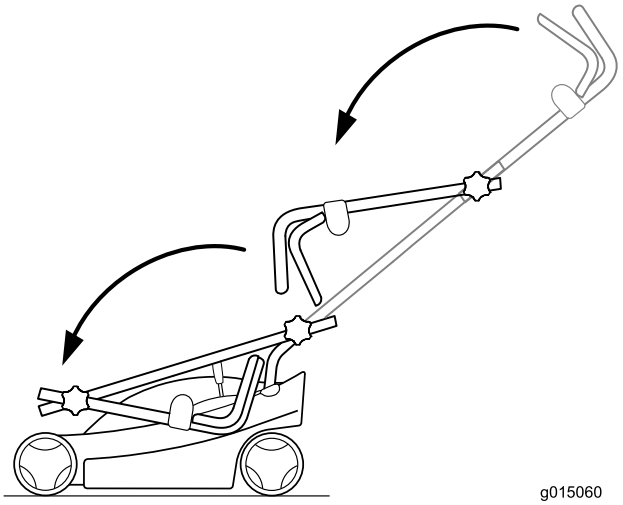

Bild 20
Bild zeigt Modell 21136

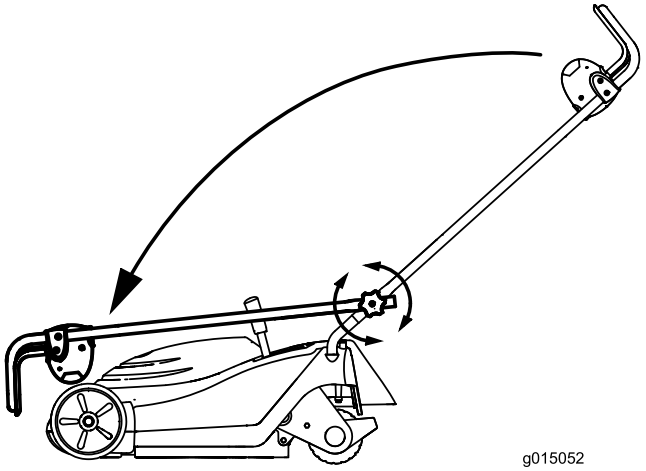

Bild 21

Bild zeigt Modell 21141

4. Lagern Sie das Gerät an einem kühlen, sauberen und trockenen Ort außerhalb der Reichweite von Kindern.
5. Decken Sie das Gerät ab, um es sauber und geschützt zu halten.

Fehlersuche und -behebung

Problem	Mögliche Ursache	Behebungsmaßnahme
Der Motor läuft nicht an.	1. Das Verlängerungskabel ist nicht am Gerät angeschlossen. 2. Das Verlängerungskabel ist beschädigt. 3. Die Sicherung oder der Schutzschalter ist durchgebrannt.	1. Schließen Sie das Verlängerungskabel am Gerät an und stecken Sie das andere Ende des Verlängerungskabels in eine haushaltsübliche Steckdose. 2. Prüfen Sie das Verlängerungskabel und reparieren oder wechseln Sie beschädigte Kabel aus. 3. Prüfen Sie die Sicherung an der Steckdose oder den Schutzschalter.
Der Motor läuft schwer an oder verliert an Kraft.	1. Der Auswurfkanal ist verstopft. 2. Die Unterseite des Maschinengehäuses muss gereinigt werden. 3. Die Schnitthöhe ist zu niedrig eingestellt.	1. Reinigen Sie den Auswurfkanal. 2. Reinigen Sie die Unterseite des Maschinengehäuses. 3. Stellen Sie die Schnitthöhe auf eine höhere Position ein und starten Sie den Motor erneut.
Mäher oder Motor vibrieren stark.	1. Das Messer ist nicht ausgewuchtet. 2. Die Befestigungsschraube des Messers ist lose. 3. Der Auswurfkanal ist verstopft. 4. Die Unterseite des Maschinengehäuses muss gereinigt werden. 5. Die Motorbefestigungsschrauben sind lose.	1. Wuchten Sie das Messer aus. 2. Ziehen Sie die Befestigungsschraube des Messers an. 3. Reinigen Sie den Auswurfkanal. 4. Reinigen Sie die Unterseite des Maschinengehäuses. 5. Ziehen Sie die Motorbefestigungsschrauben an.
Das Schnittmuster ist nicht gleichmäßig.	1. Das Messer ist stumpf oder nicht ausgewuchtet. 2. Sie mähen bei jedem Mähen dasselbe Muster. 3. Die Unterseite des Maschinengehäuses muss gereinigt werden.	1. Schärfen und wuchten Sie das Messer aus. 2. Ändern Sie das Mähmuster. 3. Reinigen Sie die Unterseite des Maschinengehäuses.
Der Auswurfkanal verstopft.	1. Die Schnitthöhe ist zu niedrig eingestellt. 2. Sie mähen nasses Gras. 3. Die Unterseite des Maschinengehäuses muss gereinigt werden.	1. Vergrößern Sie die Schnitthöhe. 2. Lassen Sie das Gras vor dem Mähen abtrocknen. 3. Reinigen Sie die Unterseite des Maschinengehäuses.

Internationale Händlerliste

Vertragshändler:	Land:	Telefonnummer:	Vertragshändler:	Land:	Telefonnummer:
Agrolanc Kft	Ungarn	36 27 539 640	Maquiver S.A.	Kolumbien	57 1 236 4079
Balama Prima Engineering Equip.	Hongkong	852 2155 2163	Maruyama Mfg. Co. Inc.	Japan	81 3 3252 2285
B-Ray Corporation	Korea	82 32 551 2076	Mountfield a.s.	Tschechische Republik	420 255 704 220
Casco Sales Company	Puerto Rico	787 7888383	Mountfield a.s.	Slowakei	420 255 704 220
Ceres S.A.	Costa Rica	506 2391138	Munditol S.A.	Argentinien	54 11 4 821 9999
CSSC Turf Equipment (pvt) Ltd.	Sri Lanka	94 11 2746100	Norma Garden	Russland	7 495 411 61 20
Cyril Johnston & Co.	Nordirland	44 2890 813 121	Oslinger Turf Equipment SA	Ecuador	593 4 239 6970
Cyril Johnston & Co.	Irland	44 2890 813 121	Oy Hako Ground and Garden Ab	Finnland	358 987 00733
Equiver	Mexiko	52 55 539 95444	Parkland Products Ltd.	Neuseeland	64 3 34 93760
Femco S.A.	Guatemala	502 442 3277	Perfetto	Polen	48 61 8 208 416
ForGarder OU	Estland	372 384 6060	Pratoverde SRL.	Italien	39 049 9128 128
G.Y.K. Company Ltd.	Japan	81 726 325 861	Prochaska & Cie	Österreich	43 1 278 5100
Geomechaniki of Athens	Griechenland	30 10 935 0054	RT Cohen 2004 Ltd.	Israel	972 986 17979
Golf international Turizm	Türkei	90 216 336 5993	Riversa	Spanien	34 9 52 83 7500
Guandong Golden Star	China	86 20 876 51338	Lely Turfcare	Dänemark	45 66 109 200
Hako Ground and Garden	Schweden	46 35 10 0000	Solvert S.A.S.	Frankreich	33 1 30 81 77 00
Hako Ground and Garden	Norwegen	47 22 90 7760	Spypros Stavrinides Limited	Zypern	357 22 434131
Hayter Limited (U.K.)	Großbritannien	44 1279 723 444	Surge Systems India Limited	Indien	91 1 292299901
Hydroturf Int. Co Dubai	Vereinigte Arabische Emirate	97 14 347 9479	T-Markt Logistics Ltd.	Ungarn	36 26 525 500
Hydroturf Egypt LLC	Ägypten	202 519 4308	Toro Australia	Australien	61 3 9580 7355
Irrimac	Portugal	351 21 238 8260	Toro Europe NV	Belgien	32 14 562 960
Irrigation Products Int'l Pvt Ltd.	Indien	0091 44 2449 4387	Valtech	Marokko	212 5 3766 3636
Jean Heybroek b.v.	Niederlande	31 30 639 4611	Victus Emak	Polen	48 61 823 8369

Europäischer Datenschutzhinweis

Die von Toro gespeicherten Informationen
Toro Warranty Company (Toro) respektiert Ihre Privatsphäre. Zum Bearbeiten Ihres Garantieanspruchs und zur Kontaktaufnahme bei einem Produktrückruf bittet Toro Sie, Toro direkt oder über den lokalen Vertragshändler bestimmte persönliche Informationen mitzuteilen.

Das Garantiesystem von Toro wird auf Servern in USA gehostet; dort gelten ggf. andere Vorschriften zum Datenschutz ggf. als in Ihrem Land.

Wenn Sie Toro persönliche Informationen mitteilen, stimmen Sie der Verarbeitung der persönlichen Informationen zu, wie in diesem Datenschutzhinweis beschrieben.

Verwendung der Informationen durch Toro
Toro kann Ihre persönlichen Informationen zum Bearbeiten von Garantieansprüchen, zur Kontaktaufnahme bei einem Produktrückruf oder anderen Zwecken, die Toro Ihnen mitteilt, verwenden. Toro kann die Informationen im Rahmen dieser Aktivitäten an Toro Tochtergesellschaften, Händler oder Geschäftspartner weitergeben. Toro verkauft Ihre persönlichen Informationen an keine anderen Unternehmen. Toro hat das Recht, persönliche Informationen mitzuteilen, um geltende Vorschriften und Anfragen von entsprechenden Behörden zu erfüllen, um die Systeme richtig zu pflegen oder Toro oder andere Benutzer zu schützen.

Speicherung persönlicher Informationen
Toro speichert persönliche Informationen so lange, wie es für den Zweck erforderlich ist, für den die Informationen gesammelt wurden, oder für andere legitime Zwecke (z. B. Einhaltung von Vorschriften) oder Gesetzesvorschriften.

Toros Engagement zur Sicherung Ihrer persönlichen Informationen
Toro trifft angemessene Sicherheitsmaßnahmen, um Ihre persönlichen Informationen zu schützen. Toro unternimmt auch Schritte, um die Genauigkeit und den aktuellen Status der persönlichen Informationen zu erhalten.

Zugriff auf persönliche Informationen und Richtigkeit persönlicher Informationen
Wenn Sie die Richtigkeit Ihrer persönlichen Informationen prüfen möchten, senden Sie bitte eine E-Mail an legal@toro.com.

Australisches Verbrauchergesetz

Kunden in Australien finden weitere Details zum australischen Verbrauchergesetz entweder in der Verpackung oder können sich an den örtlichen Toro Vertragshändler wenden.

Die Garantie von Toro und Die GTS-Leichtstartgarantie von Toro

Bedingungen und abgedeckte Produkte

The Toro Company und die Vertragshändler, Toro Warranty Company, gewährleisten im Rahmen eines gegenseitigen Abkommens die aufgeführten Produkte für den Erstkäufer[1]) von Toro zu reparieren, wenn die Produkte Material- oder Herstellungsfehler aufweisen, aufgrund eines Bestandteildefekts ausfallen, oder wenn der Toro GTS-Leichtstartmotor (Guaranteed to Start) nicht beim ersten oder zweiten Ziehen anspringt, wenn die in der *Bedienungsanleitung* aufgeführten regelmäßigen Wartungsarbeiten ausgeführt wurden.

Die folgenden Garantiezeiträume gelten ab dem Kaufdatum:

Produkte	**Garantiezeitraum**
Handrasenmäher mit Selbstantrieb	
• Gussmähwerk	5 Jahre bei Privatpersonen-Verwendung[2] 90 Tage bei gewerblicher Verwendung
• Motor	5 Jahre GTS-Garantie, Privatverwendung[3]
• Batterie	2 Jahre
• Stahlmähwerk	2 Jahre bei Privatpersonen-Verwendung[2] 30 Tage bei gewerblicher Verwendung
• Motor	2 Jahre GTS-Garantie, Privatverwendung[3]
TimeMaster-Mäher	3 Jahre bei Privatpersonen-Verwendung[2] 90 Tage bei gewerblicher Verwendung
• Motor	3 Jahre GTS-Garantie, Privatverwendung[3]
• Batterie	2 Jahre
Tragbare Elektroprodukte und Handrasenmäher	2 Jahre bei Verwendung durch Privatpersonen[2] Keine Garantie bei gewerblicher Nutzung
Schneefräsen	
• Einstufig	2 Jahre bei Privatpersonen-Verwendung[2] 45 Tage bei gewerblicher Verwendung
• Motor	2 Jahre GTS-Garantie, Privatverwendung[3]
• Zweistufig	3 Jahre bei Privatkunden-Verwendung[2] 45 Tage bei gewerblicher Verwendung
• Auswurfkanal, Ablenkblech und Räumwerkgehäuseabdeckung	Lebenslang (nur Erstkäufer)[5]
Elektrische Schneefräsen	2 Jahre bei Privatpersonen-Verwendung[2] Keine Garantie für gewerblichen Gebrauch
Alle unten aufgeführten Aufsitzmäher	
• Motor	Siehe Garantie des Motorherstellers[4]
• Batterie	2 Jahre bei Privatpersonen-Verwendung[2]
• Anbaugeräte	2 Jahre bei Privatpersonen-Verwendung[2]
Rasen- und Gartentraktore DH	2 Jahre bei Privatpersonen-Verwendung[2] 30 Tage bei gewerblicher Verwendung
Rasen- und Gartentraktore XLS	3 Jahre bei Privatkunden-Verwendung[2] 30 Tage bei gewerblicher Verwendung
TimeCutter	3 Jahre bei Privatkunden-Verwendung[2] 30 Tage bei gewerblicher Verwendung
TITAN-Rasenmäher	3 Jahre oder 240 Stunden[5]
• Rahmen	Lebenslang (nur Erstkäufer)[6]

[1]Erstkäufer ist die Person, die das Toro Produkt neu gekauft hat.

[2]Normaler Privatgebrauch bedeutet die Verwendung des Produktes auf demselben Grundstück wie das Eigenheim. Der Einsatz an mehreren Standorten wird als gewerblicher Gebrauch eingestuft, und in diesen Situationen würde die gewerbliche Garantie gelten.

[3]Die Toro GTS-Startgarantie gilt nicht bei gewerblichem Gebrauch.

[4]Einige Motoren, die in Toro Produkten eingesetzt werden, haben eine Garantie vom Motorhersteller.

[5]Je nach dem, was zuerst eintritt.

[6]Lebenslange Rahmengarantie: Wenn der Hauptrahmen, der aus den geschweißten Teilen besteht, die die Traktorstruktur ergeben, an der andere Bestandteile, u. a. der Motor, befestigt sind, bei normalen Gebrauch Risse zeigt oder bricht, wird er im Rahmen der Garantie (nach Ermessen von Toro) kostenfrei (keine Material- und Lohnkosten) repariert oder ausgewechselt. Ein Rahmenversagen aufgrund von Missbrauch oder nicht ausgeführten Reparaturen, die aufgrund von Rost oder Korrosion erforderlich sind, ist nicht abgedeckt.

Die Garantieansprüche werden ggf. abgelehnt, wenn der Betriebsstundenzähler abgeschlossen oder modifiziert wurde oder Zeichen einer Modifizierung aufweist.

Verantwortung des Eigentümers

Sie müssen das Produkt von Toro gemäß der in der *Bedienungsanleitung* aufgeführten Wartungsarbeiten pflegen. Für solche Routinewartungsarbeiten, die von Ihnen oder einem Händler durchgeführt werden, kommen Sie auf.

Anweisungen für die Inanspruchnahme von Wartungsarbeiten unter Garantie

Halten Sie dieses Verfahren ein, wenn Sie der Meinung sind, dass Ihre Produkte von Toro Material- oder Herstellungsfehler aufweisen.

1. Wenden Sie sich an die Verkaufsstelle, um einen Kundendienst für das Produkt zu vereinbaren. Wenn Sie den Verkäufer nicht kontaktieren können, können Sie sich auch an jeden offiziellen Vertragshändler von Toro wenden. Siehe beiliegende Liste der Vertragshändler.
2. Bringen Sie das Produkt und den Kaufnachweis (Rechnung) zum Händler. Wenn Sie mit der Analyse oder dem Support des Vertragshändlers nicht zufrieden sind, wenden Sie sich an Toro unter:

   Toro Customer Care Department, RLC Division
   Toro Warranty Company
   8111 Lyndale Avenue South
   Bloomington, MN 55420-1196
   001–952–948–4707

Nicht von der Garantie abgedeckte Punkte und Bedingungen

Es bestehen keine weiteren ausdrücklichen Garantien, außer Sondergarantien für Emissionsanlagen und Motoren bei einigen Produkten. Diese ausdrückliche Garantie schließt Folgendes aus:

- Kosten für regelmäßige Wartungsarbeiten oder Teile, wie z. B. Filter, Kraftstoff, Schmiermittel, Ölwechsel, Zündkerzen, Luftfilter, Schärfen der Messer bzw. abgenutzte Messer, Kabel- und Gestänge-Einstellungen oder Einstellen der Bremsen oder der Kupplung.
- Komponentenausfall aufgrund von normaler Abnutzung
- Jedes Produkt oder Teil, das modifiziert oder missbraucht wurde oder vernachlässigt wurde und aufgrund eines Unfalls oder fehlender Wartung ersetzt oder repariert werden muss
- Gebühren für Abholung und Zustellung
- Reparaturen oder versuchte Reparaturen, die nicht vom offiziellen Toro Vertragshändler ausgeführt wurden
- Reparaturen, die aufgrund eines Nichtbeachten der folgenden Schritte für das Betanken entstehen (weitere Informationen finden Sie in der *Bedienungsanleitung*)
  - Das Entfernen von Verunreinigungen aus der Kraftstoffanlage ist nicht abgedeckt
  - Verwenden von altem Kraftstoff (älter als einen Monat) oder von Kraftstoff, der mehr als 10 % Ethanol oder mehr als 15 % MTBE enthält
  - Kein Entleeren der Kraftstoffanlage vor der Einlagerung oder Nichtverwendung von mehr als einem Monat
- Reparaturen oder Einstellungen zum Beheben von Startproblemen aufgrund folgender Ursachen:
  - Nichteinhalten vorgeschriebener Wartungsarbeiten oder empfohlener Schritte für das Auftanken
  - Messer des Sichelmähers trifft auf ein Objekt
- Spezielle Einsatzbedingungen, bei denen mehr als zweimaliges Ziehen erforderlich ist
  - Erster Start nach längerer Nichtverwendung für über drei Monate oder saisonaler Einlagerung
  - Starts in niedrigen Temperaturen, wie z. B. im Frühjahr oder Herbst
  - Falsches Anlassen: Lesen Sie bei Startproblemen bitte in der *Bedienungsanleitung* nach, um sicherzustellen, dass Sie die richtigen Startabläufe einhalten. Dies kann Ihnen einen unnötigen Besuch beim Toro Vertragshändler sparen.

Allgemeine Bedingungen

Für den Käufer gelten die gesetzlichen Vorschriften jedes Landes. Die Rechte, die dem Käufer aus diesen gesetzlichen Vorschriften zustehen, werden nicht von dieser Garantie eingeschränkt.