Form No. 3383-535 Rev A

Cortacéspedes eléctricos de 36 cm y 41 cm

Nº de modelo 21136—Nº de serie 314000001 y superiores

Nº de modelo 21141—Nº de serie 314000001 y superiores

Manual del operador

Seguridad

Lea y comprenda el contenido de este manual antes de arrancar el motor.

Éste es el símbolo de alerta de seguridad. Se utiliza para advertirle sobre potenciales riesgos de lesiones personales. Observe siempre todos los mensajes de seguridad que siguen a este símbolo con el fin de evitar posibles lesiones o la muerte.

El uso o mantenimiento incorrectos de este cortacésped pueden causar lesiones o la muerte. Para reducir esta posibilidad, cumpla las siguientes instrucciones de seguridad.

⚠ ADVERTENCIA

Para reducir el riesgo de incendio, descarga eléctrica y lesiones personales al usar este cortacésped eléctrico, siga siempre estas instrucciones de seguridad.

La siguiente información de seguridad ha sido adaptada de la norma europea EN 60335-77:2010.

Prácticas de operación segura

Información general

- Lea cuidadosamente las instrucciones. Familiarícese con los controles y con el uso correcto del equipo.
- No permita nunca que niños o personas no familiarizadas con estas instrucciones utilicen la máquina. Es posible que existan normativas locales que restringen la edad del operador.
- No siegue nunca si hay otras personas cerca, especialmente niños, o animales.
- El operador o el usuario es responsable de cualquier accidente o peligro que afecte a otras personas o a su propiedad.

Preparación

- Mientras corta el césped, use pantalones largos y calzado fuerte. No haga funcionar el equipo estando descalzo, o llevando sandalias.
- Inspeccione cuidadosamente el área donde se va a utilizar el cortacésped y retire todos los objetos que puedan ser arrojados por la máquina.
- Antes de usar la máquina, realice siempre una inspección visual para asegurarse de que la cuchilla, los pernos de la cuchilla y el conjunto de corte no están desgastados o dañados. Si la cuchilla o los pernos están gastados o dañados, sustitúyalos en su conjunto para no desequilibrar la máquina.
- Toro recomienda que la máquina disponga de un dispositivo de corriente residual (RCD) con una corriente de disparo de no más de 30 mA.
- Utilice únicamente cables alargadores con sección de 1,00 mm^2 y de no más de 30 m de longitud, aptos para el uso en exteriores (en su caso).
- Inspeccione regularmente los cables de alimentación y compruebe que no muestren señales de daños o envejecimiento. Sustituya inmediatamente los que estén en mal estado.
- No use la máquina si el cable de alimentación está dañado o desgastado.
- No conecte un cable alargador dañado al suministro eléctrico, y si un cable está dañado, no lo toque hasta que lo haya desconectado del suministro eléctrico. Un cable dañado puede causar un contacto directo con la corriente eléctrica.

Uso

- Corte el césped solamente con luz natural o con una buena iluminación artificial.
- Siempre que sea posible, evite utilizar el equipo si la hierba está mojada.
- Asegúrese de pisar firmemente en cuestas y pendientes.
- Camine, no corra jamás.
- En el caso de cortacéspedes rotativos con ruedas, siegue de través las cuestas y pendientes, nunca hacia arriba o hacia abajo.
- Extreme las precauciones al cambiar de dirección en cuestas o pendientes.
- No siegue pendientes y cuestas extremadamente empinadas.
- Extreme las precauciones al ir hacia atrás o al tirar de la máquina hacia usted.

© 2014—The Toro® Company
8111 Lyndale Avenue South
Bloomington, MN 55420

Registre su producto en www.Toro.com.

CE

Traducción del original (ES)
Impreso en el Reino Unido
Reservados todos los derechos

3383-535 A

- Apague la máquina antes de transportarla de una zona de siega a otra. Pare la cuchilla antes de trasladar la máquina fuera del césped.
- No utilice nunca la máquina si los protectores están defectuosos, o sin tener colocados dispositivos de seguridad (por ejemplo, deflectores y/o recogedor).
- Ponga en marcha el motor con cuidado siguiendo las instrucciones y con los pies bien alejados de la cuchilla.
- No coloque nunca las manos o los pies debajo de piezas que están girando. Manténgase alejado del conducto de descarga en todo momento.
- Nunca levante ni transporte la máquina mientras el motor está en marcha.
- Retire la clavija del enchufe:
  - siempre que deje desatendida la máquina;
  - antes de limpiar atascos o de retirar material del conducto;
  - antes de inspeccionar, limpiar o trabajar en la máquina;
  - después de golpear algún objeto extraño. Inspeccione la máquina y repare cualquier daño antes de arrancar y utilizar la máquina;
  - si la máquina comienza a vibrar de manera anormal (comprobar inmediatamente).
- Si el cable alargador resulta dañado durante el uso, pare la máquina, desenchufe el cable del suministro eléctrico y cambie el cable alargador dañado.
- No toque las cuchillas hasta que haya desconectado la máquina del suministro eléctrico y las cuchillas se hayan detenido completamente.
- Mantenga el cable alargador alejado de las cuchillas. Las cuchillas podrían dañar el cable alargador y causar un contacto directo con la corriente eléctrica.

Mantenimiento y almacenamiento

- Mantenga apretados todos los tornillos, pernos y tuercas para asegurar que la máquina esté en perfectas condiciones de funcionamiento.
- Inspeccione frecuentemente el recogedor por si existe desgaste o deterioro.
- Para su seguridad, sustituya las piezas desgastadas o dañadas.
- Asegúrese de utilizar únicamente la cuchilla de repuesto correcta.
- Utilice solamente piezas de repuesto y accesorios genuinos de Toro.

Presión sonora (Modelo 21136)

Esta unidad tiene un nivel de presión sonora en el oído del operador de 80 dBA, que incluye un valor de incertidumbre (K) de 3 dBA.

El nivel de presión sonora se determinó mediante los procedimientos descritos en EN 836.

Potencia sonora (Modelo 21136)

Esta máquina tiene un nivel de potencia sonora garantizado de 85 dBA, que incluye un valor de incertidumbre (K) de 2 dBA.

El nivel de potencia sonora se determinó mediante los procedimientos descritos en ISO 11094.

Vibración, Mano/brazo (Modelo 21136)

Nivel medido de vibración en la mano derecha = 2,4 m/s^2

Nivel medido de vibración en la mano izquierda = 3,2 m/s^2

Valor de incertidumbre (K) = 1,6$^{m/s2}$

Los valores medidos se determinaron mediante los procedimientos descritos en EN 836.

Presión sonora (Modelo 21141)

Esta unidad tiene un nivel de presión sonora en el oído del operador de 83 dBA, que incluye un valor de incertidumbre (K) de 2 dBA.

El nivel de presión sonora se determinó mediante los procedimientos descritos en EN 836.

Potencia sonora (Modelo 21141)

Esta máquina tiene un nivel de potencia sonora garantizado de 90 dBA, que incluye un valor de incertidumbre (K) de 2 dBA.

El nivel de potencia sonora se determinó mediante los procedimientos descritos en ISO 11094.

Vibración, Mano/brazo (Modelo 21141)

Nivel medido de vibración en la mano derecha = 1,0 m/s^2

Nivel medido de vibración en la mano izquierda = 0,8 m/s^2

Valor de incertidumbre (K) = 0,5 m/s^2

Los valores medidos se determinaron mediante los procedimientos descritos en EN 836.

Residuos de equipos eléctricos/electrónicos (WEEE)



- La Directiva 2002/96/CE de la UE clasifica este producto como herramienta eléctrica o electrónica.
- **No** elimine esta herramienta como residuo municipal sin separar.
- Elimine esta herramienta en un centro de recogida o reciclado con arreglo a la legislación local y nacional.
- El cliente juega un papel importante en la reducción de residuos al entregar las herramientas electrónicas/eléctricas inservibles para su reciclado.
- El reciclado evita la dispersión de materiales peligrosos en la corriente de residuos municipales.
- El símbolo del cubo de basura tachado recuerda al usuario que no debe eliminar este producto como residuo municipal sin separar.

Pegatinas de seguridad e instrucciones

Importante: Hay pegatinas de seguridad e instrucciones colocadas cerca de zonas de potencial peligro. Si están dañadas o si se han perdido, sustitúyalas.



111-4782

1. Altura de corte



111–5173

1. Advertencia – lea el *Manual del operador*.
2. Peligro de corte/desmembramiento de manos o pies, cuchilla del cortacésped – espere a que se detengan las piezas en movimiento.
3. Peligro de objetos arrojados – mantenga a otras personas a una distancia prudencial de la máquina.
4. Peligro de descarga eléctrica—no utilice la máquina si está lloviendo.
5. Peligro de descarga eléctrica—no pase la máquina por encima del cable eléctrico
6. Peligro de corte/desmembramiento de mano o pie, cuchilla del cortacésped—desenchufe la máquina antes de realizar trabajos de mantenimiento.

Montaje

Importante: No conecte la máquina a una toma de corriente hasta que haya terminado el ensamblaje de la máquina.

1

Cómo desplegar el manillar

No se necesitan piezas

Procedimiento

1. Corte la brida del manillar, y retire la brida y el material de embalaje (Modelo 21136 solamente).
2. Despliegue cuidadosamente el manillar, manteniendo los cables alejados de los puntos de giro para que no queden atrapados.

⚠ CUIDADO

Los manillares se pliegan y despliegan como tijeras y pueden pellizcar los dedos.

Mantenga los dedos alejados de los puntos de giro y de las secciones del manillar que se cruzan al plegar o desplegar el mismo.

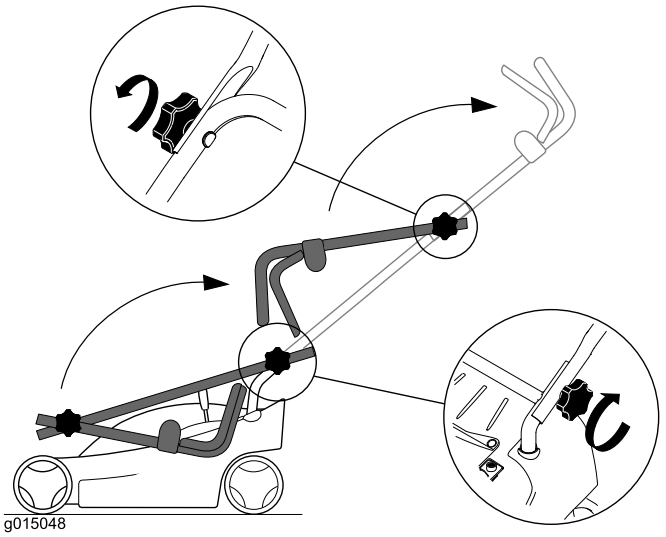

Figura 1
Modelo 21136

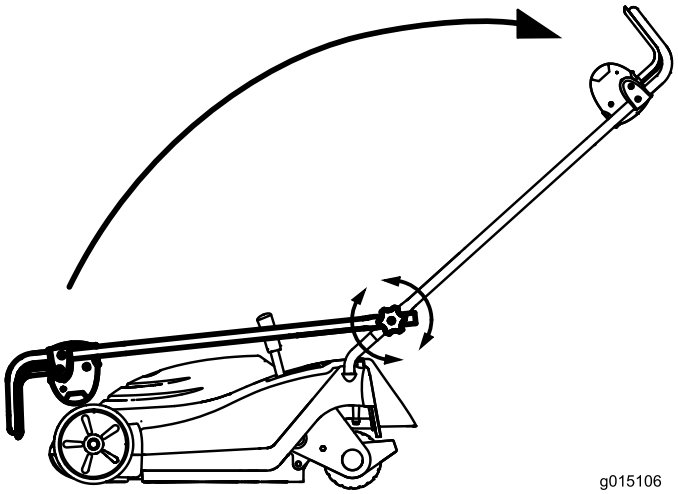

Figura 2
Modelo 21141

3. Apriete los pomos del manillar para sujetarlo en su sitio.

2

Ensamblaje del recogedor.

No se necesitan piezas

Procedimiento

1. Introduzca el armazón de alambre en el recogedor, asegurándose de que el asa queda por encima del tejido (Figura 3).

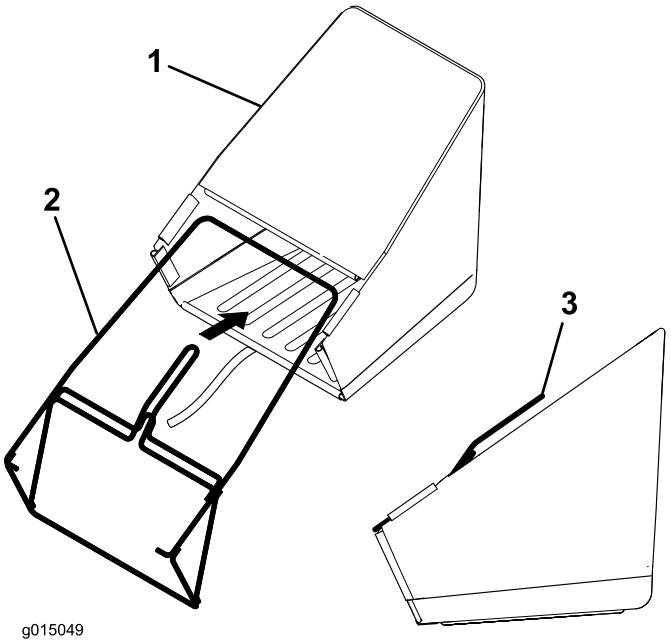

Figura 3

1. Recogedor
2. Armazón de alambre
3. Asa

2. Empezando en el asa, conecte los 6 clips de plástico del recogedor al armazón de alambre (Figura 4).

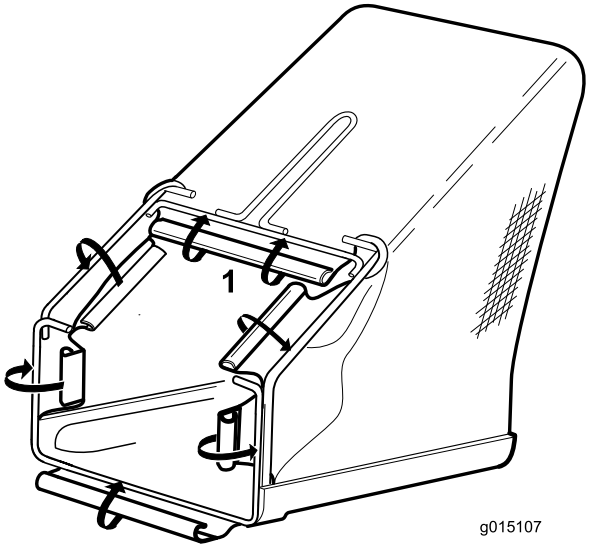

Figura 4

1. Empiece aquí y vaya hacia abajo.

3. Instale la cubierta de plástico sobre el armazón del recogedor, según se muestra en Figura 5.

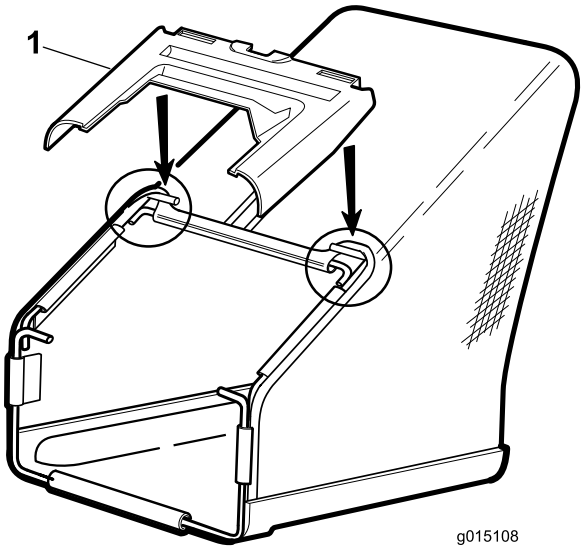

Figura 5

1. Cubierta de plástico

El producto

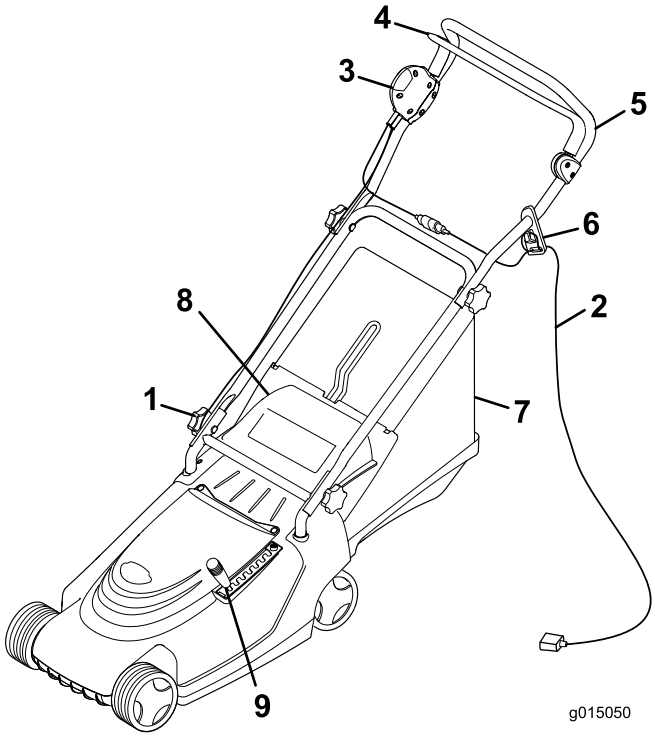

Figura 6

1. Pomo del manillar (2)
2. Cable alargador (no suministrado)
3. Botón
4. Barra de control
5. Manillar
6. Dispositivo de sujeción del cable
7. Recogedor
8. Tapa trasera
9. Palanca de altura de corte

Especificaciones

Modelo	**21136**	**21141**
Peso	20,4 kg	27,4 kg
Longitud	136 cm	138 cm
Anchura	45 cm	48 cm
Altura	104 cm	106 cm
Anchura de corte	36 cm	41 cm
Intervalo de alturas de corte (7 posiciones)	13 a 60 mm	13 a 65 mm
Tensión y frecuencia	230 V/ 50 Hz	230 V/ 50 Hz
Potencia	1,4 kW	1,5 kW

Operación

Sujeción del cable alargador

Utilice únicamente cables alargadores recomendados para su uso en exteriores en temperaturas bajas.

⚠ ADVERTENCIA

El contacto con el agua mientras se maneja la máquina podría provocar una descarga eléctrica, la cual puede causar lesiones personales o la muerte.

- **No manipule la clavija o la máquina con las manos mojadas o con los pies en contacto con el agua.**
- **Utilice únicamente cables alargadores recomendados para su uso en exteriores en temperaturas bajas.**

1. Forme un bucle en el cable alargador y fíjelo en el dispositivo de sujeción del cable (Figura 7).

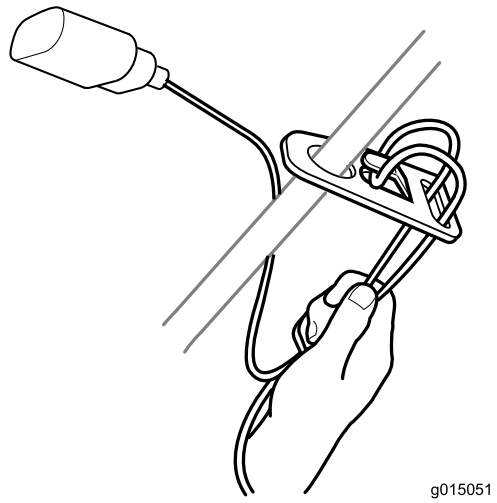

Figura 7

2. Conecte el cable alargador a la clavija de la máquina.

   Nota: No desenchufe el cable alargador tirando del cable; para desconectar el cable, sujete el enchufe, no el cable.

⚠ ADVERTENCIA

El cable eléctrico podría resultar dañado, causando una descarga o un incendio.

Inspeccione a fondo el cable eléctrico antes de usar la máquina. Si el cable está dañado, no utilice la máquina. Haga reparar o sustituir un cable dañado inmediatamente por un Servicio Técnico Autorizado Toro.

Planificación del patrón de siega

El uso del patrón de siega recomendado reducirá el riesgo de pasar la máquina por encima del cable, y el cable no sufrirá un desgaste innecesario. No deje que el cable de alimentación se enganche en árboles, arbustos u otros obstáculos.

Empiece segando cerca de la toma de corriente eléctrica. Vaya haciendo pasadas, alejándose cada vez más de la toma de corriente (Figura 8).

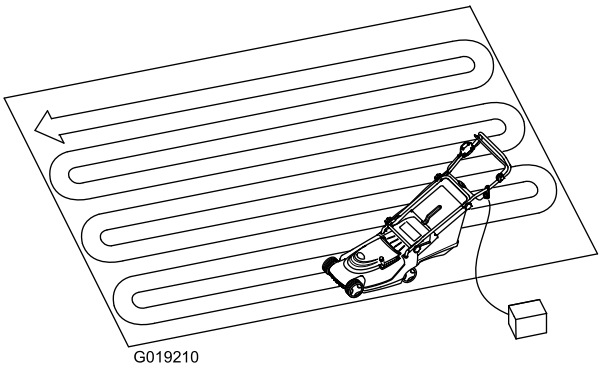

Figura 8

Cómo poner en marcha el motor

⚠ ADVERTENCIA

Deje que el motor se detenga completamente antes de arrancarlo. Si no lo hace, podría dañar el motor y comprometer la seguridad de la máquina.

1. Conecte el cable alargador a la máquina (si procede).
2. Enchufe el otro extremo del cable en una toma de corriente eléctrica doméstica.
3. Presione y mantenga presionado el botón situado en el lado derecho del manillar (Figura 9).

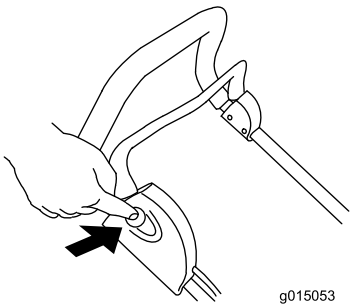

Figura 9

4. Apriete el botón y tire de la barra de control hacia el manillar (Figura 10).

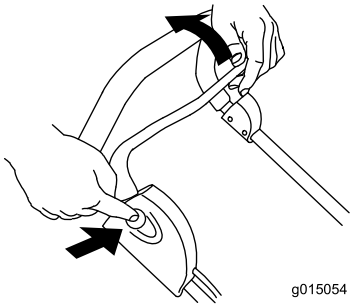

Figura 10

5. Sujete la barra de control contra el manillar y suelte el botón (Figura 11).

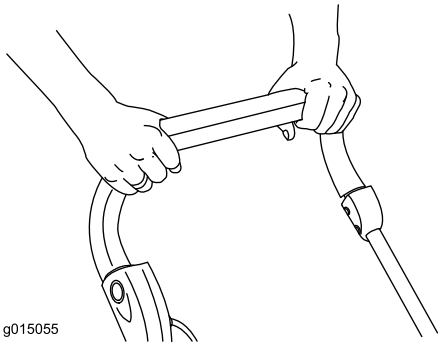

Figura 11

Cómo parar el motor

1. Suelte la barra de control (Figura 12).

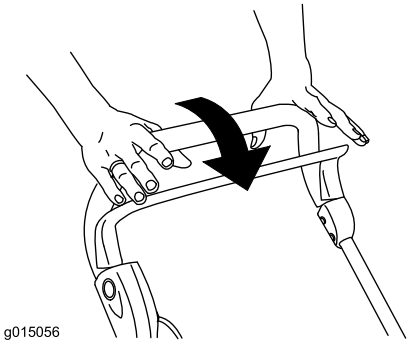

Figura 12

2. Desconecte la máquina de la toma de corriente antes de dejar la máquina desatendida.

Ajuste de la altura de corte

⚠ PELIGRO

Al ajustar la altura de corte, podría tocar una cuchilla en movimiento con las manos o los pies y sufrir lesiones graves.

Pare el motor y espere a que se detengan todas las piezas en movimiento antes de cambiar el ajuste de la altura de corte.

1. Pare el motor y espere a que se detengan todas las piezas en movimiento.
2. Retire la palanca de altura de corte de la ranura en la que se encuentre, y muévala hacia adelante o hacia atrás a la ranura deseada (Figura 13).

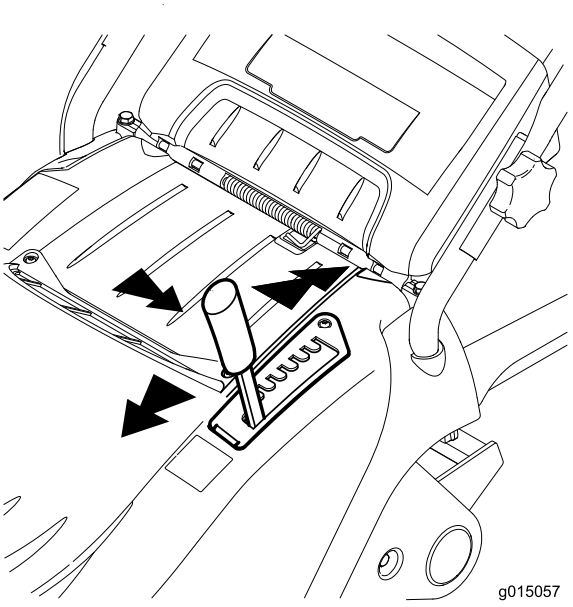

Figura 13

Ensacado de los recortes

Instale el recogedor para recoger los recortes.

1. Levante la tapa trasera y retire el tapón de mulching (Figura 14).

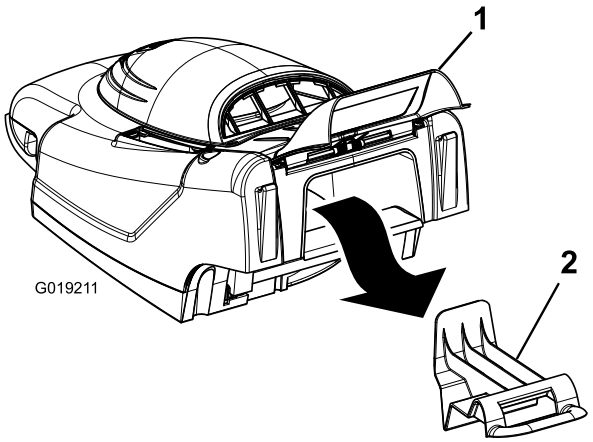

Figura 14

1. Tapa trasera
2. Tapón de mulching

2. Sujete la puerta trasera e instale el recogedor sobre las orejetas (Figura 15).

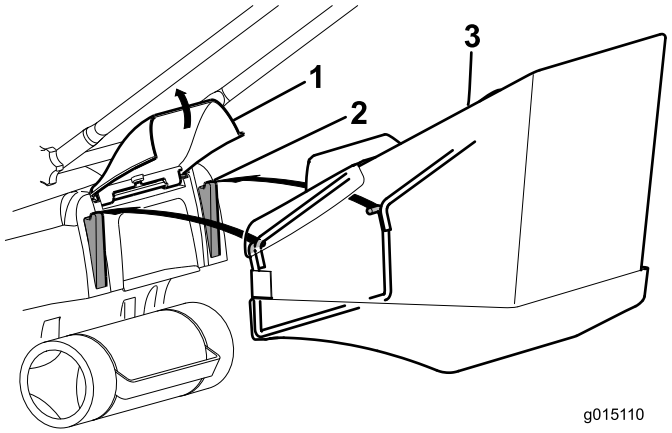

Figura 15

1. Tapa trasera
2. Orejeta
3. Recogedor

3. Suelte la tapa trasera.
4. Siegue con el recogedor acoplado.
5. Cuando el recogedor esté lleno, pare el motor, retire el recogedor de la máquina, y vacíe el contenido.

Nota: Para pasar de ensacado a reciclado, retire el recogedor e inserte el tapón de mulching que retiró en el paso 1 (Figura 16).

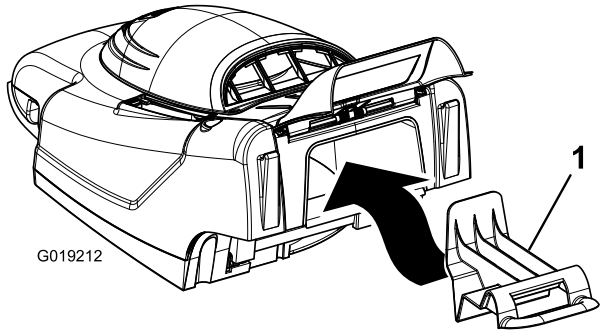

Figura 16

Modelo 21136 ilustrado

1. Tapón de mulching

Consejos de siega

Siga estas instrucciones para obtener los mejores resultados y el mejor aspecto de su césped.

- Mantenga la **cuchilla afilada** durante toda la temporada de siega.
- **Siegue solamente hierba seca.** La hierba mojada tiende a pegarse al suelo, y puede atascar la máquina o hacer que se cale el motor. También pueden ser resbaladizas, y si usted las pisa, puede resbalar y caerse.
- Al segar, asegúrese de solapar cada pasada unos 4 cm.
- Cuando corte hierba muy larga, siegue primero usando la altura de corte más alta y camine despacio; luego siegue de nuevo a una altura menor para obtener el mejor aspecto de césped.
- Si el aspecto final del césped no es satisfactorio, pruebe a:
  - Afilar la cuchilla.
  - Caminar más despacio mientras siega.
  - Eleve la altura de corte de la máquina.
  - Cortar el césped con más frecuencia.
  - Solapar los pasillos de corte en lugar de cortar un pasillo completo en cada pasada.

Mantenimiento

Toro ha diseñado este producto para que le proporcione años de funcionamiento sin problemas. Si necesita mantenimiento, lleve el producto a un Servicio Técnico Autorizado de Toro.

⚠ ADVERTENCIA

La máquina está operativa si está conectada a una toma de corriente doméstica. Alguien podría poner la máquina en marcha accidentalmente y causar lesiones graves a usted o a otras personas.

Siempre desconecte la máquina de la toma de corriente antes de dejar la máquina desatendida.

Aparatos con doble aislamiento

En un aparato con doble aislamiento, hay dos sistemas de aislamiento en lugar de una conexión a tierra. No se proporciona ningún medio de conexión a tierra en un aparato con doble aislamiento, y no se debe añadir al aparato una conexión a tierra. El mantenimiento de un aparato con doble aislamiento requiere un cuidado extremo y un buen conocimiento del sistema, y sólo debe ser realizado por el personal de servicio cualificado de un Servicio Técnico Autorizado Toro. Las piezas de repuesto de un aparato con doble aislamiento deben ser idénticas a las que sustituyen. Un aparato con doble aislamiento lleva las palabras "Double Insulation" o "Double Insulated". El aparato también puede llevar el símbolo ⧈ (un cuadrado dentro de otro).

Limpieza de la carcasa de la máquina.

Después de cada uso, limpie la carcasa de la máquina.

Antes de limpiarla, pare el motor, espere a que se detengan todas las piezas en movimiento, y desconecte la máquina de la toma de corriente.

Importante: No limpie la máquina con agua. La humedad podría acumularse dentro de la máquina y causar la corrosión en las piezas internas.

- Limpie la parte inferior de la carcasa de la máquina. Retire la suciedad y los recortes de hierba con un cepillo o un rascador de madera dura (Figura 17).

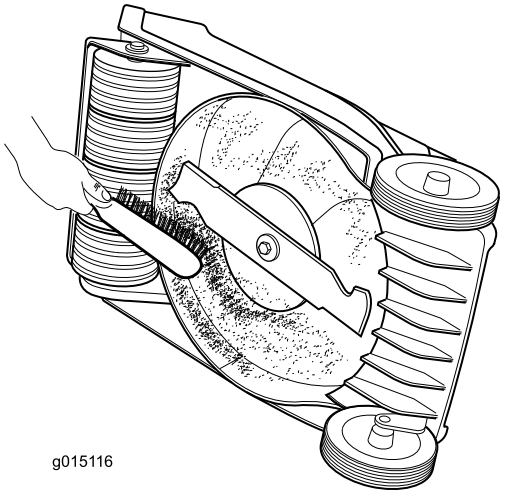

Figura 17

- Retire los residuos de los orificios de ventilación de la parte superior de la máquina.
- Con un cepillo, elimine todos los residuos de la carcasa de la máquina.
- Compruebe que el alojamiento del enchufe de alimentación no muestra señales de derretimiento o recalentamiento. Si el enchufe del cable alargador está viejo o desgastado, puede no encajar perfectamente en el alojamiento y causar sobrecalentamiento debido al mal contacto. Cambie inmediatamente cualquier cable alargador dañado (en su caso).

Lubricación de la máquina

Lubrique las ruedas, los acoplamientos y los puntos de giro con aceite de motor cada 25 horas de uso (Figura 18).

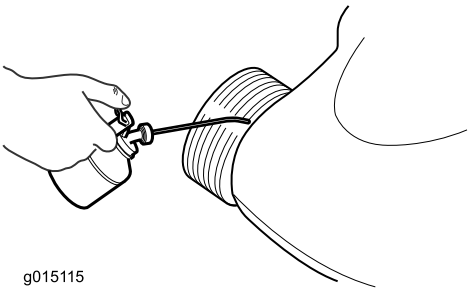

Figura 18

Mantenimiento de la cuchilla

Siegue siempre con la cuchilla afilada. Una cuchilla afilada corta la hierba uniformemente, sin romper o deshilachar la hierba.

Cuando cambie la cuchilla, utilice solamente cuchillas de repuesto genuinas Toro.

⚠ ADVERTENCIA

Alguien podría poner el motor en marcha accidentalmente y causar lesiones graves al operador o a otras personas.

No intente inspeccionar, retirar o cambiar la cuchilla sin antes desconectar la máquina de la toma de corriente.

1. Pare el motor y espere a que se detengan todas las piezas en movimiento.
2. Desconecte la máquina de la toma de corriente eléctrica.
3. Vuelque la máquina sobre su costado.
4. Examine cuidadosamente la cuchilla para asegurarse de que está afilada y para detectar cualquier desgaste, sobre todo en la reunión entre la parte plana y la parte curva de la cuchilla. Si se aprecia desgaste, cambie la cuchilla.

   Nota: Para obtener el mejor rendimiento, instale una cuchilla nueva antes de que empiece la temporada de siega. Durante la temporada de siega, lime cualquier desperfecto de la cuchilla con el fin de mantener el filo de corte.

⚠ PELIGRO

Una cuchilla desgastada o dañada podría romperse, y un trozo de la cuchilla podría ser arrojado a la zona donde está el operador u otra persona, provocando lesiones personales graves o la muerte.

Inspeccione periódicamente la cuchilla y cambie la cuchilla si está desgastada o dañada.

Cómo retirar la cuchilla

1. Sujete el extremo de la cuchilla (Figura 19) usando un paño o un guante grueso.

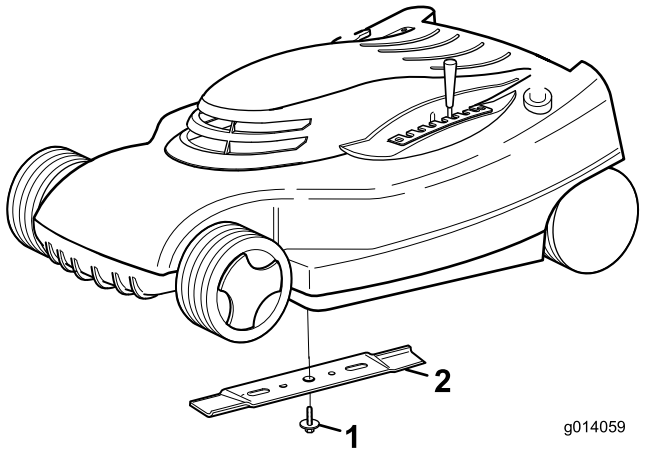

Figura 19

1. Perno de la cuchilla
2. Cuchilla

2. Retire el perno de la cuchilla y la cuchilla.

   Importante: Si se desprende el adaptador de la cuchilla, asegúrese de instalarlo antes de instalar la cuchilla y el perno de la cuchilla. Si se utiliza la máquina sin el adaptador de la cuchilla, se dañará la máquina.

Cómo afilar la cuchilla

Utilice una lima para afilar la parte superior de la cuchilla y mantener el ángulo de corte original.

Nota: La cuchilla permanece equilibrada si se retira la misma cantidad de material de ambos filos de corte.

Importante: Verifique el equilibrio de la cuchilla colocándola sobre un equilibrador de cuchillas. Usted puede adquirir un equilibrador barato en cualquier ferretería. Una cuchilla equilibrada se mantiene horizontal; si la cuchilla no está equilibrada, el extremo más pesado baja. Si la cuchilla no está equilibrada, lime más metal del filo de corte en el extremo más pesado de la cuchilla.

Cómo instalar la cuchilla

Instale una cuchilla afilada y equilibrada y el perno de la cuchilla. La vela de la cuchilla debe apuntar hacia la parte superior de la carcasa de la máquina para asegurar una instalación correcta. Apriete el perno de la cuchilla a 20 Nm.

Mantenimiento del sistema de encendido/apagado y del freno de la cuchilla

El motor y la cuchilla están diseñados de tal forma que deben detenerse en el plazo de 3 segundos cuando usted suelta la barra de control. Asegúrese de que la barra de control funciona correctamente cada vez que vaya a usar la máquina. Si la cuchilla no se detiene en 3 segundos o si hay ruidos metálicos producidos por el roce cuando usted suelta la barra de control, póngase en contacto con un Servicio Técnico Autorizado Toro. Esta misma recomendación es aplicable si usted nota fuertes vibraciones mientras utiliza la máquina.

Almacenamiento

1. Limpie la carcasa de la máquina.
2. Compruebe la condición de la cuchilla.
3. Pliegue el manillar según se indica en Figura 20 y Figura 21, dependiendo del modelo.

Importante: No pellizque los cables de control al plegar el manillar.

⚠ CUIDADO

Los manillares se pliegan y despliegan como tijeras y pueden pellizcar los dedos.

Mantenga los dedos alejados de los puntos de giro y de las secciones del manillar que se cruzan al plegar o desplegar el mismo.

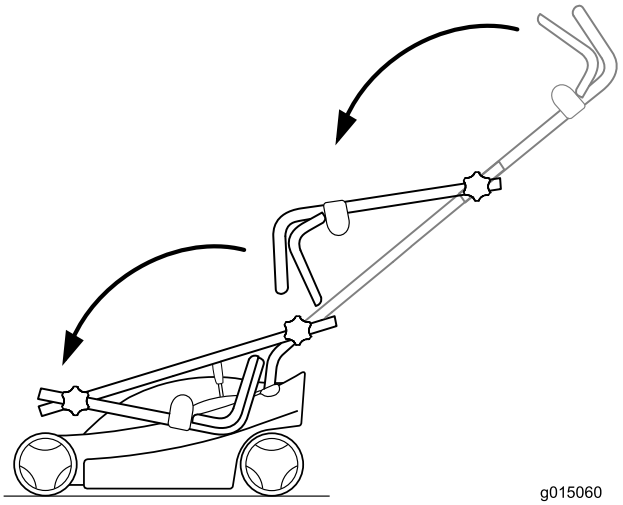

Figura 20
Modelo 21136 ilustrado

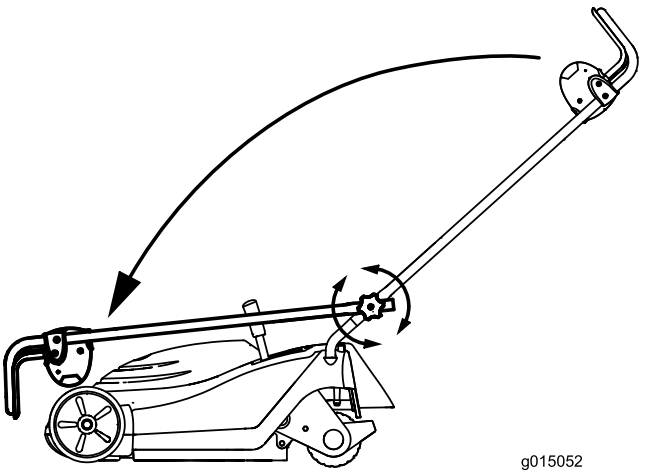

Figura 21
Modelo 21141 ilustrado

4. Almacene la máquina en un lugar fresco, limpio y seco, fuera del alcance de los niños.
5. Cubra la máquina para mantenerla limpia y protegida.

Solución de problemas

Problema	Posible causa	Acción correctora
El motor no arranca.	1. El cable alargador no está conectado a la máquina.	1. Conecte el cable alargador a la máquina y enchufe el otro extremo del cable alargador en una toma de corriente doméstica normal.
	2. El cable alargador está dañado.	2. Compruebe el cable alargador y repare o cambie el cable si está dañado.
	3. El fusible o el disyuntor esta fundido.	3. Compruebe el fusible de salida o el disyuntor.
El motor es difícil de arrancar o pierde potencia	1. El conducto de descarga está obstruido.	1. Limpie el conducto de descarga.
	2. Es necesario limpiar los bajos de la carcasa de la máquina.	2. Limpie la parte inferior de la carcasa de la máquina.
	3. La altura de corte es demasiado baja.	3. Ajuste la altura de corte a una posición más alta y vuelva a arrancar el motor.
El cortacésped o el motor vibra excesivamente.	1. La cuchilla no está equilibrada.	1. Equilibre la cuchilla.
	2. El perno de montaje de la cuchilla está suelto.	2. Apriete el perno de montaje de la cuchilla.
	3. El conducto de descarga está obstruido.	3. Limpie el conducto de descarga.
	4. Es necesario limpiar los bajos de la carcasa de la máquina.	4. Limpie la parte inferior de la carcasa de la máquina.
	5. Los pernos de montaje del motor están sueltos.	5. Apriete los pernos de montaje del motor.
El patrón de corte es desigual.	1. La cuchilla no está afilada ni equilibrada.	1. Afile y equilibre la cuchilla.
	2. Usted siega cada vez con el mismo patrón.	2. Cambie el patrón de siega.
	3. Es necesario limpiar los bajos de la carcasa de la máquina.	3. Limpie la parte inferior de la carcasa de la máquina.
Se atasca el conducto de descarga.	1. La altura de corte es demasiado baja.	1. Eleve la altura de corte.
	2. Usted está intentando segar hierba mojada.	2. Deje que la hierba se seque antes de segar.
	3. Es necesario limpiar los bajos de la carcasa de la máquina.	3. Limpie la parte inferior de la carcasa de la máquina.

Lista de Distribuidores Internacionales

Distribuidor:	País:	Teléfono:	Distribuidor:	País:	Teléfono:
Agrolanc Kft	Hungría	36 27 539 640	Maquiver S.A.	Colombia	57 1 236 4079
Balama Prima Engineering Equip.	Hong Kong	852 2155 2163	Maruyama Mfg. Co. Inc.	Japón	81 3 3252 2285
B-Ray Corporation	Corea	82 32 551 2076	Mountfield a.s.	República Checa	420 255 704 220
Casco Sales Company	Puerto Rico	787 788 8383	Mountfield a.s.	Eslovaquia	420 255 704 220
Ceres S.A.	Costa Rica	506 239 1138	Munditol S.A.	Argentina	54 11 4 821 9999
CSSC Turf Equipment (pvt) Ltd.	Sri Lanka	94 11 2746100	Norma Garden	Rusia	7 495 411 61 20
Cyril Johnston & Co.	Irlanda del Norte	44 2890 813 121	Oslinger Turf Equipment SA	Ecuador	593 4 239 6970
Cyril Johnston & Co.	República de Irlanda	44 2890 813 121	Oy Hako Ground and Garden Ab	Finlandia	358 987 00733
Equiver	México	52 55 539 95444	Parkland Products Ltd.	Nueva Zelanda	64 3 34 93760
Femco S.A.	Guatemala	502 442 3277	Perfetto	Polonia	48 61 8 208 416
ForGarder OU	Estonia	372 384 6060	Pratoverde SRL.	Italia	39 049 9128 128
G.Y.K. Company Ltd.	Japón	81 726 325 861	Prochaska & Cie	Austria	43 1 278 5100
Geomechaniki of Athens	Grecia	30 10 935 0054	RT Cohen 2004 Ltd.	Israel	972 986 17979
Golf international Turizm	Turquía	90 216 336 5993	Riversa	España	34 9 52 83 7500
Guandong Golden Star	China	86 20 876 51338	Lely Turfcare	Dinamarca	45 66 109 200
Hako Ground and Garden	Suecia	46 35 10 0000	Solvert S.A.S.	Francia	33 1 30 81 77 00
Hako Ground and Garden	Noruega	47 22 90 7760	Spypros Stavrinides Limited	Chipre	357 22 434131
Hayter Limited (U.K.)	Reino Unido	44 1279 723 444	Surge Systems India Limited	India	91 1 292299901
Hydroturf Int. Co Dubai	Emiratos Árabes Unidos	97 14 347 9479	T-Markt Logistics Ltd.	Hungría	36 26 525 500
Hydroturf Egypt LLC	Egipto	202 519 4308	Toro Australia	Australia	61 3 9580 7355
Irrimac	Portugal	351 21 238 8260	Toro Europe NV	Bélgica	32 14 562 960
Irrigation Products Int'l Pvt Ltd.	India	0091 44 2449 4387	Valtech	Marruecos	212 5 3766 3636
Jean Heybroek b.v.	Países Bajos	31 30 639 4611	Victus Emak	Polonia	48 61 823 8369

Aviso de privacidad (Europa)

Información recopilada por Toro
Toro Warranty Company (Toro) respeta su privacidad. Para procesar las reclamaciones bajo la Garantía y para ponernos en contacto con usted en el caso de una posible retirada de productos, le pedimos que comparta con nosotros cierta información personal, bien directamente, bien a través de su concesionario o empresa Toro local.

El sistema de garantías de Toro está hospedado en servidores ubicados en los Estados Unidos, y por tanto las leyes de privacidad aplicables pueden no proporcionar la misma protección que en su país.

AL COMPARTIR SU INFORMACIÓN PERSONAL CON NOSOTROS, OTORGA SU CONSENTIMIENTO AL PROCESAMIENTO DE DICHA INFORMACIÓN PERSONAL EN LOS CASOS DESCRITOS EN ESTE AVISO DE PRIVACIDAD.

Uso que hace Toro de la información
Toro puede utilizar su información personal para procesar reclamaciones bajo la garantía y para ponerse en contacto con usted si se produce la retirada de un producto, así como para cualquier otro propósito del que le informemos. Toro puede compartir su información con filiales, concesionarios u otros socios comerciales de Toro con relación a cualquiera de las actividades antes mencionadas. No venderemos su información personal a ninguna otra empresa. Nos reservamos el derecho a divulgar información personal para cumplir la legislación aplicable y a petición de las autoridades competentes, para operar correctamente nuestros sistemas o para nuestra propia protección o la de otros usuarios.

Retención de su información personal
Retendremos su información personal durante el tiempo que sea necesario para cumplir los fines para los que se recopiló originalmente o para otros fines legítimos (tales como cumplimiento de la legislación), o según lo exija la legislación aplicable.

Compromiso de Toro respecto a la seguridad de su información Personal
Tomamos precauciones razonables para proteger la seguridad de sus datos personales. También tomamos medidas para asegurar que la información personal sea exacta y esté actualizada.

Acceso y rectificación de su información personal
Si usted desea revisar o corregir su información personal, póngase en contacto con nosotros por correo electrónico a legal@toro.com.

Ley de Consumo de Australia

Los clientes australianos encontrarán información sobre la Ley de Consumo de Australia dentro de la caja o a través de su concesionario Toro local.

La Garantía Toro y La Garantía de Arranque GTS de Toro

Condiciones y productos cubiertos

The Toro Company y su afiliado, Toro Warranty Company, bajo un acuerdo entre sí, prometen conjuntamente reparar para el comprador original [1]el producto Toro nombrado a continuación si tiene defectos de materiales o mano de obra o si el motor Toro GTS (Guaranteed to Start – Garantía de Arranque) no arranca en el primer o segundo intento, siempre que se haya realizado todo el mantenimiento rutinario indicado en el *Manual del operador*.

Los siguientes plazos son aplicables desde la fecha de la compra

Productos	**Periodo de garantía**
Cortacéspedes dirigidos	
• Carcasa de fundición	5 años en uso residencial[2] 90 días en uso comercial
• Motor	Garantía GTS de 5 años, Uso residencial[3]
• Batería	2 años
• Carcasa de acero	2 años en uso residencial[2] 30 días uso comercial
• Motor	Garantía GTS de 2 años, Uso residencial[3]
Cortacéspedes TimeMaster	3 años en uso residencial[2] 90 días en uso comercial
• Motor	Garantía GTS de 3 años, Uso residencial[3]
• Batería	2 años
Productos eléctricos manuales y cortacéspedes dirigidos	2 años en uso residencial[2] No hay garantía para el uso comercial
Lanzanieves	
• 1 etapa	2 años en uso residencial[2] 45 días en uso comercial
• Motor	Garantía GTS de 2 años, Uso residencial[3]
• 2 etapas	3 años en uso residencial[2] 45 días en uso comercial
• Conducto, deflector del conducto y tapa del alojamiento del impulsor	Vida del producto (únicamente el propietario original)[5]
Lanzanieves eléctricos	2 años en uso residencial[2] No hay Garantía para el Uso comercial
Todos los equipos con conductor siguientes:	
• Motor	Consulte la garantía del fabricante del motor[4]
• Batería	2 años en uso residencial[2]
• Accesorios	2 años en uso residencial[2]
Tractores de césped y jardín DH	2 años en uso residencial[2] 30 días uso comercial
Tractores de césped y jardín XLS	3 años en uso residencial[2] 30 días uso comercial
TimeCutter	3 años en uso residencial[2] 30 días uso comercial
Cortacéspedes TITAN	3 años o 240 horas[5]
• Bastidor	Vida del producto (únicamente el propietario original)[6]

[1] "Comprador original" significa la persona que compró originalmente el Producto Toro.

[2]"Uso residencial" significa el uso del producto en la misma parcela en la que se encuentra su vivienda. El uso en más de un lugar se considera como uso comercial y será aplicable la garantía de uso comercial.

[3]La Garantía de Arranque GTS de Toro no es aplicable cuando el producto es usado con fines comerciales.

[4]Algunos motores utilizados en los productos Toro están garantizados por el fabricante del motor.

[5]Lo que ocurra primero.

[6]Garantía de por vida del bastidor – Si el bastidor principal, que consta de las piezas que están soldadas entre sí para formar la estructura de tractor a la que están conectados otros componentes tales como el motor, se agrieta o se rompe durante el uso normal, será reparado o sustituido, a discreción de Toro, bajo la garantía sin coste alguno en concepto de piezas o mano de obra. Quedan excluidos los fallos del bastidor causados por mal uso o abuso y los fallos o las reparaciones necesarias a causa de óxido o corrosión.

La garantía puede ser rechazada si el contador de horas es desconectado o modificado, o muestra señales de manipulación indebida.

Responsabilidades del Propietario

Usted debe mantener su Producto Toro siguiendo los procedimientos de mantenimiento descritos en el *Manual del operador*. Dicho mantenimiento rutinario, sea realizado por un concesionario o por usted mismo, es por cuenta de usted.

Instrucciones para obtener asistencia bajo la garantía

Si usted cree que su producto Toro tiene un defecto de materiales o de mano de obra, siga este procedimiento:

1. Póngase en contacto con el vendedor para concertar el servicio técnico del producto. Si por cualquier razón le es imposible ponerse en contacto con el vendedor, puede dirigirse a cualquier Distribuidor Autorizado Toro para concertar el servicio técnico. Consulte la lista de Distribuidores adjunta.
2. Lleve el producto y su prueba de compra (recibo o factura de venta) al punto de servicio. Si por cualquier razón usted no está satisfecho con el análisis del punto de servicio o con la asistencia recibida, póngase en contacto con nosotros en la dirección siguiente:

   Toro Customer Care Department, RLC Division

   Toro Warranty Company

   8111 Lyndale Avenue South

   Bloomington, MN 55420-1196

   001–952–948–4707

Elementos y condiciones no cubiertos

No hay otra garantía expresa salvo la cobertura especial de sistemas de emisión y la garantía sobre motores en algunos productos. Esta garantía expresa no cubre:

- El coste de mantenimiento regular, servicio o piezas, como por ejemplo filtros, combustible, lubricantes, cambios de aceite, bujías, filtros de aire, afilado de cuchillas o cuchillas desgastadas, ajustes de cables/acoplamientos o ajustes de frenos y embragues
- Componentes que fallan debido al desgaste normal
- Cualquier producto o pieza que haya sufrido modificaciones, abusos o negligencia y que necesite ser sustituido o reparado debido a accidente o falta de mantenimiento adecuado
- Costes de recogida y entrega
- Reparaciones o intentos de reparación por parte de personas no pertenecientes a un Distribuidor Autorizado Toro.
- Reparaciones necesarias por no haber seguido el procedimiento recomendado respecto al combustible (consulte el *Manual del operador* para obtener más detalles)
  - La eliminación de contaminantes del sistema de combustible no está cubierta
  - El uso de combustible viejo (de más de un mes de edad) o combustible que contenga más del 10% de etanol o el 15% de MTBE
  - No se ha drenado el sistema de combustible antes de un periodo de inactividad superior a un mes
- Reparaciones o ajustes para corregir problemas de arranque debidos a lo siguiente:
  - No haber seguido los procedimientos correctos de mantenimiento o el procedimiento recomendado respecto al combustible
  - La cuchilla del cortacésped giratorio ha golpeado un objeto
- Condiciones de operación especiales que pueden requerir más de dos intentos de arranque:
  - Primer arranque después de un periodo extendido de inactividad superior a tres meses o de almacenamiento estacional
  - Arranque a baja temperatura, por ejemplo al inicio de la primavera o al final del otoño
  - Procedimientos de arranque incorrectos - si tiene dificultad al arrancar su unidad, revise el *Manual del operador* para asegurarse de que está siguiendo los procedimientos de arranque correctos. Esto puede ahorrarle una visita innecesaria al Servicio Técnico Autorizado Toro.

Condiciones generales

El comprador está amparado por la legislación de cada país. Esta garantía no restringe los derechos del comprador bajo dicha legislación.