Form No. 3383-537 Rev A

Tondeuses électriques de 36 cm et 41 cm

N° de modèle 21136—N° de série 314000001 et suivants

N° de modèle 21141—N° de série 314000001 et suivants

Manuel de l'utilisateur

Sécurité

Lisez et assimilez le contenu de ce manuel avant de mettre le moteur en marche.

Voici le triangle de sécurité. Il signale les dangers potentiels susceptibles de causer des blessures. Respectez tous les messages de sécurité qui suivent ce symbole pour éviter des accidents, potentiellement mortels.

L'usage ou l'entretien incorrect de cette tondeuse peut occasionner des accidents, parfois mortels. Pour réduire les risques, respectez les consignes de sécurité suivantes.

⚠ ATTENTION

Pour réduire le risque d'incendie, d'électrocution ou de blessures corporelles, respectez toujours ces consignes de sécurité quand vous utilisez la tondeuse.

Les informations de sécurité suivantes sont adaptées de la norme européenne EN 60335-77:2010.

Consignes de sécurité

Informations générales

- Lisez attentivement les instructions. Familiarisez-vous avec les commandes et l'utilisation de la machine.
- Ne laissez jamais des enfants, ou des adultes n'ayant pas pris connaissance de ces instructions, utiliser la machine. Certaines législations imposent un âge minimal pour l'utilisation de ce type de machine.
- Ne tondez jamais lorsque des personnes, et surtout des enfants ou des animaux familiers, se trouvent à proximité.
- L'utilisateur est responsable des accidents et dommages causés aux autres personnes et à leurs possessions.

Avant d'utiliser la machine

- Portez toujours un pantalon et des chaussures solides pour travailler. N'utilisez pas la machine pieds nus ou chaussé de sandales.
- Inspectez soigneusement la zone à tondre et enlevez tout objet susceptible d'être projeté par la machine.
- Avant d'utiliser la tondeuse, vérifiez toujours si la lame, les boulons de lame et l'ensemble de coupe ne sont pas usés ou endommagés. S'ils sont usés ou endommagés, remplacez toujours les boulons et la lame en même temps pour ne pas modifier l'équilibre.
- Toro préconise d'équiper la machine d'un dispositif différentiel à courant résiduel (RCD) avec un courant de déclenchement maximum de 30 mA.
- Utilisez uniquement une rallonge pour usage extérieur de 1 mm^2 de diamètre et de 30 m maximum de longueur (le cas échéant).
- Vérifiez régulièrement l'état et l'usure des cordons d'alimentation. Remplacez-les immédiatement s'ils sont défectueux.
- N'utilisez pas la machine si un cordon d'alimentation est endommagé ou usé.
- Ne branchez pas une rallonge endommagée à l'alimentation secteur et ne touchez jamais un cordon endommagé avant de l'avoir débranché du secteur. Un cordon endommagé peut causer un contact avec des pièces sous tension.

Consignes d'utilisation

- Tondez uniquement à la lumière du jour ou avec un bon éclairage artificiel.
- Dans la mesure du possible, n'utilisez pas la machine sur herbe humide.
- Sur les terrains en pente, faites particulièrement attention de ne pas glisser.
- Marchez, ne courez pas.
- Pour les tondeuses rotatives sur roues, tondez transversalement à la pente, jamais en montant ou en descendant.
- Soyez extrêmement prudent lorsque vous changez de direction sur un terrain en pente.
- Ne tondez pas de pentes trop raides.
- Redoublez de prudence en marche arrière ou quand vous tirez la machine vers vous.
- Arrêtez la machine pour la déplacer d'une zone de coupe à une autre. Arrêtez la lame chaque fois que la machine quitte la pelouse.

© 2014—The Toro® Company
8111 Lyndale Avenue South
Bloomington, MN 55420

Enregistrez votre produit à www.Toro.com.

CE

Traduction du texte d'origine (FR)
Imprimé au Royaume-Uni
Tous droits réservés

3383-537 A

- N'utilisez jamais la machine si les protections sont endommagées ou sans les équipements de sécurité (déflecteurs et/ou bacs à herbe par exemple).
- Mettez le moteur en marche prudemment en vous conformant aux instructions et en évitant d'approcher les pieds de la lame.
- N'approchez pas les mains ni les pieds des pièces en rotation. Ne vous tenez jamais devant l'ouverture d'éjection.
- Ne soulevez et ne portez jamais la machine lorsque le moteur tourne.
- Débranchez le câble d'alimentation de la prise :
  - avant de quitter la machine
  - avant de dégager des obstructions ou d'enlever des matériaux dans l'éjecteur
  - avant d'inspecter, de nettoyer ou d'effectuer toute opération sur la machine
  - après avoir heurté un obstacle. Recherchez et réparez les dommages éventuels avant de remettre en marche et d'utiliser la machine.
  - si la machine se met à vibrer de manière inhabituelle (vérifiez immédiatement).
- Si la rallonge est endommagée en cours d'utilisation, arrêtez la machine, débranchez la rallonge du secteur et remplacez-la.
- Ne touchez pas les lames avant d'avoir débranché la machine du secteur et avant leur arrêt complet.
- N'approchez pas la rallonge des lames. Les lames peuvent endommager la rallonge et causer un contact avec des pièces sous tension.

Entretien et remisage

- Gardez tous les écrous, boulons et vis toujours bien serrés pour garantir l'utilisation sûre de la machine.
- Vérifiez fréquemment l'état et l'usure du bac à herbe.
- Remplacez les pièces usées ou endommagées pour éviter les accidents.
- Utilisez toujours une lame de rechange du type correct.
- N'achetez que des pièces et des accessoires Toro d'origine.

Niveau de pression acoustique (Modèle 21136)

Cette machine produit au niveau de l'oreille de l'utilisateur une pression acoustique de 80 dBA, qui comprend une valeur d'incertitude (K) de 3 dBA.

La pression acoustique est déterminée en conformité avec les procédures énoncées dans la norme EN 836.

Puissance acoustique (Modèle 21136)

Cette machine a un niveau de puissance acoustique garanti de 85 dBA, qui comprend une valeur d'incertitude (K) de 2 dBA.

La puissance acoustique est déterminée en conformité avec les procédures énoncées dans la norme ISO 11094.

Vibrations au niveau des mains et des bras (Modèle 21136)

Niveau de vibrations mesuré pour la main droite = 2,4 m/s^2

Niveau de vibrations mesuré pour la main gauche = 3,2 m/s^2

Valeur d'incertitude (K) = 1,6 m/s^2

Les valeurs mesurées sont déterminées en conformité avec les procédures énoncées dans la norme EN 836.

Niveau de pression acoustique (Modèle 21141)

Cette machine produit au niveau de l'oreille de l'utilisateur une pression acoustique de 83 dBA, qui comprend une valeur d'incertitude (K) de 2 dBA.

La pression acoustique est déterminée en conformité avec les procédures énoncées dans la norme EN 836.

Puissance acoustique (Modèle 21141)

Cette machine a un niveau de puissance acoustique garanti de 90 dBA, qui comprend une valeur d'incertitude (K) de 2 dBA.

La puissance acoustique est déterminée en conformité avec les procédures énoncées dans la norme ISO 11094.

Vibrations au niveau des mains et des bras (Modèle 21141)

Niveau de vibrations mesuré pour la main droite = 1 m/s^2

Niveau de vibrations mesuré pour la main gauche = 0,8 m/s^2

Valeur d'incertitude (K) = 0,5 m/s^2

Les valeurs mesurées sont déterminées en conformité avec les procédures énoncées dans la norme EN 836.

Mise au rebut des équipements électriques/électroniques (WEEE)



- La directive UE 2002/96/CE place ce produit dans la catégorie outil électrique ou électronique.
- Ne jetez **pas** cet outil dans une décharge municipale sans tri.
- Mettez cet outil au rebut dans un centre de collecte ou de recyclage en conformité avec la réglementation locale et nationale.
- Le consommateur joue un rôle important dans la réduction du volume de déchets à éliminer s'il prend la peine de renvoyer les outils électroniques/électriques dans un lieu de recyclage.
- Le recyclage évite la dispersion de matériaux dangereux dans le flux de déchets municipaux.
- Le symbole de la poubelle barrée d'une croix rappelle à l'utilisateur qu'il ne doit pas se débarrasser du produit dans une décharge municipale en vrac.

Autocollants de sécurité et d'instruction

Important: **Les autocollants de sécurité et d'instruction sont placés près des endroits potentiellement dangereux. Remplacez les autocollants endommagés.**



111-4782

1. Hauteur de coupe



111–5173

1. Attention – lisez le *Manuel de l'utilisateur*.
2. Risque de coupure/mutilation des mains ou des pieds par la lame de la tondeuse – attendez l'arrêt de toutes les pièces mobiles.
3. Risque de projection d'objets – tenez les spectateurs à bonne distance de la machine.
4. Risque de choc électrique – n'utilisez pas la machine sous la pluie.
5. Risque de choc électrique – ne faites pas passer la machine sur le câble électrique.
6. Risque de coupure/mutilation des mains ou des pieds par la lame de la tondeuse – débranchez la machine avant d'effectuer son entretien.

Mise en service

Important: **Ne branchez pas la machine à une source d'alimentation avant de l'avoir complètement assemblée.**

1

Dépliage du guidon

Aucune pièce requise

Procédure

1. Coupez le serre-câble autour du guidon et enlevez le serre-câble et le matériau d'emballage (modèle 21136 uniquement).
2. Dépliez le guidon avec précaution et éloignez les câbles des points de pivotement pour éviter de les pincer.

⚠ PRUDENCE

Les deux parties du guidon se croisent lorsqu'il est plié ou déplié, et vous pouvez vous coincer les doigts.

N'approchez pas les doigts des points de pivotement et des parties du guidon lorsque vous le pliez ou le dépliez.

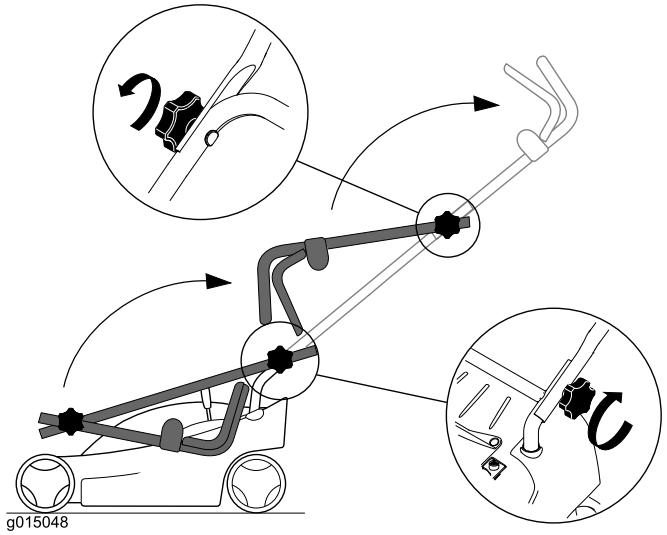

Figure 1
Modèle 21136

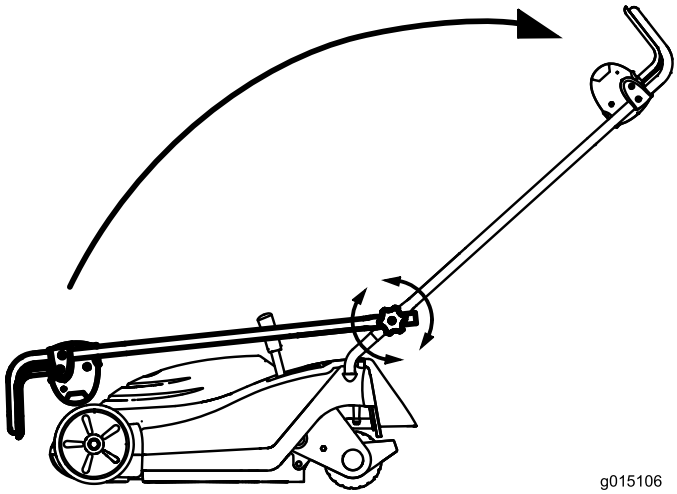

Figure 2
Modèle 21141

3. Serrez les boutons du guidon pour le fixer en place.

2

Montage du bac à herbe

Aucune pièce requise

Procédure

1. Glissez l'armature du bac dans le bac, en plaçant la poignée au-dessus de la toile (Figure 3).

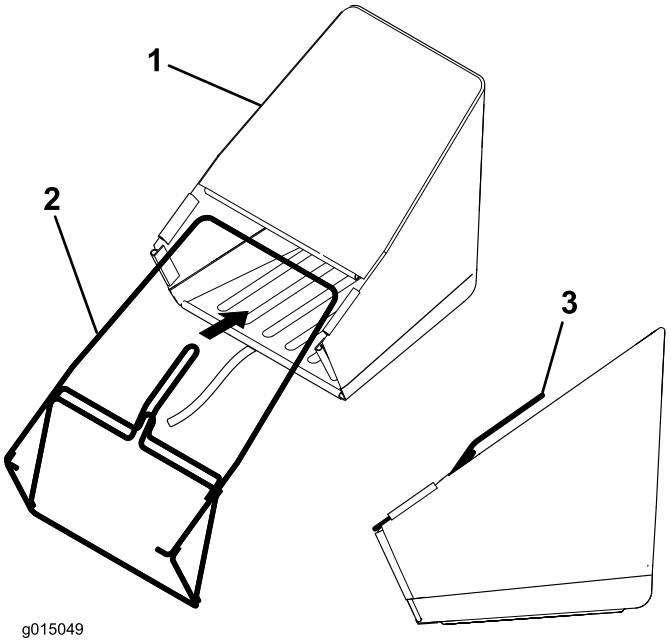

Figure 3

1. Bac à herbe
2. Armature
3. Guidon

2. En commençant au niveau de la poignée, fixez les 6 clips en plastique du bac à l'armature (Figure 4).

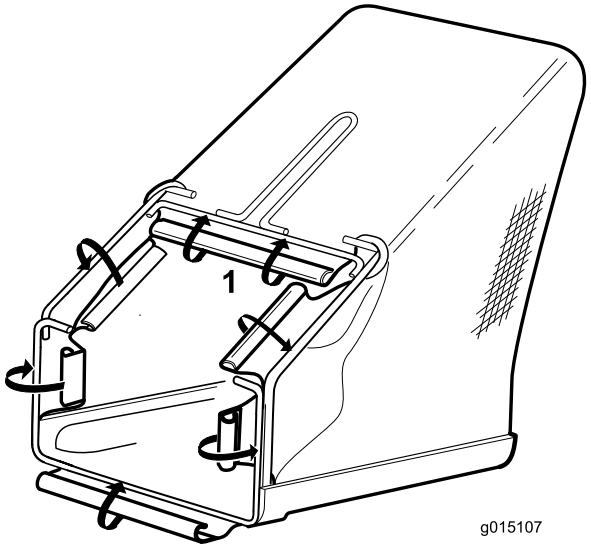

Figure 4

1. Partez d'ici vers le bas

3. Placez le couvercle en plastique sur l'armature du bac, comme illustré à la Figure 5.

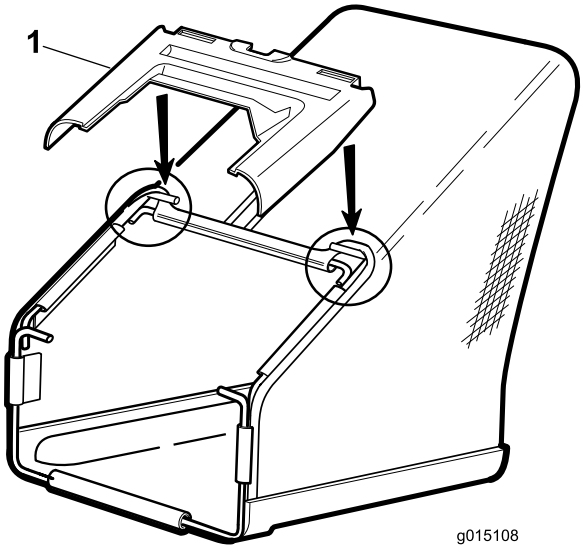

Figure 5

1. Couvercle en plastique

Vue d'ensemble du produit

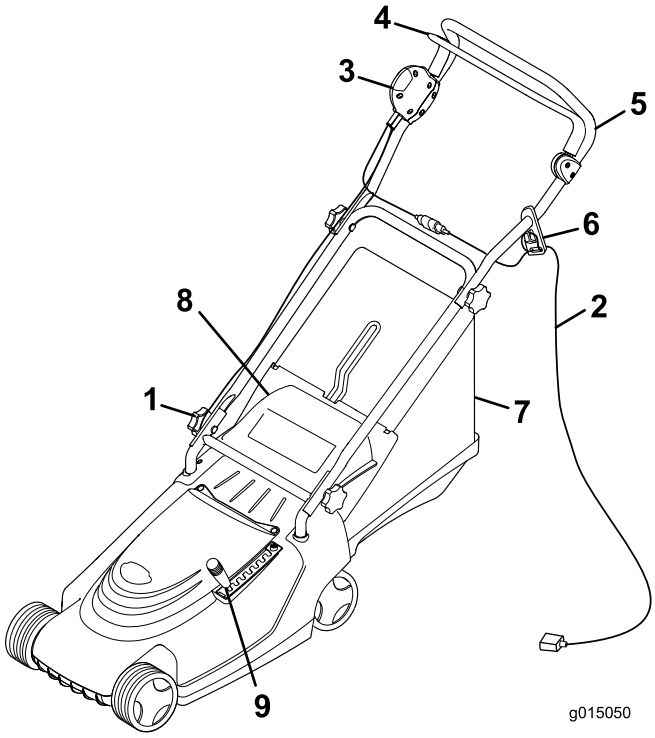

Figure 6

1. Bouton du guidon (2)
2. Rallonge électrique (non fournie)
3. Bouton
4. Barre de commande
5. Guidon
6. Dispositif de blocage du câble d'alimentation
7. Bac à herbe
8. Volet arrière
9. Levier de sélection de hauteur de coupe

Caractéristiques techniques

Modèle	**21136**	**21141**
Poids	20,4 kg	27,4 kg
Longueur	136 cm	138 cm
Largeur	45 cm	48 cm
Hauteur	104 cm	106 cm
Largeur de coupe	36 cm	41 cm
Gamme de hauteur de coupe (7 positions)	13 à 60 mm	13 à 65 mm
Tensions et fréquences	230 V/ 50 Hz	230 V/ 50 Hz
Puissance	1,4 kW	1,5 kW

Utilisation

Fixation de la rallonge

Utilisez uniquement une rallonge agréée prévue pour l'utilisation à l'extérieur à basse température.

⚠ ATTENTION

Tout contact avec de l'eau pendant l'utilisation de la machine peut causer des blessures ou la mort par électrocution.

- **Ne manipulez pas la fiche ou la machine si vous avez les mains mouillées ou les pieds dans l'eau.**
- **Utilisez uniquement une rallonge agréée prévue pour l'utilisation à l'extérieur à basse température.**

1. Faites une boucle avec le fil de la rallonge et accrochez-la dans le dispositif de blocage (Figure 7).

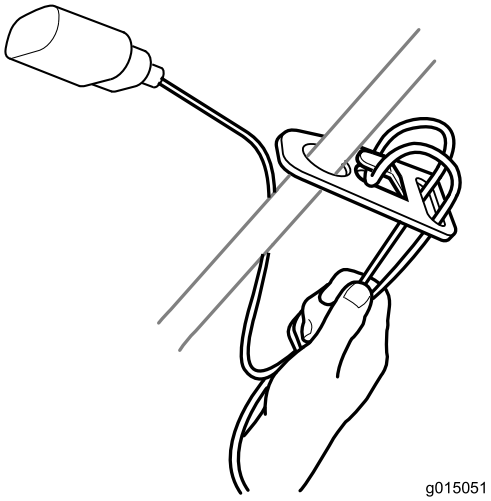

Figure 7

2. Branchez la rallonge à la prise de la machine.

   Remarque: Ne débranchez pas la rallonge en tirant sur le fil, mais en tenant la prise.

⚠ ATTENTION

La rallonge pourrait être endommagée et électrocuter quelqu'un ou causer un incendie.

Examinez soigneusement la rallonge avant d'utiliser la machine. Si la rallonge est endommagée, n'utilisez pas la machine. Si le câble d'alimentation est endommagé, faites-le remplacer ou réparer immédiatement par un réparateur Toro agréé.

Préparer le parcours de la tondeuse

En suivant le parcours suggéré, vous réduisez le risque de passer sur le câble d'alimentation de la machine et vous n'usez pas inutilement le câble. Évitez d'enrouler le câble autour de troncs d'arbre, de buissons ou d'autres obstacles.

Commencez à tondre près de la source d'alimentation électrique. Adoptez un mouvement de va-et-vient et tondez en vous éloignant graduellement de la source d'alimentation (Figure 8).

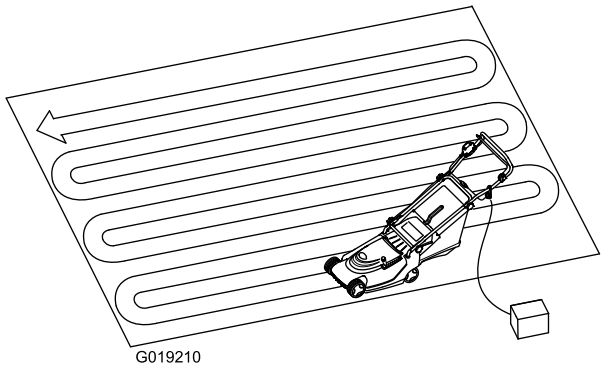

Figure 8

Démarrage du moteur

⚠ ATTENTION

Attendez l'arrêt complet du moteur avant de le remettre en marche. Le moteur pourra sinon être endommagé, ce qui rendra l'utilisation de la machine dangereuse.

1. Branchez la rallonge à la machine (le cas échéant).
2. Branchez l'autre extrémité du câble à une prise secteur ordinaire.
3. Appuyez de façon continue sur le bouton du côté droit du guidon (Figure 9).

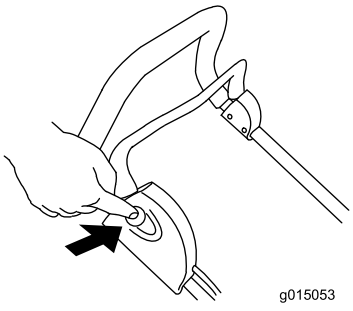

Figure 9

4. Sans relâcher le bouton, rapprochez la barre de commande du guidon (Figure 10).

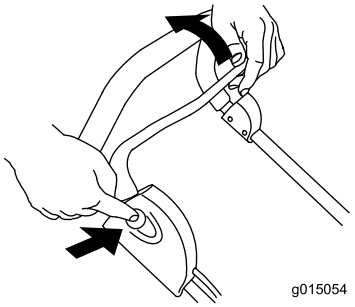

Figure 10

5. Serrez la barre de commande contre le guidon et relâchez le bouton (Figure 11).

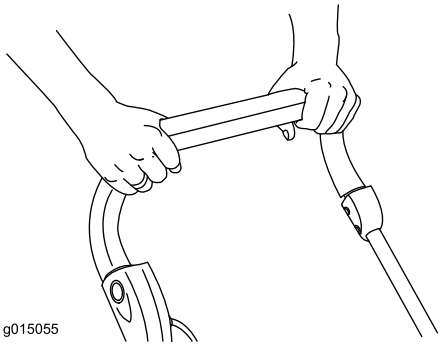

Figure 11

Arrêt du moteur

1. Relâchez la barre de commande (Figure 12).

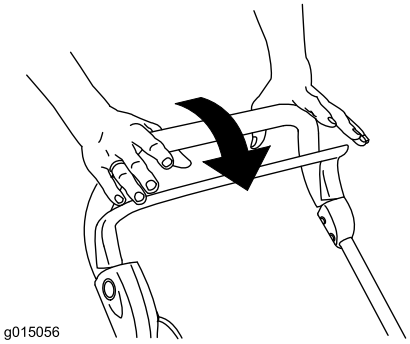

Figure 12

2. Débranchez le câble de la source d'alimentation si vous laissez la machine sans surveillance.

Réglage de la hauteur de coupe

⚠ DANGER

Lors du réglage de la hauteur de coupe, vous risquez de vous blesser gravement si vos mains ou vos pieds touchent la lame en mouvement.

Arrêtez le moteur et attendez l'arrêt de toutes les pièces en mouvement avant de changer la hauteur de coupe.

1. Arrêtez le moteur et attendez l'arrêt de toutes les pièces mobiles.
2. Tirez le levier de hauteur de coupe hors du cran de réglage et déplacez-le vers la fente voulue, en avant ou en arrière (Figure 13).

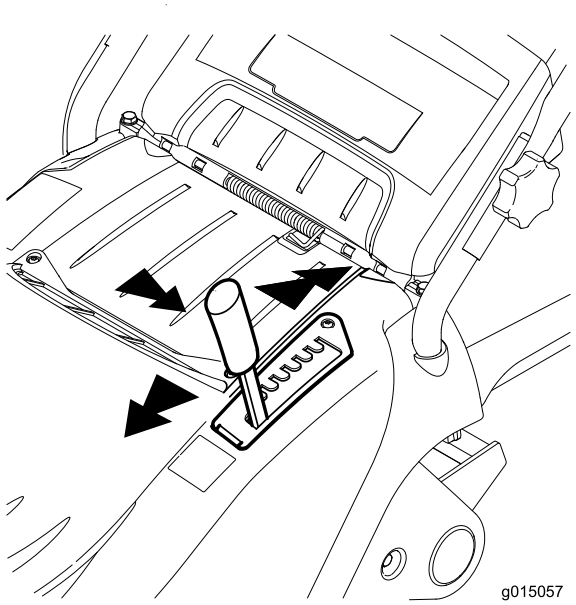

Figure 13

Ramassage de l'herbe coupée

Montez le bac à herbe pour récupérer les débris d'herbe.

1. Soulevez le volet arrière et enlevez l'obturateur de mulching (Figure 14).

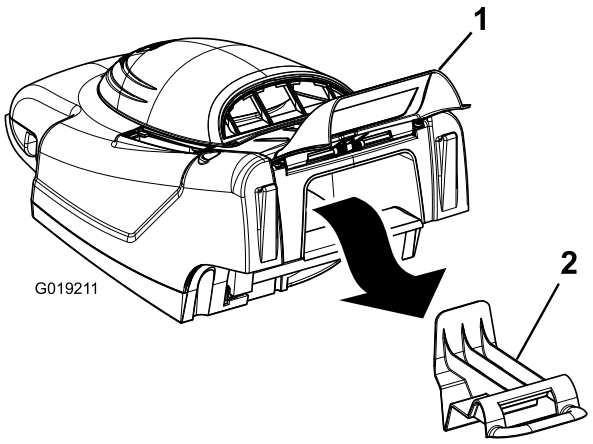

Figure 14

1. Volet arrière
2. Obturateur de mulching

2. Tout en maintenant le volet arrière, placez les bacs de ramassage sur les ergots (Figure 15).

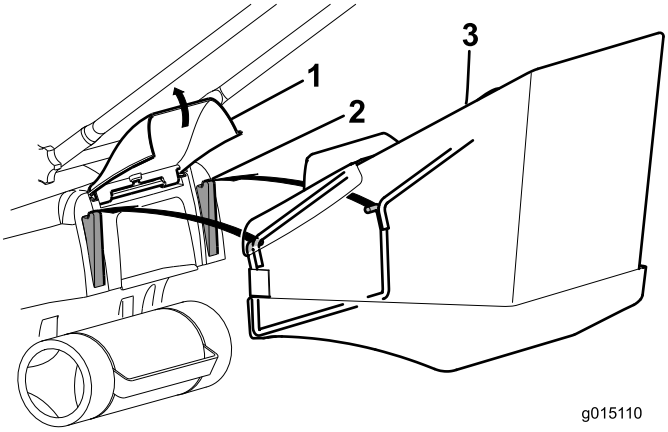

Figure 15

1. Volet arrière
2. Relief
3. Bac à herbe

3. Relâchez le volet arrière.
4. Tondez la pelouse avec le bac fixé en position.
5. Lorsque le bac à herbe est plein, arrêtez le moteur, retirez le bac et videz-le.

Remarque: Pour passer du ramassage au recyclage, enlevez le bac à herbe et remettez en place l'obturateur de mulching que vous avez retiré à l'opération 1 (Figure 16).

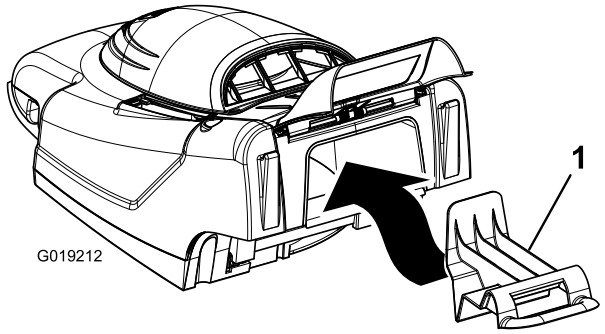

Figure 16

Modèle 21136 montré

1. Obturateur de mulching

Conseils pour la tonte

Afin d'obtenir des résultats optimaux, suivez ces instructions pour tondre l'herbe.

- Maintenez la lame **bien affûtée** tout au long de la saison de tonte.
- **Tondez uniquement l'herbe sèche.**L'herbe humide a tendance à s'agglomérer sur la pelouse et peut obstruer la machine et faire caler le moteur. Elle peut aussi être glissante sous les pieds et vous faire déraper et tomber.
- Lorsque vous tondez, empiétez chaque fois d'environ 4 cm sur la bande tondue précédemment.
- Si l'herbe est très haute, il est parfois nécessaire d'effectuer un premier passage à la hauteur de coupe maximale et à vitesse réduite, puis un second passage à une hauteur de coupe plus basse pour obtenir de meilleurs résultats.
- Si l'aspect de la pelouse tondue n'est pas satisfaisant, essayez une ou plusieurs des solutions suivantes :
  - Aiguisez la lame.
  - Tondez en avançant plus lentement.
  - Utilisez une hauteur de coupe plus élevée.
  - Tondez plus souvent.
  - Empiétez sur les passages précédents pour tondre une largeur de bande réduite.

Entretien

Toro a conçu ce produit pour vous offrir des années de bons et loyaux services. Lorsqu'un entretien est requis, confiez l'appareil à un réparateur Toro agréé.

⚠ ATTENTION

Lorsque la machine est branchée sur le secteur, elle est en état de fonctionnement. Quelqu'un pourrait la mettre en marche par inadvertance et vous blesser gravement ou blesser des personnes à proximité.

Débranchez toujours le câble de la source d'alimentation si vous laissez la machine sans surveillance.

Appareils à double isolation

Ce type d'appareil dispose de 2 systèmes d'isolation au lieu d'une mise à la masse. Aucun dispositif de mise à la masse n'est prévu sur un appareil à double isolation et aucun ne doit lui être ajouté. L'entretien d'un appareil à double isolation est délicat et exige de bien connaître le système. Pour cette raison, n'en confiez l'entretien qu'au personnel qualifié d'un concessionnaire-réparateur Toro agréé. Les pièces de rechange d'un appareil à double isolation doivent être identiques aux pièces d'origine. Les appareils à double isolation portent les mentions « Double Insulation » ou « Double Insulated » (« Double isolation » ou « Doublement isolé »). Le symbole ⧈ (un carré entouré d'un carré) est parfois aussi utilisé.

Nettoyage du carter de la machine

Nettoyez le carter de la machine après chaque utilisation.

Avant de nettoyer la machine, coupez le moteur, attendez l'arrêt de toute les pièces en mouvement et débranchez le câble de la source d'alimentation.

Important: Ne nettoyez pas la machine à l'eau. De l'humidité pourrait subsister à l'intérieur et entraîner la corrosion des pièces internes.

- Nettoyez le dessous du carter de la machine. Enlevez les saletés et les débris d'herbe collés au carter du plateau de coupe à l'aide d'un racloir en bois ou d'une brosse (Figure 17).

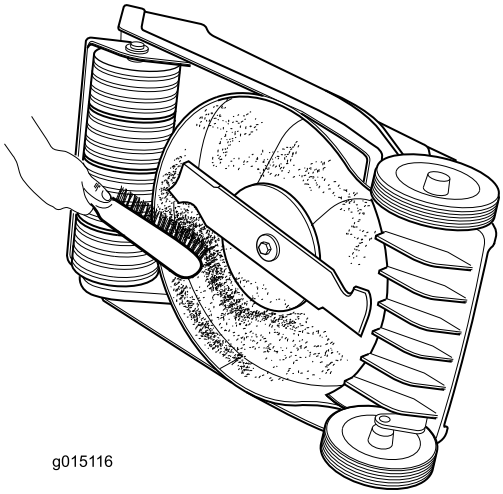

Figure 17

- Enlevez les débris présents dans les évents du carter en haut de la machine.
- Enlevez tous les débris du carter de la machine avec une brosse.
- Vérifiez si la prise d'alimentation semble avoir fondu ou surchauffé. Les rallonges usagées qui s'adaptent mal dans la prise peuvent causer une surchauffe en raison d'un mauvais contact. Remplacez immédiatement les rallonges endommagées (le cas échéant).

Graissage de la machine

Lubrifiez à l'huile moteur les roues, les tringleries et les points de pivotement toutes les 25 heures d'utilisation (Figure 18).

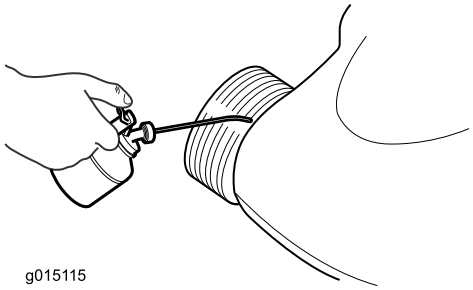

Figure 18

Entretien de la lame

Gardez toujours la lame bien affûtée. Elle coupera l'herbe de manière uniforme, sans arracher ni déchiqueter les brins.

Lorsque cela est nécessaire, remplacez toujours les lames par des lames Toro d'origine.

⚠ ATTENTION

Quelqu'un pourrait mettre le moteur en marche par inadvertance et vous blesser gravement ou blesser des personnes à proximité.

N'essayez pas d'examiner, de déposer ou de remplacer la lame avant d'avoir débranché la machine de la source d'alimentation.

1. Arrêtez le moteur et attendez l'arrêt de toutes les pièces mobiles.
2. Débranchez la machine de la source d'alimentation électrique.
3. Inclinez la machine sur le côté.
4. Vérifiez soigneusement l'affûtage et l'usure de la lame, surtout au point de rencontre des parties planes et relevées. Remplacez la lame si elle vous semble usée.

   Remarque: Pour obtenir des résultats optimaux, remplacez la lame au début de la saison de tonte. En cours de saison, limez les petites ébréchures de la lame pour conserver le tranchant.

⚠ DANGER

Une lame usée ou endommagée risque de se briser et de projeter le morceau cassé vers l'utilisateur ou les personnes à proximité, et de causer des blessures graves ou mortelles.

Examinez régulièrement la lame et remplacez-la si elle est usée ou endommagée.

Dépose de la lame

1. Tenez la lame à son extrémité (Figure 19) avec un chiffon ou un gant épais.

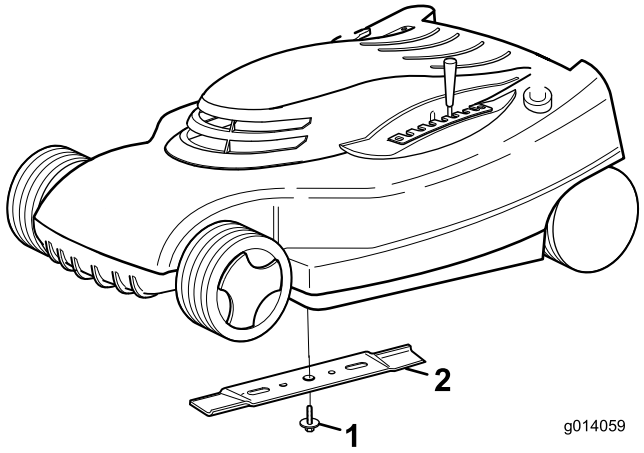

Figure 19

1. Boulon de lame
2. Lame

2. Retirez le boulon et la lame.

   Important: Si l'adaptateur de lame se détache, n'oubliez pas de le remettre en place avant de monter la lame et le boulon. La machine risque de subir des dommages si l'adaptateur n'est pas en place.

Aiguisage de la lame

Limez le dessus de la lame et conservez l'angle de coupe d'origine.

Remarque: Limez la même quantité de métal sur les deux tranchants pour ne pas déséquilibrer la lame.

Important: Vérifiez l'équilibre de la lame en la plaçant sur un équilibreur. Vous pouvez vous procurer un équilibreur à peu de frais dans n'importe quelle quincaillerie. Une lame équilibrée reste horizontale, tandis qu'une lame déséquilibrée penche du côté le plus lourd. Si la lame n'est pas équilibrée, limez davantage le tranchant du côté le plus lourd.

Pose de la lame

Montez une lame bien affûtée et équilibrée, et fixez-la avec le boulon. La partie relevée de la lame doit être dirigée vers le haut du carter de la machine pour que l'installation soit correcte. Serrez le boulon de la lame à 20 Nm.

Entretien du système marche/arrêt et de freinage de la lame

Le moteur et la lame sont conçus pour s'arrêter dans les 3 secondes suivant le relâchement de la barre de commande. Vérifiez le fonctionnement de la barre de commande avant chaque utilisation de la machine. Si la lame ne s'arrête pas en 3 secondes ou si vous entendez un grincement ou un frottement de métal quand vous relâchez la barre de commande, contactez un concessionnaire-réparateur Toro agréé. Cette recommandation est également valable si la machine vibre fortement pendant l'utilisation.

Remisage

1. Nettoyez le carter de la machine.
2. Vérifiez l'état de la lame.
3. Repliez le guidon comme illustré à la Figure 20 et Figure 21, selon le modèle.

Important: Veillez à ne pas écraser les câbles de commande en repliant le guidon.

⚠ PRUDENCE

Les deux parties du guidon se croisent lorsqu'il est plié ou déplié, et vous pouvez vous coincer les doigts.

N'approchez pas les doigts des points de pivotement et des parties du guidon lorsque vous le pliez ou le dépliez.

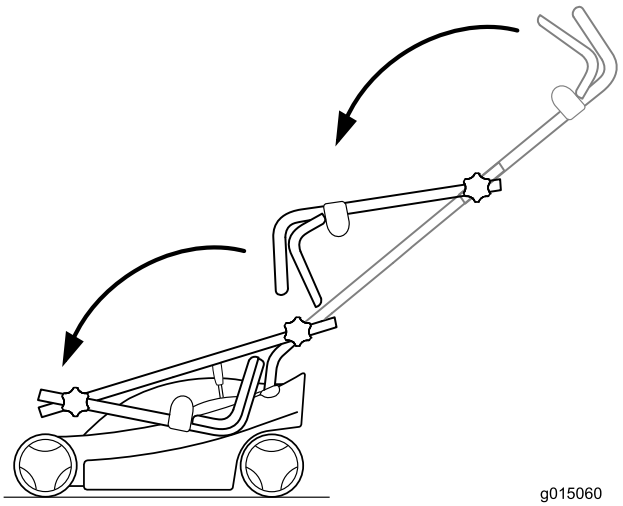

Figure 20
Modèle 21136 montré

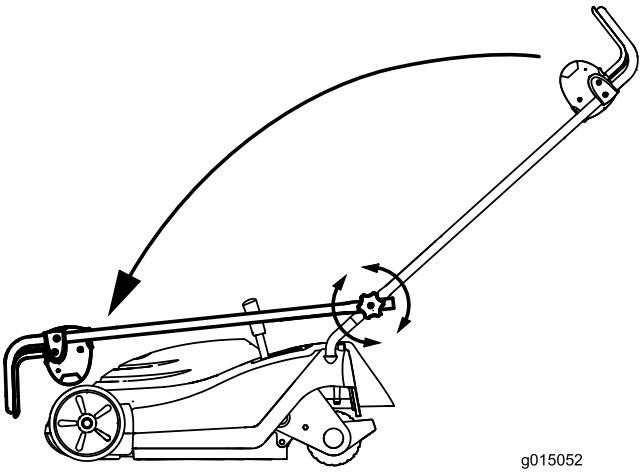

Figure 21
Modèle 21141 montré

4. Remisez la machine dans un local frais, propre et sec, et hors de la portée des enfants.
5. Couvrez la machine pour la garder propre et la protéger.

Dépistage des défauts

Problème	Cause possible	Mesure corrective
Le moteur ne démarre pas.	1. La rallonge n'est pas branchée à la machine. 2. La rallonge est endommagée. 3. Le fusible ou le coupe-circuit est grillé.	1. Branchez la rallonge à la machine et branchez l'autre extrémité à une prise secteur ordinaire. 2. Vérifiez l'état de la rallonge et réparez-la ou remplacez-la si elle est endommagée. 3. Vérifiez le fusible de la prise ou le coupe-circuit.
Le moteur démarre difficilement ou perd de la puissance.	1. L'éjecteur est obstrué. 2. Le dessous du carter de la machine est encrassé. 3. La hauteur de coupe utilisée est trop basse.	1. Nettoyez l'éjecteur. 2. Nettoyez le dessous du carter de la machine. 3. Choisissez une hauteur de coupe supérieure et remettez le moteur en marche.
La tondeuse ou le moteur vibre excessivement.	1. La lame est déséquilibrée. 2. Le boulon de fixation de la lame est desserré. 3. L'éjecteur est obstrué. 4. Le dessous du carter de la machine est encrassé. 5. Les boulons de fixation du moteur sont desserrés.	1. Équilibrez la lame. 2. Serrez le boulon de fixation de la lame. 3. Nettoyez l'éjecteur. 4. Nettoyez le dessous du carter de la machine. 5. Serrez les boulons de fixation du moteur.
La tonte n'est pas uniforme.	1. La lame est émoussée et déséquilibrée. 2. Vous tondez en suivant le même parcours chaque fois. 3. Le dessous du carter de la machine est encrassé.	1. Affûtez et équilibrez la lame. 2. Changez le parcours de la tondeuse. 3. Nettoyez le dessous du carter de la machine.
L'éjecteur est bouché.	1. La hauteur de coupe utilisée est trop basse. 2. Vous essayez de tondre une pelouse humide. 3. Le dessous du carter de la machine est encrassé.	1. Augmentez la hauteur de coupe. 2. Attendez que l'herbe soit sèche avant de tondre. 3. Nettoyez le dessous du carter de la machine.

Remarques:

Liste des distributeurs internationaux

Distributeur :	Pays :	Numéro de téléphone :	Distributeur :	Pays :	Numéro de téléphone :
Agrolanc Kft	Hongrie	36 27 539 640	Maquiver S.A.	Colombie	57 1 236 4079
Balama Prima Engineering Equip.	Hong Kong	852 2155 2163	Maruyama Mfg. Co. Inc.	Japon	81 3 3252 2285
B-Ray Corporation	Corée	82 32 551 2076	Mountfield a.s.	République tchèque	420 255 704 220
Casco Sales Company	Puerto Rico	787 788 8383	Mountfield a.s.	Slovaquie	420 255 704 220
Ceres S.A.	Costa Rica	506 239 1138	Munditol S.A.	Argentine	54 11 4 821 9999
CSSC Turf Equipment (pvt) Ltd.	Sri Lanka	94 11 2746100	Norma Garden	Russie	7 495 411 61 20
Cyril Johnston & Co.	Irlande du Nord	44 2890 813 121	Oslinger Turf Equipment SA	Équateur	593 4 239 6970
Cyril Johnston & Co.	République d'Irlande	44 2890 813 121	Oy Hako Ground and Garden Ab	Finlande	358 987 00733
Equiver	Mexique	52 55 539 95444	Parkland Products Ltd.	Nouvelle-Zélande	64 3 34 93760
Femco S.A.	Guatemala	502 442 3277	Perfetto	Pologne	48 61 8 208 416
ForGarder OU	Estonie	372 384 6060	Pratoverde SRL.	Italie	39 049 9128 128
G.Y.K. Company Ltd.	Japon	81 726 325 861	Prochaska & Cie	Autriche	43 1 278 5100
Geomechaniki of Athens	Grèce	30 10 935 0054	RT Cohen 2004 Ltd.	Israël	972 986 17979
Golf international Turizm	Turquie	90 216 336 5993	Riversa	Espagne	34 9 52 83 7500
Guandong Golden Star	Chine	86 20 876 51338	Lely Turfcare	Danemark	45 66 109 200
Hako Ground and Garden	Suède	46 35 10 0000	Solvert S.A.S.	France	33 1 30 81 77 00
Hako Ground and Garden	Norvège	47 22 90 7760	Spypros Stavrinides Limited	Chypre	357 22 434131
Hayter Limited (U.K.)	Royaume-Uni	44 1279 723 444	Surge Systems India Limited	Inde	91 1 292299901
Hydroturf Int. Co Dubai	Émirats Arabes Unis	97 14 347 9479	T-Markt Logistics Ltd.	Hongrie	36 26 525 500
Hydroturf Egypt LLC	Egypte	202 519 4308	Toro Australia	Australie	61 3 9580 7355
Irrimac	Portugal	351 21 238 8260	Toro Europe NV	Belgique	32 14 562 960
Irrigation Products Int'l Pvt Ltd.	Inde	0091 44 2449 4387	Valtech	Maroc	212 5 3766 3636
Jean Heybroek b.v.	Pays-Bas	31 30 639 4611	Victus Emak	Pologne	48 61 823 8369

Déclaration de confidentialité européenne

Les renseignements recueillis par Toro
Toro Warranty Company (Toro) respecte votre vie privée. Pour nous permettre de traiter votre réclamation au titre de la garantie et de vous contacter dans l'éventualité d'un rappel de produit, nous vous prions de nous communiquer certains renseignements personnels soit directement soit par l'intermédiaire d'un concessionnaire Toro.

Le système de garantie de Toro est hébergé sur des serveurs situés aux États-Unis où la loi relative à la protection de la vie privée n'offre pas la même protection que dans votre pays.

EN NOUS FOURNISSANT DES RENSEIGNEMENTS PERSONNELS VOUS CONCERNANT, VOUS CONSENTEZ À CE QUE NOUS TRAITIONS VOS RENSEIGNEMENTS PERSONNELS COMME DÉCRIT DANS CET AVIS DE CONFIDENTIALITÉ.

L'utilisation des renseignements par Toro
Toro peut utiliser vos renseignements personnels pour traiter vos réclamations au titre de la garantie et vous contacter dans l'éventualité d'un rappel de produit, ainsi que pour vous communiquer toute information nécessaire. Toro pourra partager les renseignements personnels que vous lui aurez communiqués avec les filiales, concessionnaires ou autres associés Toro en rapport avec ces activités. Nous ne vendrons vos renseignements personnels à aucune autre société. Nous nous réservons le droit de divulguer des renseignements personnels afin de satisfaire aux lois applicables et aux demandes des autorités concernées, pour assurer l'utilisation correcte de nos systèmes ou votre protection et celle d'autres usagers.

Conservation de vos renseignements personnels
Nous conserverons vos renseignements personnels uniquement pendant la durée nécessaire pour répondre aux fins pour lesquelles nous les avons collectés ou autres fins légitimes (comme la conformité réglementaire), ou conformément à la loi en vigueur.

Engagement de Toro relatif à la sécurité de vos renseignements personnels
Nous prenons toutes les précautions raisonnables pour protéger la sécurité de vos renseignements personnels. Nous prenons également les mesures nécessaires pour que vos renseignements personnels restent exacts et à jour.

Consultation et correction de vos renseignements personnels
Si vous souhaitez vérifier ou corriger vos renseignements personnels, veuillez nous contacter par courriel à legal@toro.com.

Droits des consommateurs australiens

Les clients australiens trouveront les détails relatifs aux droits des consommateurs australiens à l'intérieur du carton ou auprès de leur concessionnaire Toro local.

La garantie Toro et La garantie de démarrage Toro

Conditions et produits couverts

The Toro Company et sa filiale, Toro Warranty Company, en vertu d'un accord mutuel, s'engagent conjointement à réparer, pour l'acheteur d'origine[1], le Produit Toro listé ci-dessous en cas de défaut de matériau ou vice de fabrication, ou si le moteur Toro GTS (Garantie de démarrage) ne démarre pas dès le premier ou le deuxième essai, à condition que l'entretien courant requis dans le *Manuel de l'utilisateur* ait été effectué.

Durées de la garantie à partir de la date d'achat :

Produits	**Période de garantie**
Tondeuses autotractées	
• Plateau moulé	5 ans (usage résidentiel)[2] 90 jours (usage commercial)
• Moteur	Garantie de démarrage GTS de 5 ans, Usage résidentiel[3]
• Batterie	2 ans
• Plateau acier	2 ans (usage résidentiel)[2] 30 jours (usage commercial)
• Moteur	Garantie de démarrage GTS de 2 ans, Usage résidentiel[3]
Tondeuses TimeMaster	3 ans (usage résidentiel)[2] 90 jours (usage commercial)
• Moteur	Garantie de démarrage GTS de 3 ans, Usage résidentiel[3]
• Batterie	2 ans
Produits électriques à main et tondeuses autotractées	2 ans, usage résidentiel[2] Pas de garantie pour usage commercial
Souffleuses à neige	
• Monophase	2 ans (usage résidentiel)[2] 45 jours (usage commercial)
• Moteur	Garantie de démarrage GTS de 2 ans, Usage résidentiel[3]
• Deux phases	3 ans (usage résidentiel)[2] 45 jours (usage commercial)
• Éjecteur, déflecteur d'éjecteur et couvercle de carter de turbine	À vie (propriétaire d'origine uniquement)[5]
Souffleuses à neige électriques	2 ans (usage résidentiel)[2] Pas de garantie pour usage commercial
Toutes les tondeuses autoportées ci-dessous	
• Moteur	Voir la garantie constructeur du moteur[4]
• Batterie	2 ans (usage résidentiel)[2]
• Accessoires	2 ans (usage résidentiel)[2]
Tracteurs de jardin et tondeuses autoportées DH	2 ans (usage résidentiel)[2] 30 jours (usage commercial)
Tracteurs de jardin et tondeuses autoportées XLS	3 ans (usage résidentiel)[2] 30 jours (usage commercial)
Tondeuses TimeCutter	3 ans (usage résidentiel)[2] 30 jours (usage commercial)
Tondeuses TITAN	3 ans ou 240 heures[5]
• Cadre	À vie (propriétaire d'origine uniquement)[6]

[1]Le terme « acheteur d'origine » signifie la première personne qui s'est portée acquéreur du produit Toro.

[2]L'usage résidentiel désigne l'utilisation du produit sur le terrain où se trouve votre domicile. L'utilisation dans d'autres lieux est considérée comme un usage commercial, couvert par une garantie limitée.

[3]La garantie de démarrage (GTS) Toro ne s'applique pas si le produit est utilisé à des fins commerciales.

[4]Certains moteurs utilisés sur les produits Toro sont couverts par la garantie constructeur du moteur.

[5]Selon la première échéance.

[6]Garantie à vie du cadre – Si le cadre principal, qui est constitué de pièces soudées ensemble pour former la structure du tracteur et sur lequel sont fixés d'autres composants, comme le moteur, se fissure ou est cassé pendant l'utilisation normale, il sera réparé ou remplacé, au choix de Toro, gratuitement dans le cadre de la garantie, pièces et main-d'œuvre comprises. Toute défaillance du cadre causée par un usage incorrect ou abusif et toute défaillance ou réparation requise pour cause de rouille ou de corrosion n'est pas couverte.

La garantie sera annulé si le compteur horaire est débranché, modifié ou semble avoir été trafiqué.

Responsabilités du propriétaire

L'entretien de votre produit Toro doit être conforme aux procédures décrites dans le *Manuel de l'utilisateur.* Cet entretien courant est à vos frais, qu'il soit effectué par vous-même ou par un concessionnaire.

Comment faire intervenir la garantie

Si vous pensez que votre produit Toro présente un vice de matériau ou de fabrication, procédez comme suit :

1. Demandez à votre revendeur de prendre en charge votre produit. Si, pour une raison quelconque, il vous est impossible de contacter votre revendeur, vous pouvez vous adresser à n'importe quel concessionnaire Toro agréé pour l'entretien de votre produit. Consultez la liste des distributeurs jointe.
2. Lorsque vous vous rendez chez le réparateur, apportez le produit et une preuve d'achat (reçu). Si, pour une raison quelconque, vous n'êtes pas satisfait du diagnostic de votre réparateur ou des conseils prodigués, n'hésitez pas à nous contacter à l'adresse suivante :

   Toro Customer Care Department, RLC Division
   Toro Warranty Company
   8111 Lyndale Avenue South
   Bloomington, MN 55420-1196, États-Unis
   001–952–948–4707

Ce que la garantie ne couvre pas

Il n'existe aucune autre garantie expresse, à part la garantie spéciale du système antipollution et du moteur pour certains produits. Cette garantie expresse ne couvre pas :

- Les frais normaux d'entretien et de remplacement de pièces, telles que les filtres, le carburant, les lubrifiants, les changements d'huile, les bougies, les filtres à air, l'affûtage des lames, les lames usées, le réglage des câbles/de la tringlerie ou le réglage des freins et de l'embrayage.
- Les défaillances de composants dues à une usure normale.
- Les produits ou pièces ayant fait l'objet de modifications, d'un usage abusif ou de négligence, et nécessitant un remplacement ou une réparation en raison d'un accident ou d'un défaut d'entretien.
- Les frais de prise à domicile et de livraison.
- Les réparations ou tentatives de réparation par quiconque autre qu'un concessionnaire-réparateur Toro agréé
- Les réparations requises en raison du non respect de la procédure recommandée relative au carburant (consultez le *Manuel de l'utilisateur* pour plus de détails)
  - La décontamination du système d'alimentation n'est pas couverte
  - L'utilisation de carburant trop ancien (vieux de plus d'un mois) ou de carburant contenant plus de 10 % d'éthanol ou plus de 15 % de MTBE
  - L'omission de la vidange du système d'alimentation avant toute période de non utilisation de plus d'un mois
- Les réparations ou réglages nécessaires pour corriger les problèmes de démarrage causés par :
  - Le non respect des procédures d'entretien correctes ou de la procédure recommandée relative au carburant
  - Des dommages subis par la lame de la tondeuse qui heurte un obstacle
- Certaines conditions de démarrage exigent un ou plusieurs essais, notamment :
  - Le premier démarrage après une période de non utilisation de plus de trois mois ou après le remisage saisonnier
  - Les démarrages par temps froid, par exemple au début du printemps et à la fin de l'automne
  - Les méthodes de démarrage incorrectes - si vous avez des difficultés à démarrer le moteur, vérifiez dans le *Manuel de l'utilisateur* que vous suivez bien les procédures de démarrage correctes. Vous éviterez peut-être ainsi une visite inutile chez un concessionnaire-réparateur Toro agréé.

Conditions générales

L'acheteur est couvert par la législation nationale de chaque pays. Les droits de l'acheteur, soutenus par la législation, ne sont pas limités par la présente garantie.