Form No. 3383-540 Rev A

36 cm og 41 cm elektriske gressklippere

Modellnr. 21136—Serienr. 314000001 og oppover

Modellnr. 21141—Serienr. 314000001 og oppover

Brukerhåndbok

Sikkerhet

Les og forstå innholdet i denne håndboken før du starter motoren.

Dette er et sikkerhetsvarselssymbol. Det brukes for å varsle deg om mulige farer for personskade. Følg alle sikkerhetsmeldinger som følger dette symbolet for å unngå skader eller dødsulykker.

Feilaktig bruk eller vedlikehold av gressklipperen kan føre til personskade eller dødsfall. For å redusere muligheten for skader bør du følge sikkerhetsinstruksjonene nedenfor.

⚠ ADVARSEL

For å redusere faren for brann, elektrisk støt og personskader når du bruker denne elektriske gressklipperen må du alltid følge disse sikkerhetsinstruksjonene.

Følgende sikkerhetsinformasjon har blitt tilpasset fra den europeiske standarden EN 60335-77:2010.

Regler for sikker bruk

Generell informasjon

- Les grundig gjennom bruksanvisningen. Gjør deg kjent med kontrollene og hvordan utstyret skal brukes.
- Aldri la barn eller personer som ikke har lest disse instruksjonene bruke maskinen. Undersøk evt. aldersgrense for bruk av dette utstyret.
- Du må aldri klippe mens andre personer, spesielt barn eller kjæledyr, befinner seg i nærheten.
- Føreren eller brukeren har ansvaret hvis andre personer eller deres eiendom utsettes for ulykker eller farer.

Forberedelser

- Når du klipper, må du alltid ha på deg kraftig fottøy og langbukser. Bruk ikke maskinen uten sko eller med åpne sandaler.
- Foreta en grundig inspeksjon der maskinen skal brukes, og fjern alle gjenstander som kan slenges opp i luften.
- Før bruk må du alltid sjekke at knivene, knivboltene og klippeenheten er i orden og fri for skader og slitasje. Skift ut en slitt eller skadet kniv og bolter i sett for å opprettholde balansen.
- Toro anbefaler at maskinen skal leveres med en startstrømsenhet (RCD) med en utløsningsstrøm på ikke mer enn 30 mA.
- Bruk kun skjøteledning i størrelse 1,00 mm² som ikke er mer enn 30 m lang og som egner seg for utendørs bruk (ved behov).
- Inspiser strømledningene jevnlig for tegn på skade eller slitasje. Skift ut med en gang hvis de er defekte.
- Ikke bruk maskinen hvis en strømledning er skadet eller slitt.
- Ikke koble en skadet skjøteledning til strømnettet, og ikke berør en skadet ledning før den er koblet fra strømnettet. En skadet ledning kan føre til kontakt med strømførende deler.

Håndtering

- Gressklipperen må bare brukes i dagslys eller der det er god kunstig belysning.
- Unngå å bruke utstyret på vått gress, der det er mulig.
- Vær alltid sikker på hvor du setter føttene i skråninger.
- Gå, ikke løp.
- For roterende klippere med hjul skal du klippe på tvers av skråningen, ikke opp og ned.
- Vær ytterst forsiktig når du forandrer retning i skråninger.
- Ikke klipp i overdrevent bratte skråninger.
- Vær svært forsiktig når du rygger eller trekker maskinen mot deg.
- Slå av maskinen når den transporteres fra ett arbeidsområde til et annet. Stopp kniven når du flytter maskinen av gresset.
- Bruk aldri maskinen med defekte skydd eller uten at alle monterte sikkerhetsinnretninger (for eksempel deflektorer og/eller gressoppsamlere) er på plass.
- Slå motoren forsiktig på i henhold til instruksjonene og med føttene godt unna kniven.
- Hold hender og føtter borte fra roterende deler. Hold deg unna åpningen på utløpssjakten til enhver tid.

© 2014—The Toro® Company
8111 Lyndale Avenue South
Bloomington, MN 55420

Registrer ditt produkt på www.Toro.com.

CE

Oversettelse av originalen (NO)
Trykt i Storbritannia.
Med enerett

3383-540 A

- Løft eller bær aldri maskinen mens motoren er i gang.
- Trekk ut støpselet fra kontakten:
  - når du forlater maskinen
  - før du fjerner en blokkering eller fjerner materiale fra sjakten
  - før du sjekker, rengjør eller utfører arbeid på maskinen; eller
  - etter at maskinen har kjørt på en gjenstand. Undersøk om maskinen ble skadet, og reparer den før du starter den og bruker den igjen:
  - hvis maskinen vibrerer unormalt mye (den bør da undersøkes øyeblikkelig)
- Hvis skjøteledningen blir skadet under bruk, må du stoppe maskinen, ta støpselet ut av stikkontakten, og skifte ut den skadede skjøteledningen.
- Ikke berør knivene før maskinen er koblet fra strømnettet og knivene har stanset helt.
- Hold skjøteledningen borte fra knivene. Knivene kan forårsake skade på skjøteledningen og føre til kontakt med strømførende deler.

Vedlikehold og oppbevaring

- Sørg for at alle mutrer, bolter og skruer er godt tilstrammet, for å være sikker på at utstyret er trygt å bruke.
- Kontroller gressoppsamleren regelmessig og se etter skader eller slitasje.
- Skift alltid ut deler med skader eller slitasje for sikkerhets skyld.
- Kontroller at kun korrekte erstatningskniver benyttes.
- Kjøp utelukkende originale reservedeler og tilbehør fra Toro.

Lydtrykk (modell 21136)

Denne maskinen har et lydtrykknivå på 80 dBA ved operatørens øre, med en usikkerhetsverdi (K) på 3 dBA.

Lydstyrkenivået ble fastsatt iht. prosedyrene som er beskrevet i EN 836.

Lydstyrke (modell 21136)

Denne maskinen har et garantert lydstyrkenivå på 85 dBA, med en usikkerhetsverdi (K) på 2 dBA.

Lydstyrkenivået ble fastsatt iht. prosedyrene som er beskrevet i EN 11094.

Vibrasjon, hånd/arm (modell 21136)

Målt vibrasjonsnivå for høyre hånd = 2,4 m/s^2

Målt vibrasjonsnivå for venstre hånd = 3,2 m/s^2

Usikkerhetsverdi (K) = 1,6 m/s^2

Målte verdier ble fastsatt iht. prosedyrene som er beskrevet i EN 836.

Lydtrykk (modell 21141)

Denne maskinen har et lydtrykknivå på 83 dBA ved operatørens øre, med en usikkerhetsverdi (K) på 2 dBA.

Lydstyrkenivået ble fastsatt iht. prosedyrene som er beskrevet i EN 836.

Lydstyrke (modell 21141)

Denne maskinen har et garantert lydstyrkenivå på 90 dBA, med en usikkerhetsverdi (K) på 2 dBA.

Lydstyrkenivået ble fastsatt iht. prosedyrene som er beskrevet i EN 11094.

Vibrasjon, hånd/arm (modell 21141)

Målt vibrasjonsnivå for høyre hånd = 1,0 m/s^2

Målt vibrasjonsnivå for venstre hånd = 0,8 m/s^2

Usikkerhetsverdi (K) = 0,5 m/s^2

Målte verdier ble fastsatt iht. prosedyrene som er beskrevet i EN 836.

Avhending av elektrisk/elektronisk utstyr (WEEE)



- EU-direktiv 2002/96/EF klassifiserer dette produktet som et elektrisk eller elektronisk verktøy.
- **Ikke** avhend dette verktøyet som usortert restavfall.
- Avhend verktøyet ved et kildesorterings- eller resirkuleringssted i henhold til lokalt og nasjonalt regelverk.
- Forbrukeren har en viktig rolle i forhold til reduksjon av avfall ved å levere elektrisk/elektronisk verktøy inn til resirkulering.
- Resirkulering gjør at en unngår spredning av farlig materiale i restavfallet.
- Søppelkassen med et kryss over er et symbol som påminner brukeren om å ikke avhende dette produktet som usortert restavfall.

Sikkerhets- og instruksjons-merker

Viktig: Sikkerhets- og instruksjonsmerker er plassert nær områder som utgjør en mulig fare. Erstatt skadde eller manglende merker.



111-4782

1. Klippehøyde



111–5173

1. Advarsel – les *brukerhåndboken.*
2. Fare for kutting/avkapping av hender og/eller føtter, gressklipperkniv – vent til alle bevegelige deler har stanset.
3. Fare for at gjenstander slynges gjennom luften – hold trygg avstand fra maskinen.
4. Fare for elektrisk støt – ikke bruk maskinen i regnvær.
5. Fare for elektrisk støt – ikke kjør over maskinens strømledning.
6. Kuttefare og fare for å avkapping av hender og føtter, gressklipperkniv – koble maskinen fra strømforsyningen du utfører vedlikehold.

Montering

Viktig: Ikke koble maskinen til strømkilden igjen før den er ferdig sammensatt.

1

Folde ut håndtaket

Ingen deler er nødvendige

Prosedyre

1. Skjær av kabelfestet rundt håndtaket, og fjern kabelfestet og emballasjematerialet (kun modell 21136).
2. Legg håndtaket forsiktig sammen og hold ledningene unna omdreiningspunktene slik at de ikke blir klemt.

⚠ FORSIKTIG

Når du bretter ut og inn håndtakene, krysser de hverandre som en saks. Du må derfor passe på å ikke klemme fingrene dine.

Hold fingrene unna omdreiningspunktene og håndtaker som krysses.

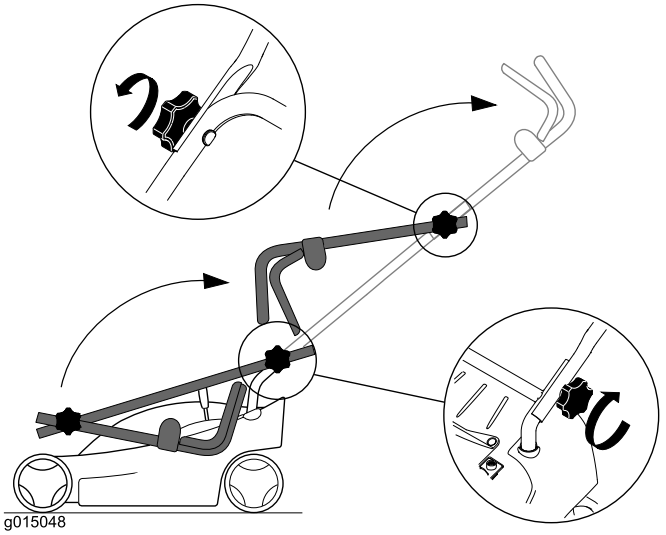

Figur 1
Modell 21136

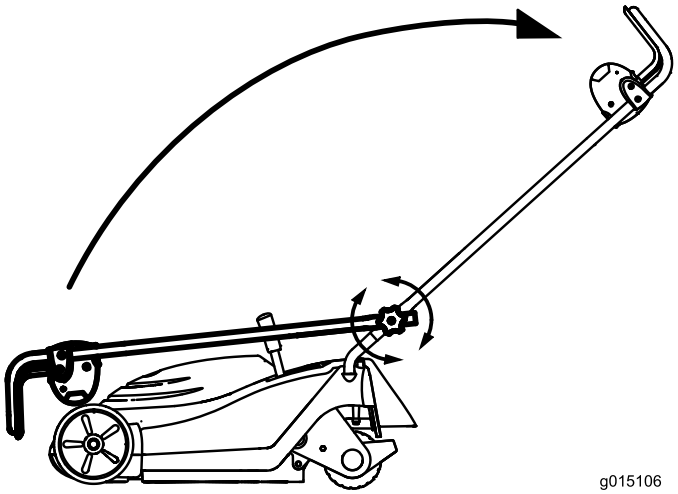

Figur 2
Modell 21141

3. Stram knottene på håndtaket for å feste det på plass.

2

Montere gressposen

Ingen deler er nødvendige

Prosedyre

1. Skyv ledningen på rammen inn i gressposen, og sikre at håndtaket sitter over stoffet (Figur 3).

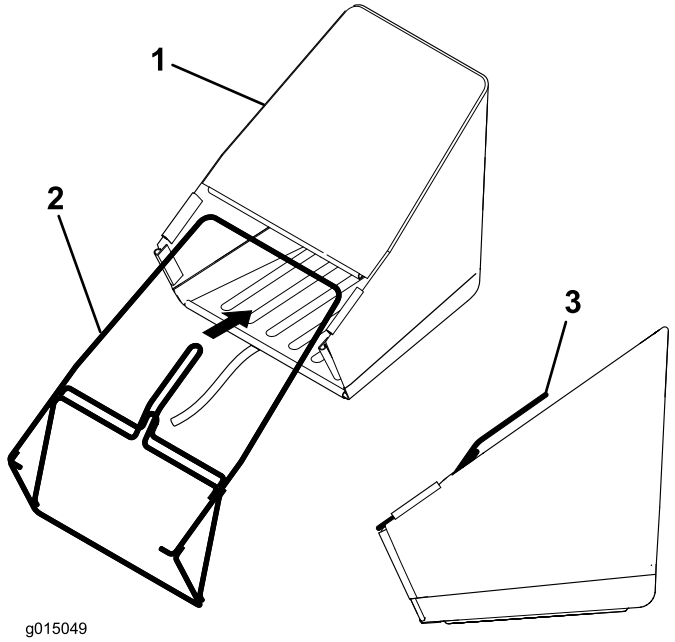

Figur 3

1. Gresspose
2. Ledningsramme
3. Håndtak

2. Fest de seks plastikklemmene på gressposen til ledningsrammen (start ved håndtaket) (Figur 4).

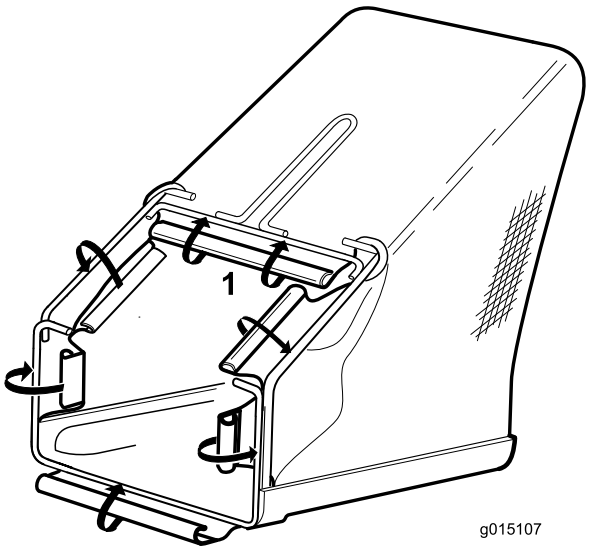

Figur 4

1. Start her og jobb deg nedover.

3. Monter plastikkdekselet på rammen som vist i Figur 5.

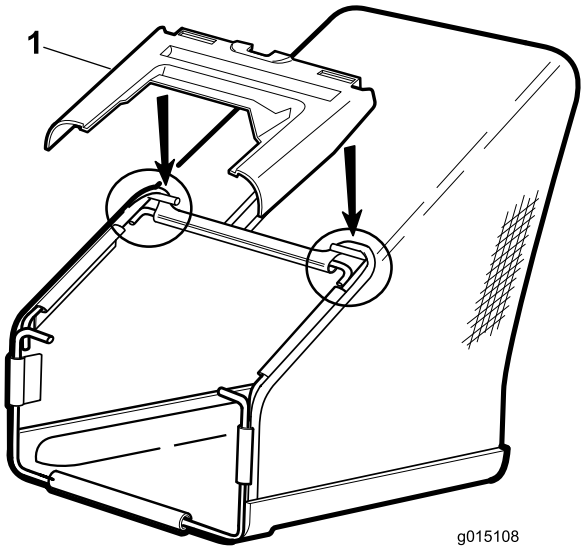

Figur 5

1. Plastikkdeksel

Oversikt over produktet

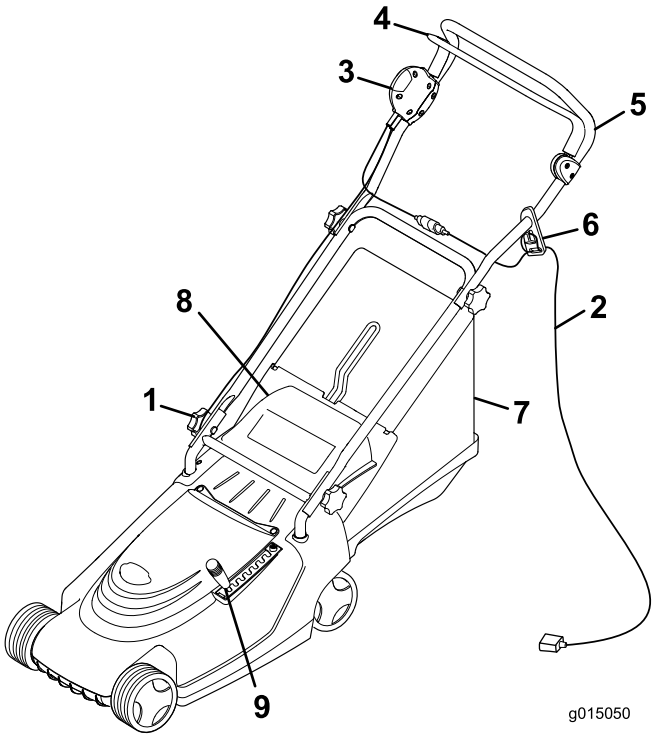

Figur 6

1. Håndtaksknott (to)
2. Skjøteledning (medfølger ikke)
3. Knapp
4. Kontrollbøyle
5. Håndtak
6. Ledningslås
7. Gresspose
8. Bakluke
9. Klippehøydespak

Spesifikasjoner

Modell	21136	21141
Vekt	20,4 kg	27,4 kg
Lengde	136 cm	138 cm
Bredde	45 cm	48 cm
Høyde	104 cm	106 cm
Klippebredde	36 cm	41 cm
Klippehøyde (7 innstillinger)	13 til 60 mm	13 til 65 mm
Volt og frekvenser	230 V / 50 Hz	230 V / 50 Hz
Strøm	1,4 kW	1,5 kW

Bruk

Sikring av skjøteledning

Bruk kun en skjøteledning som er anbefalt for utendørs bruk i kaldt vær.

⚠ ADVARSEL

Kontakt med vann under bruk av maskinen kan forårsake elektrisk støt, og resultere i personskader eller dødsfall.

- **Ikke ta i kontakten eller maskinen med våte hender eller mens du står i vann.**
- **Bruk kun en skjøteledning som er anbefalt for utendørs bruk i kaldt vær.**

1. Lag en løkke på skjøteledningen og fest den i ledningslåsen (Figur 7).

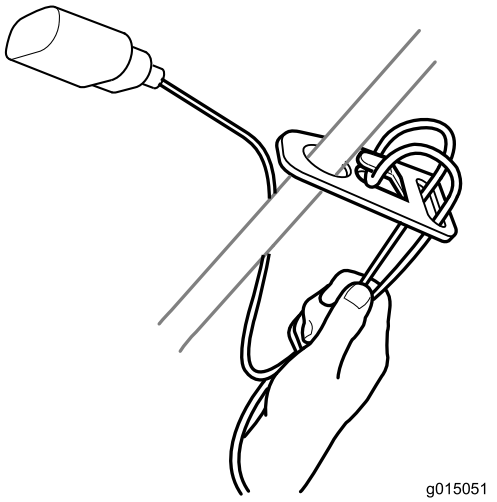

Figur 7

2. Koble skjøteledningen til maskinpluggen.

   Merk: Ikke koble fra skjøteledningen ved å trekke i ledningen. Ta i støpselet, ikke ledningen, for å koble fra ledningen.

⚠ ADVARSEL

Den elektriske ledningen kan ødelegges og føre til støt eller brann.

Kontroller den elektriske ledningen grundig før du bruker maskinen. Dersom ledningen blir skadet, må du ikke fortsette å bruke maskinen. Få en autorisert Toro-serviceforhandler til å erstatte eller reparere en skadet ledning umiddelbart.

Planlegge klippemønsteret ditt

Ved å følge det foreslåtte klippemønsteret vil du redusere faren for å kjøre over ledningen med maskinen, og ledningen vil ikke utsettes for unødvendig slitasje. Ikke tillat at strømledningen legger seg rundt trær, busker eller andre hindringer.

Begynn med å klippe nær den strømuttaket. Klipp frem og tilbake mens du gradvis flytter deg bort fra strømuttaket (Figur 8).

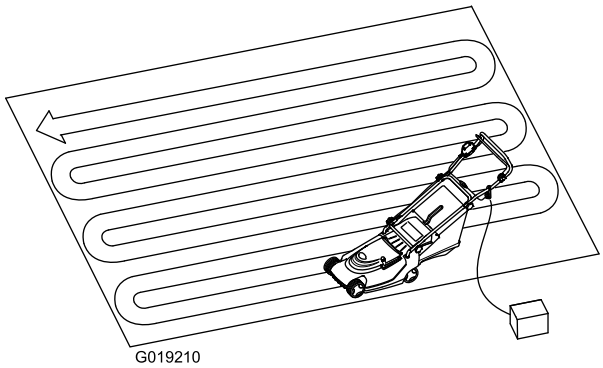

Figur 8

Starte motoren

⚠ ADVARSEL

Påse at motoren har stoppet helt før du starter den igjen. Hvis du ikke gjør dette, kan det skade motoren og gjøre det utrygt å bruke maskinen.

1. Koble skjøteledningen til maskinen (ved behov).
2. Koble den andre enden av ledningen i et husholdningsstrømuttak.
3. Trykk på knappen på høyre side av håndtaket og hold den inne (Figur 9).

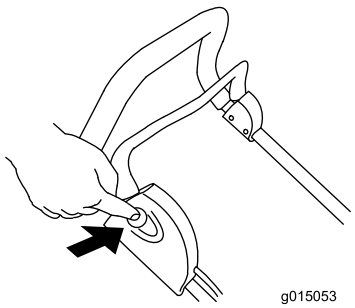

Figur 9

4. Mens du holder inne knappen, dra styrestangen mot håndtaket (Figur 10).

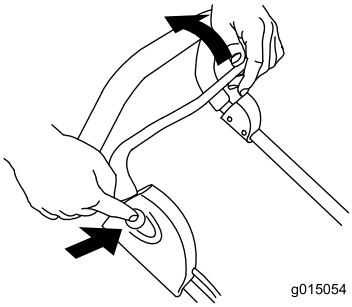

Figur 10

5. Hold styrestangen mot håndtaket og slipp knappen (Figur 11).

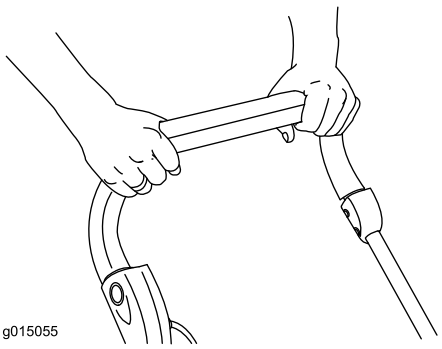

Figur 11

Stoppe motoren

1. Slipp kontrollbøylen (Figur 12).

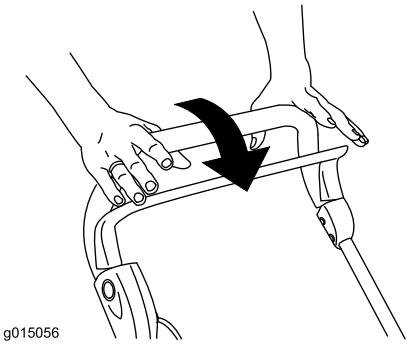

Figur 12

2. Koble maskinen fra strømkilden hvis du skal la den stå uten tilsyn.

Justere klippehøyden

⚠ FARE

Kniven som beveger seg ved justering av klippehøyde kan skade hender og føtter.

Stopp motoren, og vent til alle bevegelige deler har stoppet før du endrer klippehøydeinnstillingen.

1. Stopp motoren, og vent til alle bevegelige deler har stoppet.
2. Trekk klippehøydespaken ut av sporet den står i og beveg den forover eller bakover til ønsket spor (Figur 13).

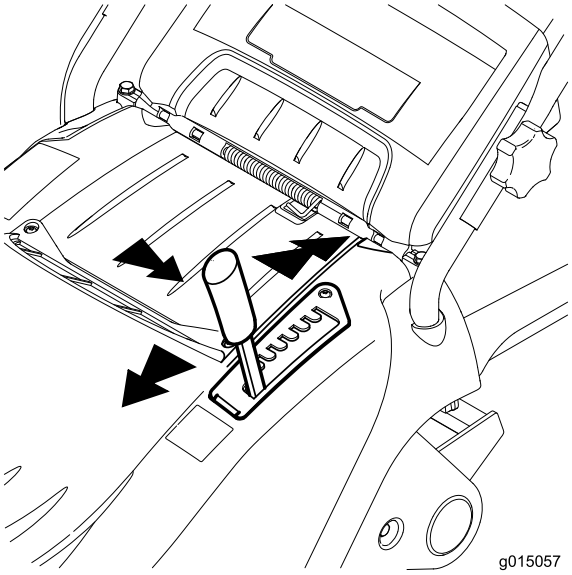

Figur 13

Samle opp gresset

Monter gressposen for å samle opp gressrestene.

1. Løft opp bakluken og fjern resirkuleringspluggen (Figur 14).

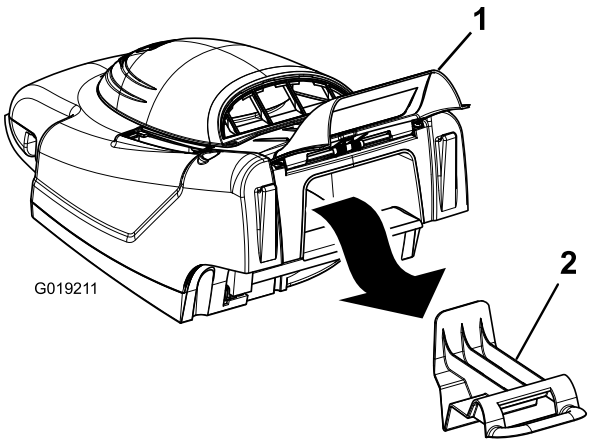

Figur 14

1. Bakluke
2. Resirkuleringsplugg

2. Hold oppe bakluken og monter gressposen på tappene (Figur 15).

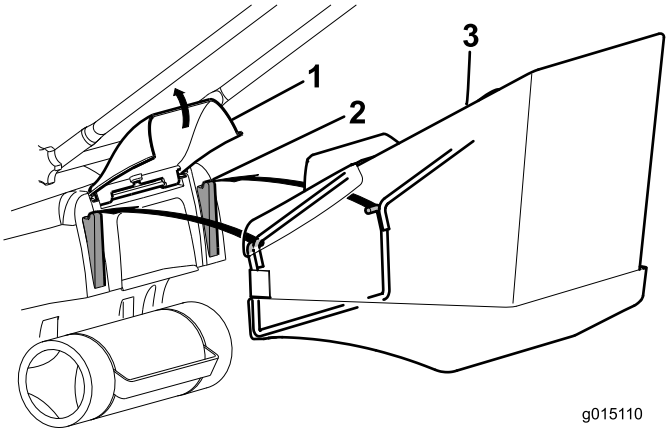

Figur 15

1. Bakluke
2. Hake
3. Gresspose

3. Frigjør bakluken.
4. Klippe med gressposen.
5. Når posen er full slår du av motoren, tar ut posen fra maskinen og tømmer den.

Merk: For å skifte fra oppsamling til resirkulering, fjerner du gressposen og setter i resirkuleringspluggen du fjernet i trinn 1 (Figur 16).

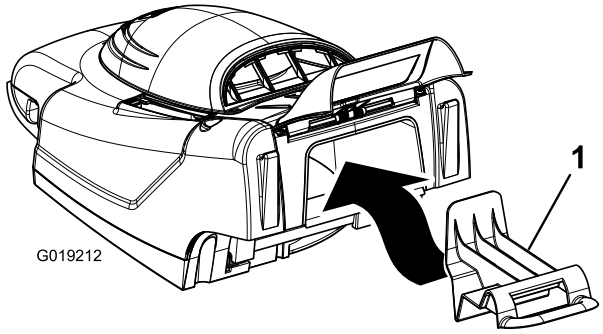

Figur 16
Modell 21136 vist

1. Resirkuleringsplugg

Klippetips

Følg disse instruksjonene når du klipper gress for best klipperesultat og utseende på gressplenen.

- Opprettholde en **skarp kniv** gjennom hele klippesesongen.
- **Bare klipp tørt gress.** Vått gress har en tendens til å klumpe seg på bakken og kan føre til at maskinen tilstoppes eller at motoren stanser. Det kan også være glatt å gå på, og kan føre til at du sklir og faller.
- Når du klipper enkle skårganger, påse at overlappingen er på omtrent 4 cm.
- Når du klipper svært høyt gress er det lurt å først klippe på den høyeste klippehøydeinnstillingen og ved lavere hastighet, og deretter klippe en gang til på en lavere innstilling for å oppnå best mulig utseende på gressplenen.
- Hvis den ferdig klipte gressplenen ikke ser bra ut kan du prøve en gang til og gjøre følgende:
  - Slip kniven.
  - Gå saktere mens du klipper.
  - Hev klippehøydeinnstillingen på maskinen.
  - Klipp gresset oftere.
  - Overlapp skårganger i stedet for å klippe en hel skårgang hver gang.

Vedlikehold

Toro har utformet dette produktet for å gi deg mange års bruk uten problemer. Hvis produktet har behov for vedlikeholdsarbeid, kan du levere det hos et autorisert Toro-serviceverksted.

⚠ ADVARSEL

Når maskinen er koblet til en strømkilde i en husholdning, kan maskinen brukes. Noen kan ved et uhell starte maskinen, og dette kan forårsake alvorlige personskader på deg eller andre personer.

Koble maskinen fra strømkilden hvis du skal la den stå uten tilsyn.

Dobbeltisolerte apparater

I et dobbeltisolert apparat finnes to systemer for isolasjon i stedet for jording. Det finnes ingen jording på et dobbeltisolert apparat, heller ikke skal det legges til muligheter for jording på apparatet. Service på et dobbelisolert apparat krever ekstrem forsiktighet og kunnskap om systemet, og skal kun utføres av kvalifisert personell ved et autorisert Toro-serviceverksted. Erstatningsdeler til et dobbeltisolert apparat må være identisk til de delene de erstatter. Et dobbeltisolert apparat er merket med ordene "Double Insulation" eller "Double Insulated". Symbolet (en firkant inne i en firkant) ⧈ kan også markeres på apparatet.

Rengjøre maskinhuset

Rengjør maskinhuset etter hver gang du har brukt maskinen.

Før rengjøring må du stanse motoren, vente til alle bevegelige deler har stoppet og koble maskinen fra strømkilden.

Viktig: Ikke rengjør maskinen med vann. Fukt kan komme inn i maskinen og kan føre til rust på innvendige deler.

- Rengjør undersiden av maskinhuset. Fjern smuss og gressrester med en treskrape eller -kost (Figur 17).

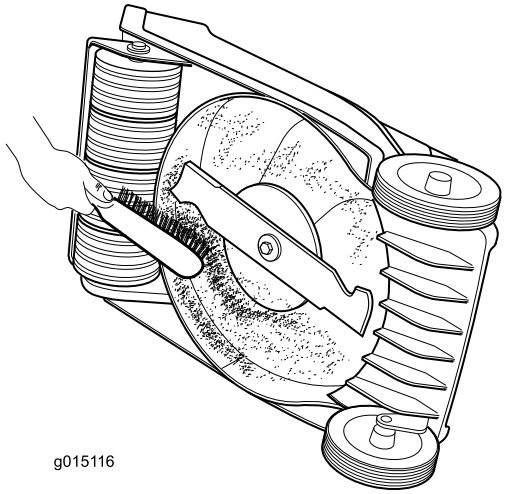

Figur 17

- Fjern rester fra ventilene langs toppen av maskinhuset.
- Børst alle rester av maskinhuset.
- Undersøk støpselet på strømledningen etter tegn på smelting eller oppvarming. Gamle, utslitte støpsler på skjøteledninger som sitter løst i stikkontakten kan føre til overoppvarming pga. dårlig kontakt. Skift ut eventuelle skadede skjøteledninger umiddelbart (ved behov).

Smøre maskinen

Smør hjulene, leddene og omdreiningspunktene med motorolje hver 25. driftstime (Figur 18).

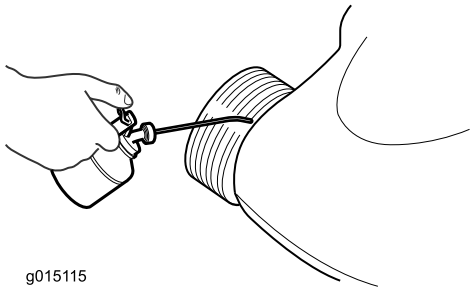

Figur 18

Vedlikeholde kniven

Klipp alltid med en skarp kniv. Dette fordi en skarp kniv klipper gresset jevnt, uten å rive eller trevle opp gresstråene.

Skift kun ut kniven med originale reservekniver fra Toro.

⚠ ADVARSEL

Noen kan ved et uhell starte motoren og forårsake alvorlige personskader på føreren eller andre personer.

Ikke prøv å inspisere, fjerne eller skifte ut kniven uten å koble maskinen fra strømkilden først.

1. Stopp motoren, og vent til alle bevegelige deler har stoppet.
2. Koble maskinen fra strømkilden.
3. Vend maskinen over på siden.
4. Undersøk kniven nøye for skarphet og slitasje, særlig der de flate og bøyde delene av kniven møtes. Skift ut kniven hvis du oppdager slitasje.

   Merk: For best mulig resultat kan du montere en ny kniv før klippesesongen begynner. Fil ned små hakk i kniven i løpet av klippesesongen for å opprettholde klippeeggen.

⚠ FARE

En slitt eller skadet kniv kan brekke, og en del av kniven kan slynges ut i retning mot føreren eller andre og føre til alvorlige personskader eller en dødsulykke.

Undersøk kniven regelmessig for slitasje eller skade, og skift den ut hvis den er slitt eller skadet.

Demontere kniven

1. Hold enden av kniven (Figur 19) med en fille eller en tykk hanske.

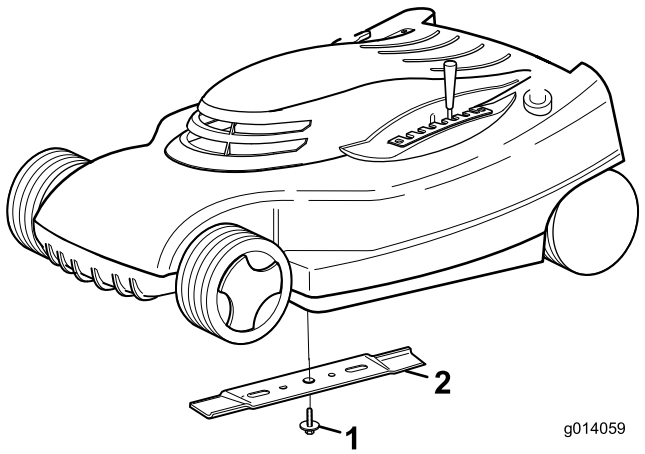

Figur 19

1. Knivbolt
2. Knivblad

2. Fjern knivbolten og knivbladet.

   Viktig: Hvis bladadapteren løsner må du kontrollere at du monterer den før du monterer kniven og knivbolten. Du vil skade maskinen hvis du bruker den uten knivadapteren.

Slipe kniven

Bruk en fil til å slipe den øverste siden av kniven og opprettholde den originale klippevinkelen.

Merk: Kniven opprettholder balansen hvis like mye materiale fjernes fra begge kniveggene.

Viktig: Sjekk knivens balanse ved å legge den på en balanseringsinnretning. Du kan kjøpe en billig balanseringsinnretning i en jernvareforretning. En balansert kniv holder seg i horisontal posisjon, mens en kniv som ikke er balansert hviler mot den tyngre siden. Hvis kniven ikke er i balanse må du file bort litt av metallet på klippeeggen på den tunge siden av kniven.

Montere kniven

Monter en skarp, balansert kniv og knivbolten. Vingedelen på kniven må vende mot toppen av klippehuset for å sikre korrekt klipping. Trekk til knivbolten med et moment på 20 Nm.

Vedlikeholde av/på- og knivbremsesystemet

Motoren og kniven er utformet for å stoppe innen tre sekunder etter at du slipper kontrollbøylen. Sikre at kontrollbøylen fungerer på korrekt måte hver gang før du bruker maskinen. Ta kontakt med et autorisert Toro-serviceverksted hvis kniven ikke stopper i løpet av tre sekunder eller det oppstår slipende eller skrapende lyd av metall mot metall når du slipper kontrollbøylen. Samme anbefaling gjelder hvis du merker kraftig risting under klipping.

Lagring

1. Rengjør maskinhuset.
2. Kontroller tilstanden til kniven.
3. Brett håndtaket som vist i Figur 20 og Figur 21, avhengig av modellen din.

   Viktig: Påse at du ikke presser kontrollkablene når du bretter håndtaket.

   ⚠ FORSIKTIG

   Når du bretter ut og inn håndtakene, krysser de hverandre som en saks. Du må derfor passe på å ikke klemme fingrene dine.

   Hold fingrene unna omdreiningspunktene og håndtaker som krysses.

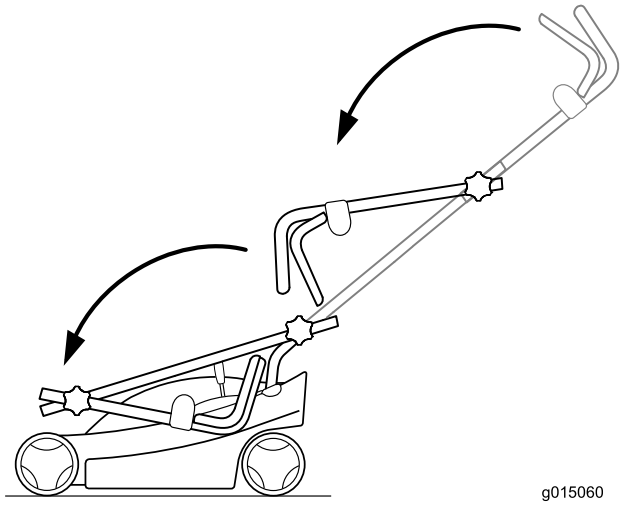

Figur 20
Modell 21136 vist

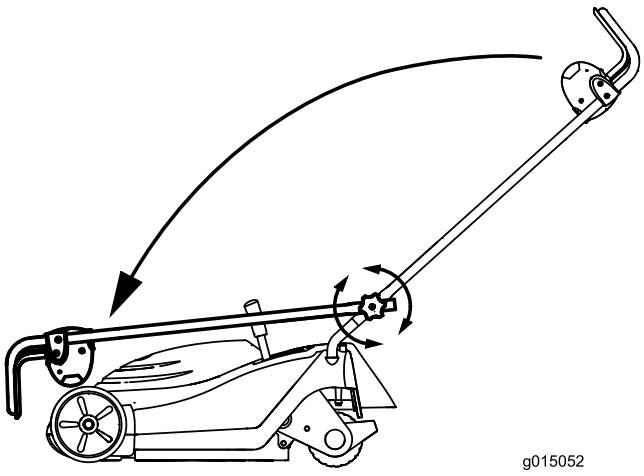

Figur 21
Modell 21141 vist

4. Maskinen må oppbevares på et kjølig, rent og tørt sted – hold barn borte.
5. Dekk til maskinen for å holde den ren og beskytte den.

Feilsøking

Problem	Mulig årsak	Løsning
Motoren starter ikke.	1. Skjøteledningen er ikke koblet til maskinen. 2. Skjøteledningen er skadet. 3. Sikringen eller skillebryteren har gått.	1. Koble skjøteledningen til maskinen og koble den andre enden av skjøteledningen i et vanlig husholdningsstrømuttak. 2. Kontroller skjøteledningen og reparer eller skift den ut hvis den er skadet. 3. Kontroller uttakssikringen eller skillebryteren.
Motoren er vanskelig å starte eller går ikke skikkelig.	1. Utløpssjakten er tilstoppet. 2. Undersiden av maskinhuset trenger rengjøring. 3. Klippehøyden er for lav.	1. Rengjør utløpssjakten. 2. Rengjør undersiden av maskinhuset. 3. Still inn klippehøyden til en høyere posisjon og start motoren på nytt.
Gressklipperen eller motoren vibrerer for mye.	1. Kniven er ikke i balanse. 2. Knivmonteringsbolten er løs. 3. Utløpssjakten er tilstoppet. 4. Undersiden av maskinhuset trenger rengjøring. 5. Monteringsboltene på motoren er løse.	1. Sett kniven i balanse. 2. Trekk til knivmonteringsbolten. 3. Rengjør utløpssjakten. 4. Rengjør undersiden av maskinhuset. 5. Trekk til monteringsboltene på motoren.
Klippemønsteret er ujevnt.	1. Kniven er sløv og ikke i balanse. 2. Du klipper samme mønster hver gang du klipper. 3. Undersiden av maskinhuset trenger rengjøring.	1. Slip og balanser kniven. 2. Endre klippemønsteret. 3. Rengjør undersiden av maskinhuset.
Utløpssjakt tettes igjen.	1. Klippehøydeinnstillingen er for lav. 2. Du prøver å klippe vått gress. 3. Undersiden av maskinhuset trenger rengjøring.	1. Hev klippehøydeinnstillingen. 2. La gresset bli tørt før du klipper det. 3. Rengjør undersiden av maskinhuset.

Notat:

Notat:

Liste over internasjonale forhandlere

Distributør:	Land:	Telefonnummer:	Distributør:	Land:	Telefonnummer:
Agrolanc Kft	Ungarn	36 27 539 640	Maquiver S.A.	Colombia	57 1 236 4079
Balama Prima Engineering Equip.	Hong Kong	852 2155 2163	Maruyama Mfg. Co. Inc.	Japan	81 3 3252 2285
B-Ray Corporation	Korea	82 32 551 2076	Mountfield a.s.	Den tsjekkiske republikk	420 255 704 220
Casco Sales Company	Puerto Rico	787 788 8383	Mountfield a.s.	Slovakia	420 255 704 220
Ceres S.A.	Costa Rica	506 239 1138	Munditol S.A.	Argentina	54 11 4 821 9999
CSSC Turf Equipment (pvt) Ltd.	Sri Lanka	94 11 2746100	Norma Garden	Russland	7 495 411 61 20
Cyril Johnston & Co.	Nord-Irland	44 2890 813 121	Oslinger Turf Equipment SA	Ecuador	593 4 239 6970
Cyril Johnston & Co.	Irland	44 2890 813 121	Oy Hako Ground and Garden Ab	Finland	358 987 00733
Equiver	Mexico	52 55 539 95444	Parkland Products Ltd.	New Zealand	64 3 34 93760
Femco S.A.	Guatemala	502 442 3277	Perfetto	Polen	48 61 8 208 416
ForGarder OU	Estland	372 384 6060	Pratoverde SRL.	Italia	39 049 9128 128
G.Y.K. Company Ltd.	Japan	81 726 325 861	Prochaska & Cie	Østerrike	43 1 278 5100
Geomechaniki of Athens	Hellas	30 10 935 0054	RT Cohen 2004 Ltd.	Israel	972 986 17979
Golf international Turizm	Tyrkia	90 216 336 5993	Riversa	Spania	34 9 52 83 7500
Guandong Golden Star	Kina	86 20 876 51338	Lely Turfcare	Danmark	45 66 109 200
Hako Ground and Garden	Sverige	46 35 10 0000	Solvert S.A.S.	Frankrike	33 1 30 81 77 00
Hako Ground and Garden	Norge	47 22 90 7760	Spypros Stavrinides Limited	Kypros	357 22 434131
Hayter Limited (U.K.)	Storbritannia	44 1279 723 444	Surge Systems India Limited	India	91 1 292299901
Hydroturf Int. Co Dubai	De forente arabiske emirater	97 14 347 9479	T-Markt Logistics Ltd.	Ungarn	36 26 525 500
Hydroturf Egypt LLC	Egypt	202 519 4308	Toro Australia	Australia	61 3 9580 7355
Irrimac	Portugal	351 21 238 8260	Toro Europe NV	Belgia	32 14 562 960
Irrigation Products Int'l Pvt Ltd.	India	0091 44 2449 4387	Valtech	Marokko	212 5 3766 3636
Jean Heybroek b.v.	Nederland	31 30 639 4611	Victus Emak	Polen	48 61 823 8369

Europeisk personvernerklæring

Informasjonen Toro samler inn
Toro Warranty Company (Toro) respekterer ditt personvern. For at vi skal kunne behandle ditt garantikrav og kontakte deg ved en eventuell produkttilbakekalling, ber vi deg om å dele enkelte personopplysninger med oss, enten direkte eller gjennom din lokale Toro-bedrift eller -forhandler.

Toros garantisystem finnes på vertsservere i USA, hvor personvernlovgivningen kanskje ikke gir samme beskyttelse som i ditt eget land.

VED Å DELE DIN PERSONLIGE INFORMASJON MED OSS, SAMTYKKER DU I BEHANDLINGEN AV DIN PERSONLIGE INFORMASJON SOM BESKREVET I DENNE PERSONVERNERKLÆRINGEN.

Måten Toro bruker informasjon på
Toro kan bruke din personlige informasjon til å behandle garantikrav, til å kontakte deg ved en eventuell produkttilbakekalling og av andre hensyn som vi vil fortelle deg om. Toro kan dele din informasjon med Toros datterselskaper, forhandlere eller andre forretningspartnere i forbindelse med disse aktivitetene. Vi vil ikke selge din personlige informasjon til andre selskaper. Vi forbeholder oss retten til å oppgi personlig informasjon for samsvar med gjeldende lovgivning og på forespørsel fra passende myndighet, for å kunne drive våre systemer korrekt eller for vår egen eller andre brukeres beskyttelse.

Oppbevaring av personlig informasjon
Vi vil oppbevare din personlige informasjon så lenge vi har behov for den, av hensynene de opprinnelig ble samlet inn for eller av andre legitime hensyn (som f.eks. samsvar med regelverk), eller som påkrevd av gjeldende lovgivning.

Toros forpliktelse til din personlige informasjons sikkerhet
Vi tar rimelige forholdsregler for å beskytte sikkerheten til din personlige informasjon. Vi setter også i verk tiltak for å opprettholde nøyaktigheten til og gjeldende status for personlig informasjon.

Tilgang og korrigering av personlig informasjon
Hvis du vil gjennomgå eller korrigere din personlige informasjon, kontakt oss per e-post på legal@toro.com.

Australsk forbrukerlov

Australske kunder vil finne opplysninger angående australsk forbrukerlov enten inni boksen eller hos din lokale Toro-forhandler.

Toro-garantien og Toro GTS-startgaranti

Betingelser og inkluderte produkter

The Toro Company og datterselskapet Toro Warranty Company garanterer, i henhold til en avtale mellom dem, i fellesskap å reparere de oppgitte Toro-produktene for originalkjøperen[1] hvis de er mangelfulle i materialer eller utførelse eller hvis Toro GTS-motoren (guaranteed to start – garantert start) ikke starter på første eller andre trekk, såfremt rutinevedlikeholdet som påkrevd i *brukerhåndboken* har blitt utført.

Følgende tidsperioder gjelder fra kjøpsdatoen:

Produkter	**Garantiperiode**
Manuelle motordrevne gressklippere	
• Formstøpt klippeenhet	5 år for privatbruk[2] 90 dager for kommersiell bruk
• Motor	5 års løfte om garantert start (GTS), for privatbruk[3]
• Batteri	2 år
• Klippeenhet i stål	2 år for privatbruk[2] 30 dager for kommersiell bruk
• Motor	2 års løfte om garantert start (GTS), for privatbruk[3]
TimeMaster-gressklippere	3 år for privatbruk[2] 90 dager for kommersiell bruk
• Motor	3 års løfte om garantert start (GTS), for privatbruk[3]
• Batteri	2 år
Elektriske håndholdte produkter og manuelle motordrevne gressklippere	2 år for privatbruk[2] Ingen garanti for kommersiell bruk
Snøfresere	
• Ettrinns	2 år for privatbruk[2] 45 dager for kommersiell bruk
• Motor	2 års løfte om garantert start (GTS), for privatbruk[3]
• Totrinns	3 år for privatbruk[2] 45 dager for kommersiell bruk
• Sjakt, sjaktavleder og huset til viftehjulet	Livstid (kun opprinnelig eier)[5]
Elektriske snøfresere	2 år for privatbruk[2] Ingen garanti for kommersiell bruk
Alle plentraktorer nedenfor	
• Motor	Les garantien fra motorprodusenten[4]
• Batteri	2 år for privatbruk[2]
• Tilbehør	2 år for privatbruk[2]
DH Plen- og hagetraktorer	2 år for privatbruk[2] 30 dager for kommersiell bruk
XLS Plen- og hagetraktorer	3 år for privatbruk[2] 30 dager for kommersiell bruk
TimeCutter	3 år for privatbruk[2] 30 dager for kommersiell bruk
TITAN-gressklippere	3 år eller 240 timer[5]
• Ramme	Livstid (kun opprinnelig eier)[6]

[1]Opprinnelig kjøper betyr personen som opprinnelig kjøpte Toro-produktet.

[2]Privat bruk betyr bruk av produktet på samme tomt som hjemmet ditt. Bruk på mer enn ett sted betraktes som kommersiell bruk, og garantien for kommersiell bruk vil dermed gjelde.

[3]Toros startgaranti (GTS) gjelder ikke når produktet brukes kommersielt.

[4]Noen motorer som brukes på Toro-produkter, dekkes av motorprodusentens garanti.

[5]Avhengig av hva som inntreffer først.

[6]Livstidsgaranti for ramme – Hvis hovedrammen, som består av delene som sveises sammen for å danne traktorstrukturen som andre komponenter (f.eks. motoren) er festet til, sprekker eller brekker ved normal bruk, vil den bli reparert eller erstattet (Toro velger dette) uten ekstra kostnader for deler eller arbeid. Rammeskader som skyldes feil bruk eller misbruk, eller reparasjon som er nødvendig pga. rust eller korrosjon, dekkes ikke.

Garantien kan ugyldiggjøres hvis timetelleren blir frakobles, endret eller viser tegn på tukling.

Eierens ansvar

Du må vedlikeholde Toro-produktet ved å følge vedlikeholdsprosedyrene som er beskrevet i *brukerhåndboken*. Det er du som dekker kostnadene til slikt rutinevedlikehold, enten det utføres av en forhandler eller av deg.

Instruksjoner for å innhente garantitjenester

Hvis du mener at ditt Toro-produkt inneholder en defekt i materialer eller arbeidskvalitet, følger du denne fremgangsmåten:

1. Kontakt selgeren for å avtale service på produktet. Hvis det av en eller annen grunn er umulig for deg å kontakte selgeren, kan du kontakte en Toro-autorisert forhandler for å avtale service. Se vedlagt forhandlerliste.
2. Ta med deg produktet og kjøpsbeviset (kvittering) til servicestasjonen. Hvis du av en eller annen grunn er misfornøyd med servicestasjonens analyse eller med hjelpen du får, kan du kontakte oss på:

   Toro Customer Care Department, RLC Division
   Toro Warranty Company
   8111 Lyndale Avenue South
   Bloomington, MN 55420-1196, USA
   001–952–948–4707

Elementer og betingelser som ikke inkluderes

Det er ikke noen annen uttrykt garanti unntatt for spesialdekning for utslippssystemet og motorgarantidekning på noen produkter. Denne uttrykkelige garantien dekker ikke følgende:

- Kostnader til vanlig vedlikeholdsservice eller deler, for eksempel filtre, drivstoff, smøremidler, oljeskift, tennplugger, knivsliping eller slitte blad, kabel- og forbindelsesjusteringer samt bremse- og clutchjusteringer
- Komponenter som svikter som følge av normal slitasje
- Alle produkter eller deler som er endret eller brukt feil og må byttes eller repareres på grunn av normal slitasje, uhell eller manglende korrekt vedlikehold.
- Gebyrer for henting og levering
- Reparasjoner eller forsøk på reparasjoner av andre enn en autorisert Toro-serviceforhandler
- Reparasjoner som er nødvendig pga. manglende overholdelse av anbefalt drivstoffprosedyre (se *brukerhåndboken* for mer informasjon)
  - Fjerning av urenheter fra drivstoffsystemet dekkes ikke
  - Bruk av gammelt drivstoff (mer enn én måned gammelt) eller drivstoff som inneholder mer enn 10 % etanol eller mer enn 15 % MTBE
  - Mangel på å tappe drivstoffsystemet før en periode på over én måned uten bruk
- Reparasjoner eller justeringer for å korrigere startproblemer pga. av følgende:
  - Mangel på å følge korrekte vedlikeholdsprosedyrer eller anbefalt drivstoffprosedyre
  - Roterende kniv treffer en gjenstand
- Spesielle driftsvilkår hvor start kan kreve mer enn to trekk:
  - Første start etter en periode uten bruk på over tre måneder eller vinteropplag
  - Kald start som tidlig på våren og sent om høsten
  - Feil startprosedyre – hvis du har problemer med å starte enheten, kontroller *brukerhåndboken* for å påse at du bruker korrekt startprosedyre. Dette kan spare et unødig besøk til et autorisert Toro-forhandlerverksted.

Generelle betingelser

Kjøperen er dekket av nasjonal lovgivning innen hvert land. Rettighetene som kjøperen har med støtte i slike lover, er ikke begrenset av denne garantien.