Form No. 3383-610 Rev A

TORO®

Count on it.

Manuel de l'utilisateur

Compacteur à plaque vibrante réversible RP-1200D et RP-1400D

N° de modèle 68074—N° de série 313000001 et suivants
N° de modèle 68075—N° de série 313000001 et suivants

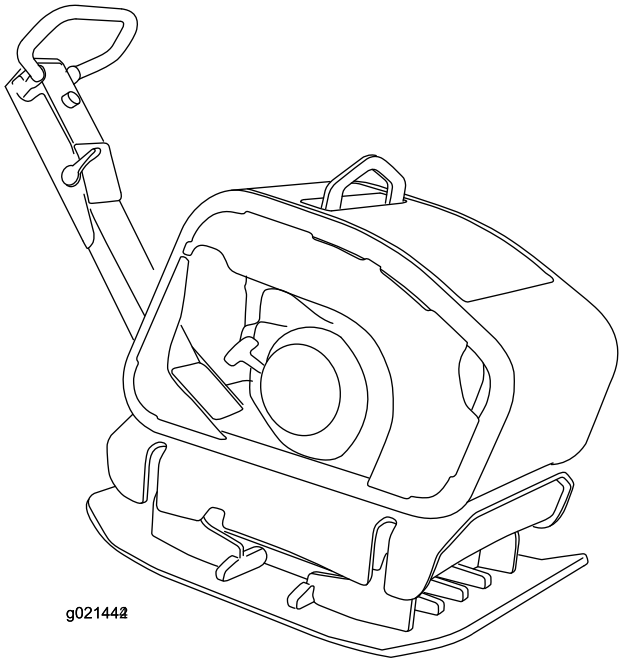

g021442

Enregistrez votre produit à www.Toro.com.
Traduction du texte d'origine (FR)

3383-610 A

Introduction

⚠ ATTENTION

CALIFORNIE
Proposition 65 - Avertissement

Ce produit contient une ou des substances chimiques considérées par l'état de Californie comme capables de provoquer des cancers, des anomalies congénitales ou d'autres troubles de la reproduction.

Les gaz d'échappement de ce produit contiennent des substances chimiques considérées par l'état de Californie comme susceptibles de provoquer des cancers, des malformations congénitales et autres troubles de la reproduction.

L'utilisation de ce produit peut entraîner une exposition à des substances chimiques considérées pas l'état de Californie comme capables de provoquer des cancers, des anomalies congénitales ou d'autres troubles de la reproduction.

Lisez attentivement cette notice pour apprendre comment utiliser et entretenir correctement votre produit, et éviter de l'endommager ou de vous blesser. Vous êtes responsable de l'utilisation sûre et correcte du produit.

Vous pouvez contacter Toro directement sur le site www.Toro.com pour tout renseignement sur les produits et accessoires, pour trouver un dépositaire ou pour enregistrer votre produit.

Pour obtenir des prestations de service, des pièces Toro d'origine ou des renseignements complémentaires, munissez-vous des numéros de modèle et de série du produit et contactez un dépositaire-réparateur ou le service client Toro agréé. La Figure 1 indique l'emplacement des numéros de modèle et de série du produit. Inscrivez les numéros dans l'espace réservé à cet effet.

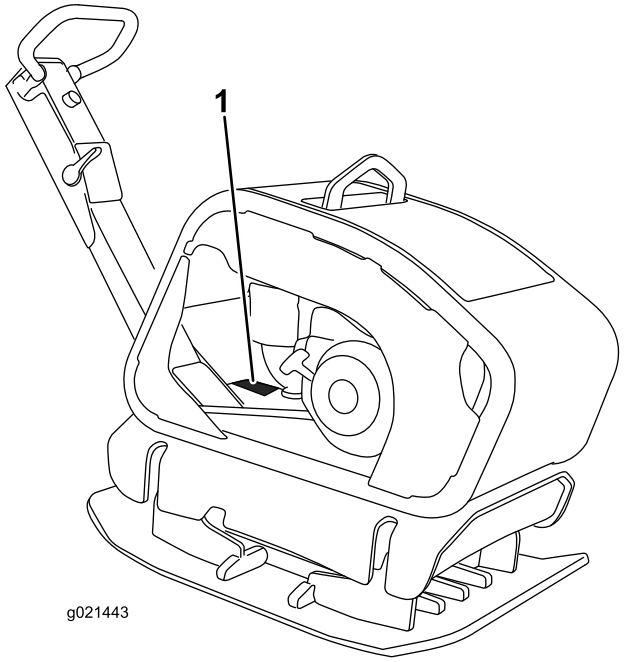

Figure 1

N° de modèle _____

N° de série _____

Les mises en garde de ce manuel soulignent les dangers potentiels et sont signalées par le symbole de sécurité (Figure 2), qui indique un danger pouvant entraîner des blessures graves ou mortelles si les précautions recommandées ne sont pas respectées.



Figure 2

1. Symbole de sécurité

Ce manuel utilise deux termes pour faire passer des renseignements essentiels. **Important**, pour attirer l'attention sur des informations mécaniques spécifiques et **Remarque**, pour insister sur des informations d'ordre général méritant une attention particulière.

© 2014—The Toro® Company
8111 Lyndale Avenue South
Bloomington, MN 55420

Contactez-nous sur www.Toro.com.
Imprimé aux États-Unis
Tous droits réservés

Table des matières

Introduction 2
Sécurité 3
Consignes de sécurité 3
Autocollants de sécurité et d'instruction 5
Mise en service 7
Contrôle du niveau d'huile moteur 7
Contrôle du niveau d'huile d'excentrique 7
Vue d'ensemble du produit 7
Commandes 8
Caractéristiques techniques 8
Utilisation 8
Contrôle du niveau d'huile moteur 8
Contrôle du séparateur d'eau 9
Nettoyage des débris sur la machine 9
Ajout de carburant 10
Démarrage et arrêt du moteur 11
Utilisation du compacteur 13
Transport de la machine 13
Entretien 14
Programme d'entretien recommandé 14
Entretien du filtre à air 14
Remplacement du filtre à carburant 15
Vidange et remplacement de l'huile moteur 16
Vidange et remplacement de l'huile d'excentrique 17
Entretien de la batterie (modèle 68075 seulement) 18
Entretien de la courroie 19
Remisage 20
Dépistage des défauts 21

Sécurité

Cette machine peut occasionner des accidents si elle n'est pas utilisée ou entretenue correctement. Pour réduire les risques d'accidents et de blessures, respectez les consignes de sécurité qui suivent. Tenez toujours compte des mises en garde signalées par le symbole de sécurité et la mention *Prudence*, *Attention* ou *Danger*. Ne pas respecter ces instructions, c'est risquer de vous blesser, parfois mortellement.

Consignes de sécurité

Ce produit est capable d'écraser et de sectionner les mains et les pieds. Respectez toujours toutes les consignes de sécurité pour éviter des blessures graves ou mortelles.

⚠ ATTENTION

Les gaz d'échappement contiennent du monoxyde de carbone, un gaz inodore mortel.

Ne faites pas tourner le moteur à l'intérieur d'un local fermé.

Apprendre à se servir de la machine

- Lisez le *Manuel de l'utilisateur* et toute autre documentation de formation. Il appartient au propriétaire de la machine d'expliquer le contenu du manuel aux personnes (utilisateurs, mécaniciens, etc.) qui ne maîtrisent pas suffisamment la langue dans laquelle il est rédigé.
- Familiarisez-vous avec le maniement correct du matériel, les commandes et les symboles de sécurité.
- Les utilisateurs et mécaniciens doivent tous posséder les compétences nécessaires. Le propriétaire de la machine doit assurer la formation des utilisateurs.
- Ne confiez jamais l'utilisation ou l'entretien de la machine à des enfants ou à des personnes non qualifiées. Certaines législations imposent un âge minimum pour l'utilisation de ce type de machine.
- Le propriétaire/l'utilisateur est responsable des dommages matériels ou corporels et peut les prévenir.

Avant d'utiliser la machine

- Examinez la zone de travail pour déterminer comment exécuter votre tâche correctement et en toute sécurité. Utilisez uniquement les accessoires et équipements agréés par le fabricant.
- Portez des vêtements appropriés, y compris un casque, des lunettes de protection, un pantalon, des chaussures de sécurité et des protecteurs d'oreilles. Les cheveux longs, les vêtements amples et les bijoux peuvent se prendre dans les pièces mobiles.
- Examinez la zone de travail et enlevez tout objet qui pourrait être endommagé par la machine (outils, matériaux de construction, objets personnels, etc.).

- Soyez particulièrement prudent lorsque vous manipulez du carburant, en raison de son inflammabilité et du risque d'explosion des vapeurs qu'il dégage.
  - N'utilisez que des récipients homologués.
  - N'enlevez jamais le bouchon du réservoir de carburant et n'ajoutez jamais de carburant quand le moteur est en marche. Laissez refroidir le moteur avant de faire le plein de carburant. Ne fumez pas.
  - Ne faites jamais le plein et ne vidangez jamais le réservoir de carburant à l'intérieur.
- Vérifiez toujours que les commandes de présence de l'utilisateur, les contacteurs de sécurité et les capots de protection sont en place et fonctionnent correctement. N'utilisez pas la machine en cas de mauvais fonctionnement.

Utilisation

- Ne faites jamais tourner le moteur dans un local fermé.
- N'utilisez la machine que sous un bon éclairage et méfiez-vous des trous et autres dangers cachés.
- N'utilisez pas la machine dans des flaques d'eau.
- Vérifiez que personne ne se trouve dans la zone de travail avant d'utiliser la machine. Arrêtez la machine si quelqu'un entre dans la zone de travail.
- Tenez les personnes et les animaux à distance.
- N'approchez pas les pieds du compacteur.
- Le port de protecteurs d'oreilles est obligatoire pour utiliser cette machine.
- N'utilisez pas la machine sous l'emprise de l'alcool, de drogues ou de médicaments.
- Portez des chaussures de sécurité renforcées d'acier ou des embouts en acier.
- N'utilisez jamais la machine si les capots de protection ne sont pas en place. Vérifiez la fixation, le réglage et le fonctionnement de tous les verrouillages de sécurité.
- Ne modifiez pas le réglage du régulateur et ne faites pas tourner le moteur en surrégime.
- Procédez avec prudence pour charger la machine sur une remorque ou un camion, ainsi que pour la décharger.
- Ne laissez jamais la machine en marche sans surveillance. Avant de quitter la machine, réglez toujours la commande d'accélérateur sur bas régime, coupez le moteur et attendez l'arrêt de toutes les pièces mobiles.
- Ne touchez aucune des pièces de la machine juste après l'arrêt, car elles peuvent être très chaudes. Laissez-les refroidir avant d'entreprendre des réparations, des réglages ou des entretiens.
- Avant de compacter le sol, repérez et marquez l'emplacement des conduites souterraines.
- La foudre peut provoquer des blessures graves ou mortelles. Si vous voyez des éclairs ou que vous entendez le tonnerre à proximité, n'utilisez pas la machine et mettez-vous à l'abri.

Entretien et remisage

- Garez la machine sur une surface plane et horizontale, réglez la commande d'accélérateur sur bas régime et coupez le moteur. Attendez l'arrêt complet de toutes les pièces mobiles avant de régler, de nettoyer ou de réparer la machine.
- Pour éviter les risques d'incendie, éliminez les débris qui se trouvent sur les entraînements, les silencieux et le moteur. Nettoyez les coulées éventuelles d'huile et de carburant.
- Laissez refroidir le moteur avant de remiser la machine dans un local à l'écart de toute flamme.
- Ne stockez pas le carburant près d'une flamme et ne le vidangez pas à l'intérieur d'un local.
- Placez la machine sur un sol plat et horizontal. Ne confiez jamais l'entretien de la machine à des personnes non qualifiées.
- Libérez la pression emmagasinée dans les composants avec précaution.
- N'approchez jamais les mains ou les pieds des pièces mobiles. Dans la mesure du possible, évitez d'effectuer des réglages sur la machine moteur en marche.
- Maintenez toutes les pièces en bon état de marche et toutes les fixations bien serrées. Remplacez tous les autocollants usés ou endommagés.
- Gardez les écrous et boulons bien serrés. Maintenez le matériel en bon état de marche.
- Ne laissez pas la boue, les pierres ou autres débris s'accumuler sur la machine. Nettoyez les coulées éventuelles d'huile ou de carburant. Laissez refroidir la machine avant de la remiser.
- Soyez particulièrement prudent lorsque vous manipulez du carburant, en raison de son inflammabilité et du risque d'explosion des vapeurs qu'il dégage.
  - N'utilisez que des bidons homologués.
  - N'enlevez jamais le bouchon du réservoir de carburant et n'ajoutez jamais de carburant quand le moteur est en marche. Laissez refroidir le moteur avant de faire le plein de carburant. Ne fumez pas.
  - Ne faites jamais le plein de carburant à l'intérieur d'un local.
  - Ne remisez jamais la machine ou les bidons de carburant dans un local où se trouve une flamme nue, telle la veilleuse d'un chauffe-eau ou d'une chaudière.
  - Ne remplissez jamais les bidons de carburant à l'intérieur d'un véhicule, dans le coffre, à l'arrière d'une fourgonnette ou ailleurs que sur le sol.
  - Le bec verseur du bidon doit être maintenu en contact avec le bord du réservoir pendant le remplissage.
- Arrêtez-vous et examinez la machine après avoir heurté un obstacle. Effectuez les réparations nécessaires avant de remettre le moteur en marche.
- Pour protéger au mieux votre investissement et maintenir les performances optimales de votre matériel Toro, vous pouvez compter sur les pièces Toro d'origine. Pour

assurer une excellente fiabilité, Toro fournit des pièces de rechange conçues en fonction des spécifications techniques exactes de votre machine. Pour votre tranquillité d'esprit, exigez des pièces Toro d'origine.

Autocollants de sécurité et d'instruction

Des autocollants de sécurité et des instructions bien visibles par l'opérateur sont placés près de tous les endroits potentiellement dangereux. Remplacez tout autocollant endommagé ou manquant.



117–2718

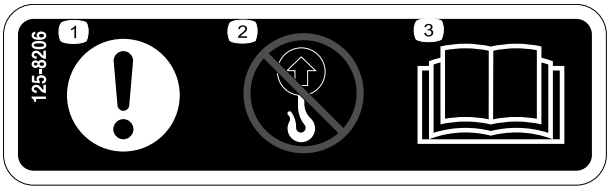

125–8206

1. Prudence
2. Ne soulevez pas le compacteur par la poignée.
3. Lisez le *Manuel de l'utilisateur* pour tout renseignement sur le levage de la machine.



125–8207

1. Huile moteur

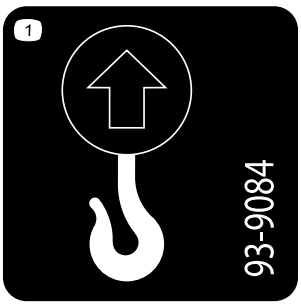

93–9084

1. Point de levage

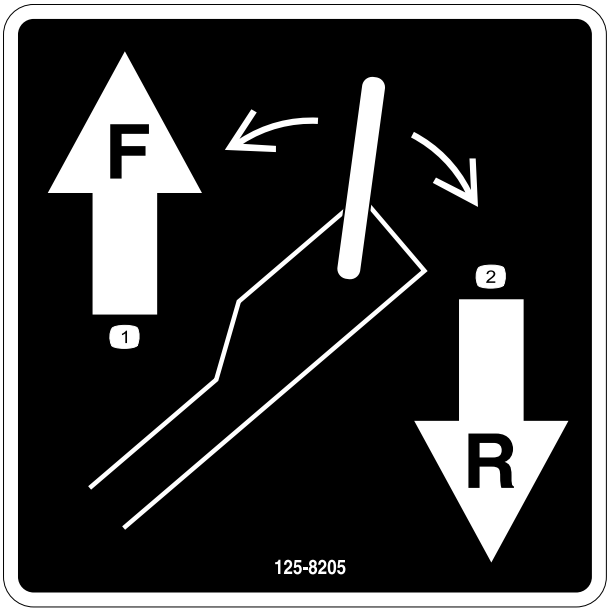

125–8205

1. Poussez la poignée en avant pour faire avancer le compacteur.
2. Tirez la poignée en arrière pour faire reculer le compacteur.

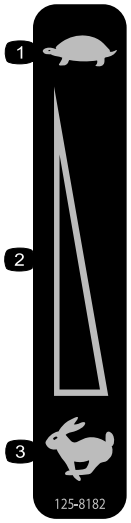

125–8182

1. Bas régime
2. Commande de régime variable
3. Haut régime

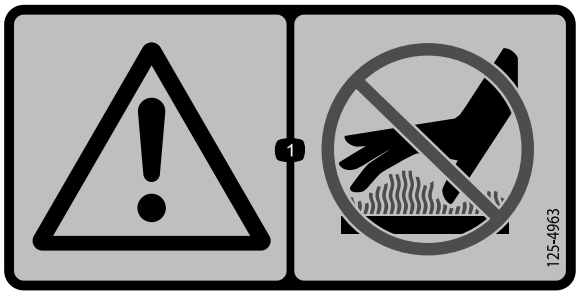

125–4963

1. Attention – n'approchez pas les mains des surfaces chaudes

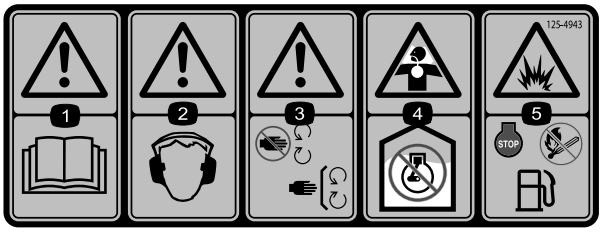

125–4943

1. Attention – lisez le *Manuel de l'utilisateur*.
2. Attention – portez des protecteurs d'oreilles.
3. Attention – ne vous approchez pas des pièces mobiles; gardez toutes les protections et tous les capots en place.
4. Risque d'asphyxie – n'utilisez pas la machine à l'intérieur d'un local.
5. Risque d'explosion – coupez le moteur et éteignez complètement les flammes avant de faire le plein de carburant.

Mise en service

Contrôle du niveau d'huile moteur

À la livraison, le carter moteur de la machine contient de l'huile. Cependant, il peut être nécessaire de faire l'appoint d'huile. Voir Contrôle du niveau d'huile moteur (page 8). Ajoutez suffisamment d'huile pour faire monter le niveau jusqu'au repère maximum (Full) sur la jauge.

Contrôle du niveau d'huile d'excentrique

À la livraison, le carter de l'excentrique contient de l'huile, mais il peut être nécessaire de faire l'appoint d'huile. Voir Contrôle du niveau d'huile d'excentrique (page 17). Ajoutez une quantité d'huile suffisante pour qu'elle arrive au niveau du bouchon d'huile sur le côté du carter d'excentrique.

Vue d'ensemble du produit

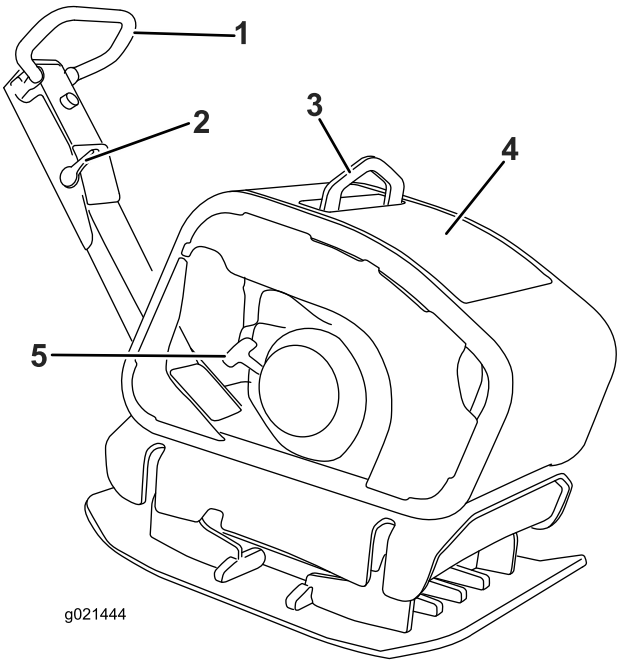

Figure 3

1. Commande de déplacement
2. Commande d'accélérateur
3. Point de levage
4. Couvercle
5. Poignée du lanceur

Commandes

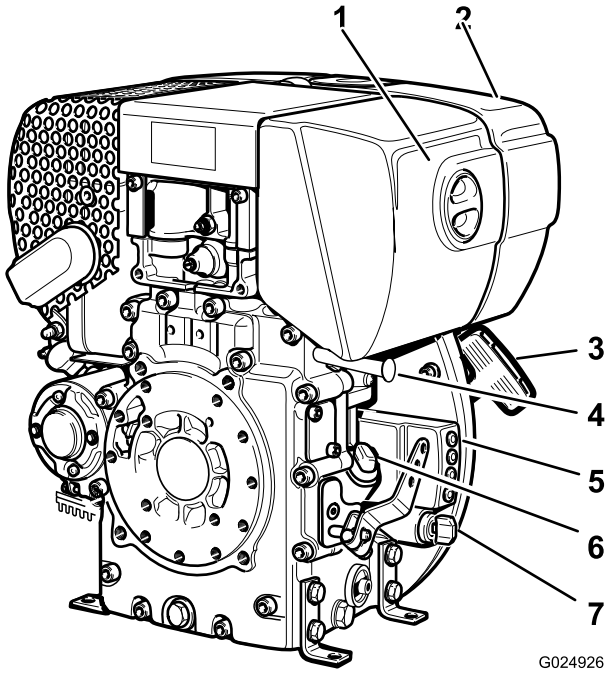

Figure 4

1. Filtre à air
2. Réservoir de carburant
3. Poignée du lanceur
4. Commande d'arrêt du moteur
5. Témoins du moteur (modèle 68075 uniquement)
6. Jauge de niveau
7. Commutateur de démarrage (modèle 68075 uniquement)

Caractéristiques techniques

Numéro de modèle	RP-1200D	RP-1400D
Longueur	142 cm (55,9 po)	150 cm (59 po)
Largeur	60 cm (23,6 po)	75 cm (29,5 po)
Hauteur (poignée abaissée)	106 cm (41,5 po)	104 cm (40,9 po)
Hauteur (poignée relevée)	115 cm (45,3 po)	113 cm (44,5 po)
Poids	350 kg (771,6 lb)	440 kg (970 lb)

Utilisation

Remarque: Les côtés gauche et droit de la machine sont déterminés d'après la position d'utilisation normale.

Contrôle du niveau d'huile moteur

Périodicité des entretiens: À chaque utilisation ou une fois par jour

Type d'huile : API CD, CE, CF, CF-4, CG-4 ou mieux

Reportez-vous au tableau ci-dessous pour déterminer la viscosité correcte de l'huile pour la température ambiante :

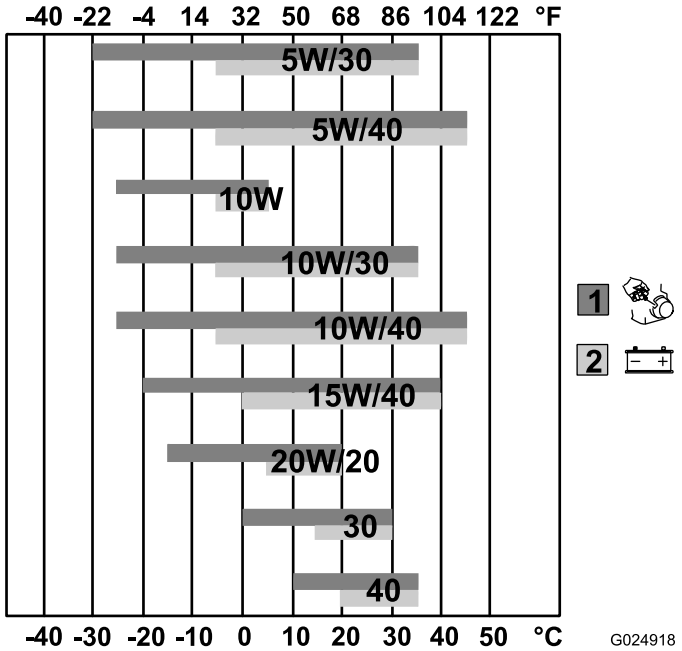

Figure 5

1. Plage de température pour démarrage au lanceur
2. Plage de température pour démarrage électrique

1. Arrêtez la machine sur une surface plane et horizontale.
2. Réglez la commande d'accélérateur sur bas régime, appuyez sur le bouton rouge de la commande d'arrêt du moteur et attendez l'arrêt complet de toutes les pièces mobiles.
3. Nettoyez la surface autour de la jauge d'huile (Figure 6) pour éviter de faire tomber des impuretés dans l'orifice de remplissage, ce qui endommagerait le moteur.

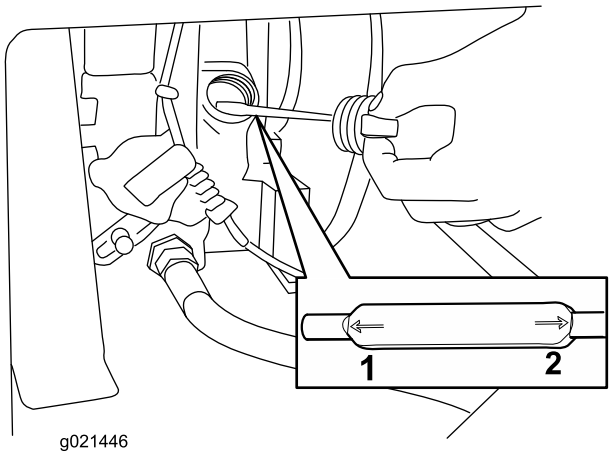

Figure 6

1. Niveau d'huile minimum 2. Niveau d'huile maximum

4. Dévissez la jauge d'huile et essuyez soigneusement l'extrémité (Figure 6).
5. Revissez la jauge complètement dans le goulot de remplissage (Figure 6).
6. Dévissez de nouveau la jauge et examinez son extrémité. Si le niveau est trop bas, versez lentement une quantité juste suffisante de l'huile spécifiée dans le goulot de remplissage pour faire monter le niveau jusqu'au repère maximum sur la jauge.

   Important: Ne faites pas tourner le moteur avec un carter d'huile trop rempli, sous peine d'endommager le moteur.

Contrôle du séparateur d'eau

Périodicité des entretiens: À chaque utilisation ou une fois par jour

1. Réglez la commande d'accélérateur sur bas régime, coupez le moteur et attendez l'arrêt de toutes les pièces mobiles.
2. Desserrez le boulon du séparateur d'eau de 3 à 4 tours (Figure 7).

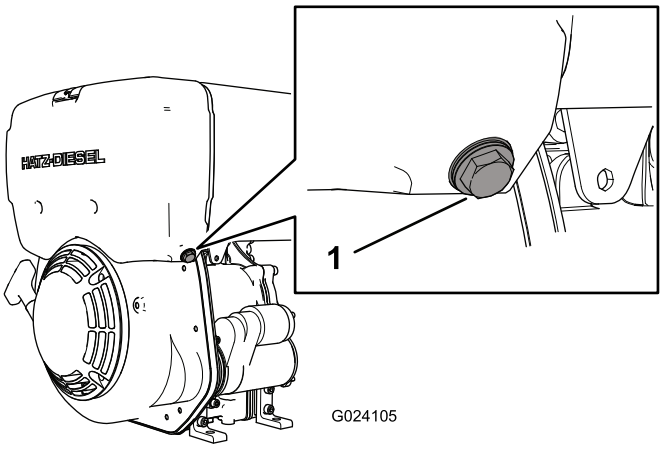

Figure 7

1. Boulon de séparateur d'eau

3. Utilisez un récipient transparent pour recueillir l'égouttement du boulon.

   Remarque: Comme l'eau est plus dense que le carburant diesel, l'eau éventuellement présente émergera la première.
4. Dès que du carburant diesel apparaît, resserrez le boulon du séparateur d'eau.
5. Débarrassez-vous de l'eau et du carburant en respectant l'environnement.

Nettoyage des débris sur la machine

Périodicité des entretiens: À chaque utilisation ou une fois par jour

1. Réglez la commande d'accélérateur sur bas régime, coupez le moteur et attendez l'arrêt de toutes les pièces mobiles.

   ⚠ ATTENTION

   Un contact avec les pièces chaudes de la machine peut causer de graves brûlures.

   Laissez refroidir toutes les pièces avant de toucher la machine.
2. Brossez la saleté et les débris déposés sur les ouvertures du boîtier du filtre à air et du moteur.
3. Vérifiez le tube d'arrosage et éliminez les saletés ou débris.

Ajout de carburant

- Le moteur fonctionne avec du carburant diesel à très faible teneur en soufre propre et neuf, ayant un indice de cétane minimum de 40.
- Pour garantir la fraîcheur du carburant, n'achetez pas plus que la quantité normalement consommée en un mois.
- Utilisez du carburant diesel de qualité été (nº 2-D) si la température ambiante est supérieure à -7 ºC (20 ºF) et du carburant diesel de qualité hiver (nº 1-D ou mélange nº 1-D/2-D) en dessous de cette température.
- Ne mélangez jamais de kérosène, de l'huile moteur usagée ou des carburants résiduels avec le carburant diesel.
- Ne stockez pas le carburant dans le réservoir ou dans des bidons de carburant pendant l'hiver.
- L'usage d'additifs pour carburant est déconseillé. Certains additifs pour carburant peuvent réduire les performances du moteur.

⚠ DANGER

Dans certaines circonstances, le carburant diesel est extrêmement inflammable et hautement explosif. Un incendie ou une explosion causé(e) par du carburant diesel peut vous brûler, ainsi que d'autres personnes, et causer des dommages matériels.

- **Remplissez le réservoir de carburant uniquement de carburant diesel. L'utilisation d'essence dans le réservoir de carburant peut causer un incendie.**
- **Faites le plein du réservoir de carburant et conservez le carburant dans un endroit bien aéré.**
- **Ne remplissez jamais le réservoir de carburant lorsque le moteur est en marche.**
- **Ne remplissez pas le réservoir de carburant complètement. Ajoutez du carburant jusqu'à ce qu'il arrive au niveau de l'anneau rouge. L'espace au-dessus doit rester vide pour permettre au carburant de se dilater.**
- **Ne fumez jamais en manipulant du carburant diesel et tenez-vous à l'écart des flammes nues ou sources d'étincelles qui pourraient enflammer le carburant.**
- **Conservez le carburant diesel dans un récipient homologué et hors de la portée des enfants. N'achetez et ne stockez jamais plus que la quantité de carburant diesel consommée en un mois.**
- **N'utilisez pas la machine sans l'équiper du système d'échappement complet et en bon état de marche.**

⚠ ATTENTION

Le carburant diesel est toxique voire mortel en cas d'ingestion. L'exposition prolongée aux vapeurs de carburant peut causer des blessures et des maladies graves.

- **Évitez de respirer les vapeurs de carburant de façon prolongée.**
- **N'approchez pas le visage du pistolet ni de l'ouverture du réservoir de carburant diesel ou de conditionneur.**
- **Tenez le carburant diesel éloigné des yeux et de la peau.**

Spécifications du carburant diesel

Important: Ne mélangez pas d'huile au carburant diesel.

Utilisez du carburant diesel à très faible teneur en soufre conforme aux spécifications suivantes. Le tableau énumère les 7 spécifications mondiales pour carburants diesel.

Spécifications du carburant diesel	Emplacement
Nº 2–D, Nº 1–D, ASTM D975–94	États-Unis
EN590:96	Union européenne
ISO 8217 DMX	International
BS 2869-A1 ou A2	Royaume-Uni
JIS K2204 Grade nº 2	Japon
KSM-2610	Corée
GB252	Chine

Remplissage du réservoir de carburant

Remarque: Avant le tout premier démarrage ou si le circuit d'alimentation est vide, faites le plein de carburant diesel. Cela provoquera la purge automatique du circuit d'alimentation.

La purge automatique s'effectue après un délai de 1 à 2 minutes. Le moteur est prêt à démarrer.

1. Garez la machine sur une surface plane et horizontale, coupez le moteur et laissez-le refroidir.
2. Soulevez le couvercle (Figure 8).

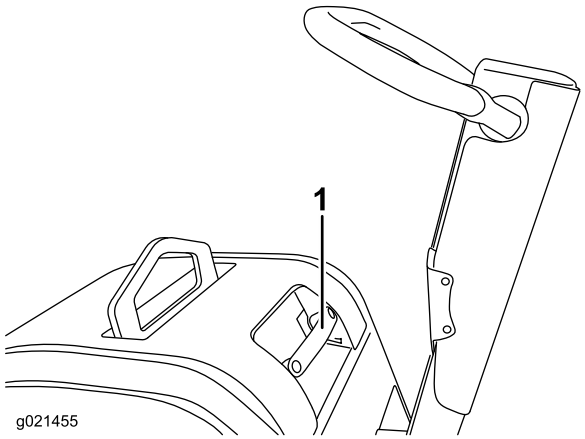

Figure 8

1. Poignée du couvercle

3. Nettoyez la surface autour du bouchon du réservoir de carburant et enlevez le bouchon (Figure 9).

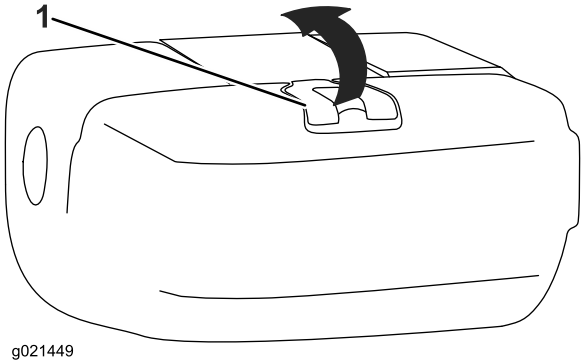

Figure 9

1. Bouchon du réservoir de carburant
2. Crépine d'arrivée de carburant
3. Anneau rouge

4. Ajoutez du carburant diesel dans le réservoir de carburant (Figure 10).

   Important: Ne remplissez pas excessivement le réservoir de carburant.

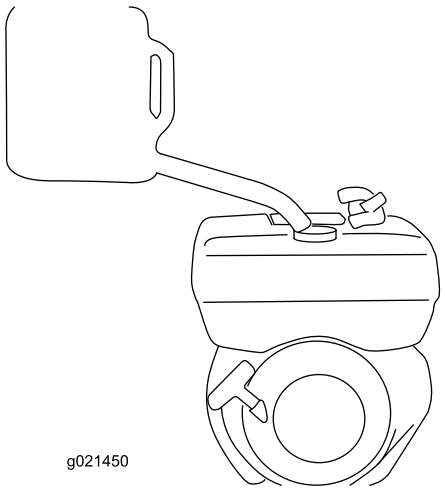

Figure 10

5. Revissez fermement le bouchon du réservoir de carburant (Figure 9).
6. Essuyez le carburant diesel éventuellement répandu.
7. Abaissez le couvercle.

Démarrage et arrêt du moteur

Démarrage du moteur

Modèle 68074 :

1. Placez la commande d'accélérateur en position bas régime (Figure 11).

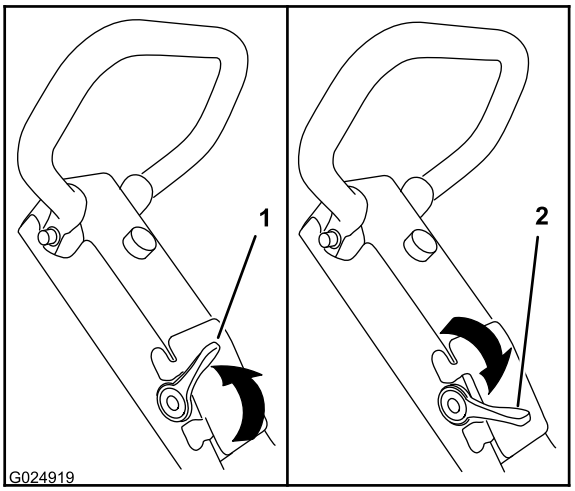

Figure 11

1. Commande d'accélérateur (position bas régime)
2. Commande d'accélérateur (position haut régime)

2. Tirez lentement la poignée du lanceur jusqu'à ce que vous sentiez une légère résistance (Figure 12).

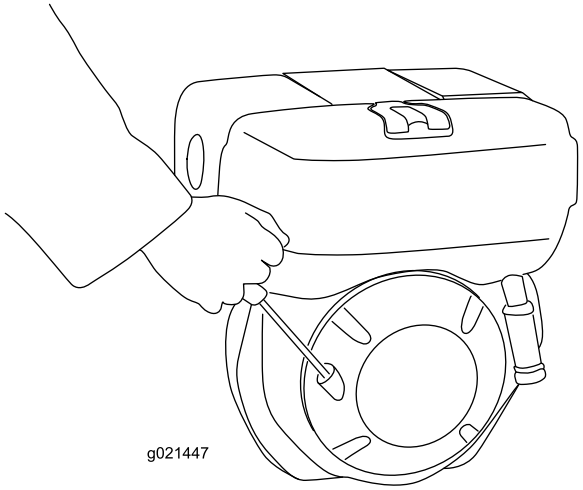

Figure 12

3. Laissez le câble du lanceur se rétracter.
4. Saisissez la poignée du lanceur des deux mains.
5. Tirez de manière égale sur la poignée du lanceur en accélérant le mouvement jusqu'au démarrage du moteur.

   Remarque: Ne tirez pas brutalement la poignée du lanceur.
6. Placez la commande d'accélérateur en position haut régime (Figure 11).

   Remarque: Le compacteur commence à vibrer lorsque l'accélérateur est réglé en position haut régime.

Modèle 68075 :

1. Placez la commande d'accélérateur en position bas régime (Figure 11).
2. Introduisez la clé dans le commutateur de démarrage et tournez-la dans le sens horaire pour mettre le moteur en marche (Figure 13).

   Remarque: Relâchez la clé lorsque le moteur démarre.

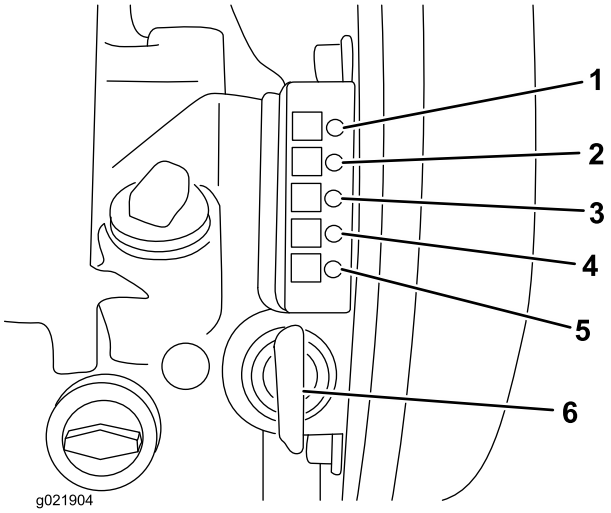

Figure 13

1. Témoin de moteur en marche
2. Témoin de charge de la batterie
3. Témoin de basse pression d'huile
4. Témoin de température du moteur
5. Témoin de préchauffage du moteur
6. Clé

3. Placez la commande d'accélérateur en position haut régime (Figure 11).

   Remarque: Le compacteur commence à vibrer lorsque l'accélérateur est réglé en position haut régime.

Arrêt du moteur

1. Placez la commande d'accélérateur à la position bas régime (Figure 11).
2. Appuyez sur le bouton rouge de la commande d'arrêt du moteur pendant 3 secondes pour couper le moteur (Figure 14).

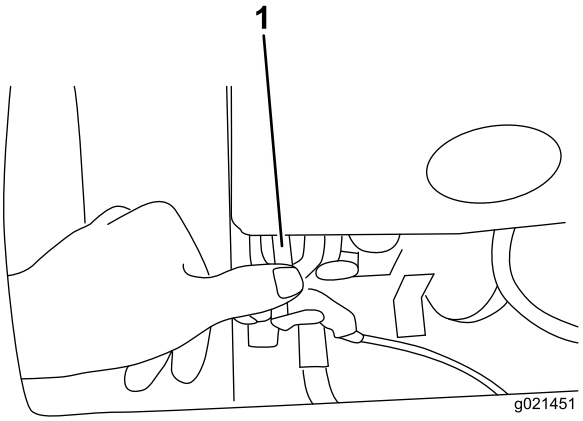

Figure 14

1. Bouton rouge

3. **Modèle 68075 uniquement :** Tournez la clé dans le sens antihoraire à la position d'arrêt (tous les témoins s'éteignent) et retirez la clé du commutateur de démarrage (Figure 13).

Remarque: Lorsque la machine n'est pas utilisée, tournez la clé à la position d'arrêt sinon la batterie risque de se décharger complètement.

Utilisation du compacteur

Commande de la direction de déplacement

- Avancez la commande de déplacement pour faire avancer la machine (Figure 15).

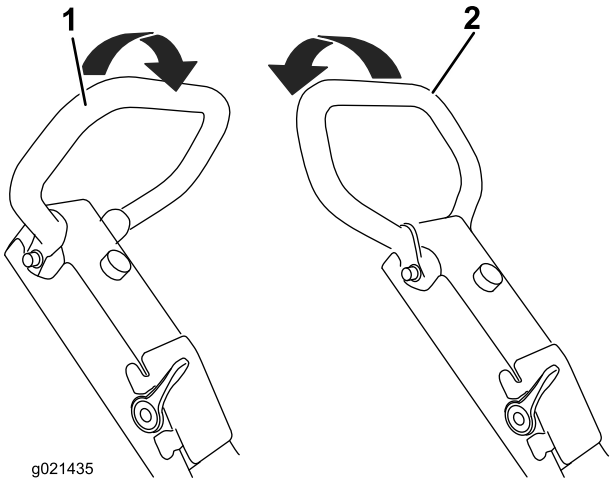

Figure 15

1. Commande de déplacement (position de marche avant)
2. Commande de déplacement (position de marche arrière)

- Tirez la commande de déplacement en arrière pour faire reculer la machine (Figure 15).

Transport de la machine

Capacité du matériel de levage : 440 kg (970 lb)

Le point de levage de la cage de sécurité peut être utilisé pour soulever et transporter la machine avec des sangles ou une grue (Figure 16).

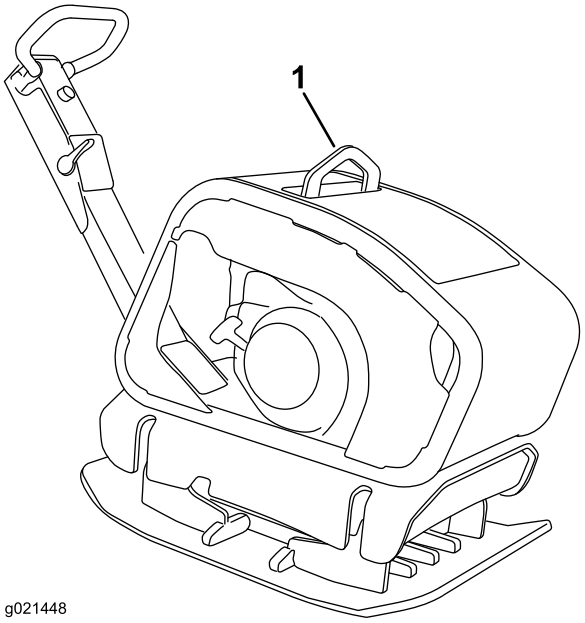

Figure 16

1. Point de levage de cage de sécurité

Entretien

Programme d'entretien recommandé

Périodicité d'entretien	Procédure d'entretien
Après les 25 premières heures de fonctionnement	• Vidangez et remplacez l'huile moteur.
À chaque utilisation ou une fois par jour	• Contrôlez le niveau d'huile moteur. • Contrôlez le séparateur d'eau. • Nettoyez le boîtier du filtre à air pour enlever les débris. • Examinez l'élément du filtre à air.
Toutes les 50 heures	• Nettoyez l'élément du filtre à air. Nettoyez-le plus souvent s'il y a beaucoup de poussière.
Toutes les 100 heures	• Vidangez et remplacez l'huile moteur. • Contrôlez le branchement des câbles de la batterie.
Toutes les 300 heures	• Remplacez l'élément en papier du filtre à air. Remplacez-le plus souvent s'il y a beaucoup de poussière. • Vidangez et remplacez l'huile d'excentrique.
Toutes les 500 heures	• Remplacez le filtre à carburant. • Réglez la courroie.
Toutes les 1000 heures	• Nettoyez le filtre à huile.
Chaque mois	• Contrôlez le niveau d'huile d'excentrique.
Une fois par an	• Vidangez et remplacez l'huile d'excentrique.

Entretien du filtre à air

Périodicité des entretiens: À chaque utilisation ou une fois par jour—Examinez l'élément du filtre à air.

Toutes les 50 heures—Nettoyez l'élément du filtre à air. Nettoyez-le plus souvent s'il y a beaucoup de poussière.

Toutes les 300 heures/Une fois par an (la première échéance prévalant)—Remplacez l'élément en papier du filtre à air. Remplacez-le plus souvent s'il y a beaucoup de poussière.

Important: Ne faites pas tourner le moteur sans le filtre à air au complet, sous peine d'endommager gravement le moteur.

1. Réglez la commande d'accélérateur sur bas régime, coupez le moteur et attendez l'arrêt de toutes les pièces mobiles.
2. Dévissez l'écrou à oreilles en plastique et déposez le couvercle (Figure 17).

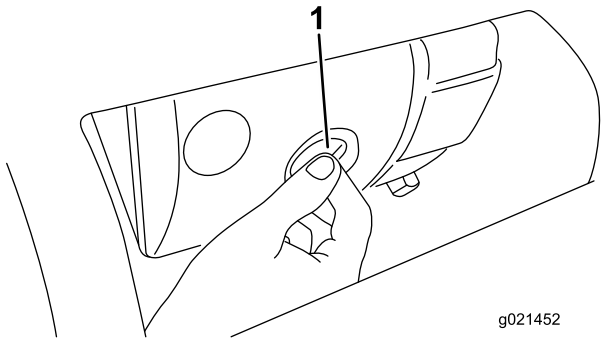

Figure 17

1. Écrou à oreilles

3. Dévissez l'écrou et retirez l'élément en papier (Figure 18).

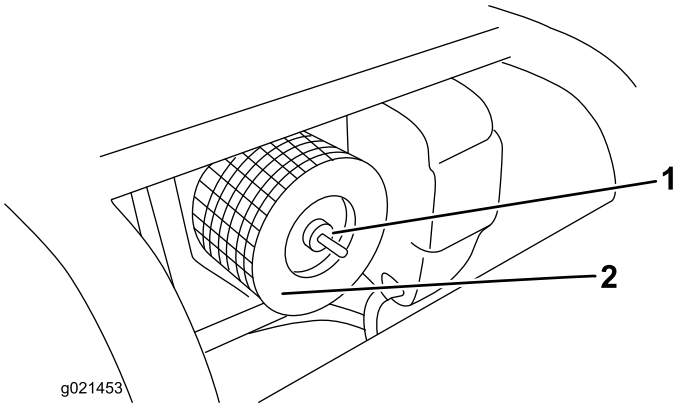

Figure 18

1. Écrou moleté
2. Cartouche filtrante du filtre à air

4. Examinez l'élément en papier et remplacez la cartouche filtrante si l'élément est endommagé ou excessivement encrassé.

   Remarque: Ne tentez jamais de nettoyer l'élément en papier avec une brosse, car cela a pour effet d'incruster la saleté dans les fibres.

5. Essuyez les saletés présentes sur la base et le couvercle avec un chiffon humide.
6. Montez la cartouche filtrante, en veillant à la positionner correctement, et fixez-la au moyen de l'écrou moleté (Figure 18).
7. Fixez le couvercle en place avec l'écrou à oreilles (Figure 17).

Remplacement du filtre à carburant

Périodicité des entretiens: Toutes les 500 heures

Remarque: Le moteur emploie un système à double filtre. Remplacez seulement le filtre extérieur.

1. Arrêtez le moteur, enlevez la clé de contact et laissez refroidir le moteur.
2. Enlevez le bouchon du réservoir de carburant.
3. Retirez le filtre à carburant du réservoir (Figure 19).

   Remarque: Le filtre est attaché au bouchon de réservoir de carburant.

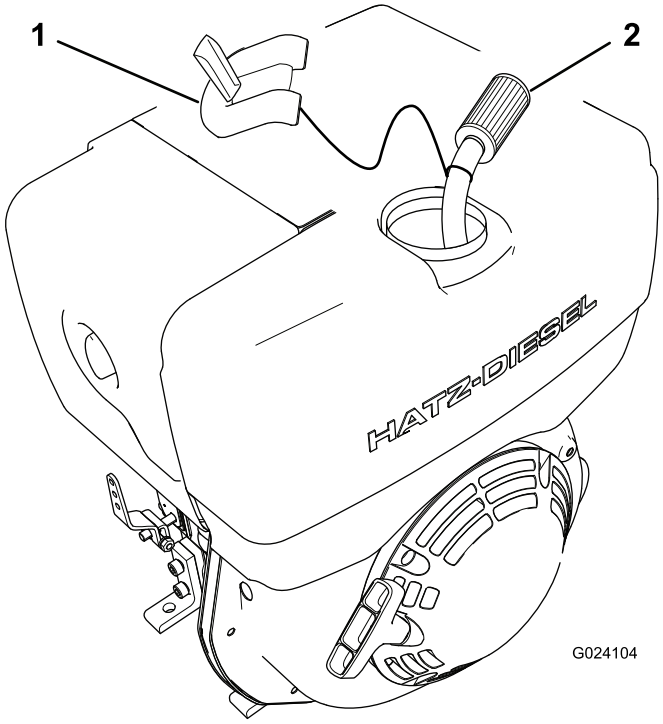

Figure 19

1. Bouchon du réservoir de carburant
2. Filtre à carburant

4. Retirez le filtre du flexible de carburant.
5. Posez un filtre neuf dans le flexible de carburant.
6. Placez le filtre dans le réservoir de carburant et reposez le bouchon du réservoir.

Vidange et remplacement de l'huile moteur

Capacité du carter : RP-1200D – 1,1 litre (37 oz)

Capacité du carter : RP-1400D – 1,5 litre (50,7 oz)

Type d'huile : API CD, CE, CF, CF-4, CG-4 ou mieux

Reportez-vous au tableau ci-dessous pour déterminer la viscosité correcte de l'huile pour la température ambiante :

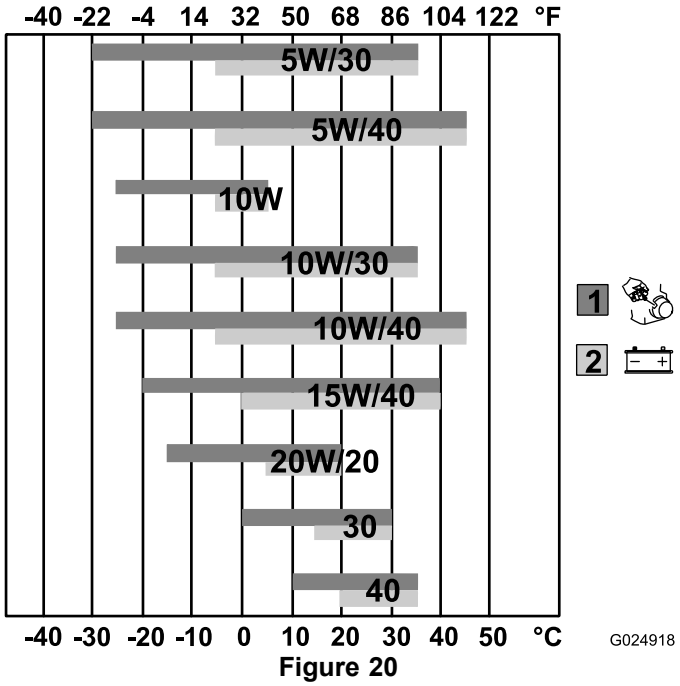

Figure 20

1. Plage de température pour démarrage au lanceur
2. Plage de température pour démarrage électrique

Vidange et remplacement de l'huile moteur

Périodicité des entretiens: Après les 25 premières heures de fonctionnement

Toutes les 100 heures

⚠ ATTENTION

L'huile peut être chaude lorsque le moteur vient de tourner et peut causer des blessures graves au contact de la peau.

Évitez tout contact avec l'huile moteur chaude lors de la vidange.

1. Coupez le moteur et attendez l'arrêt de toutes les pièces mobiles.
2. Placez un bac de vidange sous le bouchon de vidange (Figure 21).

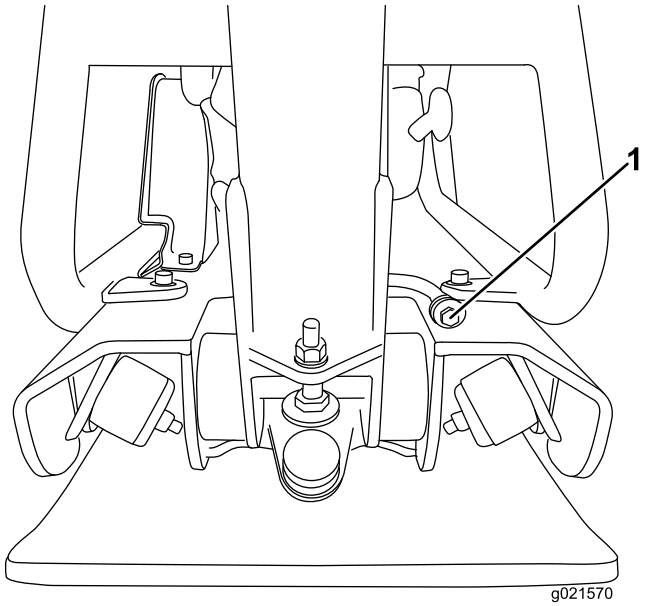

Figure 21

1. Bouchon de vidange

3. Enlevez le bouchon de vidange (Figure 21).

   Remarque: Il pourra être nécessaire d'incliner le compacteur en arrière pour vidanger l'huile.

4. Quand toute l'huile s'est écoulée, remettez le bouchon de vidange en place.

   Remarque: Débarrassez-vous de l'huile usagée dans un centre de recyclage agréé.

5. Sortez la jauge (Figure 6) et versez lentement la quantité et le type d'huile spécifiés dans l'orifice de remplissage.
6. Insérez la jauge et contrôlez le niveau d'huile moteur; voir Contrôle du niveau d'huile moteur (page 8).
7. Revissez la jauge en place.
8. Essuyez l'huile éventuellement répandue.

Nettoyage du filtre à huile

Périodicité des entretiens: Toutes les 1000 heures

1. Vidangez l'huile moteur; voir Vidange et remplacement de l'huile moteur (page 16).
2. Desserrez le boulon à tête hexagonale creuse d'environ 5 tours dans le sens antihoraire (Figure 22).

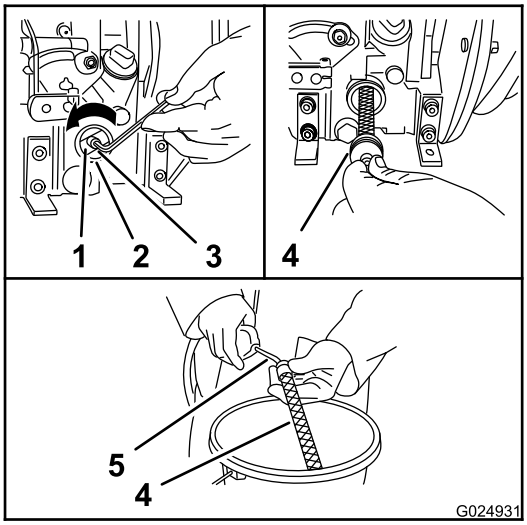

Figure 22

1. Ressort de tension
2. Boîtier du filtre
3. Boulon à tête hexagonale creuse
4. Filtre à huile
5. Pistolet pneumatique (air comprimé)

3. Retirez le filtre à huile de son boîtier (Figure 22).
4. Soufflez de l'air comprimé de l'intérieur vers l'extérieur du filtre à huile (Figure 22).
5. Vérifiez l'état du joint du filtre à huile.

   Remarque: Si le joint est endommagé, remplacez-le avant de poser le filtre à huile.
6. Insérez le filtre à huile dans son boîtier (Figure 22).

   Remarque: Vérifiez que le filtre est bien engagé dans le boîtier.
7. Avant de serrer la vis, assurez-vous que le ressort de tension est bien appuyé contre le filtre à huile des deux côtés (Figure 22).
8. Serrez le boulon à tête hexagonale creuse (Figure 22).
9. Rajoutez de l'huile dans le carter moteur; voir Vidange et remplacement de l'huile moteur (page 16).

Vidange et remplacement de l'huile d'excentrique

Capacité du carter d'huile : 0,5 litre (6,9 oz)

Type d'huile : huile détergente (classe de service API SJ ou supérieure)

Viscosité de l'huile : 15W-40

Contrôle du niveau d'huile d'excentrique

Périodicité des entretiens: Chaque mois

1. Amenez la machine sur un sol plat et horizontal.
2. Réglez la commande d'accélérateur sur bas régime, coupez le moteur et attendez l'arrêt de toutes les pièces mobiles.
3. Placez des chiffons sous le bouchon d'huile, sur le côté droit du carter d'excentrique (Figure 23).

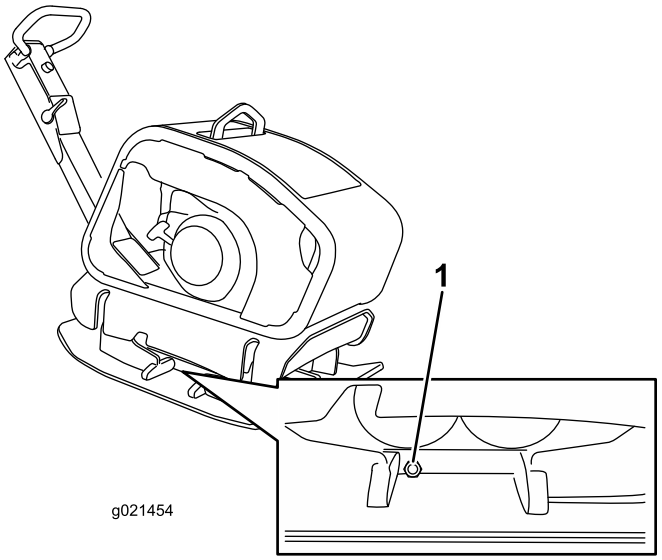

Figure 23

1. Bouchon d'huile

4. Enlevez le bouchon d'huile (Figure 23).
5. Assurez-vous que le niveau d'huile atteint le trou de la vis.

   Remarque: S'il est nécessaire de faire l'appoint d'huile, utilisez un entonnoir et un flexible pour verser de l'huile spécifiée dans le carter d'excentrique jusqu'à ce que le niveau d'huile atteigne l'orifice du bouchon d'huile.
6. Essuyez l'huile éventuellement répandue.
7. Remettez le bouchon d'huile en place (Figure 23).

Vidange et remplacement de l'huile d'excentrique

Périodicité des entretiens: Une fois par an

Toutes les 300 heures

1. Amenez la machine sur un sol plat et horizontal.
2. Réglez la commande d'accélérateur sur bas régime, coupez le moteur et attendez l'arrêt de toutes les pièces mobiles.
3. Élevez la machine avec le matériel de levage de 440 kg (970 lb) de capacité.
4. Placez un bac de vidange sous le bouchon d'huile et retirez le bouchon du carter d'excentrique (Figure 23).
5. Inclinez le compacteur légèrement vers la droite et utilisez un pistolet à aspiration pour aspirer l'huile par l'orifice du bouchon d'huile (Figure 23).
6. Basculez le compacteur légèrement vers la gauche et versez lentement 0,5 litre (6,9 oz) d'huile spécifiée dans l'orifice du bouchon d'huile (Figure 23).

   Remarque: Au besoin, utilisez un entonnoir et un flexible pour verser l'huile dans l'orifice.
7. Abaissez la machine sur la surface plane.
8. Le niveau d'huile est correct quand une petite quantité d'huile sort de l'orifice du bouchon d'huile quand le compacteur est de niveau.

   Remarque: S'il est nécessaire de faire l'appoint d'huile, utilisez un entonnoir et un flexible pour verser de l'huile spécifiée dans le carter d'excentrique jusqu'à ce que le niveau d'huile atteigne l'orifice du bouchon d'huile.
9. Essuyez l'huile éventuellement répandue.
10. Replacez la vis du bouchon d'huile.

Entretien de la batterie (modèle 68075 seulement)

Contrôle et nettoyage de la batterie

Périodicité des entretiens: Toutes les 100 heures—Contrôlez le branchement des câbles de la batterie.

Le dessus de la batterie doit rester propre. La batterie se décharge plus rapidement quand la température ambiante est très élevée que lorsque la machine est remisée dans un endroit plus frais..

Nettoyez régulièrement le dessus de la batterie avec une brosse trempée dans une solution d'ammoniac ou de bicarbonate de soude. Rincez la surface avec de l'eau après le nettoyage. Le bouchon de remplissage doit rester en place pendant le nettoyage de la batterie.

Les câbles de la batterie doivent être bien serrés sur les bornes pour assurer un bon contact électrique.

Si les bornes de la batterie sont corrodées, débranchez les câbles, en commençant par le câble négatif (-), et grattez les colliers et les bornes séparément. Rebranchez les câbles, en commençant par le positif (+), et enduisez les bornes de vaseline.

Charge de la batterie

⚠ ATTENTION

Charge de la batterie produit des gaz qui peuvent exploser et causer de graves blessures à vous-même et aux autres personnes présentes.

Ne fumez jamais à proximité de la batterie et gardez-la éloignée de toutes flammes ou sources d'étincelles.

Important: La batterie doit toujours être chargée au maximum. Cela est particulièrement important pour empêcher la batterie de se dégrader si la température tombe au-dessous de 0 ºC (32 ºF).

1. Chargez la batterie pendant 10 à 15 minutes entre 25 et 30 A, ou pendant 30 minutes à 10 A.
2. Quand la batterie est chargée au maximum, débranchez le chargeur de la prise, puis débranchez les fils du chargeur des bornes de la batterie (Figure 24).
3. Placez la batterie dans la machine et raccordez les câbles de la batterie; voir Remplacement de la batterie (page 19).

   Important: N'utilisez pas la machine si la batterie n'est pas branchée, au risque d'endommager le circuit électrique.

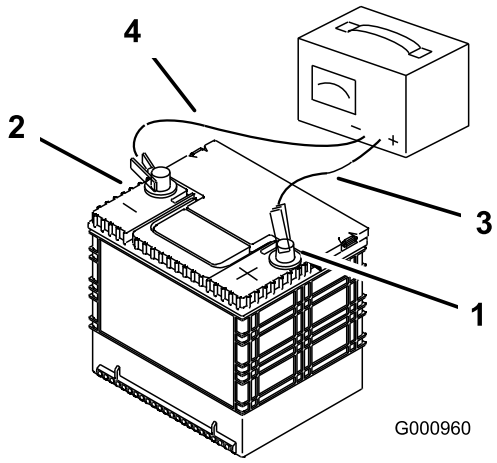

Figure 24

1. Borne positive de la batterie
2. Borne négative de la batterie
3. Fil rouge (+) du chargeur
4. Fil noir (–) du chargeur

Lorsque la batterie ne tient plus la charge, remplacez-la. Reportez-vous à Remplacement de la batterie (page 19).

Remplacement de la batterie

1. Enlevez le couvercle du bac à batterie.
2. Débranchez le câble négatif (noir) de mise à la masse de la borne de la batterie.

⚠ ATTENTION

S'ils sont mal acheminés, les câbles de la batterie peuvent être endommagés ou endommager la machine et produire des étincelles. Les étincelles risquent de provoquer l'explosion des gaz de la batterie et de vous blesser.

- **Débranchez toujours le câble négatif (noir) de la batterie avant le câble positif (rouge).**
- **Connectez toujours le câble positif (rouge) de la batterie avant le câble négatif (noir).**

⚠ ATTENTION

Les bornes de la batterie ou les outils en métal sont susceptibles de causer des courts-circuits au contact des pièces métalliques de la machine et de produire des étincelles. Les étincelles risquent de provoquer l'explosion des gaz de la batterie et de vous blesser.

- **Lors du retrait ou de la mise en place de la batterie, évitez que les bornes touchent les parties métalliques de la machine.**
- **Évitez de créer des courts-circuits entre les bornes de la batterie et les parties métalliques de la machine avec des outils en métal.**

3. Débranchez le câble positif (rouge) de la batterie.
4. Retirez la batterie.

   Remarque: Recyclez l'ancienne batterie à un site autorisé.
5. Placez la batterie neuve dans le support.
6. Branchez le câble positif (rouge) de la batterie à la borne positive (+) et serrez l'écrou sur le boulon.
7. Posez le câble de masse (noir) sur la borne négative (-) de la batterie, et serrez l'écrou sur le boulon.
8. Reposez le couvercle du bac à batterie et fixez-le avec la sangle.

Entretien de la courroie

Vérification de la tension de la courroie

1. Retirez les boulons qui fixent le couvercle de la courroie en place (Figure 25).

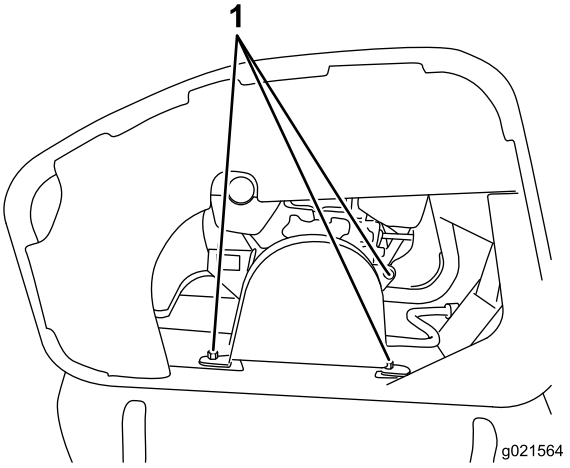

Figure 25

1. Boulons

2. Exercez une pression de 2 kg (4,4 lb) au centre de la courroie.

Remarque: La courroie présente un flèche d'environ 0,5 cm (0,2 po) lorsqu'elle est tendue correctement.

3. Si la tension de la courroie n'est pas correcte, voir Réglage de la tension de la courroie (page 20).

Réglage de la tension de la courroie

Périodicité des entretiens: Toutes les 500 heures

1. Retirez les boulons qui fixent le couvercle de la courroie en place (Figure 25).
2. Desserrez les boulons de fixation du moteur.
3. Réglez la position du moteur jusqu'à obtention de la tension de la courroie spécifié au point 2 de Vérification de la tension de la courroie (page 19).
4. Resserrez les boulons de fixation du moteur et remettez le couvercle de la courroie en place.

Remisage

1. Coupez le moteur.
2. Nettoyez soigneusement toute la machine.

   Important: Vous pouvez laver la machine avec de l'eau et un détergent doux. N'utilisez pas de nettoyeur haute pression. N'utilisez pas trop d'eau, surtout près du du moteur.
3. Faites l'entretien du filtre à air; voir Entretien du filtre à air (page 14).
4. Vidangez et remplacez l'huile moteur; voir Vidange et remplacement de l'huile moteur (page 16).
5. Remplissez le réservoir de carburant; voir Remplissage du réservoir de carburant (page 10).
6. Contrôlez et resserrez tous les boulons, écrous et vis. Réparez ou remplacez toute pièce endommagée.
7. Peignez toutes les surfaces métalliques éraflées ou mises à nu. Une peinture pour retouches est disponible chez les dépositaires-réparateurs agréés.
8. Rangez la machine dans un endroit propre et sec, comme un garage ou une remise.
9. Couvrez la machine pour la protéger et la garder propre.

Dépistage des défauts

Problème	Cause possible	Mesure corrective
Le moteur ne démarre pas, démarre difficilement ou cale.	1. Le réservoir de carburant est vide. 2. Le filtre à air est encrassé.	1. Faites le plein de carburant. 2. Nettoyez ou remplacez l'élément du filtre à air.
La plaque ne vibre pas au régime maximum.	1. Le niveau d'huile est trop élevé dans le carter d'excentrique. 2. La courroie est détendue.	1. Vérifiez le niveau d'huile et vidangez au besoin. 2. Réglez la tension de la courroie.
L'embrayage est extrêmement chaud.	1. Un corps étranger est coincé contre la poulie d'excentrique. 2. Le niveau d'huile est trop élevé dans le carter d'excentrique. 3. L'embrayage est glisse. 4. Le régime moteur n'atteint pas le maximum.	1. Retirez l'obstruction. 2. Vérifiez le niveau d'huile et vidangez au besoin. 3. Contactez votre dépositaire-réparateur agréé. 4. Contactez votre dépositaire-réparateur agréé.
La plaque ne vibre pas quand le moteur est en marche.	1. La courroie est cassée. 2. L'embrayage est cassé ou usé. 3. L'excentrique est grippé.	1. Remplacez la courroie. 2. Remplacez l'embrayage. 3. Vérifiez que l'excentrique tourne librement.

Remarques:

Remarques:

Matériel de bétonnage, maçonnerie et compactage

La garantie Toro

Garantie limitée (voir les périodes de garantie ci-dessous)

Conditions et produits couverts

The Toro Company et sa filiale, Toro Warranty Company, en vertu d'un accord commun, certifient conjointement que le matériel de bétonnage, maçonnerie et compactage Toro ne présente aucun défaut de matériau ni vice de fabrication.

Cette garantie couvre le coût des pièces et de la main-d'œuvre, mais le transport est à votre charge.

Durées de la garantie à compter de la date d'achat :

Produits	Période de garantie
Malaxeurs à béton	1 an
• Roulements de fusée	À vie* (propriétaire d'origine uniquement)
Malaxeurs à mortier	1 an
• Roulements et joints de cuve	À vie* (propriétaire d'origine uniquement)
Compacteurs à plaque vibrante avant	2 ans
Plaques réversibles	1 an
Pilons compacteurs	2 ans
Buggy à boue	1 an
Rouleau de tranchée vibrant	2 ans
Scies à béton	1 an
Scies à maçonnerie	1 an
Talocheuses-lisseuses mécaniques	1 an
Règles à béton	1 an
Vibrateurs de béton	1 an

Lorsqu'une condition couverte par la garantie existe, nous nous engageons à réparer le Produit gratuitement, frais de diagnostic, pièces et main-d'œuvre compris.

*Garantie à vie – Si le(s) roulement(s) ou joint(s) de votre malaxeur sont défectueux, ils seront remplacés gratuitement dans le cadre de la garantie, pièces et main-d'œuvre comprises.

Comment faire intervenir la garantie

Si vous pensez que votre produit Toro présente un vice de matériau ou de fabrication, procédez comme suit** :

1. Demandez à un dépositaire-réparateur agréé de prendre en charge votre produit. Pour trouver le dépositaire le plus proche, consultez notre site web sur www.Toro.com. Sélectionnez « Points de vente » puis « Entreprise » sous le type de produit. Vous pouvez aussi téléphoner gratuitement au numéro ci-dessous.
2. Lorsque vous vous rendez chez le dépositaire-réparateur, apportez le produit et une preuve d'achat (reçu).
3. Si, pour une raison quelconque, vous n'êtes pas satisfait du diagnostic de votre dépositaire-réparateur ou des conseils prodigués, n'hésitez pas à nous contacter à l'adresse suivante :

   SWS Customer Care Department
   Toro Warranty Company
   8111 Lyndale Avenue South
   Bloomington, MN 55420-1196, États-Unis
   Numéro vert : 800-888-9926

**Les clients de location autorisés par Toro qui ont acheté les produits directement auprès de Toro et ont signé le contrat client de location Toro ont la possibilité d'effectuer leurs propres travaux dans le cadre de la garantie. Consultez le portail de location de Toro pour en savoir plus sur les procédures de soumission électronique de réclamation en vertu de la garantie ou téléphonez au numéro gratuit ci-dessus.

Responsabilités du propriétaire

L'entretien de votre produit Toro doit être conforme aux procédures décrites dans le *Manuel de l'utilisateur*. Cet entretien courant est à vos frais, qu'il soit effectué par vous-même ou par un dépositaire-réparateur. Les pièces à remplacer dans le cadre de l'entretien courant (« Pièces de rechange ») seront couvertes par la garantie jusqu'à la date du premier remplacement prévu. Ne pas effectuer les entretiens et réglages requis peut constituer un motif de rejet d'une réclamation au titre de la garantie.

Ce que la garantie ne couvre pas

Les défaillances ou anomalies de fonctionnement survenant au cours de la période de garantie ne sont pas toutes dues à des défauts de matériaux ou des vices de fabrication. Cette garantie expresse ne couvre pas :

- Les défaillances du produit dues à l'utilisation de pièces qui ne sont pas d'origine ou au montage et à l'utilisation d'accessoires ajoutés, modifiés ou non approuvés.
- Les défaillances du produit dues au non respect du programme d'entretien et/ou des réglages requis.
- Les défaillances du produit dues à une utilisation abusive, négligente ou dangereuse.
- Les pièces non durables, sauf si elles sont défectueuses. Par exemple, les pièces consommées ou usées durant le fonctionnement normal du produit, notamment mais pas exclusivement courroies, essuie-glace, bougies, pneus, filtres, joints, plaques d'usure, joints toriques, chaînes d'entraînement, embrayages.
- Les défaillances dues à une influence extérieure. Les éléments constituant une influence extérieure comprennent, sans y être limités, les conditions atmosphériques, les pratiques de remisage, la contamination, l'utilisation de liquides de refroidissement, lubrifiants, additifs ou produits chimiques, etc. non agréés.
- Les éléments sujets à usure normale. L'usure normale comprend, mais pas exclusivement, l'usure des surfaces peintes, les autocollants rayés, etc.
- Toute pièce couverte par une garantie fabricant séparée.
- Les frais de prise à domicile et de livraison.

Conditions générales

La réparation par un dépositaire-réparateur agréé ou une entreprise de location agréée est le seul dédommagement auquel cette garantie donne droit.

The Toro Company et Toro Warranty Company déclinent toute responsabilité en cas de dommages secondaires ou indirects liés à l'utilisation des produits Toro couverts par cette garantie, notamment quant aux coûts et dépenses encourus pour se procurer un équipement ou un service de substitution durant une période raisonnable pour cause de défaillance ou d'indisponibilité en attendant la réparation sous garantie. Toutes les garanties implicites de qualité marchande et d'aptitude à l'emploi sont limitées à la durée de la garantie expresse. L'exclusion de la garantie des dommages secondaires ou indirects, ou les restrictions concernant la durée de la garantie implicite, ne sont pas autorisées dans certains états et peuvent donc ne pas s'appliquer dans votre cas.

Cette garantie vous accorde des droits spécifiques, auxquels peuvent s'ajouter d'autres droits qui varient selon les états.

Il n'existe aucune autre garantie expresse, à part la garantie du moteur et la garantie du système antipollution mentionnées ci-dessous, le cas échéant. Le système antipollution de votre Produit peut être couvert par une garantie séparée répondant aux exigences de l'agence américaine de défense de l'environnement (EPA) ou de la direction californienne des ressources atmosphériques (CARB). Pour de plus amples détails, reportez-vous à la Déclaration de garantie de conformité à la réglementation antipollution de Californie fournie avec votre Produit ou figurant dans la documentation du constructeur du moteur.

Autres pays que les États-Unis et le Canada

Pour les produits Toro achetés hors des États-Unis ou du Canada, demandez à votre distributeur (dépositaire) Toro la police de garantie applicable dans votre pays, région ou état. Si, pour une raison quelconque, vous n'êtes pas satisfait des services de votre distributeur, ou si vous avez du mal à vous procurer des renseignements concernant la garantie, adressez-vous à l'importateur Toro. En dernier recours, adressez-vous à Toro Warranty Company.

Droits des consommateurs australiens : Les clients australiens trouveront des renseignements concernant le Droit australien de la consommation à l'intérieur du carton ou auprès de leur dépositaire Toro local.