Form No. 3383-744 Rev A

Kit für geringen Durchfluss

Multi-Pro 5800 Spritzgerät

Modellnr. 130-7258

Installationsanweisungen

Hinweis: Bestimmen Sie die linke und rechte Seite der Maschine anhand der normalen Bedienposition.

Wichtig: Die Maschine muss mit dem Pro Control™ XP Sprühsystem (Toro-Modell 41604) ausgerüstet sein.

⚠ WARNUNG:

KALIFORNIEN
Warnung zu Proposition 65

Dieses Produkt enthält eine Chemikalie oder Chemikalien, die laut den Behörden des Staates Kalifornien krebserregend wirken, Geburtsschäden oder andere Defekte des Reproduktionssystems verursachen.

⚠ WARNUNG:

Die im Sprühsystem verwendeten Chemikalien können gefährlich und giftig für Sie, für Unbeteiligte, Tiere, Pflanzen, Flächen oder anderes Eigentum sein.

- **Lesen Sie die Warnschilder auf den Chemikalien und die Materialsicherheitsdatenblätter für alle verwendeten Chemikalien sorgfältig durch und schützen Sie sich entsprechend den Empfehlungen des Herstellers der Chemikalien. Tragen Sie z. B. geeignete persönliche Sicherheitsausrüstung (PSA), einschließlich Atemschutzmaske und Schutzbrille, Handschuhe oder andere Ausrüstung, damit Sie nicht mit den Chemikalien in Kontakt kommen.**
- **Denken Sie daran, dass u. U. mehrere Chemikalien verwendet werden, und dass Sie alle Angaben berücksichtigen müssen.**
- ***Weigern Sie sich, das Sprühfahrzeug einzusetzen, wenn diese Informationen nicht verfügbar sind.***
- **Vor dem Arbeiten am Sprühsystem sollten Sie sicherstellen, dass es dreimal ausgespült und gemäß der Empfehlungen der Chemikalienhersteller neutralisiert wurde. Auch alle Ventile müssen dreimal ausgespült sein.**
- **Stellen Sie sicher, dass eine ausreichende Menge an frischem Wasser und Seife in der Nähe verfügbar sind, und waschen Sie unverzüglich jede Chemikalie ab, mit der Sie in Kontakt kommen.**

Installation

Einbauen des Kits

1. Stellen Sie das Sprühfahrzeug auf einer ebenen Fläche ab, aktivieren die Feststellbremse, stellen die Pumpe und den Motor ab und ziehen den Zündschlüssel ab.
2. Lösen Sie die Schrauben (nicht abnehmen), mit denen das Abschnittventil an der Befestigungshalterung befestigt ist (Bild 1).

© 2015—The Toro® Company
8111 Lyndale Avenue South
Bloomington, MN 55420

Registrieren Sie Ihr Produkt unter www.Toro.com.

CE

Originaldokuments (DE)
Druck: USA
Alle Rechte vorbehalten

3383-744 A

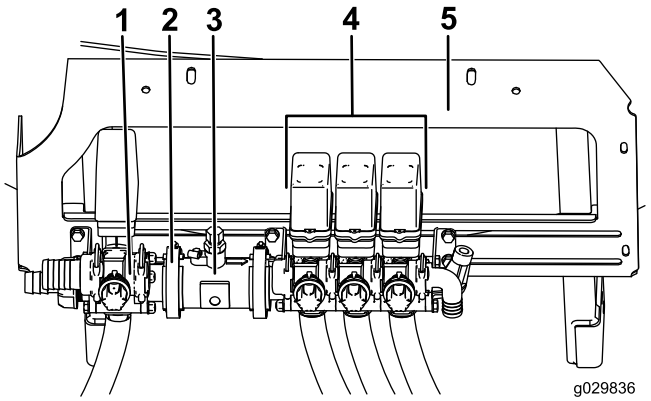

Bild 1

1. Umwälzungsventil
2. Schneckenschraubschelle
3. Durchflussmesser
4. Abschnittventil
5. Befestigungshalterung

3. Lösen Sie die vorhandene Schneckenschraubschelle, mit der das Rührwerkventil am Durchflussmesser befestigt ist (Bild 1).
4. Entfernen Sie die Schneckenschraubschelle und die Dichtung, und schieben Sie vorsichtig den Durchflussmesser und das Abschnittventil vom Umwälzungsventil weg (Bild 2).

   Hinweis: Bewahren Sie die Schneckenschraubschelle und Dichtung auf.

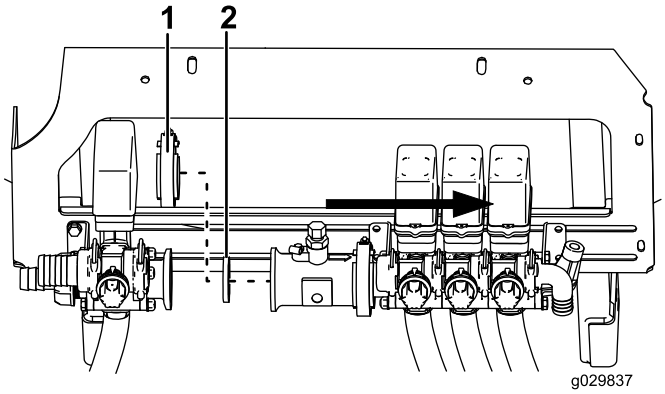

Bild 2

1. Schneckenschraubschelle
2. Dichtung

5. Setzen Sie die vorhandene Dichtung auf den Anschluss der Druckentlastungsbaugruppe ein, die an das Umwälzungsventil angeschlossen wird (Bild 3)

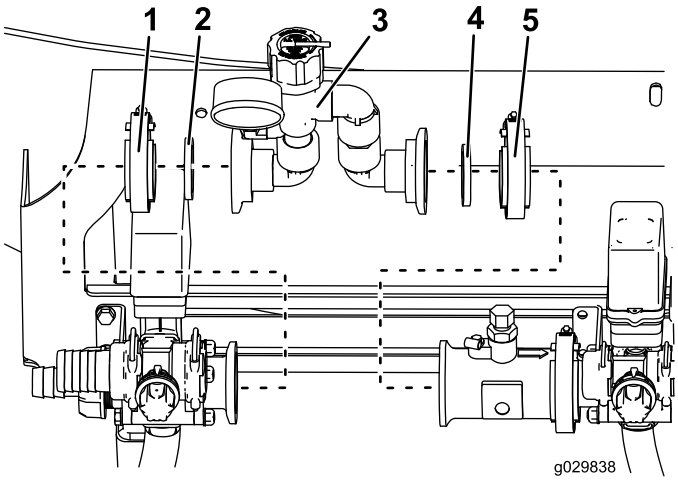

Bild 3

1. Vorhandene Schneckenschraubschelle
2. Vorhandene Dichtung
3. Druckentlastungsbaugruppe
4. Neue Dichtung
5. Neue Schneckenschraubschelle

6. Bringen Sie die vorhandene Schneckenschraubschelle über der Druckentlastungsbaugruppe an (Bild 3).
7. Bewegen Sie die Druckentlastungsbaugruppe so weit, dass sie bündig mit dem Umwälzungsventil abschließt.
8. Ziehen Sie die Schneckenschraubschelle an, um die Druckentlastungsbaugruppe am Umwälzungsventil zu befestigen.
9. Setzen Sie die neue Dichtung in den offenen Anschluss der Druckentlastungsbaugruppe ein (Bild 3).
10. Bringen Sie die Schneckenschraubschelle am offenen Anschluss der Druckentlastungsbaugruppe an (Bild 3).
11. Bewegen Sie den Durchflussmesser und das Abschnittsventil vorsichtig so weit, dass der Durchflussmesser bündig mit der Druckentlastungsbaugruppe abschließt (Bild 4).

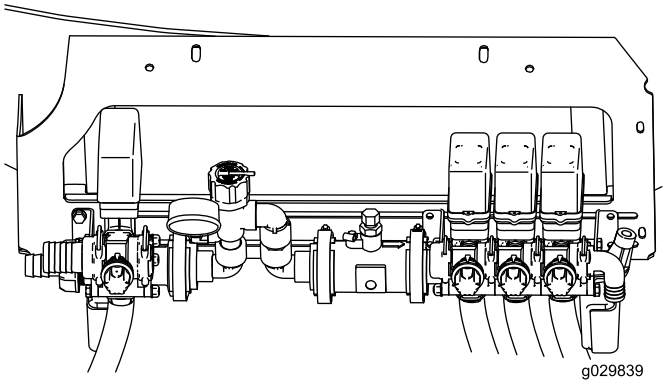

Bild 4

12. Ziehen Sie die Schneckenschraubschelle an, um die Druckentlastungsbaugruppe am Durchflussmesser zu befestigen.

13. Ziehen Sie die Schrauben an, mit denen das Abschnittventil an der Befestigungshalterung angebracht ist.
14. Prüfen Sie alle Teile, um sicherzustellen, dass alle Schlauchklemmen angezogen sind.

Betrieb

Einstellen des Ventils der Druckentlastungsbaugruppe

Wichtig: Wenn Sie zum Sprühen eine hohe Dosierung eingestellt haben, kann die Druckentlastungsbaugruppe Sie aufgrund der von Ihnen verwendeten Sprühdüsen daran hindern, die gewünschte Dosierung zu erreichen.

Hinweis: Sie sollten das Ventil der Druckentlastungsbaugruppe nach der Installation sowie nach jedem Sprühdüsenwechsel und jeder Dosierungsänderung entsprechend regulieren.

1. Fahren Sie die Maschine in einen Bereich, wo Sie Probesprühen können.
2. Senken Sie die rechten und linken Auslegerabschnitte in Sprühstellung ab.
3. Stellen Sie alle 3 Abschnittschalter und den Schalter des Hauptauslegers auf die EIN-Stellung.
4. Sprühen Sie mit der gewünschten Sprühdosierung.
5. Stellen Sie die beiden äußeren Auslegerabschnitte aus.
6. Stellen Sie das Ventil der Druckentlastungsbaugruppe so ein, dass der Druckmesser der Baugruppe einen Unterschied von 34,5 kPa (5 psi) zum Druckmesser auf dem Armaturenbrett der Maschine aufweist.
7. Schalten Sie die Auslegersektionen ein und aus, um sicherzustellen, dass das Pro Control™ XP Sprühsystem ordnungsgemäß reagiert.



Count on it.