Form No. 3383-745 Rev A

# Kit de bajo caudal

## Fumigador de césped Multi Pro 5800

**Nº de modelo 130-7258**

**Instrucciones de instalación**

**Nota:** Los lados derecho e izquierdo de la máquina se determinan desde la posición normal del operador.

**Importante:** **La máquina debe estar equipada con el sistema de fumigación Pro Control™ XP (Modelo Toro 41604).**

**⚠ ADVERTENCIA**

**CALIFORNIA**
**Advertencia de la Propuesta 65**

**Este producto contiene una o más sustancias químicas que el Estado de California considera causantes de cáncer, defectos congénitos o trastornos del sistema reproductor.**

**⚠ ADVERTENCIA**

**Las sustancias químicas utilizadas en el sistema de pulverización pueden ser peligrosas y tóxicas para usted y para otras personas, animales, plantas, suelos y otros elementos.**

- **Lea cuidadosamente y observe las indicaciones de todas las etiquetas de advertencia y Fichas de Datos de Seguridad de Materiales (FDSM) respecto a todos los productos químicos utilizados, y protéjase siguiendo las instrucciones del fabricante de los mismos. Por ejemplo, utilice Equipos de Protección Individual (EPI) incluyendo protección para la cara y los ojos, guantes y otros equipos para prevenir el contacto con el producto químico.**
- **Tenga en cuenta que puede haber más de un producto químico en uso, y que debe evaluarse la información sobre cada uno de los productos.**
- ***¡Niéguese a utilizar o trabajar con el fumigador si esta información no está disponible!***
- **Antes de trabajar con un sistema de fumigación, asegúrese de que el sistema ha sido sometido a un triple enjuague y neutralización con arreglo a las recomendaciones de los fabricantes de los productos químicos, y que todas las válvulas han sido abiertas y cerradas 3 veces.**
- **Compruebe que hay un suministro adecuado de agua limpia y jabón en las inmediaciones, y lávese inmediatamente para eliminar cualquier producto químico que entre en contacto con usted.**

# Instalación

## Instalación del kit

1. Coloque el fumigador sobre una superficie nivelada, ponga el freno de estacionamiento, pare la bomba, pare el motor y retire la llave del interruptor de arranque.
2. Afloje, pero no retire, los pernos que sujetan el conjunto de válvulas de sección al soporte de montaje (Figura 1).

© 2015—The Toro® Company
8111 Lyndale Avenue South
Bloomington, MN 55420

Registre su producto en www.Toro.com.

CE

Traducción del original (ES)
Impreso en EE. UU.
Reservados todos los derechos

*3383-745* A

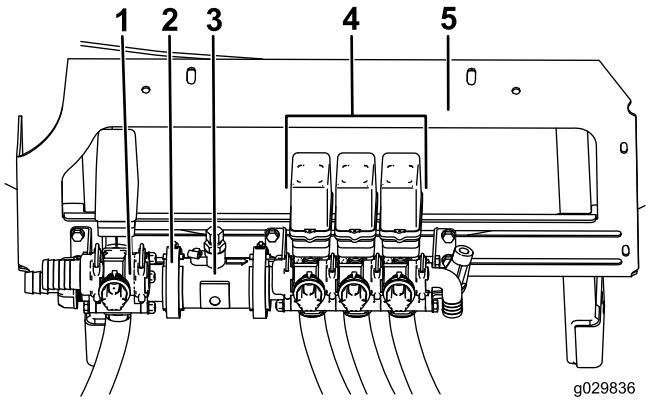


**Figura 1**

1. Válvula de agitación
2. Abrazadera sinfín
3. Caudalímetro
4. Conjunto de válvulas de sección
5. Soporte de montaje

3. Afloje la abrazadera sinfín que sujeta la válvula de agitación al caudalímetro (Figura 1).
4. Retire la abrazadera y la junta, y separe con cuidado el caudalímetro y el conjunto de válvulas de sección de la válvula de agitación (Figura 2).

   **Nota:** Guarde la abrazadera y la junta.

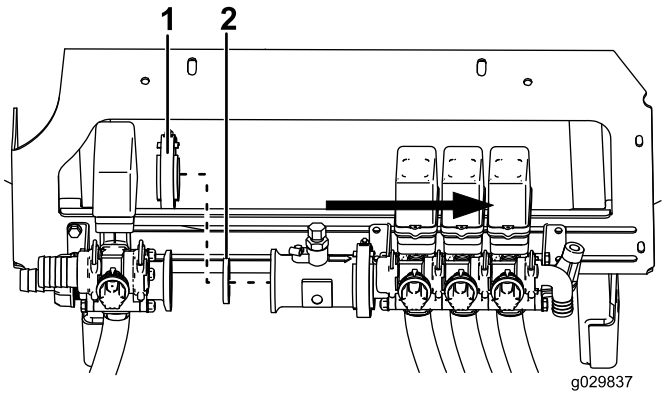


**Figura 2**

1. Abrazadera sinfín
2. Junta

5. Instale la junta existente en el acoplamiento del conjunto de válvula de alivio de presión que se conecta a la válvula de agitación (Figura 3).

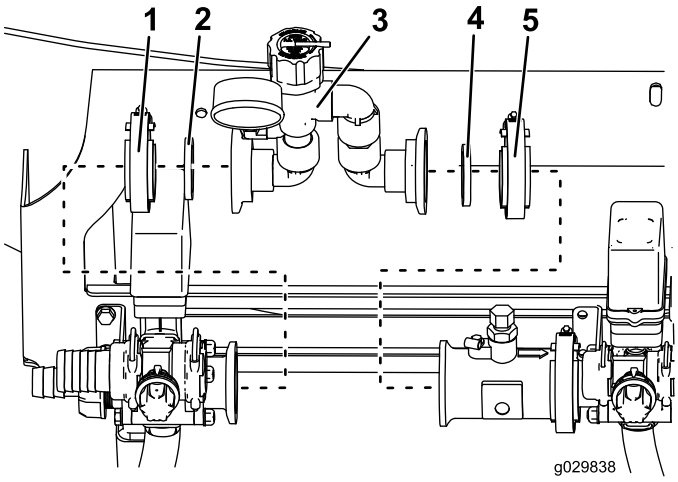


**Figura 3**

1. Abrazadera existente
2. Junta existente
3. Conjunto de válvula de alivio de presión
4. Junta nueva
5. Abrazadera sinfín nueva

6. Instale la abrazadera sinfín existente sobre el conjunto de válvula de alivio de presión (Figura 3).
7. Desplace el conjunto de válvula de alivio de presión hasta que esté junto al cuerpo de la válvula de agitación.
8. Apriete la abrazadera para sujetar el conjunto de válvula de alivio de presión al cuerpo de la válvula de agitación.
9. Instale la junta nueva en el acoplamiento abierto del conjunto de válvula de alivio de presión (Figura 3).
10. Instale la nueva abrazadera sinfín sobre el acoplamiento abierto del conjunto de válvula de alivio de presión (Figura 3).
11. Desplace con cuidado el caudalímetro y el conjunto de válvulas de sección hasta que el caudalímetro esté junto al conjunto de válvula de alivio de presión (Figura 4).

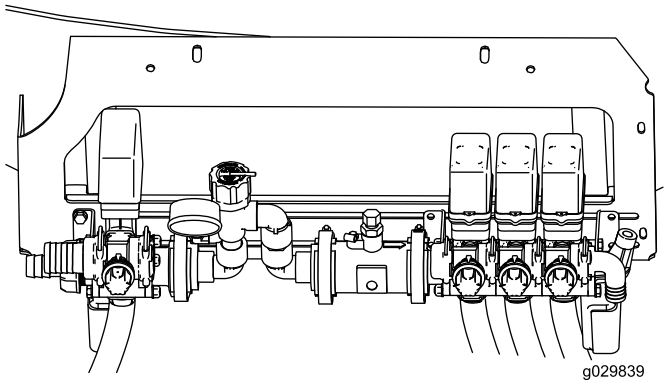


**Figura 4**

12. Apriete la abrazadera para sujetar el conjunto de válvula de alivio de presión al caudalímetro.
13. Apriete los pernos que sujetan el conjunto de válvulas de sección al soporte de montaje.

14. Inspeccione todo el trabajo realizado para asegurarse de que todas las abrazaderas están bien apretadas.

# Operación

## Ajuste de la válvula de alivio de presión

**Importante: Cuando se fumiga con una tasa de aplicación alta, las restricciones de caudal del conjunto de alivio de presión pueden impedir que se obtenga la tasa de aplicación correcta para las boquillas que se están utilizando.**

**Nota:** Ajuste la válvula de alivio de presión después de su instalación y cada vez que se cambie el tipo de boquilla o la tasa de aplicación.

1. Lleve la máquina a una zona de fumigación de prueba.
2. Baje las secciones de brazo izquierda y derecha a la posición de fumigación.
3. Ponga los interruptores de las 3 secciones de brazo y el interruptor maestro en la posición de ON (ACTIVADO).
4. Fumigue con la tasa de aplicación deseada.
5. Desactive las secciones exteriores de ambos brazos.
6. Ajuste el conjunto de válvula de alivio de presión hasta que el manómetro del conjunto indique una diferencia de 0,34 bar respecto al manómetro de la consola de la máquina.
7. Active y desactive las secciones de brazo para confirmar el funcionamiento del sistema de fumigación Pro Control™ XP.




**Count on it.**