Form No. 3383-747 Rev A

Kit bas débit

Pulvérisateur de gazon Multi-Pro 5800

N° de modèle 130-7258

Instructions de montage

Remarque: Les côtés gauche et droit de la machine sont déterminés d'après la position d'utilisation normale.

Important: La machine doit être équipée du système de pulvérisation Pro Control™ XP (modèle Toro 41604).

⚠ ATTENTION

CALIFORNIE
Proposition 65 - Avertissement

Ce produit contient une ou des substances chimiques considérées par l'état de Californie comme capables de provoquer des cancers, des anomalies congénitales ou d'autres troubles de la reproduction.

⚠ ATTENTION

Les substances chimiques utilisées dans le système de pulvérisation peuvent être nocives et toxiques pour vous-même, toute personne présente, les animaux, les plantes, les sols et autres.

- **Lisez attentivement les étiquettes signalétiques et les fiches signalétiques (FSMD) de tous les produits chimiques utilisés et protégez-vous en suivant les recommandations du fabricant du produit chimique. Utilisez, par exemple, un équipement de protection individuelle (EPI), y compris une protection pour le visage et les yeux, des gants ou tout autre équipement de protection adapté à ce produit chimique.**
- **Notez bien que plusieurs produits chimiques peuvent être utilisés et que vous devez donc prendre connaissance des informations relatives à chacun.**
- ***Refusez d'utiliser ou d'intervenir sur le pulvérisateur si ces renseignements ne sont pas disponibles.***
- **Avant toute intervention sur un système de pulvérisation, assurez-vous qu'il a été rincé à trois reprises et neutralisé en conformité avec les recommandations du ou des fabricant(s) des produits chimiques et que toutes les vannes ont effectué 3 cycles.**
- **Assurez-vous de disposer d'une source d'eau propre et de savon à proximité afin de pouvoir laver immédiatement la peau en cas de contact direct avec un produit chimique.**

Montage

Montage du kit

1. Placez le pulvérisateur sur une surface plane et horizontale, serrez le frein de stationnement, arrêtez la pompe, coupez le moteur et enlevez la clé du commutateur d'allumage.
2. Desserrez, mais ne retirez pas, les boulons qui fixent le bloc de vannes de section sur son support (Figure 1).

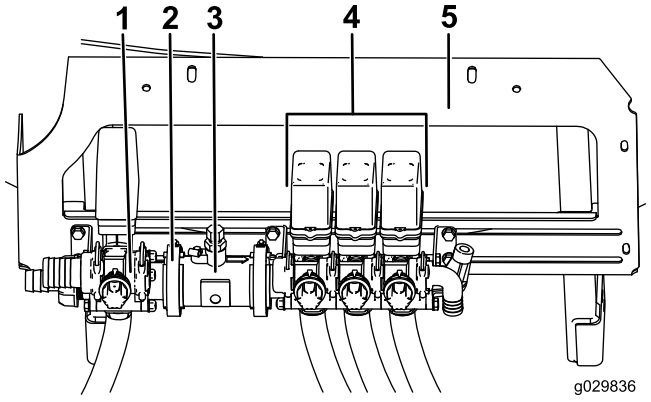

Figure 1

1. Vanne d'agitation
2. Collier de serrage à vis sans fin
3. Débitmètre
4. Bloc de vannes de section
5. Support de montage

© 2015—The Toro® Company
8111 Lyndale Avenue South
Bloomington, MN 55420

Enregistrez votre produit à www.Toro.com.

CE

Traduction du texte d'origine (FR)
Imprimé aux États-Unis
Tous droits réservés

3383-747 A

3. Desserrez le collier à vis sans fin existant qui fixe la vanne d'agitation au débitmètre (Figure 1).
4. Retirez le collier à vis sans fin et le joint, et éloignez le débitmètre et le bloc de vannes de la vanne d'agitation (Figure 2).

   Remarque: Conservez le collier et le joint.

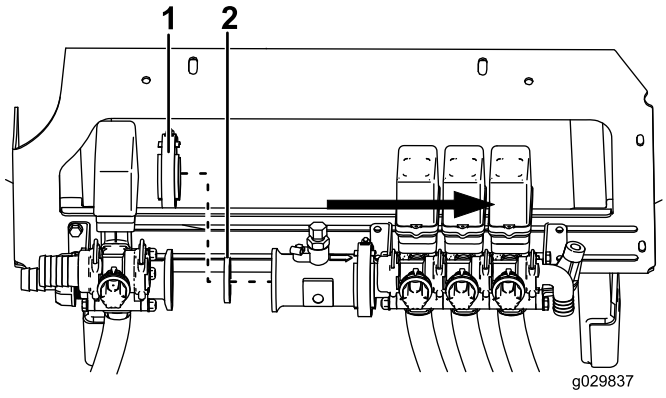

Figure 2

1. Collier de serrage à vis sans fin
2. Joint

5. Posez le joint existant dans le raccord du clapet de décharge de pression qui s'adapte à la vanne d'agitation (Figure 3).

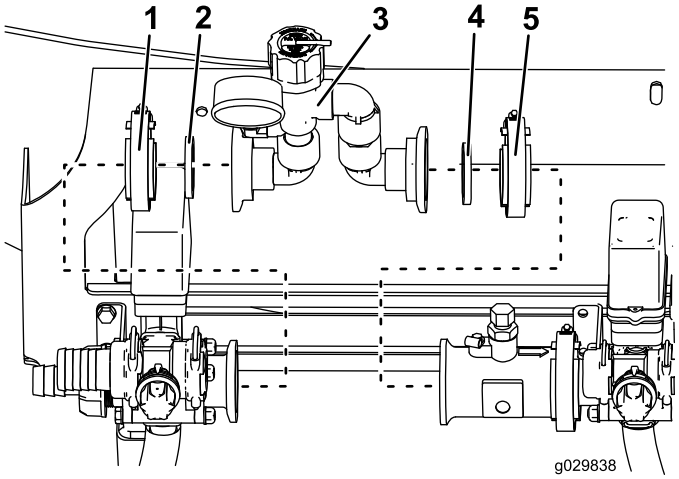

Figure 3

1. Collier à vis sans fin existant
2. Joint existant
3. Clapet de décharge de pression
4. Nouveau joint
5. Nouveau collier à vis sans fin

6. Placez le collier à vis sans fin existant sur le clapet de décharge de pression (Figure 3).
7. Positionnez le clapet de décharge de pression de niveau avec le corps de la vanne d'agitation.
8. Fixez le clapet de décharge de pression au corps de la vanne d'agitation en serrant le collier.
9. Placez le joint neuf dans le raccord ouvert du clapet de décharge de pression (Figure 3).
10. Placez le collier à vis sans fin neuf sur le raccord ouvert du clapet de décharge de pression (Figure 3).
11. Positionnez avec précaution le débitmètre et le bloc de vannes de section de manière à placer le débitmètre de niveau avec le clapet de décharge de pression (Figure 4).

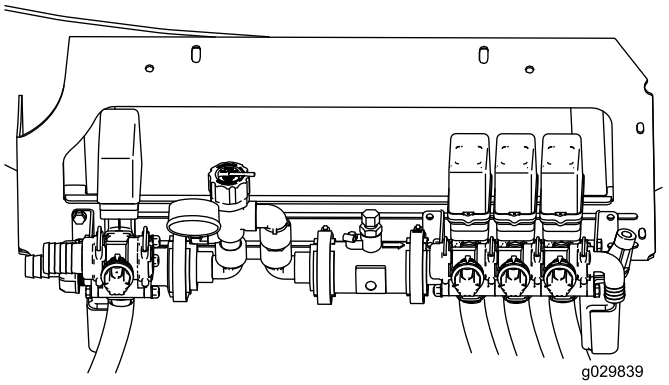

Figure 4

12. Fixez le clapet de décharge sur le débitmètre en serrant le collier.
13. Serrez les boulons qui fixent le bloc de vannes sur le support.
14. Vérifiez que tous les colliers sont serrés correctement.

Utilisation

Réglage du clapet de décharge de pression

Important: Si vous utilisez un haut débit de pulvérisation, les restrictions de débit du clapet de décharge de pression peuvent vous empêcher d'obtenir le débit d'application correct pour les buses utilisées.

Remarque: Réglez le clapet de décharge après l'installation et chaque fois que vous changez de types de buse ou de débit d'application.

1. Amenez la machine jusqu'à une surface d'essai de pulvérisation.
2. Abaissez les sections de rampe droite et gauche à la position de pulvérisation.
3. Réglez les 3 interrupteurs de section et la commande générale des rampes à la position de MARCHE.
4. Pulvérisez au débit d'application voulu.
5. Coupez les deux sections extérieures de rampe.
6. Réglez le clapet de décharge jusqu'à ce que le manomètre indique une différence de 0,35 bar (5 psi) sur le manomètre du tableau de bord de la machine.

7. Activez puis désactivez les sections de rampe pour confirmer la réaction du système de pulvérisation Pro Control™ XP.



Count on it.