Form No. 3383-748 Rev A

Kit bassa portata

Irroratrice Multi Pro 5800 per grandi aree verdi

Nº del modello 130-7258

Istruzioni di installazione

Nota: Stabilite i lati sinistro e destro della macchina dalla normale postazione di guida.

Importante: **La macchina deve essere dotata dell'impianto di irrorazione Pro Control™ XP (modello Toro 41604).**

⚠ AVVERTENZA

CALIFORNIA
Avvertenza norma "Proposition 65"

Il presente prodotto contiene una o più sostanze chimiche che nello Stato della California sono considerate cancerogene e causa di anomalie congenite o di altre problematiche della riproduzione.

⚠ AVVERTENZA

I prodotti chimici usati nell'impianto di irrorazione possono essere pericolosi per voi, gli astanti, gli animali, le piante, il terreno, ecc.

- **Per l'utilizzo di qualsiasi prodotto chimico, leggete e osservate scrupolosamente quanto indicato sulle etichette dei prodotti stessi e nelle Schede Tecniche di Sicurezza dei Materiali (MSDS); proteggetevi come raccomandato dal produttore. Ad esempio, usate Dispositivi di Protezione Individuale (DPI), compresi quelli per la protezione di viso e occhi, guanti o altri dispositivi che impediscano il contatto diretto con i prodotti chimici.**
- **Ricordate che potrebbe essere utilizzato più di un prodotto chimico; è necessario disporre di informazioni su ognuno dei prodotti impiegati.**
- ***Non utilizzate l'irroratrice se non disponete delle suddette informazioni.***
- **Prima di utilizzare un impianto di irrorazione assicuratevi che questo sia stato lavato e pulito con prodotti neutralizzanti tre volte, secondo le raccomandazioni del/i produttore/i dei prodotti chimici e che tutte le valvole siano state sottoposte al ciclo tre volte.**
- **Verificate che nelle vicinanze sia disponibile un'adeguata quantità di acqua pulita e sapone per eliminare immediatamente qualsiasi prodotto chimico con cui potreste venire a contatto.**

Installazione

Montaggio del kit

1. Parcheggiate l'irroratrice su terreno pianeggiante, inserite il freno di stazionamento, spegnete la pompa, spegnete il motore e togliete la chiave dall'interruttore di avviamento.
2. Allentate i bulloni che fissano il gruppo valvole di sezione alla staffa di montaggio, senza rimuoverli (Figura 1).

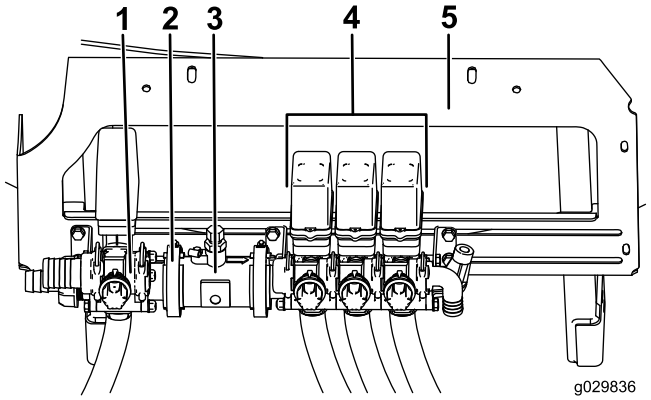

Figura 1

1. Valvola dell'agitatore
2. Morsetto senza fine
3. Flussometro
4. Gruppo valvole di sezione
5. Staffa di montaggio

© 2015—The Toro® Company
8111 Lyndale Avenue South
Bloomington, MN 55420

Registrate il vostro prodotto presso www.Toro.com.

CE

Traduzione dell'originale (IT)
Stampato negli USA
Tutti i diritti sono riservati

3383-748 A

3. Allentate il morsetto senza fine esistente che fissa la valvola dell'agitatore al flussometro (Figura 1).
4. Rimuovete il morsetto senza fine e la guarnizione e fate scorrere con cautela il flussometro e il gruppo valvole di sezione via dalla valvola dell'agitatore (Figura 2).

Nota: Conservate sia il morsetto sia la guarnizione.

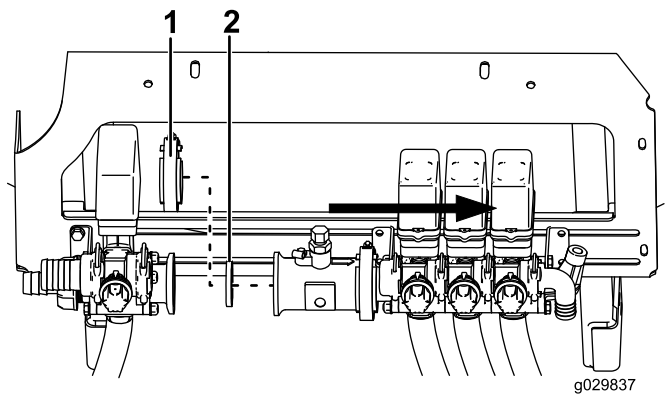

Figura 2

1. Morsetto senza fine
2. Guarnizione

5. Installate la guarnizione esistente sul raccordo del gruppo di sfiato della pressione accoppiato alla valvola dell'agitatore (Figura 3).

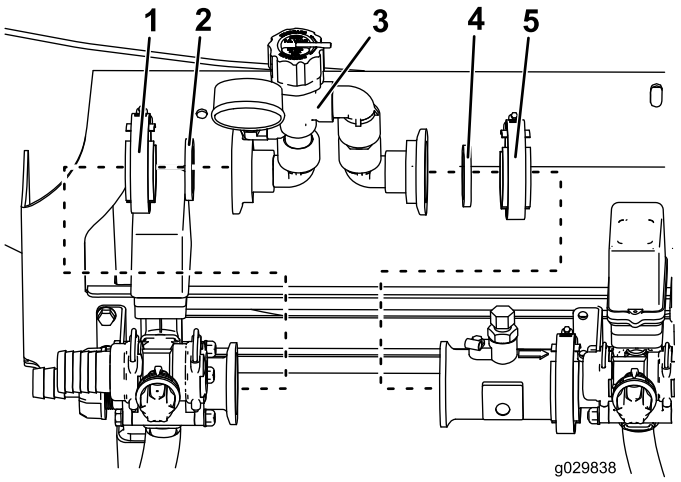

Figura 3

1. Morsetto senza fine esistente
2. Guarnizione esistente
3. Gruppo di sfiato della pressione
4. Nuova guarnizione
5. Nuovo morsetto senza fine

6. Montate il morsetto senza fine esistente sul gruppo di sfiato della pressione (Figura 3).
7. Spostate il gruppo di sfiato della pressione in modo che sia a livello con il corpo della valvola dell'agitatore.
8. Fissate il gruppo di sfiato della pressione al corpo della valvola dell'agitatore, serrando il morsetto.
9. Installate la nuova guarnizione sul raccordo aperto del gruppo di sfiato della pressione (Figura 3).
10. Installate il nuovo morsetto senza fine sul raccordo aperto del gruppo di sfiato della pressione (Figura 3).
11. Spostate con cautela il flussometro e il gruppo valvole di sezione in modo che il flussometro sia a livello con il gruppo di sfiato della pressione (Figura 4).

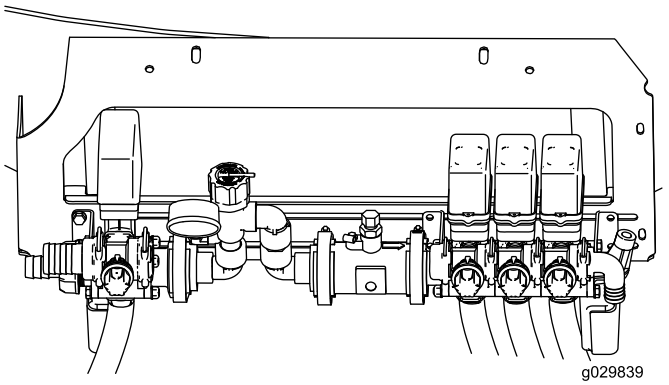

Figura 4

12. Fissate il gruppo di sfiato della pressione al flussometro, serrando il morsetto.
13. Serrate i bulloni che fissano il gruppo valvole di sezione alla staffa di montaggio.
14. Verificate il serraggio delle fascette stringitubo.

Funzionamento

Regolazione della valvola del gruppo di sfiato della pressione

Importante: Se state irrorando a un volume di applicazione elevato, le limitazioni di flusso del gruppo di sfiato della pressione possono impedirvi di ottenere il volume di applicazione corretto per gli ugelli in uso.

Nota: Regolate la valvola del gruppo di sfiato della pressione dopo l'installazione e ogni volta che cambiate il tipo di ugello o il volume di applicazione.

1. Guidate la macchina su una zona di irrorazione di prova.
2. Abbassate le sezioni delle barre sinistra e destra nella posizione di irrorazione.
3. Spostate tutti e tre gli interruttori di sezione e l'interruttore principale delle barre, in posizione ON (Acceso).
4. Irrorate al volume di applicazione desiderato.
5. Spegnete entrambe le sezioni delle barre esterne.
6. Regolate la valvola del gruppo di sfiato della pressione fino a quando l'indicatore della pressione del gruppo non indica una differenza di 0,34 bar dall'indicatore della pressione sul cruscotto della macchina.

7. Accendete e spegnete le sezioni delle barre per confermare la reattività dell'impianto di irrorazione Pro Control™ XP.



Count on it.