Form No. 3383-752 Rev A

Kit de baixo caudal

Pulverizador de relva Multi Pro 5800

Modelo nº 130-7258

Instruções de instalação

Nota: Determine os lados direito e esquerdo da máquina a partir da posição normal de utilização.

Importante: A máquina tem de estar equipada com o sistema de pulverização Pro Control™ XP (modelo Toro 41604).

⚠ AVISO

CALIFÓRNIA
Proposição 65 Aviso

É do conhecimento do Estado da Califórnia que um ou vários produtos químicos deste produto podem provocar cancro, defeitos congénitos ou outros problemas reprodutivos.

⚠ AVISO

As substâncias químicas usadas no sistema de pulverização podem ser perigosas ou tóxicas para si ou outras pessoas presentes, animais, plantas, solos ou outros bens.

- **Leia atentamente e siga as etiquetas de advertência química e Folhas de dados de material de segurança de todos os produtos químicos usados e proteja-se de acordo com as recomendações do fabricante do produto químico. Por exemplo, utilize o Equipamento de Proteção Pessoal (EPP) incluindo a proteção do rosto e dos olhos, luvas ou outros equipamentos para proteção contra o contacto pessoal com o produto químico.**
- **Tenha em mente que pode ser usado mais do que um produto químico e deve ser consultada a informação sobre cada um.**
- ***Recuse operar ou trabalhar no pulverizador se esta informação não estiver disponível.***
- **Antes de trabalhar num sistema de pulverização, certifique-se de que foi lavado três vezes e neutralizado de acordo com as recomendações dos fabricantes dos produtos químicos e de que todas as válvulas passaram por 3 ciclos.**
- **Verifique se existe uma fonte de água limpa e sabão nas proximidades e lave imediatamente qualquer produto químico que entre em contacto consigo.**

Instalação

Instalação do kit

1. Coloque o pulverizador numa superfície nivelada, engate o travão de estacionamento, desligue a bomba, desligue o motor e retire a chave do interruptor de ignição.
2. Desaperte, mas não retire, os parafusos que prendem o conjunto da válvula da secção ao suporte de montagem (Figura 1).

© 2015—The Toro® Company
8111 Lyndale Avenue South
Bloomington, MN 55420

Registe o seu produto em www.Toro.com.

CE

Tradução do original (PT)
Impresso nos E.U.A.
Todos os direitos reservados

3383-752 A

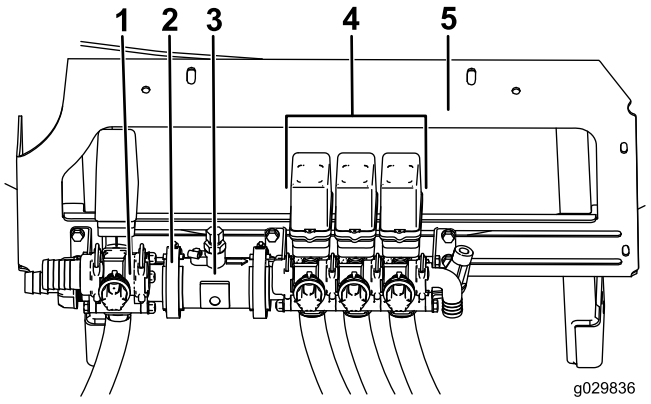

Figura 1

1. Válvula de agitação
2. Grampo do parafuso sem fim
3. Fluxímetro
4. Conjunto da válvula da secção
5. Suporte de montagem

3. Desaperte o grampo do parafuso sem fim existente que prende a válvula de agitação ao fluxímetro (Figura 1).
4. Retire o grampo e junta e, cuidadosamente, deslize o fluxímetro e conjunto da válvula de secção afastando-os da válvula de agitação (Figura 2).

   Nota: Guarde o grampo e a junta.

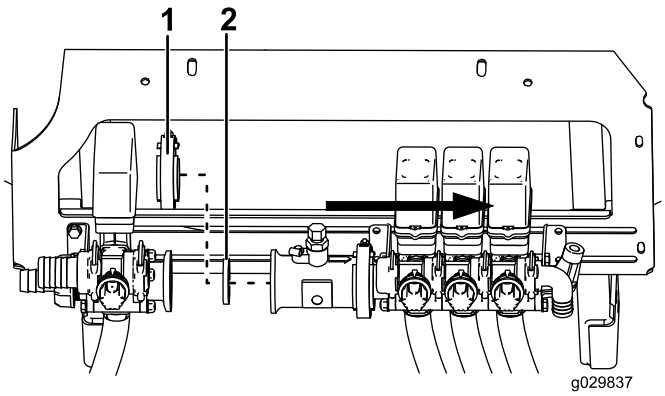

Figura 2

1. Grampo do parafuso sem fim
2. Junta

5. Instale a junta existente na união do conjunto de pressão de descarga que corresponde à válvula de agitação (Figura 3).

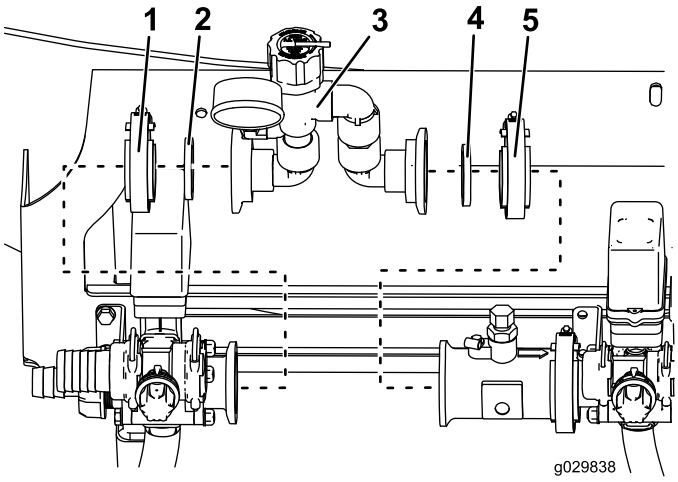

Figura 3

1. Grampo do parafuso sem fim existente
2. Junta existente
3. Conjunto de pressão de descarga
4. Nova junta
5. Novo grampo do parafuso sem fim

6. Instale o grampo do parafuso sem fim existente sobre o conjunto de pressão de descarga (Figura 3).
7. Mova o conjunto de pressão de descarga de forma a que fique alinhado com o corpo da válvula de agitação.
8. Prenda o conjunto de pressão de descarga no corpo da válvula de agitação apertando o grampo.
9. Instale a nova junta no lado aberto do corpo do conjunto de pressão de descarga (Figura 3).
10. Instale o novo parafuso sem fim no lado aberto do conjunto de pressão de descarga (Figura 3).
11. Mova, cuidadosamente, o fluxímetro e conjunto da válvula de secção de forma a que o fluxímetro fique alinhado com o conjunto de pressão de descarga (Figura 4).

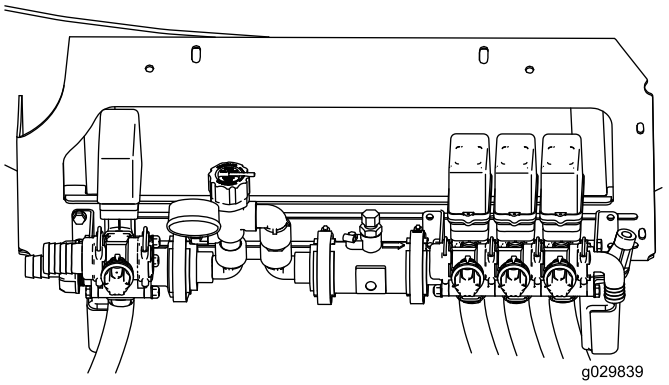

Figura 4

12. Prenda o conjunto de pressão de descarga no fluxímetro apertando o grampo.
13. Aperte os parafusos que prendem o conjunto da válvula de secção ao suporte de montagem.

14. Inspecione todos os trabalhos para assegurar que todas as braçadeiras de tubos estão apertadas.

Funcionamento

Ajustar a válvula do conjunto de pressão de descarga

Importante: Se estiver a pulverizar a uma taxa de aplicação elevada, as restrições de fluxo do conjunto de pressão de descarga podem evitar que alcance a taxa de aplicação correta dos bicos que está a utilizar.

Nota: Ajuste a válvula do conjunto de pressão de descarga depois da instalação e sempre que alterar os tipos de bico ou taxas de aplicação.

1. Desloque a máquina para uma área de teste de pulverização.
2. Baixe as secções de rampa esquerda e direita para a posição de pulverização.
3. Coloque os três interruptores das secções e o interruptor principal da rampa na posição ON (Ligar).
4. Pulverize na taxa de aplicação desejada.
5. Desligue ambas as secções de rampas exteriores.
6. Ajuste a válvula do conjunto de pressão de descarga até que o indicador de pressão do conjunto indique 0,34 bar de diferença do indicador de pressão no painel da máquina.
7. Ligue e desligue as secções para confirmar a resposta do sistema de pulverização Pro Control™ XP.



Count on it.